F1093-569031
(F 569-3 Ä1)
FMV-A Okt 1978

Ändringstryck nr 1
till
Personlastterrängbil 903 MT
Reservdelskatalog

1. Ändringstrycket omfattar utbyte av samtliga blad under grupp 1a - 14.

2. Notera i "Förteckning över ändringar" att ändringen införts. (Sida A -005).

3. Sätt in detta blad efter "Förteckning över ändringar".

Fastställt jämlikt
FMV-A:F M77:170/78
1978-10-10

F1093-569032
(F 569-3 Ä2)
FMV-A Febr 1979

Ändringstryck nr 2

till

Personlastterrängbil 903 MT

Reservdelskatalog

1. Byt ut blad 022-03, 022-05 och 023-01 under grupp 3. (Fel bild).

2. Notera i "Förteckning över ändringar" att ändringen införts. Sida A-005.

3. Sätt in detta blad efter "Förteckning över ändringar".

Fastställt jämlikt
FMV-A:F M77:6/79
1979-01-19

F1093-569032 Ä2 T F1093-569030
Distribution: Försvarets Bok- och Blankettförråd

GRUPP 01A

MOTOR

INNEHÅLLSFÖRTECKNING

	BILD
MOTOR,K	001
CYLINDERBLOCK.....	002
VEVRÖRELSE	003
KAMAXEL	004
CYLINDERLOCK	005
SMÖRJSYSTEM	006

PERSONLASTTERRÄNGBIL 903 MT (M5123-903011) Kod 4001
MOTOR MOTOR,K

Pos	Antal 1	2	3	Förrådsbeteckning	K	Förrådsbenämning	B-kod	Ursprungsbeteckning (01) Övriga uppgifter	
	1			M5123-903011		PLTGBIL 903 MT		PERSONLASTTERRÄNGBIL 903 MT	03 1
								MAXLAST 650KG,TJ-VIKT 1600KG	05 1
		1		M5190-903211		PVRBTGBIL 9032 MT		PANSARVÄRNSROBOTTERRÄNGBIL 9032 MT	03 3
								MAXLAST 250KG,TJ-VIKT 2175KG	05 3
			1	M5180-903311		RAPTGBIL 9033 MT		RADIOPERSONTERRÄNGBIL 9033 MT	03 5
								MAXLAST 510KG,TJ-VIKT 2100KG	05 5
									01 7
001	1	1		M2220-440010		FÖRGASARMOTOR 65HK	B	OTTO,4-CYL,4-TAKT,VÄTSKEKYLD,65HK DIN	03 1
001								4500R/MIN,12V,MED HJÄLPAPPARATER	05 1
001								VOLVO-276863	01 1
001			1	M2220-440020		FÖRGASARMOTOR 68HK	B	OTTO,4-CYL,4-TAKT,VÄTSKEKYLD,68HK DIN	03 3
001								4500R/MIN,24V,MED HJÄLPAPPARATER	05 3
001								VOLVO-276862	01 3
002	1					.MOTOR		VOLVO-468803	01 1
002								PRODUKTIONSMOTOR LAGERHÅLLS EJ	62 1
002		1				.MOTOR		VOLVO-496847	01 3
002								PRODUKTIONSMOTOR LAGERHÅLLS EJ	62 3
002			1			.MOTOR		VOLVO-496858	01 5
002								PRODUKTIONSMOTOR LAGERHÅLLS EJ	62 5
003	1	1	1	F7050-496891		..MOTOR		VOLVO-496891	01
003								RESERVDELSMOTOR. LAGERHÅLLS EJ	62
004	1	1	1			...CYLINDERBLOCK,K		SE BILD 002	62
005	1	1	1			...VEVRÖRELSE,K		SE BILD 003	62
006	1	1	1	F7050-276294		...TRANSMISSIONDREVSTS	C	TRANSMISSIONSDREVSATS	03
006								VOLVO-276294	01
007						...SMÖRJSYSTEM,K		SE BILD 006	62
008						...KAMAXEL		SE BILD 004	62
009	1	1	1	F7050-418272		...PACKNING	C	VOLVO-418272	01
010	1	1	1	F7050-418693		...TRANSMISSIONSKÅPA,K	B	VOLVO-418693	01
011	1	1	1	F7050-418668		....TÄTNINGSRING	C	VOLVO-418668	01
012	2	2	2	M1406-053113		...SEXKANTSKRUV	B	SIS SMS1943 U6S 1/4UNC X 25,STÅL 8.8	03
012								FZB	05
012								VOLVO-955514	09
013	7	7	7	M1406-053120		...SEXKANTSKRUV	B	SIS SMS1943 U6S 1/4UNC X 45,STÅL 8.8	03
013								FZB	05
013								VOLVO-940158	09
014	9	9	9			...VÄGBRICKA	C	6,7X12X0,5MM FZB, UTF LIKN DIN 137B	05
014								VOLVO-941906	01
015	1	1	1			...CYLINDERLOCK,K		SE BILD 005	62
016	1	1	1	F7050-418990		...CYL-LOCKSPACKNING	C	VOLVO-418990	01
017	10	10	10	F7050-191523		...SKRUV	C	VOLVO-191523	01
017								SEXKANTSKRUV	62
018	1	1	1	F7050-418862		...VENTILKÅPA	C	VOLVO-418862	01
019	1	1	1	F7050-419678		...PACKNING	C	VOLVO-419678	01
020	4	4	4	M1436-476107		...KRYSSPARSKRUV	B	SIS SMS1965 URX 1/4UNC X 13,STÅL 4.8	03
020								FZB	05
020								VOLVO-950045	09
021	1	1		F7050-403515		...LOCK VENTILKÅPA	C	VOLVO-403515	01
022	1	1	1	F7050-940096		...PACKNING	B	VOLVO-940096	01
023	1	1				...FÖRDELARE,K		SE BILD 058	62
023			1			...FÖRDELARE,K		SE BILD 059	62 1
024	1	1	1			...VATTENPUMP,K		SE BILD 007 POS 2	62
025	1	1	1			...PACKNING		SE BILD 007 POS 10	62
026	2	2	2			...SEXKANTSKRUV		SE BILD 007 POS 11	62
027	2	2	2			...SEXKANTSKRUV		SE BILD 007 POS 12	62
028	4	4	4			...VÄGBRICKA		SE BILD 007 POS 13	62
029	1	1	1			..REMSKIVA		SE BILD 007 POS 14	62
030	4	4	4			..SEXKANTSKRUV		SE BILD 007 POS 16	62
031	4	4	4			..FJÄDERBRICKA FBB		SE BILD 007 POS 17	62
032	1	1				..GENERATOR,K		12V SE BILD 066	62 1
032			1			..GENERATOR,K		24V SE BILD 067	62 3
033	1	1	1			..BRÄNSLEPUMP,K		SE BILD 010	62
034	1	1	1			..ISOLERINGSFLÄNS		SE BILD 008 POS 41	62
035	2	2	2			..PACKNING		SE BILD 008 POS 42	62
036	2	2	2			..SEXKANTSKRUV		SE BILD 008 POS 43	62
037	2	2	2			..VÄGBRICKA		SE BILD 008 POS 44	62
038	1	1	1			..TERMOSTAT		SE BILD 007 POS 19	62

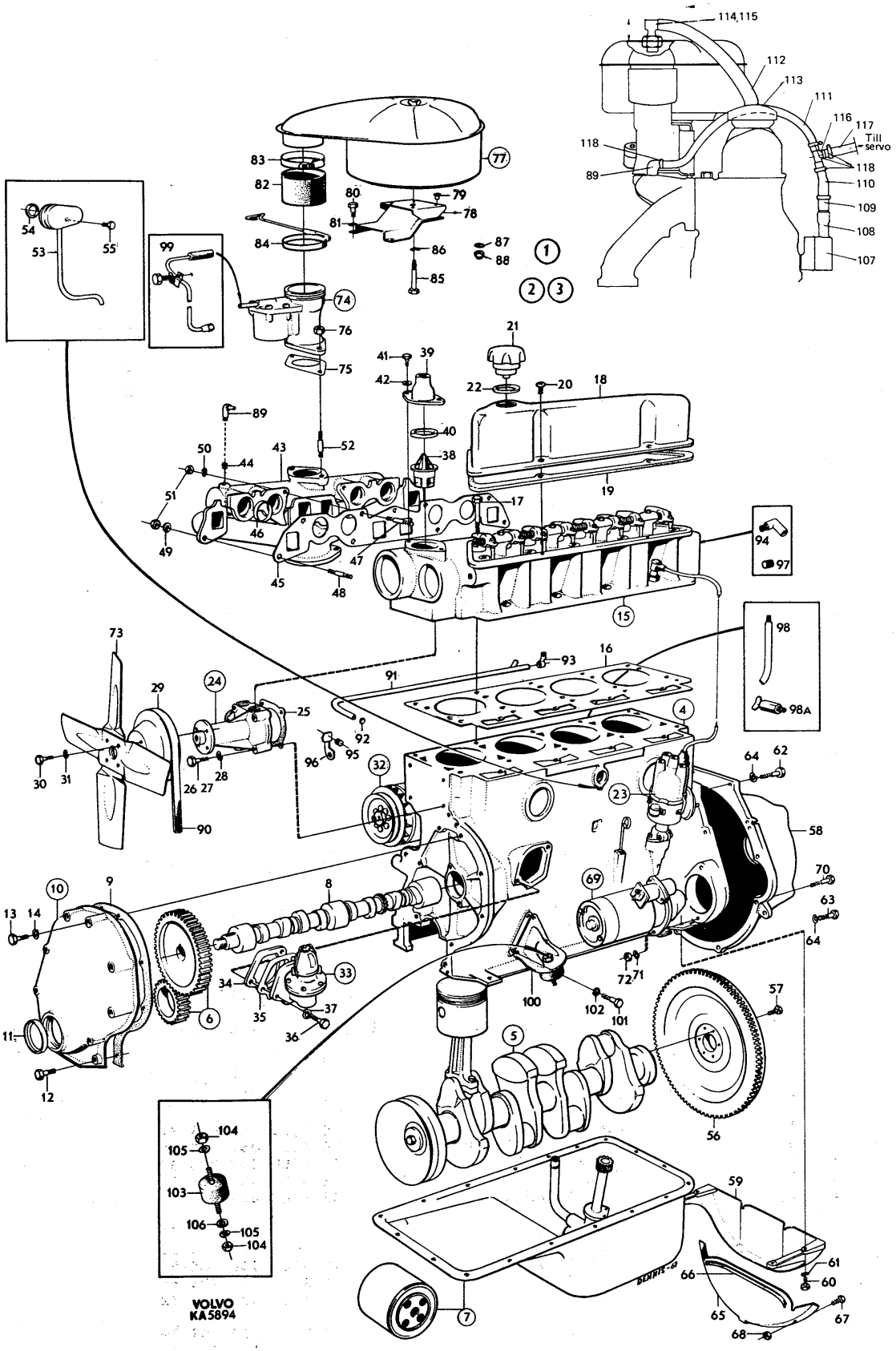
VOLVO
KA5894

PERSONLASTTERRÄNGBIL 903 MT (M5123-903011) Kod 4001
MOTOR MOTOR,K

Pos	Antal 1	2	3	Förrådsbeteckning	K	Förrådsbenämning	B-kod	Ursprungsbeteckning (01) Övriga uppgifter	
039	1	1	1	F7050-418325		..VATTENAVLOPPSRÖR	C	VOLVO-418325	01
040	1	1	1	F7050-418361		..PACKNING	C	VOLVO-418361	01
041	2	2	2	M1406-053153		..SEXKANTSKRUV	B	SIS SMS1943 U6S 5/16UNC X 22,STÅL 8.8	03
041								FZB	05
041								VOLVO-940135	09
042	2	2	2	M1170-112165		..BRICKA BRB	B	SIS SMS70 BRB 8,4X16 FZB	03
042								VOLVO-955894	09
043	1	1	1	F7050-418545		..INSUGN/AVGASRÖR	C	VOLVO-418545	01
044	1	1	1	M1501-301010		..PROPP 1/4-18 NPTF	C	STÅL D40	05
044								VOLVO-952075	09
045	1	1	1	F7050-418870		..PACKNING	B	VOLVO-418870	01
046	4	4	4	F7050-418408		..STYRHYLSA	C	VOLVO-418408	01
047	5	5	5	F7050-953240		..PINNSKRUV	C	VOLVO-953240	01
048	3	3	3	F7050-953238		..PINNSKRUV	C	VOLVO-953238	01
049	4	4	4	F7050-419401		..BRICKA	C	VOLVO-419401	01
050	5	5	5	M1171-826165		..VÄGBRICKA 8,4MM	C	DNA -DIN137B-8 FZB	01
050								VOLVO-941907	09
051	8	8	8	M1496-116302		..SEXKANTMUTTER	B	SIS SMS1989 U6M 5/16UNC STÅL 8 FZB	03
051								VOLVO-955826	09
052	2	2	2	F7050-953237		..PINNSKRUV	C	PS 5/16-18 UNC X 35,STÅL 8.8	05
052								VOLVO-953237	01
053	1	1		F7050-419484		..VEVHUSVENTILATION	C	VOLVO-419484	01
054	1	1		F7050-418412		..GUMMIRING	C	VOLVO-418412	01
055	1	1		M1406-053107		..SEXKANTSKRUV	B	SIS SMS1943 U6S 1/4UNC X 13,STÅL 8.8	03
055								FZB	05
055								VOLVO-955512	09
056	1	1	1			..SVÄNGHJUL,K		SE BILD 003 POS 12	62
057	6	6	6			..SEXKANTSKRUV		SE BILD 003 POS 15	62
058	1	1	1	F7050-419500		..SVÄNGHJULSKÄPA	C	VOLVO-419500	01
059	1	1	1			..KONSOL	C	VOLVO-463830	01
060	4	4	4	M1406-053242		..SEXKANTSKRUV	B	UTF ENL SMS1943 U6S 7/16UNC X 38	03
060								STÅL 8.8 FZB	05
060								VOLVO-940160	09
061	4	4	4	M1171-826176		..VÄGBRICKA 11,5MM	C	FZEL	05
061								VOLVO-941909	09
062	2	2	2	M1406-053199		..SEXKANTSKRUV	B	SIS SMS1943 U6S 3/8UNC X 38,STÅL 8.8	03
062								FZB	05
062								VOLVO-940162	09
063		4	4	M1406-053197		..SEXKANTSKRUV	B	SIS SMS1943 U6S 3/8UNC X 32,STÅL 8.8	03
063								FZB	05
063								VOLVO-955535	09
064	2	6	6	F7050-942336		..VÄGBRICKA 10MM	C	10X18X1MM FZB UTF LIKN DIN 137B	05
064								VOLVO-942336	01
065	1			F7050-418353		..TÄCKPLÅT	C	VOLVO-418353	1) 01
066	1			F7050-418583		..TÄTNINGSLIST	C	VOLVO-418583	1) 01
067	2			M1406-053116		..SEXKANTSKRUV	B	SIS SMS1943 U6S 1/4UNC X 32,STÅL 8.8	03
067								FZB	05
067									1) 62
067								VOLVO-940117	09
068	2			M1496-116301		..SEXKANTMUTTER	B	SIS SMS1989 U6M 1/4UNC STÅL 8 FZB	03
068									1) 62
068								VOLVO-955825	09
069	1	1				.STARTMOTOR,K		12V SE BILD 060	62 1
069			1			.STARTMOTOR,K		24V SE BILD 061	62 3
070	2	2	2			.SEXKANTSKRUV		SE BILD 057 POS 37	62
071	2	2	2			.VÄGBRICKA 11,5MM		SE BILD 057 POS 38	62
072	2	2	2			.SEXKANTMUTTER		SE BILD 057 POS 39	62
073	1	1	1			.FLÄKT		SE BILD 007 POS 15	62
074	1	1	1			.FÖRGASARE,K		SE BILD 009	62
075	1	1	1			.PACKNING		SE BILD 008 POS 50	62
076	2	2	2			.SEXKANTMUTTER		SE BILD 008 POS 52	62
077	1	1				.LUFTFILTER,K		SE BILD 008 POS 56	62 1
077	1	1	1			.LUFTFILTER,K		SE BILD 008 POS 64	62 3
078	1	1	1			.KONSOL		SE BILD 008 POS 72	62
079	4	4	4			.GUMMIKNAPP		SE BILD 008 POS 79	62
080	2	2	2			.SEXKANTSKRUV		SE BILD 008 POS 77	62
081	2	2	2			.FJÄDERBRICKA FBB		SE BILD 008 POS 78	62
082	1	1	1			.GUMMISLANG		SE BILD 008 POS 80	62

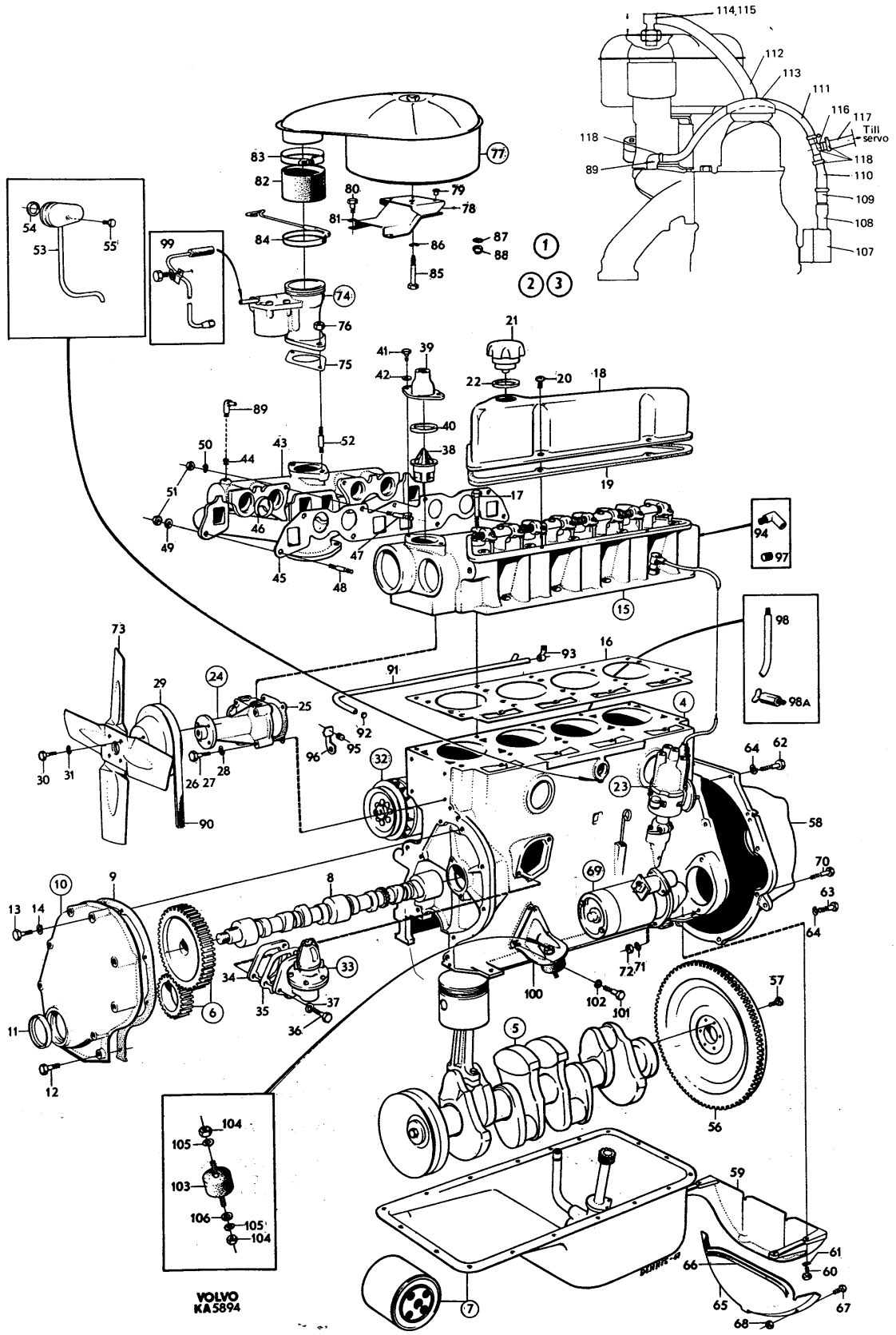
VOLVO
KA5894

PERSONLASTTERRÄNGBIL 903 MT (M5123-903011)
MOTOR MOTOR,K

Kod 4001

Pos	Antal 1	2	3	Förrådsbeteckning	K	Förrådsbenämning	B-kod	Ursprungsbeteckning (01) Övriga uppgifter			
083	1	1	1			.SLANGKLÄMMA		SE BILD 008 POS 81			62
084	1	1	1			.SLANGKLÄMMA		SE BILD 008 POS 82			62
085	1					.SEXKANTSKRUV		SE BILD 008 POS 75			62
086	1					.FJÄDERBRICKA FBB		SE BILD 008 POS 76			62
087		1	1			.BRICKA BRB		SE BILD 008 POS 73			62
088		1	1			.SEXKANTMUTTER		SE BILD 008 POS 74			62
089			1	F7050-942738		.SLANGNIPPEL	B	VOLVO-942738			01
089								FÖR SERVOBROMS			62
090	1	1	1			.KILREM		SE BILD 057 POS 99			62
091	1		1	F7050-418669		.RETURRÖR	C	VOLVO-418669			01
092	1		1	F7050-418411		.TÄTRING	C	VOLVO-418411			01
093	1		1	F7050-192334		.KLAMMER	C	VOLVO-192334			01
094	1		1	F7050-418672		.VINKELNIPPEL	C	VOLVO-418672			01
095		1		F7050-418571		.PROPP	C	VOLVO-418571			01
095								UTAN BAKRE BILVÄRMARE			62
096		1		F7050-418572		.HÅLLARE	C	VOLVO-418572			01
096								UTAN BAKRE BILVÄRMARE			62
097		1		M1501-302010		.PROPP 3/8-18 NPTF	C	STÅL D40			05
097								UTAN BAKRE BILVÄRMARE			62
097								VOLVO-952076			09
098	1	1	1			.RÖRKRÖK		SE BILD 002 POS 14			62
098A	1	1	1			.AVTAPPNINGSKRAN		SE BILD 002 POS 13			62
099						.BRÄNSLELEDNINGAR,K		SE BILD 008			62
100	1	1	1	F7050-633763		KONSOL V	B	VOLVO-633763			01 1
100								MOTORFÄSTE FRÄMRE VÄNSTER			62 1
100	1	1	1	F7050-633764		KONSOL H	B	VOLVO-633764			01 3
100								MOTORFÄSTE FRÄMRE HÖGER			62 3
101	6	6	6	M1406-053151		SEXKANTSKRUV	B	SIS SMS1943 U6S 5/16UNC X 19,STÅL 8.8			03
101								FZB			05
101								VOLVO-955524			09
102	6	6	6	M1171-122165		FJÄDERBRICKA FBB	B	SIS SMS84 FBB 8,2 FZB			03
102								VOLVO-955921			09
103	2	2	2			GUMMIKUDDE	C	VOLVO-323286			01 1
104	4	4	4	M1497-116305		SEXKANTMUTTER	B	SIS SMS1990 U6M 1/2UNF STÅL 8 FZB			03
104								VOLVO-955850			09
105	4	4	4	M1171-122179		FJÄDERBRICKA FBB	B	SIS SMS84 FBB 13 FZB			03
105								VOLVO-955924			09
106	2	2	2	F7050-011982		BRICKA	C	VOLVO-11982			01
106								RVB 13X32X3 STÅL			62
107			1			OLJEFÄLLA	C	VOLVO-419473			01
108			ER			GUMMISLANG	C		ENHET	M	05
108								VOLVO-942390			01
109			1			VENTIL	C	VOLVO-418982			01
110			ER			GUMMISLANG	C	VOLVO-947908			01
110								ERF LÄNGD 80 MM	ENHET	M	62
111			ER			GUMMISLANG	C	VOLVO-947908			01
111								ERF LÄNGD 260MM	ENHET	M	62
112			ER			GUMMISLANG	C	VOLVO-947908			01
112								ERF LÄNGD 240MM	ENHET	M	62
113			1			LOCK	C	VOLVO-418954			01
114			1			VINKELNIPPEL	C	VOLVO-940390			01
115			2	M1496-120308		SEXKANTMUTTER	C	SIS SMS1991 UL6M 3/4UNC,STÅL 8 FZB			03
115								VOLVO-955839			09
116			1			T-RÖR	C	VOLVO-419446			01
117			ER			GUMMISLANG	C		ENHET	M	05
117								VOLVO-947908			01
118			4	M1150-104010		SLANGKLÄMMA 14MM	B	SIS SMS2298-14			03
118								FÖR SLANG 8-14MM			05
118								VOLVO-951786			09

901 1) B18A 496803, 496804 62

FÖRSVARETS MATERIELVERK

HUVUDAVDELNINGEN FÖR ARMEMATERIEL

RESERVDELSKATALOG F1093-569030

Datum	Grupp	Bild	Sida
78.03.22	1 A	001	

PERSONLASTTERRÄNGBIL 903 MT (M5123-903011)
MOTOR MOTOR,K

Kod
4001

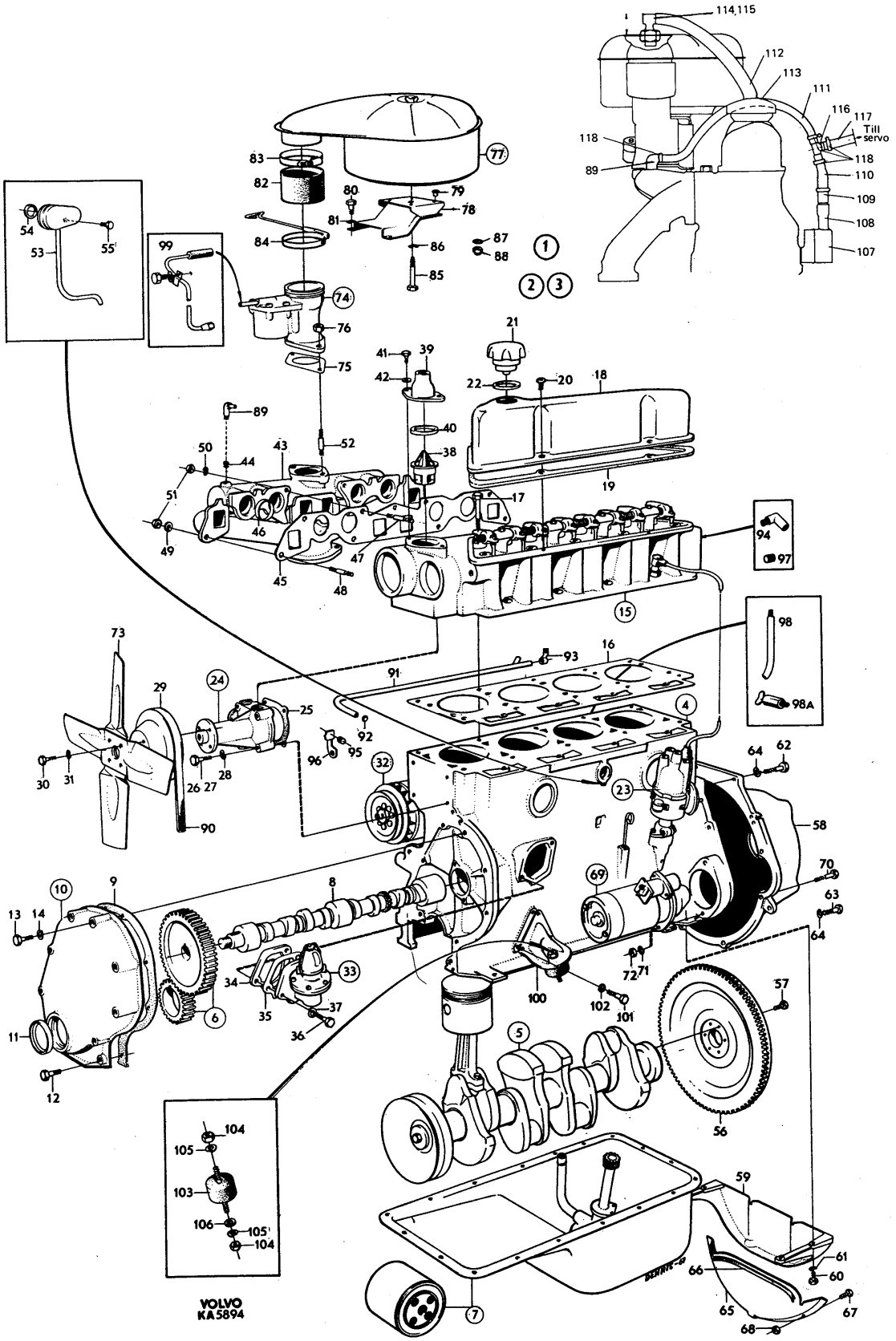

PERSONLASTTERRÄNGBIL 903 MT (M5123-903011)
MOTOR CYLINDERBLOCK

Kod 4001

Pos	Antal 1	2	3	Förrådsbeteckning	K	Förrådsbenämning	B-kod	Ursprungsbeteckning (01) Övriga uppgifter	
				M5123-903011		PLTGBIL 903 MT			01 1
				M5190-903211		PVRBTGBIL 9032 MT			01 3
				M5180-903311		RAPTGBIL 9033 MT			01 5
									01 7
001	1	1	1	F7050-419465		CYLINDERBLOCK,K	C	VOLVO-419465	01
002	5	5	5			.LAGERÖVERFALL		LAGERHÄLLS EJ	62
003	10	10	10	F7050-191687		.SKRUV	C	VOLVO-191687	01
004	1	1	1	F7050-430119		.BUSSNING	C	VOLVO-430119	01
005	1	1	1	F7050-418249		.BUSSNING	C	VOLVO-418249	01
006	1	1	1	F7050-418250		.BUSSNING	C	VOLVO-418250	01
007	1	1	1	F7050-418251		.BUSSNING	C	VOLVO-418251	01
008	1	1	1	F7050-418677		.EXPANSIONSPLUGG	B	VOLVO-418677	01
009	6	6	6			.EXPANSIONSPLUGG	C	VOLVO-463904	01 1
010	2	2	2	M1501-301010		PROPP 1/4-18 NPTF	C	STÅL D40	05
010								VOLVO-952075	09
011	1	1	1	F7050-418416		NIPPEL	C	VOLVO-418416	01
012	2	2	2	F7050-019730		CYLPINNE	C	VOLVO-19730	01
012								CP 12X30 STÅL	62
013	1	1	1	F7050-082745		AVTAPPNINGSKRAN	C	VOLVO-82745	1) 01
014	1	1	1	F7050-636212		RÖRKRÖK	B	VOLVO-636212	1) 01

901 1) INGÅR I MOTOR KOMPLETT 62

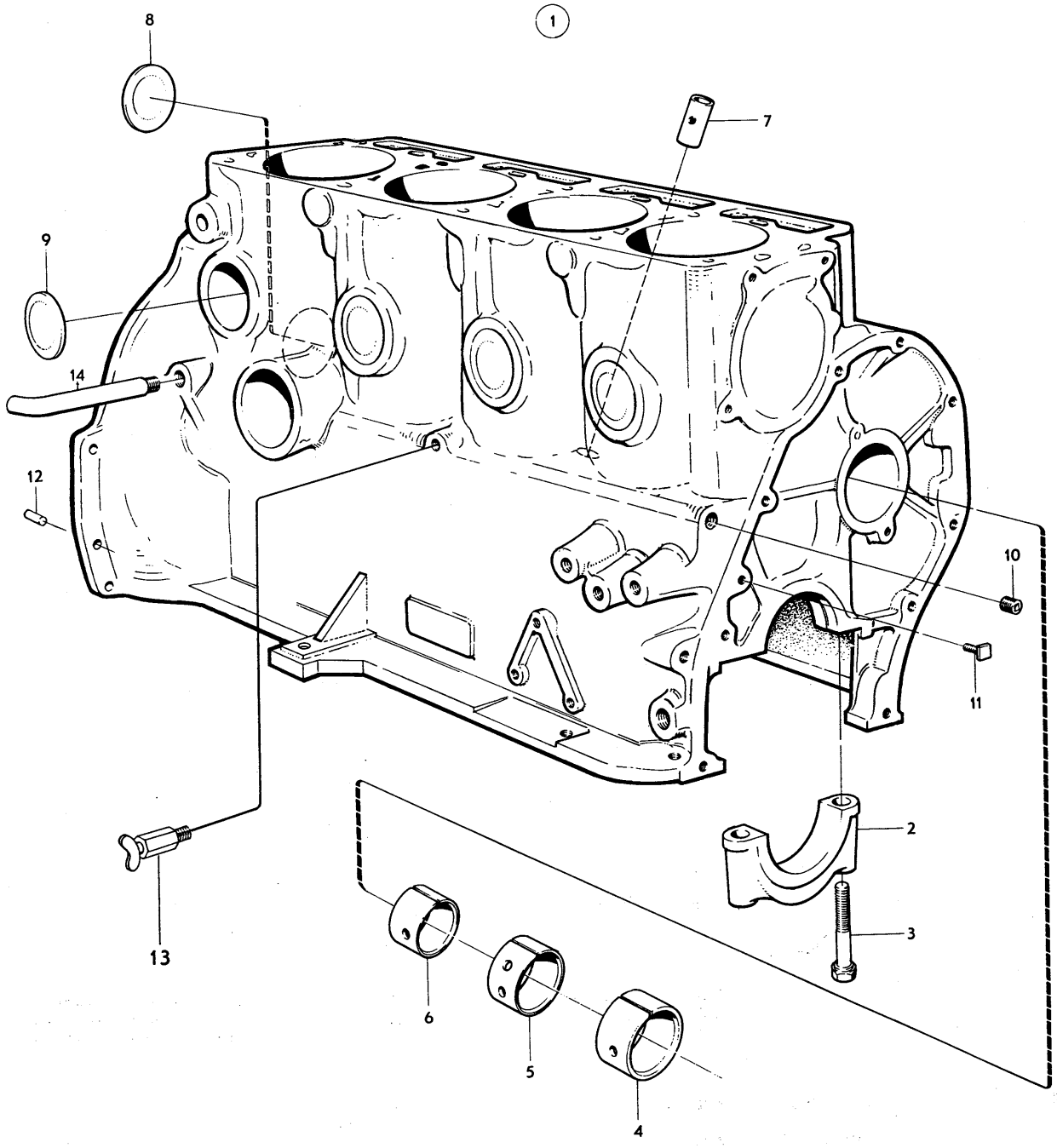
1
8
7
9
14
12
10
11
2
3
13
6
5
4

PERSONLASTTERRÄNGBIL 903 MT (M5123-903011)
MOTOR VEVRÖRELSE

Kod 4001

Pos	Antal 1	2	3	Förrådsbeteckning	K	Förrådsbenämning	B-kod	Ursprungsbeteckning (01) Övriga uppgifter	
				M5123-903011		PLTGBIL 903 MT			01 1
				M5190-903211		PVRBTGBIL 9032 MT			01 3
				M5180-903311		RAPTGBIL 9033 MT			01 5
									01 7
001	1	1	1			VEVRÖRELSE,K			01
002	1	1	1	F7050-418593		.VEVAXEL	C	VOLVO-418593	01
003	1	1	1	M1610-620200		.KULLAGER	C	ENRADIGT SPÅRKULLAGER 15X35X11MM MED	03
003								PRESSAD KULHÅLLARE AV STÅLPLÅT	05
003								SKF -6202	01
003								VOLVO-11009	09
004	1	1	1	F7050-418663		.SKYDDSPLÅT	C	VOLVO-418663	01
005	1	1	1	F7050-191848		.LÅSRING	C	VOLVO-191848	01
005								DY36MM	62
006	1	1	1	M1101-111026		.WOODRUFFKIL	C	SIS SMS11 WK 6X28	03
006								VOLVO-910123	09
007	1	1	1	F7050-418264		.NAV	C	VOLVO-418264	01
008	1	1	1			.VEVAXELDREV		SE BILD 001 POS 6	62
009	1	1	1			.REMSKIVA	C	VOLVO-460783	01
010	1	1	1			.BRICKA	C	VOLVO-460511	01
011	1	1	1			.SEXKANTSKRUV	C	VOLVO-921692	01
012	1	1	1			.SVÄNGHJUL,K	C	VOLVO-419634	01
012								SENARE UTFÖRANDE	62
013	1	1	1	F7050-418358		..KUGGKRANS	C	VOLVO-418358	01
014	3	3	3	F7050-191873		..CYLPINNE	B	CP 6,31X18	05
014								VOLVO-191873	01
015	6	6	6	F7050-191753		.SEXKANTSKRUV	C	VOLVO-191753	01
016	1	1	1	F7050-418257		.PACKNING	C	VOLVO-418257	01
017	1	1	1	F7050-418238		.TÄTNINGSFLÄNS	C	VOLVO-418238	01
018	6	6	6	M1406-053109		.SEXKANTSKRUV	B	SIS SMS1943 U6S 1/4UNC X 16,STÅL 8.8	03
018								FZB	05
018								VOLVO-940100	09
019	6	6	6			.VÅGBRICKA	C	6,7X12X0,5MM FZB UTF LIKN DIN 1378	05
019								VOLVO-941906	01
020	1	1	1	F7050-418621		.FILTRING	C	VOLVO-418621	01
021	1	1	1	F7050-418625		.HÅLLARE	C	VOLVO-418625	01
022	1	1	1	F7050-418623		.LÅSRING	C	VOLVO-418623	01
023	1	1	1			.RAMLAGERSATS	C	VOLVO-271214	01
023								STD DIM	62
024	1	1	1			.RAMLAGERSATS	C	VOLVO-271215	01
024								UD 0.010TUM	62
025	1	1	1			.RAMLAGERSATS	C	VOLVO-271216	01
025								UD 0.020TUM	62
026	1	1	1			.RAMLAGERSATS	C	VOLVO-276701	01
026								UD 0.030TUM	62
027	1	1	1			.RAMLAGERSATS	C	VOLVO-271204	01
027								UD 0.040TUM	62
028	1	1	1			.RAMLAGERSATS	C	VOLVO-271205	01
028								UD 0.050TUM	62
029	5	5	5			.LAGERSKÅL ÖVRE		LAGERHÅLLS EJ INGÅR I RAMLAGERSATSER	62
030	5	5	5			.LAGERSKÅL NEDRE		LAGERHÅLLS EJ INGÅR I RAMLAGERSATSER	62
031	5	5	5			.LAGERÖVERFALL		LAGERHÅLLS EJ INGÅR I RAMLAGERSATSER	62
032	4			F7050-272000		.KOLV,K	C	STD DIM	05
032								VOLVO-272000 1)	01
033	4	4	4	F7050-275190		.KOLV,K	C	MÄRKT C	05
033								VOLVO-275190 2)	01
034	4	4	4	F7050-275191		.KOLV,K	C	MÄRKT D	05
034								VOLVO-275191 2)	01
035	4	4	4	F7050-275192		.KOLV,K	C	MÄRKT E	05
035								VOLVO-275192 2)	01
036	4	4	4	F7050-275193		.KOLV,K	C	MÄRKT G	05
036								VOLVO-275193 2)	01
037	4			F7050-275159		.KOLV,K		VOLVO-275159 1)	01
037								ÖD 0.020TUM LAGERHÅLLS EJ	62
038	4	4	4	F7050-275194		.KOLV,K	C	ÖD 0.020TUM	05
038								VOLVO-275194 2)	01
039	4			F7050-275160		.KOLV,K		VOLVO-275160	01
039								ÖD 0.030TUM LAGERHÅLLS EJ 1)	62

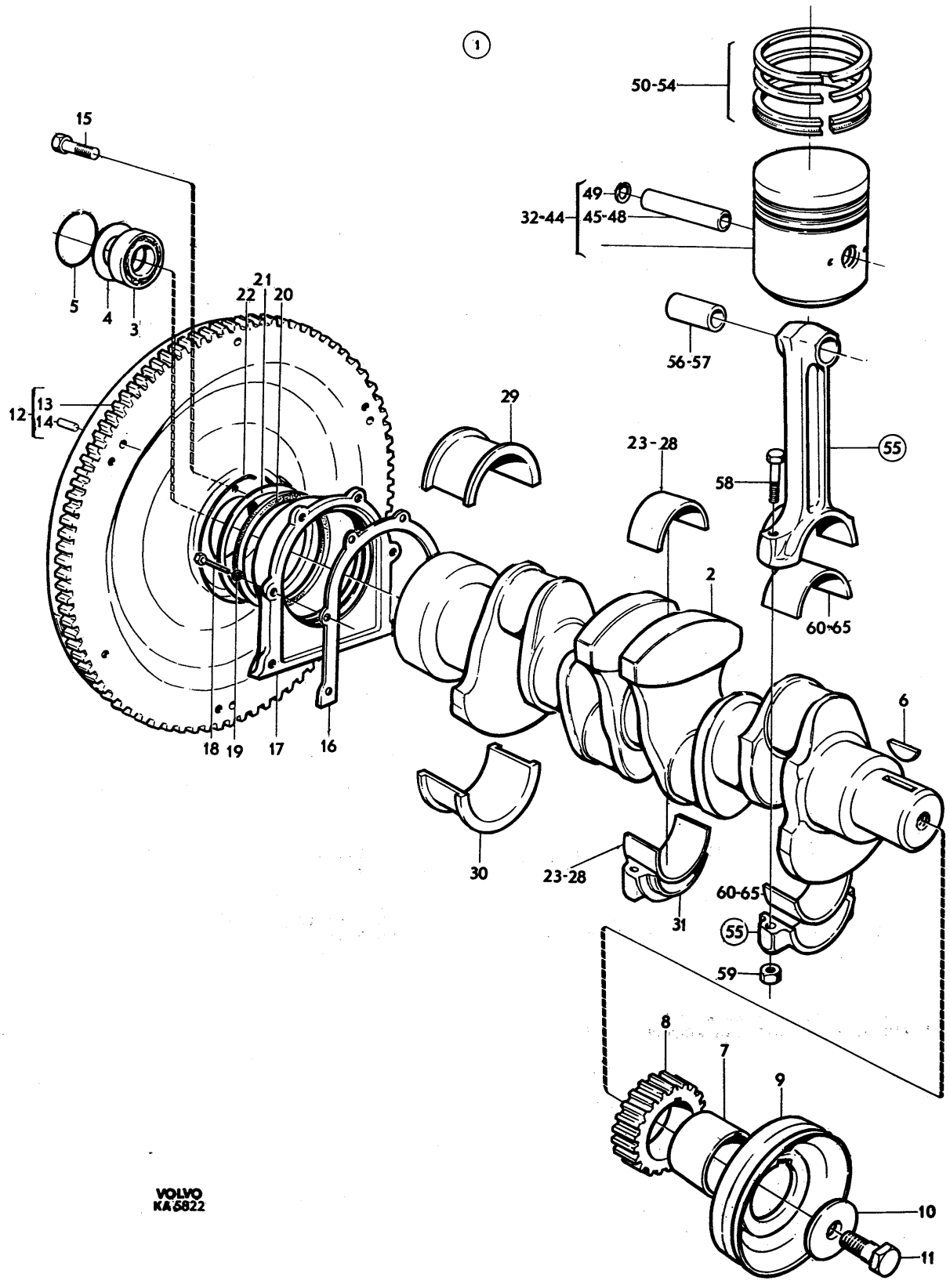
1
50-54
15
49
32-44
45-48
5
4
3
21
22
20
56-57
12
13
14
29
23-28
55
58
2
60-65
18
19
17
16
6
30
23-28
60-65
31
55
59
8
7
9
10
11
VOLVO
KA 6822

PERSONLASTTERRÄNGBIL 903 MT (M5123-903011)
MOTOR VEVRÖRELSE

Kod 4001

Pos	Antal 1	2	3	Förrådsbeteckning	K	Förrådsbenämning	B-kod	Ursprungsbeteckning (01) Övriga uppgifter		
040	4	4	4	F7050-275195		.KOLV,K	C	ÖD 0.030TUM		05
								VOLVO-275195	2)	01
040								VOLVO-275161		01
041	4			F7050-275161		.KOLV,K		ÖD 0.040TUM LAGERHÅLLS EJ	1)	62
041							C	ÖD 0.040TUM		05
042	4	4	4	F7050-275196		.KOLV,K		VOLVO-275196	2)	01
042								VOLVO-275162		01
043	4			F7050-275162		.KOLV,K		ÖD 0.050TUM LAGERHÅLLS EJ	1)	62
043							C	ÖD 0.050TUM		05
044	4	4	4	F7050-275197		.KOLV,K		VOLVO-275197	2)	01
044							C	VOLVO-418243		01
045	4	4	4	F7050-418243		.KOLVBULT		STD DIM INGÅR I KOLV,K		62
045								VOLVO-418244		01
046	4	4	4	F7050-418244		.KOLVBULT	C	ÖD 0.05TUM INGÅR I KOLV,K		62
046							C	VOLVO-418245		01
047	4	4	4	F7050-418245		.KOLVBULT		ÖD 0.10TUM INGÅR I KOLV,K		62
047							C	VOLVO-418246		01
048	4	4	4	F7050-418246		.KOLVBULT		ÖD 0.20TUM INGÅR I KOLV,K		62
048										
049	8	8	8	M1172-121124		.SPÄRRING SGH 22	B	SIS SMS1582 SGH 22		03
049								INGÅR I KOLV,K		62
049								VOLVO-914510		09
050	4	4	4	F7050-275282		.KOLVRINGSSATS	C	STD DIM		05
050								VOLVO-275282		01
051	4	4	4	F7050-275283		.KOLVRINGSSATS	C	ÖD 0.020TUM		05
051								VOLVO-275283		01
052	4	4	4	F7050-275284		.KOLVRINGSSATS	C	ÖD 0.030TUM		05
052								VOLVO-275284		01
053	4	4	4	F7050-275285		.KOLVRINGSSATS	C	ÖD 0.040TUM		05
053								VOLVO-275285		01
054	4	4	4	F7050-275286		.KOLVRINGSSATS	C	ÖD 0.050TUM		05
054								VOLVO-275286		01
055	4	4	4			.VEVSTAKE,K	C	VOLVO-419537		01
056	4	4	4	F7050-418295		..BUSSNING	C	VOLVO-418295		01
056								STD DIM		62
057	4	4	4	F7050-418465		..BUSSNING	C	VOLVO-418465		01
057								ÖD		62
058	8	8	8	F7050-415223		..SEXKANTSKRUV	C	VOLVO-415223		01
059	8	8	8	F7050-191410		..SEXKANTMUTTER	C	VOLVO-191410		01
060	1	1	1			.VEVLAGERSATS	C	VOLVO-271051		01
060								STD DIM		62
061	1	1	1	F7050-271052		.VEVLAGERSATS	C	UD 0.010TUM		05
061								VOLVO-271052		01
062	1	1	1			.VEVLAGERSATS	C	VOLVO-271053		01
062								UD 0.020TUM		62
063	1	1	1	F7050-276665		.VEVLAGERSATS	C	UD 0.030TUM		05
063								VOLVO-276665		01
064	1	1	1	F7050-271003		.VEVLAGERSATS	C	UD 0.040TUM		05
064								VOLVO-271003		01
065	1	1	1	F7050-271004		.VEVLAGERSATS	C	UD 0.050TUM		05
065								VOLVO-271004		01

901	1) VID BYTE AV ENSTAKA KOLVAR	62
902	2) VID BYTE AV SAMTLIGA KOLVAR	62

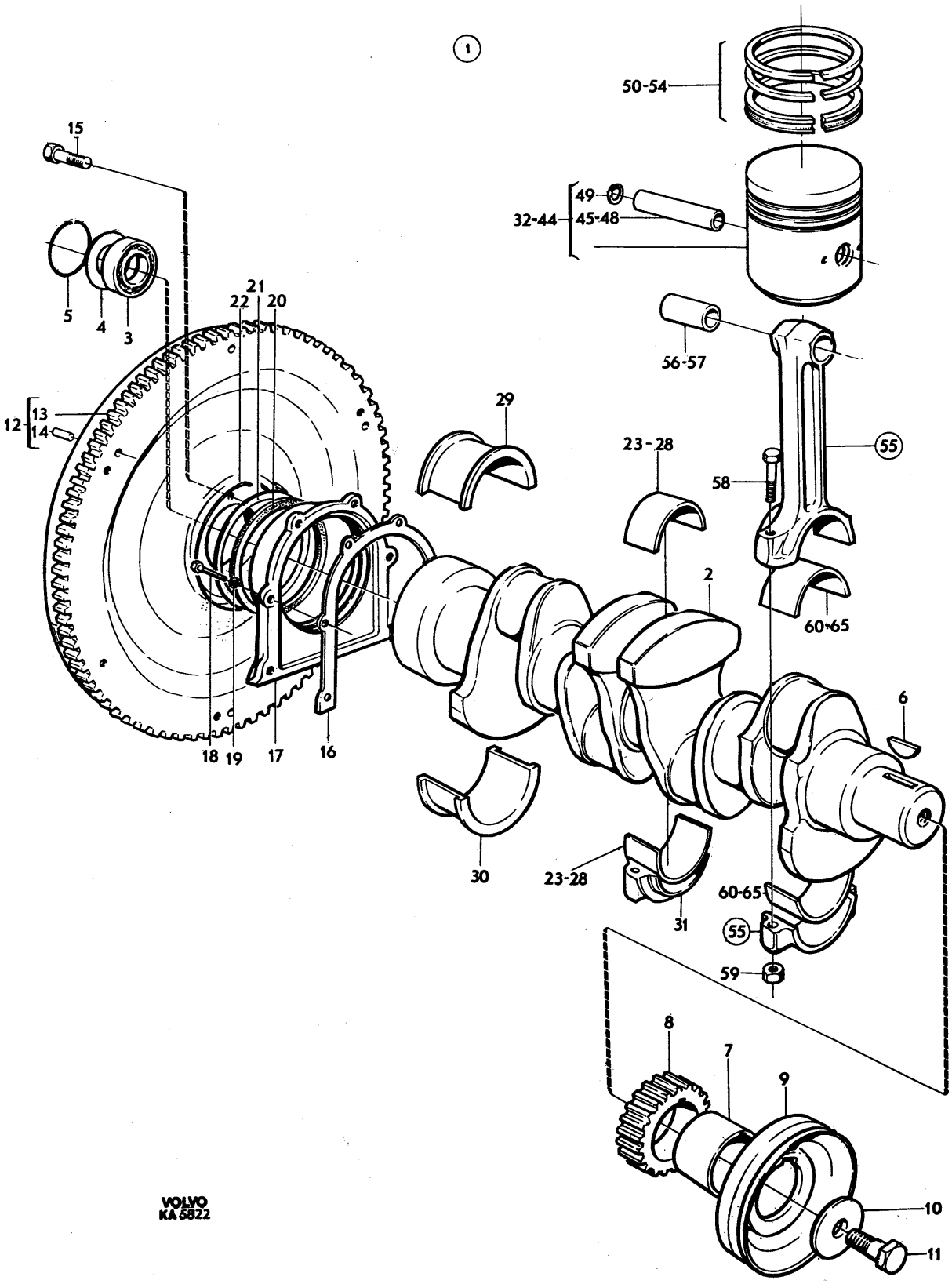
1
50-54
15
49
32-44
45-48
5
4
3
21
22
20
56-57
12
13
14
29
23-28
55
58
2
60-65
6
18
19
17
16
30
23-28
60-65
31
55
59
8
7
9
10
11
VOLVO
KA 5822

PERSONLASTTERRÄNGBIL 903 MT (M5123-903011)
MOTOR KAMAXEL

Kod 4001

Pos	Antal 1	2	3	Förrådsbeteckning	K	Förrådsbenämning	B-kod	Ursprungsbeteckning (01) Övriga uppgifter	
				M5123-903011		PLTGBIL 903 MT			01 1
				M5190-903211		PVRBTGBIL 9032 MT			01 3
				M5180-903311		RAPTGBIL 9033 MT			01 5
									01 7
001	1	1	1			KAMAXEL,K		LAGERHÅLLS EJ	62
001A	1	1	1			.KAMAXEL		VOLVO-460490	01
002	1	1	1	F7050-430119		.BUSSNING	C	VOLVO-430119	01
003	1	1	1	F7050-418249		.BUSSNING	C	VOLVO-418249	01
004	1	1	1	F7050-418250		.BUSSNING	C	VOLVO-418250	01
005	1	1	1	F7050-418677		.EXPANSIONSPLUGG	B	VOLVO-418677	01 1
005								ERS EFTER HAND AV VOLVO-463902 (B-KOD C)	62 1
006	1	1	1	F7050-418363		.DISTANSRING	C	VOLVO-418363	01
007	1	1	1	F7050-418267		.TRYCKFLANS	C	VOLVO-418267	01
008	2	2	2	M1406-053107		.SEXKANTSKRUV	B	SIS SMS1943 U6S 1/4UNC X 13,STÅL 8.8	03
008								FZB	05
008								VOLVO-955512	09
009	2	2	2	F7050-418422		.LÄSBLECK	C	VOLVO-418422	01
010	1	1	1			.KAMAXELDREV		SE BILD 001 POS 6	62
011	1	1	1	M1101-111021		.WOODRUFFKIL	C	SIS SMS11 WK 5X19	03
011								VOLVO-910118	09
012	1	1	1	F7050-150169		.MUTTER	C	VOLVO-150169	01
013	8	8	8			.VENTILTRYCKARE	C	VOLVO-1218630	01
014	8	8	8	F7050-418304		.TRYCKSTÅNG	C	VOLVO-418304	01

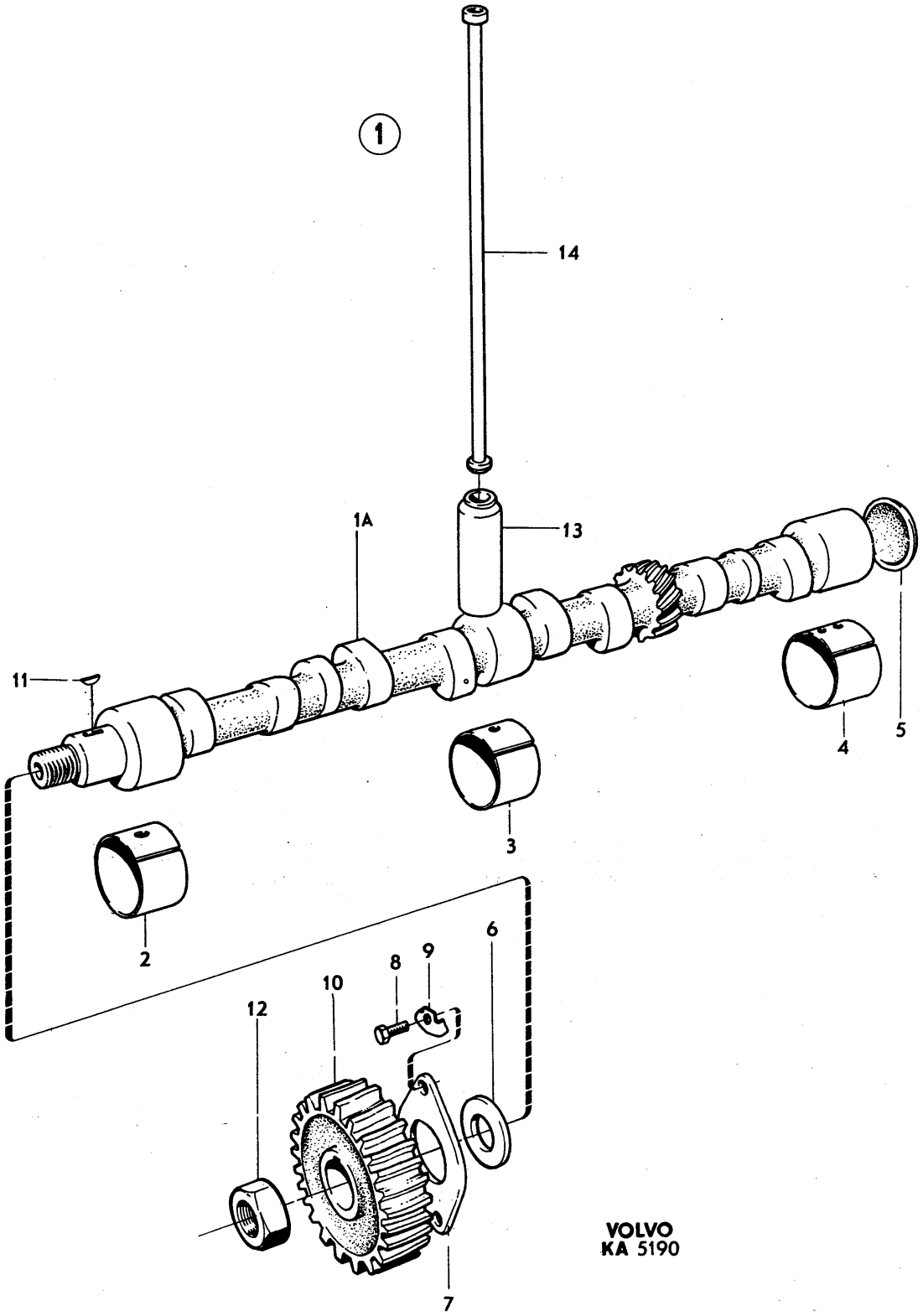
1
14
1A
13
11
5
4
3
2
6
9
8
10
12
7
VOLVO
KA 5190

PERSONLASTTERRÄNGBIL 903 MT (M5123-903011)
MOTOR CYLINDERLOCK

Kod 4001

Pos	Antal 1	2	3	Förrådsbeteckning	K	Förrådsbenämning	B-kod	Ursprungsbeteckning (01) Övriga uppgifter	
				M5123-903011		PLTGBIL 903 MT			01 1
				M5190-903211		PVRBTGBIL 9032 MT			01 3
				M5180-903311		RAPTGBIL 9033 MT			01 5
									01 7
001	1	1	1			CYLINDERLOCK,K		LAGERHÅLLS EJ	62
001A	1	1	1	F7050-418204		.CYLINDERLOCK	B	VOLVO-418204	01
002	8	8	8	F7050-415266		..VENTILSTYRNING	C	VOLVO-415266	01
003	1	1	1	F7050-418466		..VATTENFÖRDELNRÖR	C	VATTENFÖRDELNINGSRÖR	03
003								VOLVO-418466	01
004	2	2	2			..EXPANSIONSPLUGG	C	VOLVO-463903	01
004								D35	62
005	1	1	1			..EXPANSIONSPLUGG	C	VOLVO-463904	01
005								D45	62
006	1	1	1	F7050-418768		.SLANGNIPPEL	B	VOLVO-418768	01
007	1	1	1	F7050-418771		.PACKNING	C	VOLVO-418771	01
008	2	2	2	M1406-053107		.SEXKANTSKRUV	B	SIS SMS1943 U6S 1/4UNC X 13,STÅL 8.8 FZB	03
008								VOLVO-955512	05
008									09
009	4	4	4	F7050-419368		.INLOPPSVENTIL	C	VOLVO-419368	01
010	4	4	4	F7050-419292		.AVGASVENTIL	C	VOLVO-419292	01
011	8	8	8	F7050-403717		.VENTILFJÄDER	B	VOLVO-403717	01
012	8	8	8	F7050-415273		.BRICKA	C	VOLVO-415273	01
013	16	16	16	F7050-415035		.LÅS	C	VOLVO-415035	01
013								VENTILKNASTER	62
014	8	8	8	F7050-415424		.SKYDDSRING	C	VOLVO-415424	01
015	4	4	4	F7050-418206		.LAGERBOCK	C	VOLVO-418206	01
016	4	4	4	F7050-191689		.SEXKANTSKRUV	C	VOLVO-191689	01
017	1	1	1	F7050-418305		.VIPPARMSAXEL,K	C	VOLVO-418305	01
018	2	2	2	F7050-955083		..HATTPLUGG	C	VOLVO-955083	01
019	4	4	4	F7050-418298		.VIPPARM,K	C	VOLVO-418298	01
019								VÄNSTER	62
020	4	4	4	F7050-418297		..BUSSNING	C	VOLVO-418297	01
021	4	4	4	F7050-418286		..JUSTERSKRUV	C	VOLVO-418286	01
022	4	4	4	M1497-116302		..SEXKANTMUTTER	B	SIS SMS1990 U6M 5/16UNF STÅL 8 FZB	03
022								VOLVO-955847	09
023	4	4	4	F7050-418301		.VIPPARM,K	C	VOLVO-418301	01
023								HÖGER	62
024	4	4	4	F7050-418297		..BUSSNING	C	VOLVO-418297	01
025	4	4	4	F7050-418286		..JUSTERSKRUV	C	VOLVO-418286	01
026	4	4	4	M1497-116302		..SEXKANTMUTTER	B	SIS SMS1990 U6M 5/16UNF STÅL 8 FZB	03
026								VOLVO-955847	09
027	3	3	3	F7050-418426		.DISTANSFJÄDER	C	VOLVO-418426	01
028	2	2	2	F7050-411140		.DISTANSFJÄDER	C	VOLVO-411140	01
029	2	2	2	M1172-111124		.SPÄRRING SGA 22	B	SIS SMS1581 SGA 22	03
029								VOLVO-914456	09

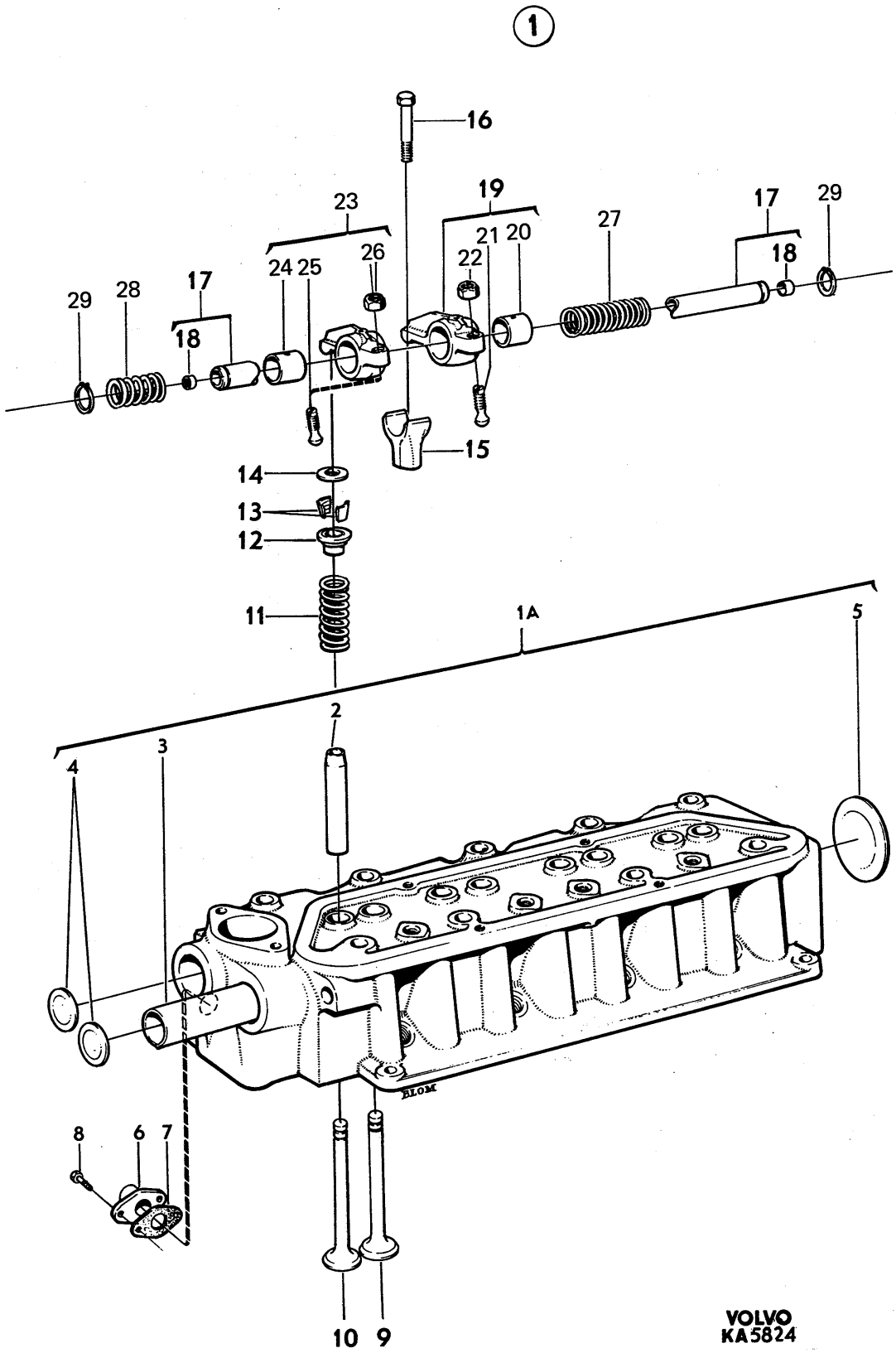

VOLVO
KA5824

PERSONLASTTERRÄNGBIL 903 MT (M5123-903011)
MOTOR SMÖRJSYSTEM

Kod 4001

Pos	Antal 1	2	3	Förrådsbeteckning	K	Förrådsbenämning	B-kod	Ursprungsbeteckning (01) Övriga uppgifter	
				M5123-903111		PLTGBIL 903 MT			01 1
				M5190-903211		PVRBTGBIL 9032 MT			01 3
				M5180-903311		RAPTGBIL 9033 MT			01 5
									01 7
001	1	1	1			SMÖRJSYSTEM,K			01
002	1	1	1	F7050-418280		.OLJEPUMP,K	C	VOLVO-418280	01
003	1	1	1			..HUS		LAGERHÄLLS EJ	62
004	2	2	2	F7050-018130		..BUSSNING	C	VOLVO-18130	01
005	1	1	1	F7050-418283		..KUGGHJUL,K	C	VOLVO-418283	01
006	1	1	1	F7050-418296		..KUGGHJUL	C	VOLVO-418296	01
007	1	1	1	F7050-400605		..KULA	C	VOLVO-400605	01
008	1	1	1			..FJÄDER	C	VOLVO-430161	01
009	1	1	1	F7050-418287		..LOCK	B	VOLVO-418287	01
010	4	4	4	M1406-053110		..SEXKANTSKRUV	B	SIS SMS1943 U6S 1/4UNC X 19,STÅL 8.8	03
010								FZB	05
010								VOLVO-955513	09
011	4	4	4	M1170-112156		..BRICKA BRB	B	SIS SMS70 BRB 6,7X14 FZB	03
011								VOLVO-955893	09
012	1	1	1	F7050-418288		..SIL	C	VOLVO-418288	01
013	1	1	1	F7050-418289		..LÅSTRÅD	C	VOLVO-418289	01
014	2	2	2	M1406-053153		.SEXKANTSKRUV	B	SIS SMS1943 U6S 5/16UNC X 22,STÅL 8.8	03
014								FZB	05
014								VOLVO-940135	09
015	2	2	2	M1171-826165		.VÄGBRICKA 8,4MM	B	DNA -DIN137B-8 FZB	01
015								VOLVO-941907	09
016	1	1	1	F7050-418277		.DRIVHJUL,K	C	VOLVO-418277	01
017	1	1	1	F7050-418251		.BUSSNING	C	VOLVO-418251	01
018	1	1	1			.TRYCKRÖR	C	VOLVO-419539	01
019	2	2	2	F7050-418360		.GUMMIRING	C	VOLVO-418360	01
020	1	1	1	F7050-418643		.OLJEMÄTSTICKA	C	VOLVO-418643	01
021	1	1	1	F7050-418645		.RÖR	C	VOLVO-418645	01
022	1	1	1	F7050-418432		.OLJEFILTER	C	VOLVO-418432	01
023	1	1	1	F7050-418440		.NIPPEL	C	VOLVO-418440	01
024	1	1	1	F7050-418516		.OLJESUMP	C	VOLVO-418516	01
025	1	1	1			.PACKNING	C	VOLVO-463587	01
026	1	1	1	F7050-190798		.PROPP	C	VOLVO-190798	01
027	1	1	1	M1536-301830		.TÄTNINGSBRICKA	B	KOPPARBRICKA 19,3X26X2MM,GL	05
027								VOLVO-18818	09
028	1	1	1	F7050-418692		.VISARE	B	VOLVO-418692	01
028								FÖR TÄNDINSTÄLLNING	62
029	3	3	3	M1406-053150		.SEXKANTSKRUV	B	SIS SMS1943 U6S 5/16UNC X 16,STÅL 8.8	03
029								FZB	05
029								VOLVO-955523	09
030	3	3	3	M1171-826165		.VÄGBRICKA 8,4MM	B	DNA -DIN137B-8 FZB	01
030								VOLVO-941907	09
031	15	15	15	F7050-942624		.FLÄNSSKRUV	C	VOLVO-942624	01

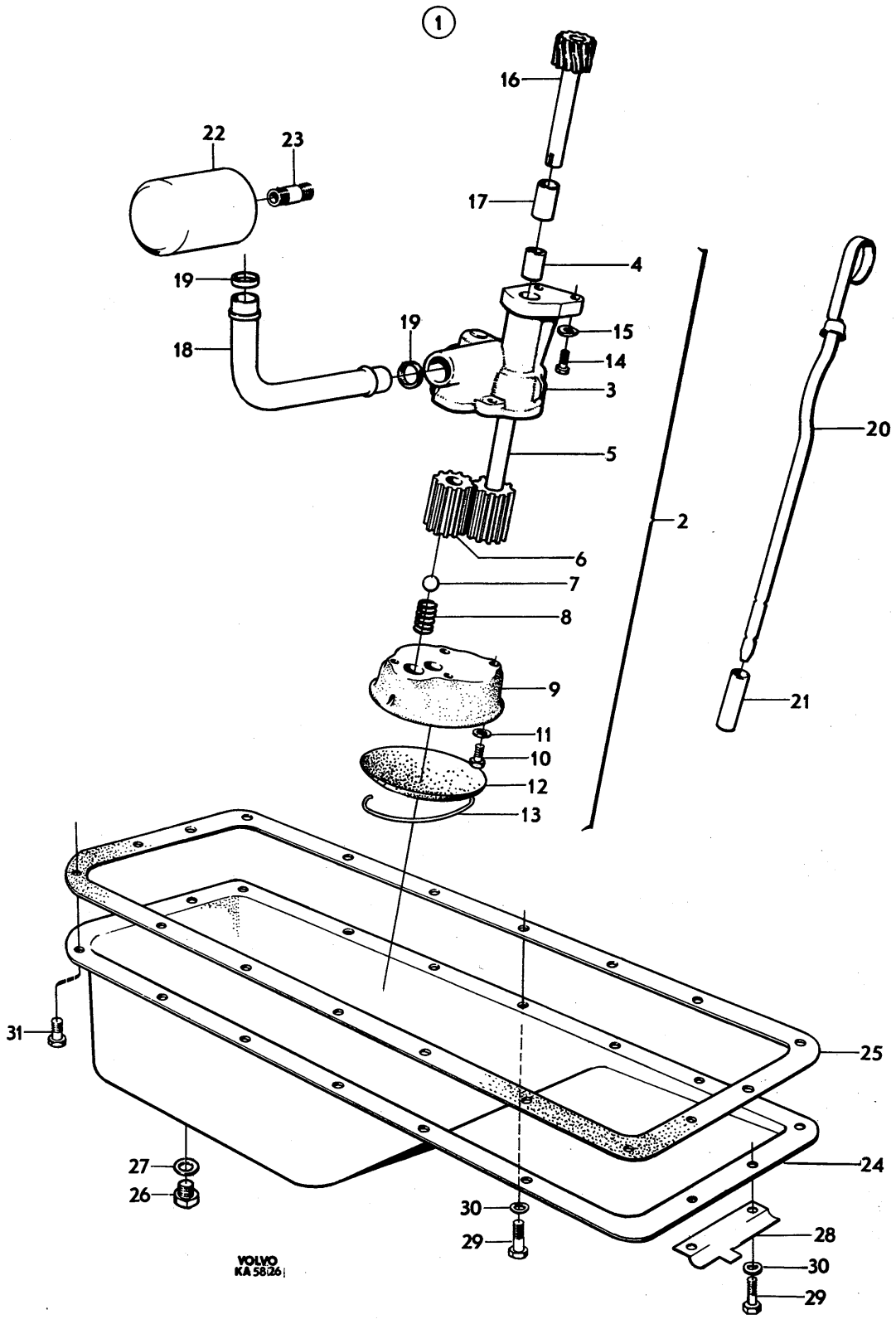
1
16
22
23
17
4
19
19
15
18
14
3
20
5
2
6
7
8
9
21
11
10
12
13
31
25
27
24
26
30
28
29
30
29
VOLVO
KA 58126

GRUPP 01B
KYLSYSTEM

INNEHÅLLSFÖRTECKNING

	BILD
KYLSYSTEM	007

PERSONLASTTERRÄNGBIL 903 MT (M5123-903011)
KYLSYSTEM

Kod 4001

Pos	Antal 1	2	3	Förrådsbeteckning	K	Förrådsbenämning	B-kod	Ursprungsbeteckning (01) Övriga uppgifter	
				M5123-903011		PLTGBIL 903 MT			01 1
				M5190-903211		PVRBTGBIL 9032 MT			01 3
				M5180-903311		RAPTGBIL 9033 MT			01 5
									01 7
001	1	1	1			KYLSYSTEM,K			01
002	1	1	1	F7050-418327		.VATTENPUMP,K	C	VOLVO-418327	01
003	1	1	1	F7050-418330		..SKOVELHJUL	C	VOLVO-418330	01
004	1	1	1			..TÄTNING	C	VOLVO-460839	01
005	1	1	1			..AXEL,K		MED LAGER OCH AVKASTARRING.LAGERHÅLLS EJ	62
006	1	1	1	F7050-415058		..LÄSTRÅD	C	VOLVO-415058	01
007	1	1	1			..NAV	C	VOLVO-462640	01
008	1	1	1	F7050-418655		.GUMMITÄTNING	C	VOLVO-418655	01
009	1	1	1	F7050-418657		.GUMMITÄTNING	C	VOLVO-418657	01
010	1	1	1	F7050-418333		.PACKNING	C	VOLVO-418333	01
011	2	2	2	F7050-190524		.SEXKANTSKRUV	C	U6S 5/16UNC X 28,6,STÅL 8.8 FZB	05
011								VOLVO-190524	01
012	2	2	2	M1406-053161		.SEXKANTSKRUV	B	SIS SMS1943 U6S 5/16UNC X 45,STÅL 8.8	03
012								FZB	05
012								VOLVO-940161	09
013	4	4	4	M1171-826165		.VÄGBRICKA 8,4MM	B	DNA -DIN137B-8 FZB	01
013								VOLVO-941907	09
014	1	1	1			.REMSKIVA	C	VOLVO-461181	01
015	1	1	1	F7050-662206		.FLÄKT	B	VOLVO-662206	01
016	4	4	4	M1406-053151		.SEXKANTSKRUV	B	SIS SMS1943 U6S 5/16UNC X 19,STÅL 8.8	03
016								FZB	05
016								VOLVO-955524	09
017	4	4	4	M1171-122165		.FJÄDERBRICKA FBB	B	SIS SMS84 FBB 8,2 FZB	03
017								VOLVO-955921	09
018	1	1	1			.KILREM		SE BILD 057 POS 99	62
019	1	1	1			.TERMOSTAT	C	VOLVO-273458	01
020	1	1	1	F7050-418361		.PACKNING	C	VOLVO-418361	01
021	1	1	1	F7050-418325		.VATTENAVLOPPSRÖR	C	VOLVO-418325	01
022	2	2	2	M1406-053153		.SEXKANTSKRUV	B	SIS SMS1943 U6S 5/16UNC X 22,STÅL 8.8	03
022								FZB	05
022								VOLVO-940135	09
023	2	2	2	M1171-826165		.VÄGBRICKA 8,4MM	B	DNA -DIN137B-8 FZB	01
023								VOLVO-941907	09
024	1	1		F7050-418334		.VATTENTILLOPPSRÖR	C	VOLVO-418334	01
025			1	F7050-418729		.VATTENTILLOPPSRÖR	B	VOLVO-418729	01
026	1	1	1	F7050-418326		.TÄTNINGSRING	C	VOLVO-418326	01
027	1	1		M1406-053162		.SEXKANTSKRUV	B	SIS SMS1943 U6S 5/16UNC X 51,STÅL 8.8	03
027								FZB	05
027								VOLVO-955526	09
028			1			.SEXKANTSKRUV		SE BILD 001 POS 13	62
029	1	1	1	F7050-663031		.KYLARSLANG	B	VOLVO-663031	01
030	1	1	1	F7050-634968		.KYLARSLANG	B	VOLVO-634968	01
031	1	1	1	F7050-634047		.KYLARSLANG	C	VOLVO-634047	01
032	6	6	6	M1150-110010		.SLANGKLÄMMA 38MM	B	SIS SMS2298-38	03
032								FÖR SLANG 26-38MM	05
032								ELLER LIKV	62
033	1	1	1	F7050-252092		.KYLARELEMENT,K	B	VOLVO-252092	01
034	1	1	1	F7050-082745		.AVTAPPNINGSKRAN	C	VOLVO-82745	01
035	1	1	1	F3510-001897		.KYLARLOCK	C	GMC -846740	01
035								DELAC-846740	09
035								VOLVO-87842	09
036	ER	ER	ER			.PLASTSLANG 7MM	C	DI7MM ENHET M	05
036								VOLVO-192618	01
036								ERF LÄNGD 590MM	62
037	2	2	2	F7050-951190		.KLAMMER	C	DI3/8TUM	05
037								VOLVO-951190	01
038	1	1	1	M1436-477308		.KRYSSPÅRSKRUV	B	URX 10UNC X 1/2TUM,STÅL 4.8 FZB	05
038								VOLVO-950021	09
039	1	1	1	M1171-122146		.FJÄDERBRICKA FBB	B	SIS SMS84 FBB 5,1 FZB	03
039								VOLVO-955918	09
040	1	1	1	M1496-133309		.SEXKANTMUTTER	B	U6M 10UNC,STÅL 8 FZB	05
040								VOLVO-940092	09

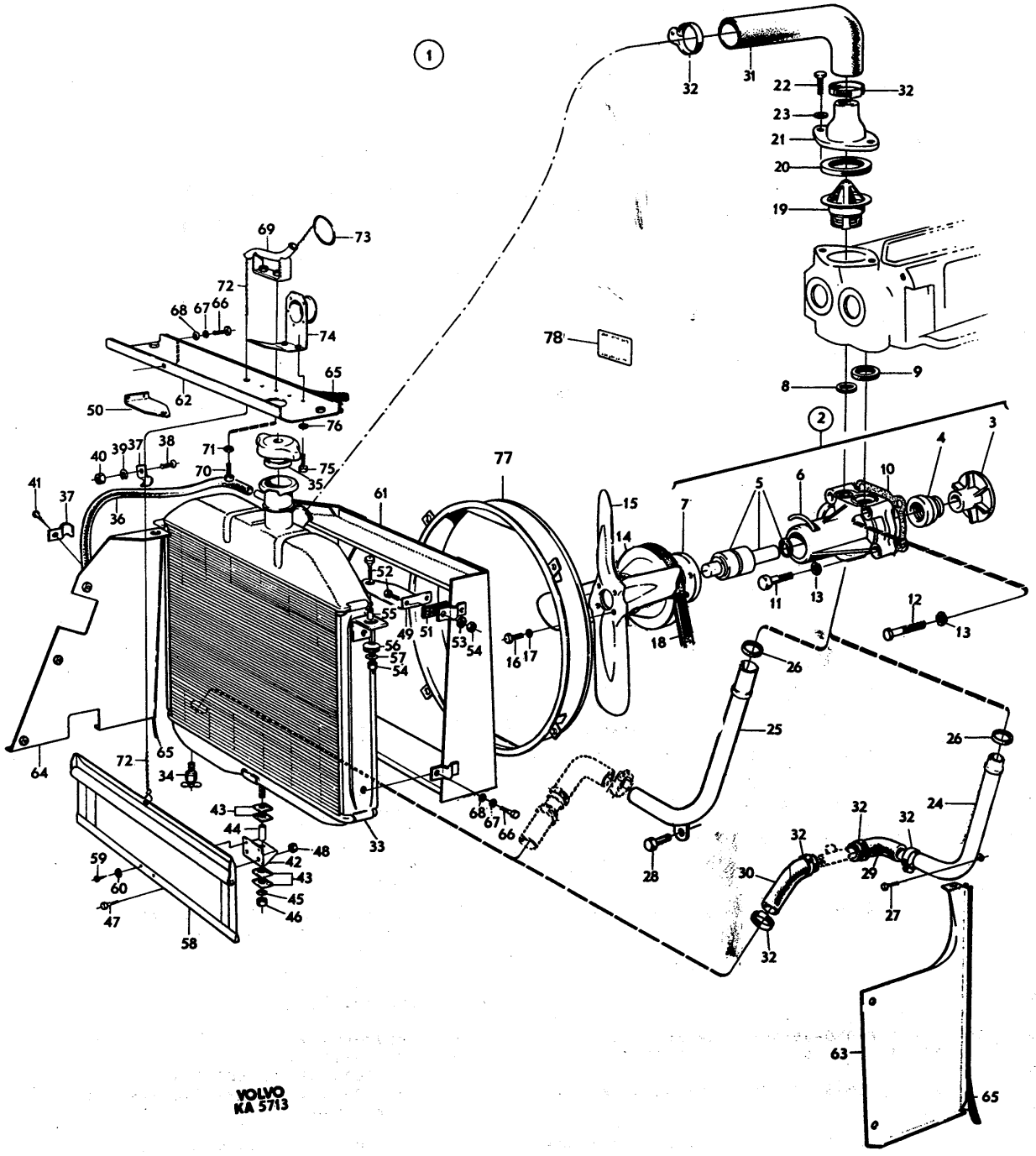
VOLVO
KA 5713

PERSONLASTTERRÄNGBIL 903 MT (M5123-903011)
KYLSYSTEM

Kod
4001

Pos	Antal 1	2	3	Förrådsbeteckning	K	Förrådsbenämning	B-kod	Ursprungsbeteckning (01) Övriga uppgifter	
041	1	1	1	M1479-229340		.PLÅTSKRUV	B	SIS SMS1757 RXS B8X9,5 YTHÄRDAT STÅL	03
041								FZB D4,22MM	05
041								VOLVO-955126	09
042	1	1	1	F7050-633668		.FÄSTE	C	VOLVO-633668	01
043	4	4	4	F7050-081052		.GUMMIMELLANLÄGG	C	VOLVO-81052	01
044	1	1	1	F7050-634049		.DISTANSHYLSA	C	VOLVO-634049	01
045	1	1	1	F7050-190763		.BRICKA	C	VOLVO-190763	01
046	1	1	1	M1496-107103		.SEXKANTMUTTER	C	LÅSMUTTER 3/8UNC,STÅL D80 FZEL LÅG,TYP	03
046								HUGLOCK	05
047	2	2	2	M1406-053191		.SEXKANTSKRUV	B	SIS SMS1943 U6S 3/8UNC X 19,STÅL 8.8	03
047								FZB	05
047								VOLVO-955534	09
048	2	2	2	M1496-107103		.SEXKANTMUTTER	C	LÅSMUTTER 3/8UNC,STÅL D80 FZEL LÅG,TYP	03
048								HUGLOCK	05
049	1	1	1	F7050-633557		.STAG V	C	VOLVO-633557	01
050	1	1	1	F7050-633558		.STAG H	C	VOLVO-633558	01
051	2	2	2	F7050-633559		.GUMMIMELLANLÄGG	C	VOLVO-633559	01
052	6	6	6	M1406-053194		.SEXKANTSKRUV	B	SIS SMS1943 U6S 3/8UNC X 25,STÅL 8.8	03
052								FZB	05
052								VOLVO-940115	09
053	4	4	4	F7050-192342		.BRICKA	C	SPEC RVB 10,5X28X3	05
053								VOLVO-192342	01
054	6	6	6	M1496-107103		.SEXKANTMUTTER	C	LÅSMUTTER 3/8UNC,STÅL D80 FZEL LÅG,TYP	03
054								HUGLOCK	05
055	2	2	2	F7050-663497		.HYLSA	C	VOLVO-663497	01
056	2	2	2			.GUMMIBUSSNING	C	VOLVO-673989	01
057	2	2	2	M1170-112173		.BRICKA BRB	B	SIS SMS70 BRB 10,5X22 FZB	03 1
057								VOLVO-960148	09 1
058	1	1	1	F7050-634225		.KYLARGARDIN	C	VOLVO-634225	01
059	2	2	2	F7050-192400		.SKRUV	C	HK 810X16	05
059								VOLVO-192400	01
060	2	2	2	F7050-960138		.BRICKA	C	SPEC RVB 5,2X18X1,5	05
060								VOLVO-960138	01
061	1	1	1	F7050-634212		.FLÄKTKÅPA	B	VOLVO-634212	01
062	1	1	1	F7050-634180		.SKÄRMPLÅT ÖVRE	B	VOLVO-634180	01
063	1	1	1	F7050-634182		.SKÄRMPLÅT V	B	VOLVO-634182	01
064	1	1	1	F7050-634184		.SKÄRMPLÅT H	B	VOLVO-634184	01
065	3	3	3	F7050-634735		.TÄTNINGSLIST	C	VOLVO-634735	01
066	17	17	17	M1406-053107		.SEXKANTSKRUV	B	SIS SMS1943 U6S 1/4UNC X 13,STÅL 8.8	03
066								FZB	05
066								VOLVO-955512	09
067	17	17	17	M1171-122156		.FJÄDERBRICKA FBB	B	SIS SMS84 FBB 6,5 FZB	03
067								VOLVO-955920	09
068	17	17	17	M1170-714908		.BRICKA 6,5X22X2MM	C	STÅL FZB	05
068								VOLVO-192041	09
069	1	1	1	F7050-634227		.STYRRÖR,K	C	VOLVO-634227	01
070	2	2	2	M1436-477335		.KRYSSPÅRSKRUV	C	URX 12UNC X 1/2TUM,STÅL 4.8 FZB	05
070								VOLVO-950033	09
071	2	2	2	M1171-152146		.LÅSBRICKA 5,3MM	C	INVÄNDIG GLES TANDNING,FZB	05
071								DNA -DIN6797J-5,3 FZB	01
071								VOLVO-955947	09
072	1	1	1	F7050-329032		.KEDJA		L600MM SVETSAD	05
072								VOLVO-329032	01
072								LAGERHÅLLS EJ	62
073	1	1	1	F7050-088495		.RING	C	VOLVO-88495	01
074	1	1	1	F7050-634708		.KONSOL,K	B	VOLVO-634708	01
074								FÖR FÖRGASARLUFTLEDNING	62
075	2	2	2	M1436-477335		.KRYSSPÅRSKRUV	B	URX 12UNC X 1/2TUM,STÅL 4.8 FZB	05
075								VOLVO-950033	09
076	2	2	2	M1171-152146		.LÅSBRICKA 5,3MM	C	INVÄNDIG GLES TANDNING,FZB	05
076								DNA -DIN6797J-5,3 FZB	01
076								VOLVO-955947	09
077	1	1	1	F7050-634219		.FLÄKTTRUMMA	C	VOLVO-634219	01
078	1	1	1	F1034-001910		.SKYLT NR 141	B	KYLSYSTEMETS AVTAPPNING	05
078								TF -F1034-001910	01

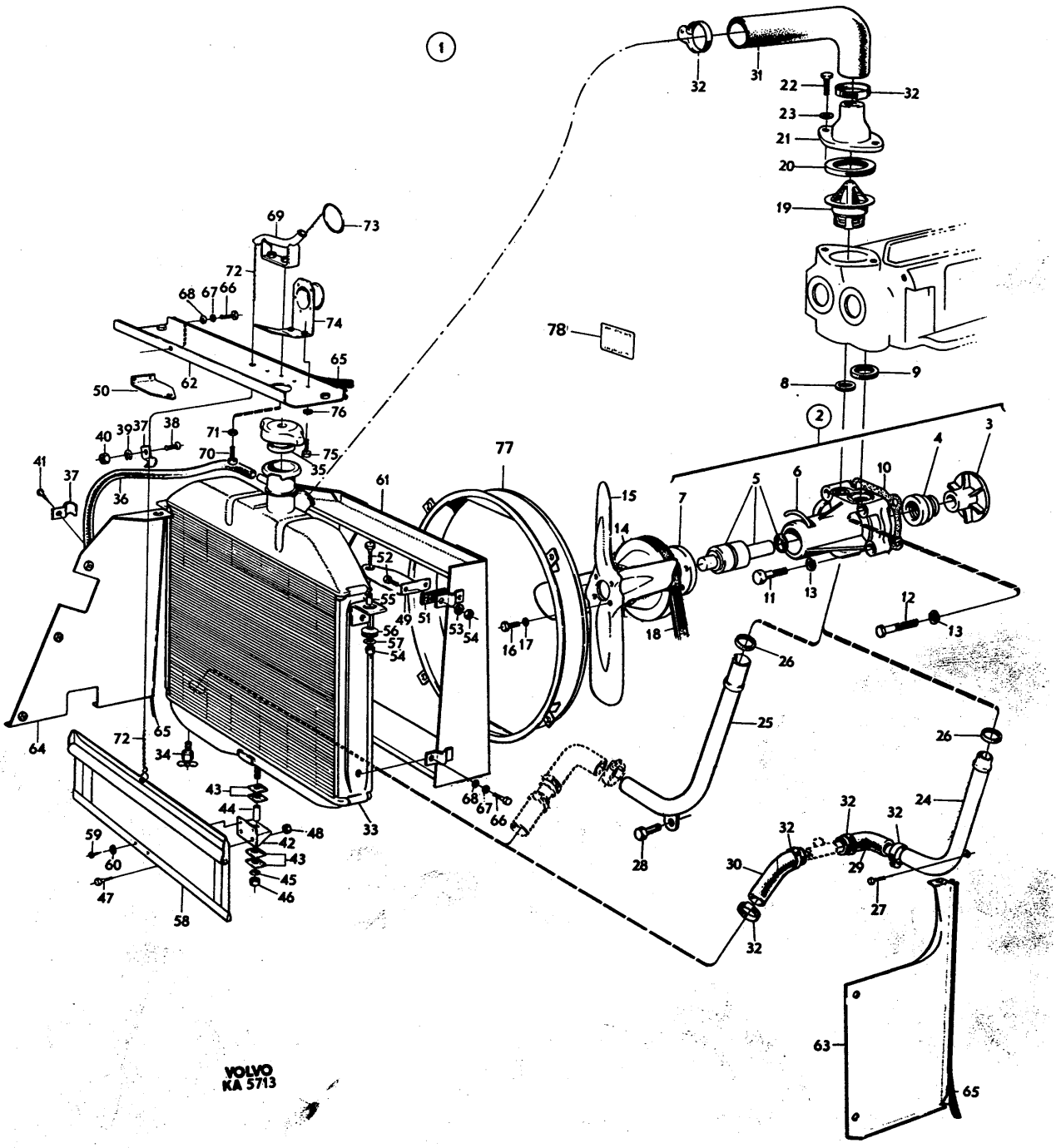
VOLVO
KA 5713

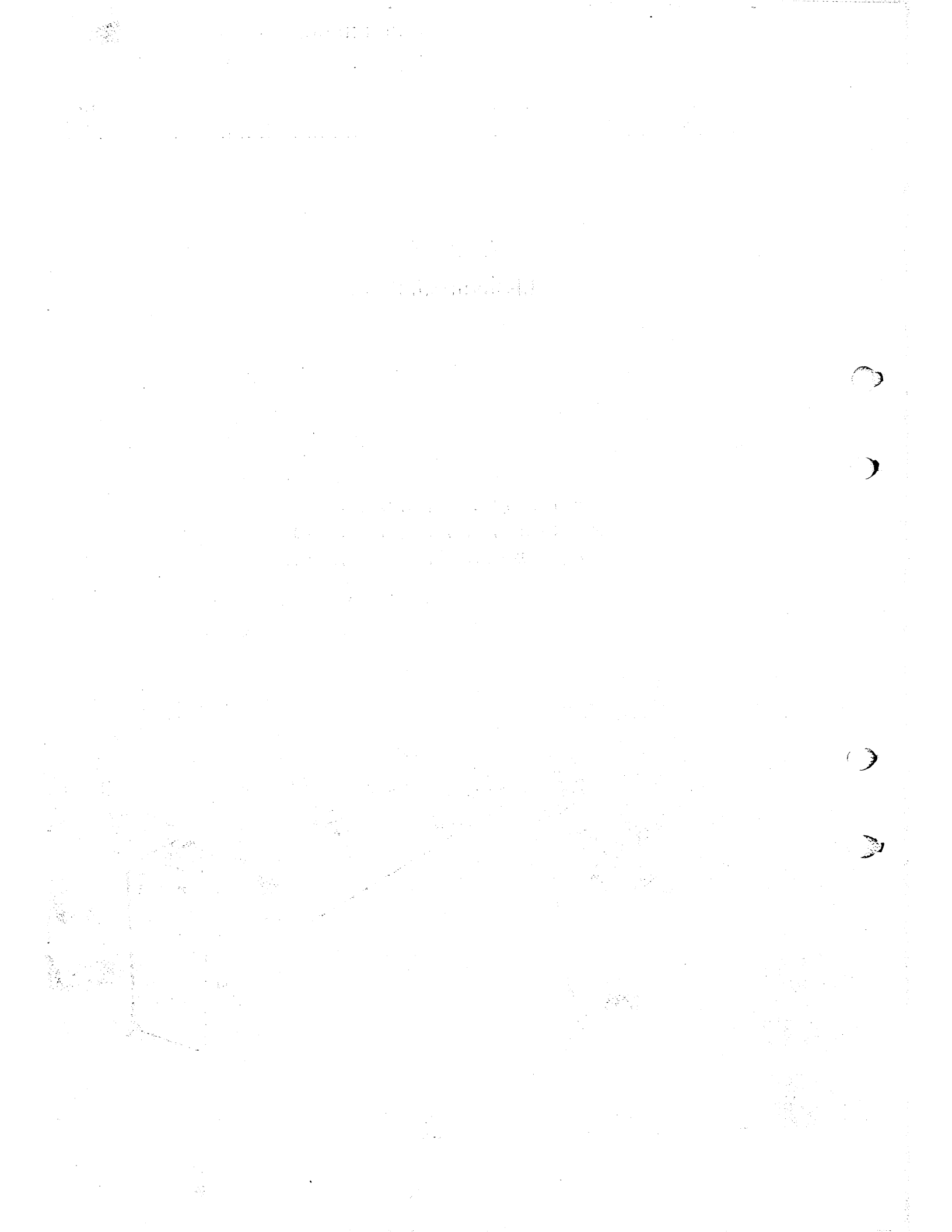

GRUPP 01C
BRÄNSLESYSTEM

INNEHÅLLSFÖRTECKNING

	BILD
BRÄNSLESYSTEM,K	008
FÖRGASARE	009
BRÄNSLEPUMP	010

PERSONLASTTERRÄNGBIL 903 MT (M5123-903011)
BRÄNSLESYSTEM

Kod 4001

Pos	Antal 1	2	3	Förrådsbeteckning	K	Förrådsbenämning	B-kod	Ursprungsbeteckning (01) Övriga uppgifter	
				M5123-903011		PLTGBIL 903 MT			01 1
				M5190-903211		PVRBTGBIL 9032 MT			01 3
				M5180-903311		RAPTGBIL 9033 MT			01 5
									01 7
001	1	1	1			BRÄNSLESYSTEM,K			01
002	1	1	1	F7050-260047		.BRÄNSLETANK	C	VOLVO-260047	01
003	1	1	1	F7050-191026		..PROPP	C	SEXKANTPROPP 1/8-27NPTF,STÅL	05
003								VOLVO-191026	01
004	1	1	1	F7050-639024		.ARMATUR	C	VOLVO-639024	01
005	1	1	1	F7050-089865		.PACKNING	C	VOLVO-89865	01
006	5	5	5	M1436-477308		.KRYSSPÅRSKRUV	B	URX 10UNC X 1/2TUM,STÅL 4.8 FZB	05
006								VOLVO-950021	09
007	5	5	5	F7050-120150		.BLYBRICKA	C	VOLVO-120150	01
008	1	1	1	M1171-152136		.LÅSBRICKA 4,3MM	C	INVÄNDIG GLES TANDNING,FZB	05
008								DNA -DIN6797J-4,3 FZB	01
008								VOLVO-955945	09
009	1	1		F7050-631352		.LOCK	B	VOLVO-631352	01 1
009								FÖR TANKARMATUR	62 1
009			1	F7050-637352		.LOCK	B	VOLVO-637352	01 3
009								FÖR TANKARMATUR	62 3
010	4	4	4	M1436-476107		.KRYSSPÅRSKRUV	B	SIS SMS1965 URX 1/4UNC X 13,STÅL 4.8	03
010								FZB	05
010								VOLVO-950045	09
011	4	4	4	M1171-152156		.LÅSBRICKA 6,5MM	C	UTF ENL DIN6797J-6,5 FZB	03
011								INVÄNDIG GLES TANDNING FZB	05
011								VOLVO-940155	09
012	1	1	1	F7050-636972		.GUMMISLANG	C	VOLVO-636972	01
013	2	2	2	M1150-115010		.SLANGKLÄMMA 65MM	B	SIS SMS2298-65	03
013								FÖR SLANG 50-65MM	05
013								ELLER LIKV	62
013								VOLVO-951797	09
014	1	1	1	F7050-631602		.PÅFYLLNINGSRÖR,K	C	VOLVO-631602	01
015	1	1	1	M1406-053150		.SEXKANTSKRUV	B	SIS SMS1943 U6S 5/16UNC X 16,STÅL 8.8	03
015								FZB	05
015								VOLVO-955523	09
016	2	2	2	M1406-053153		.SEXKANTSKRUV	B	SIS SMS1943 U6S 5/16UNC X 22,STÅL 8.8	03
016								FZB	05
016								VOLVO-940135	09
017	2	2	2	M1496-116302		.SEXKANTMUTTER	B	SIS SMS1989 U6M 5/16UNC STÅL 8 FZB	03
017								VOLVO-955826	09
018	5	5	5	F7050-191172		.BRICKA	C	SPEC RKB 8,4X20X2,5	05
018								VOLVO-191172	01
019	3	3	3	M1171-122165		.FJÄDERBRICKA FBB	B	SIS SMS84 FBB 8,2 FZB	03
019								VOLVO-955921	09
020	1	1	1	F7050-662463		.TANKLOCK	B	VOLVO-662463	01
021	1	1	1	F7050-016335		..PACKNING	C	VOLVO-16335	01
022	1	1	1	F7050-313705		.KEDJA	C	ENHET M	05
022								VOLVO-313705	01
022								LÄNGD 160MM	62
023	1	1	1	F7050-321191		.FJÄDER	C	VOLVO-321191	01
024	1	1	1	M1479-229223		.PLÅTSKRUV	B	UTF ENL SMS1757 RXS B4X8 YTHÄRDAT STÅL	03
024								FZB D2,9MM	05
024								VOLVO-955114	09
025	ER	ER	ER			.GUMMISLANG	C	DI9,5MM ENHET M	05
025								VOLVO-943706	01
025								ERF LÄNGD 670MM	62
026	1	1	1	F7050-633661		.GUMMIKRAGE	B	VOLVO-633661	01
027	1	1	1	F7050-633662		.SKENA	C	VOLVO-633662	01
028	2	2	2	M1436-477308		.KRYSSPÅRSKRUV	B	URX 10UNC X 1/2TUM,STÅL 4.8 FZB	05
028								VOLVO-950021	09
029	2	2	2	M1496-133309		.SEXKANTMUTTER	B	U6M 10UNC,STÅL 8 FZB	05
029								VOLVO-940092	09
030	6	6	6	M1406-053157		.SEXKANTSKRUV	B	SIS SMS1943 U6S 5/16UNC X 32,STÅL 8.8	03
030								FZB	05
030								VOLVO-940159	09
031	6	6	6	M1171-152164		.LÅSBRICKA 8,2MM	C	INVÄNDIG GLES TANDNING,FZB	03
031								DNA -DIN6797J-8,2 FZB	01
031								VOLVO-955949	09

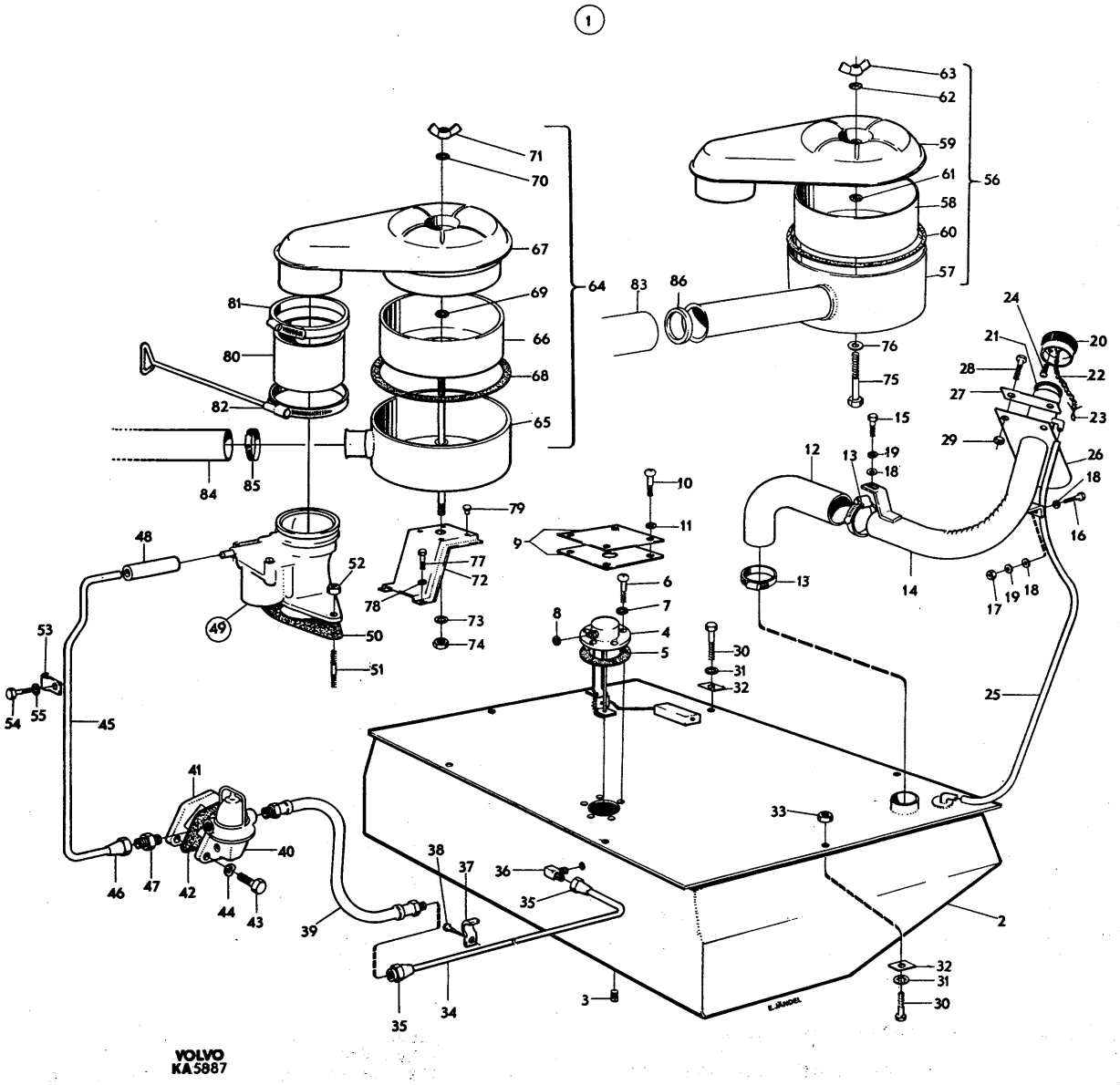
1
VOLVO
KA5887

PERSONLASTTERRÄNGBIL 903 MT (M5123-903011)
BRÄNSLESYSTEM

Kod 4001

Pos	Antal 1	Antal 2	Antal 3	Förrådsbeteckning	K	Förrådsbenämning	B-kod	Ursprungsbeteckning (01) Övriga uppgifter		
032	6	6	6	F7050-942436		.UNDERLÄGGSBRICKA		VOLVO-942436		01
032								LAGERHÅLLS EJ		62
033	2	2	2	M1496-116302		.SEXKANTMUTTER	B	SIS SMS1989 U6M 5/16UNC STÅL 8 FZB		03
033								VOLVO-955826		09
034	ER	ER	ER	F7050-954315		.BUNDYRÖR 5/16TUM	C	ENHET	M	05
034								VOLVO-954315		01
034								ERF LÄNG 2020MM	1)	62
035	2	2	2	F7050-954322		.ÖVERFALLSMUTTER	C	VOLVO-954322		01
035								1/2UNF		62
036	1	1	1	F7050-954343		.VINKELSTYCKE	C	VOLVO-954343		01
037	3	3	3	F7050-951189		.KLAMMER	C	VOLVO-951189		01
038	3	3	3	M1479-229410		.PLÅTSKRUV	B	SIS SMS1757 RXS B10X13 YTHÄRDAT STÅL		03
038								FZB D4,8MM		05
038								VOLVO-955138		09
039	1	1	1	F7050-064757		.BRÄNSLESLANG	C	VOLVO-64757		01
040	1	1	1			.BRÄNSLEPUMP,K		INGÅENDE DETALJER SE BILD 010		62
041	1	1	1			.MELLANLÄGG	C	VOLVO-460678		01
042	2	2	2	F7050-061830		.PACKNING	C	VOLVO-61830		01
043	2	2	2	F7050-190524		.SEXKANTSKRUV	C	U6S 5/16UNC X 28,6,STÅL 8.8 FZB		05
043								VOLVO-190524		01
044	2	2	2	M1171-826165		.VÄGBRICKA 8,4MM	B	DNA -DIN137B-8 FZB		01
044								VOLVO-941907		09
045	ER	ER	ER	F7050-954314		.BUNDYRÖR 1/4TUM	C	ENHET	M	05
045								VOLVO-954314		01
045								ERF LÄNGD 515MM	1)	62
046	1	1	1	F7050-954321		.ÖVERFALLSMUTTER	C	7/16UNF STÅL FZB,FÖR DY1/47UM		05
046								VOLVO-954321		01
047	1	1	1	M1703-358809		.SEXKANTNIPPEL	C	UTV GÄNGA NPTF1/8-27 -7/16-20UNF,AV MSG		05
047								VOLVO-954335		01
048	ER	ER	ER	M1027-851582		.GUMMISLANG 5,2X10,2	C	NITRILGUMMI 70SHORE SVART ENHET	M	05
048								GUT -4999-5,2X10,2		01
048								ERF LÄNGD 60MM		62
048								VOLVO-192034		09
049	1	1	1			.FÖRGASARE,K		INGÅENDE DETALJER SE BILD 009		62
050	1	1	1	F7050-418549		.PACKNING	C	VOLVO-418549		01
051	2	2	2			.PINNSKRUV		SE BILD 001 POS 52		62
052	2	2	2	M1496-116302		.SEXKANTMUTTER	B	SIS SMS1989 U6M 5/16UNC STÅL 8 FZB		03
052								VOLVO-955826		09
053	1	1	1	F7050-418610		.KLAMMER	C	VOLVO-418610		01
054	1	1	1	M1406-053188		.SEXKANTSKRUV	B	SIS SMS1943 U6S 3/8UNC X 13,STÅL 8.8		03
054								FZB		05
054								VOLVO-940098		09
055	1	1	1	M1170-112171		.BRICKA BRB	B	SIS SMS70 BRB 10X18 FZB		03
055								VOLVO-940097		09
056	1	1		F3510-002661		.LUFTFILTER,K	C	GMC -7969237		01
056								TIDIGARE UTF		62
056								VOLVO-636943		09
056								DELAC-7969237		09
057	1	1				..HUS		LAGERHÅLLS EJ		62
058	1	1				..OLJEBEHÅLLARE		LAGERHÅLLS EJ		62
059	1	1				..LOCK M FILTER		LAGERHÅLLS EJ		62
060	1	1		F7050-637649		..PACKNING	C	VOLVO-637649		01
061	1	1		F2002-000025		..PACKNING	C	DELAC-7223811		01
061								VOLVO-73610		09
062	1	1		F2002-000024		..PACKNING	C	DELAC-1521476		01
062								VOLVO-73609		09
063	1	1		M1496-306101		..VINGMUTTER	B	SIS SMS1938 UVM 1/4UNC STÅL 4 FZB		03
063								VOLVO-956903		09
064	1	1	1			.LUFTFILTER,K	C	GMC -E/AC1844-B		01
064								SENARE UTF		62
064								VOLVO-637591		09
064								DELAC-E/AC1844-B		09
065	1	1	1			..HUS		LAGERHÅLLS EJ		62
066	1	1	1			..OLJEBEHÅLLARE		LAGERHÅLLS EJ		62
067	1	1	1			..LOCK M FILTER		LAGERHÅLLS EJ		62
068	1	1	1	F7050-637649		..PACKNING	C	VOLVO-637649		01
069	1	1	1	F2002-000025		..PACKNING	C	DELAC-7223811		01
069								VOLVO-73610		09

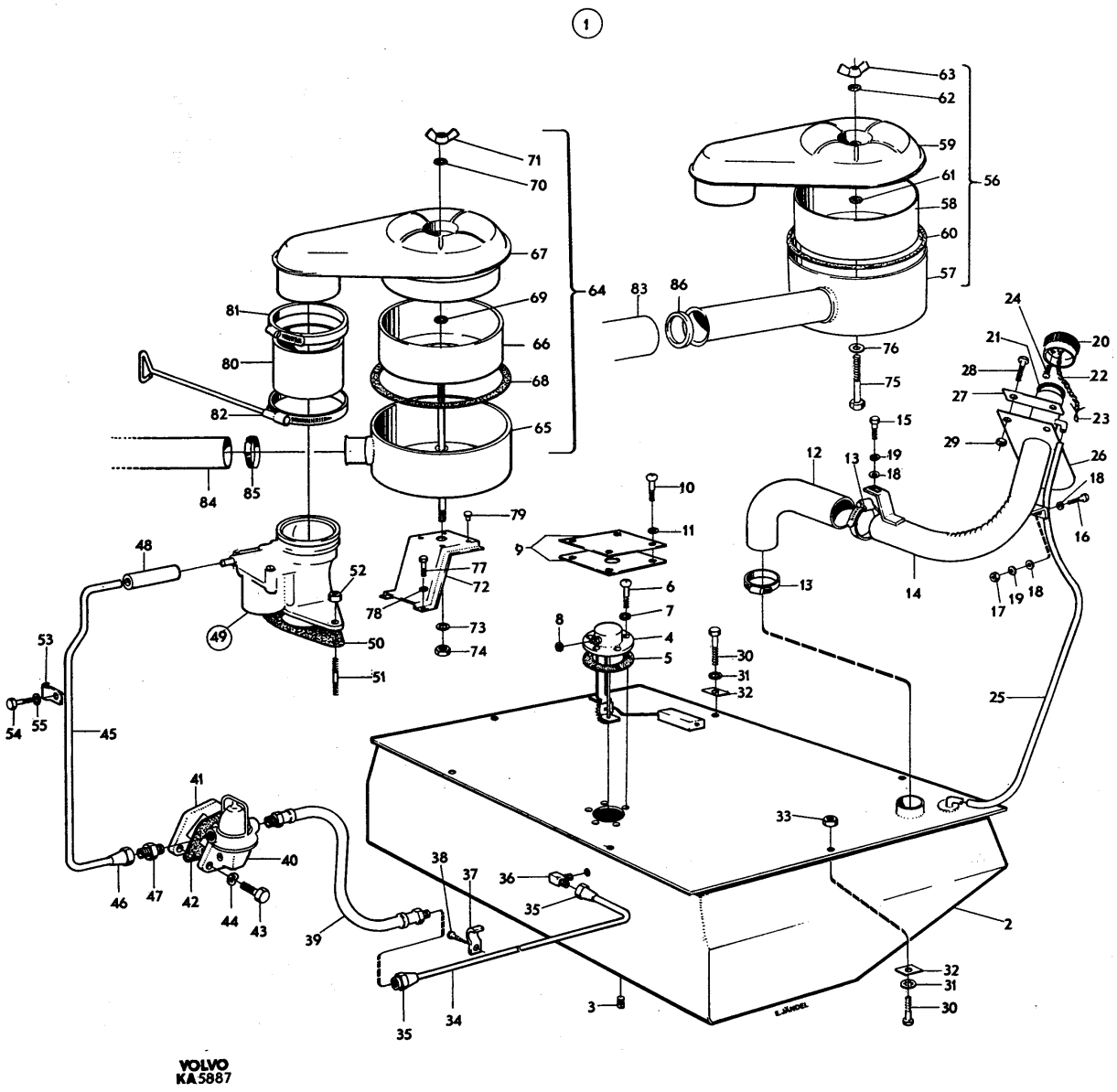
1
VOLVO
KA5887

PERSONLASTTERRÄNGBIL 903 MT (M5123-903011)
BRÄNSLESYSTEM

Kod 4001

Pos	Antal 1	Antal 2	Antal 3	Förrådsbeteckning	K	Förrådsbenämning	B-kod	Ursprungsbeteckning (01) Övriga uppgifter	
070	1	1	1	F2002-000024		..PACKNING	C	DELAC-1521476	01
070								VOLVO-73609	09
071	1	1	1	M1496-306101		..VINGMUTTER	B	SIS SMS1938 UVM 1/4UNC STÅL 4 FZB	03
071								VOLVO-956903	09
072	1	1	1	F7050-634318		.KONSOL	B	VOLVO-634318	01
073	1	1	1	M1170-112165		.BRICKA BRB	B	SIS SMS70 BRB 8,4X16 FZB	03
073								FR O M CHASSI NR 5575	62
073								VOLVO-955894	09
074	1	1	1	M1497-106102		.SEXKANTMUTTER	C	LÅSMUTTER MED NYLONINLÄGG 5/16UNF,STÅL	03
074								D80 FZEL LÄG,TYP NYLOCK ELLER LIKV	05
074								FR O M CHASSI NR 5575	62
074								VOLVO-950383	09
075	1	1		M1407-053151		.SEXKANTSKRUV	B	SIS SMS1944 U6S 5/16UNF X 19,STÅL 8.8	03
075								FZB	05
075								T O M CHASSI NR 5574	62
075								VOLVO-955656	09
076	1	1		M1171-122165		.FJÄDERBRICKA FBB	B	SIS SMS84 FBB 8,2 FZB	03
076								T O M CHASSI NR 5574	62
076								VOLVO-955921	09
077	2	2	2	M1406-053150		.SEXKANTSKRUV	B	SIS SMS1943 U6S 5/16UNC X 16,STÅL 8.8	03
077								FZB	05
077								VOLVO-955523	09
078	2	2	2	M1171-122165		.FJÄDERBRICKA FBB	B	SIS SMS84 FBB 8,2 FZB	03
078								VOLVO-955921	09
079	4	4	4	F7050-082429		.GUMMIKNOPP	C	VOLVO-82429	01
080	1	1	1	F7050-634320		.SLANG	C	VOLVO-634320	01
081	1	1	1	M1150-116010		.SLANGKLÄMMA 75MM	B	SIS SMS2298-75	03
081								FÖR SLANG 58-75MM	05
081								ELLER LIKV	62
081								VOLVO-951798	09
082	1	1	1	F7050-636980		.SLANGKLÄMMA	C	VOLVO-636980	01
082								MED SKRUVANORDNING	62
083	ER	ER		F7050-192574		.SPIRALSLANG 60MM	C	ENHET M	05
083								VOLVO-192574	01
083								ERF LÄNGD 450MM	62
083								T O M CHASSI NR 5574	63
084	ER	ER	ER	F7050-192574		.SPIRALSLANG 60MM	C	ENHET M	05
084								VOLVO-192574	01
084								ERF LÄNGD 650MM	62
084								FR O M CHASSI 5575	63
085	1	1	1	M1150-115010		.SLANGKLÄMMA 65MM	B	SIS SMS2298-65	03
085								FÖR SLANG 50-65MM	05
085								ELLER LIKV	62
085								VOLVO-951797	09
086	1	1		F7050-634321		.RING	C	VOLVO-634321	01
086								T O M CHASSI NR 5574	62
901	1) LAGERFÖRS I LÄNGDER OM 15FOT (4572MM)								62

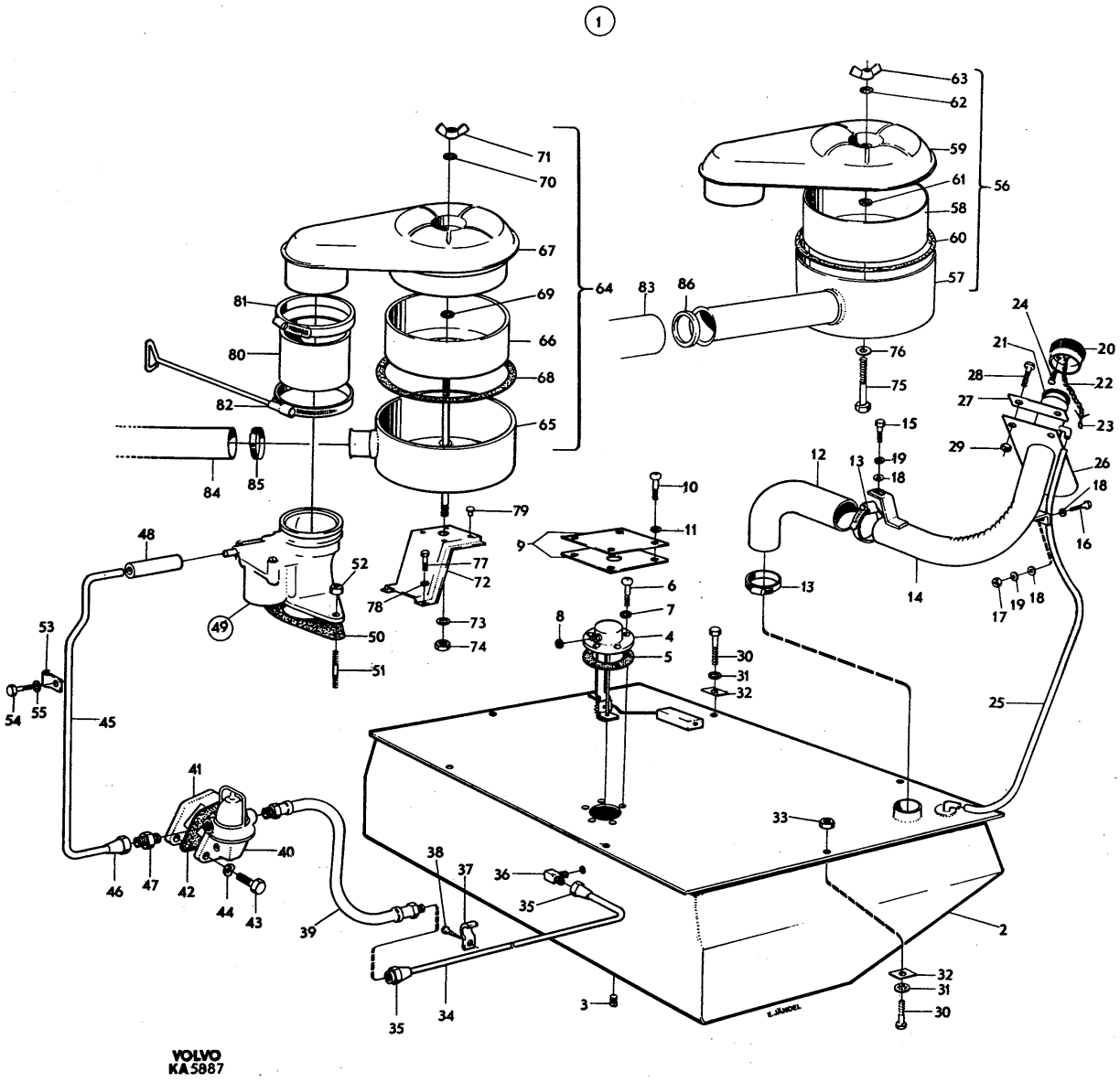
1
VOLVO
KA5887

PERSONLASTTERRÄNGBIL 903 MT (M5123-903011) Kod 4001
BRÄNSLESYSTEM FÖRGASARE

Pos	Antal 1	2	3	Förrådsbeteckning	K	Förrådsbenämning	B-kod	Ursprungsbeteckning (01) Övriga uppgifter	
				M5123-903011		PLTGBIL 903 MT			01 1
				M5190-903211		PVRBTGBIL 9032 MT			01 3
				M5180-903311		RAPTGBIL 9033 MT			01 5
									01 7
001	1	1	1	F7402-000034		FÖRGASARE,K	C	ZENCA-C1757 1)	01
001								VOLVO-237128	09
002	1	1	1			.FÖRGASARHUS		LAGERHALLS EJ	62
003	1	1	1	F7402-000061		.PACKNING	C	ZENCA-016396	01
003								VOLVO-71916	09
004	4	4	4	M1479-213118		.DRIVSKRUV	B	SIS SMS1549 KDS NR 0X3 YTHÄRDAT STÅL FM	03
004								D1,9MM	05
004								VOLVO-950885	09
004								ZENCA-06825	09
005	1	1	1	F7402-000060		.PACKNING	C	ZENCA-016395	01
005								VOLVO-71917	09
006	2	2	2	M1479-213118		.DRIVSKRUV	B	SIS SMS1549 KDS NR 0X3 YTHÄRDAT STÅL FM	03
006								D1,9MM	05
006								VOLVO-950885	09
006								ZENCA-06825	09
007	1	1	1	F7402-000090		.LUFTSPJÄLLAXEL	C	ZENCA-020435	01
007								VOLVO-237149	09
008	1	1	1	F7402-000081		.BRICKA	C	ZENCA-018697	01
008								VOLVO-237150	09
009	1	1	1	F7402-000084		.FJÄDER	C	ZENCA-019406	01
009								VOLVO-237151	09
010	1	1	1	F7402-000052		.LUFTSPJÄLLSKIVA	C	ZENCA-016350	01
010								VOLVO-71920	09
011	2	2	2	F7402-000099		.SKRUV	C	ZENCA-16776	01
011								VOLVO-71890	09
012	1	1	1	F7402-000062		.GASSPJÄLLAXEL	C	ZENCA-016399	01
012								VOLVO-71921	09
013	1	1	1	F7402-000080		.GASSPJÄLLSKIVA	C	ZENCA-018227	01
013								VOLVO-237152	09
014	2	2	2	F7402-000043		.SKRUV	C	ZENCA-010350	01
014								VOLVO-71683	09
015	1	1	1	F7402-000070		.BRICKA	C	ZENCA-016786	01
015								VOLVO-237153	09
016	1	1	1	F7402-000067		.HÄVARM	C	ZENCA-016418	01
016								VOLVO-71924	09
017	1	1	1	F7402-000092		.JUSTERSKRUV	C	ZENCA-05923	01
017								VOLVO-71715	09
018	1	1	1	F7402-000091		.FJÄDER	C	ZENCA-04611	01
018								VOLVO-71716	09
019	1	1	1	F7050-017896		.BRICKA	C	VOLVO-17896	01
020	1	1	1	F7402-000076		.HÄVARM	C	ZENCA-017788	01
020								VOLVO-656695	09
021	1	1	1	M1171-152156		.LÅSBRICKA 6,5MM	C	UTF ENL DIN6797J-6,5 FZB	03
021								INVÄNDIG GLES TANDNING FZB	05
021								VOLVO-940155	09
022	1	1	1	F7402-000066		.MUTTER	C	ZENCA-016411	01
022								VOLVO-190481	09
023	1	1	1	F7402-000089		.STÖDARM	C	ZENCA-019460	01
023								VOLVO-237154	09
024	1	1	1	F7402-000044		.KLAMMER	C	ZENCA-010424	01
024								VOLVO-71927	09
025	1	1	1	M1430-476327		.KRYSSPÅRSKRUV	B	SIS SMS1969 MRX 5X12 STÅL 4.8 FZB	03
025								VOLVO-956076	09
026	1	1	1	M1171-152143		.LÅSBRICKA 5,1MM	C	INVÄNDIG GLES TANDNING,FZB	05
026								DNA -DIN6797J-5,1 FZB	01
026								VOLVO-955946	09
027	1	1	1	M1490-157314		.SEXKANTMUTTER	B	SIS SMS2175 M6M 5 STÅL 8 FZB	03
027								VOLVO-955780	09
027								ZENCA-08911	09
028	1	1	1	F7402-000038		.SKRUV	C	ZENCA-P17093	01
028								VOLVO-61641	09
029	1	1	1	M1171-152143		.LÅSBRICKA 5,1MM	C	INVÄNDIG GLES TANDNING,FZB	05
029								DNA -DIN6797J-5,1 FZB	01
029								VOLVO-955946	09

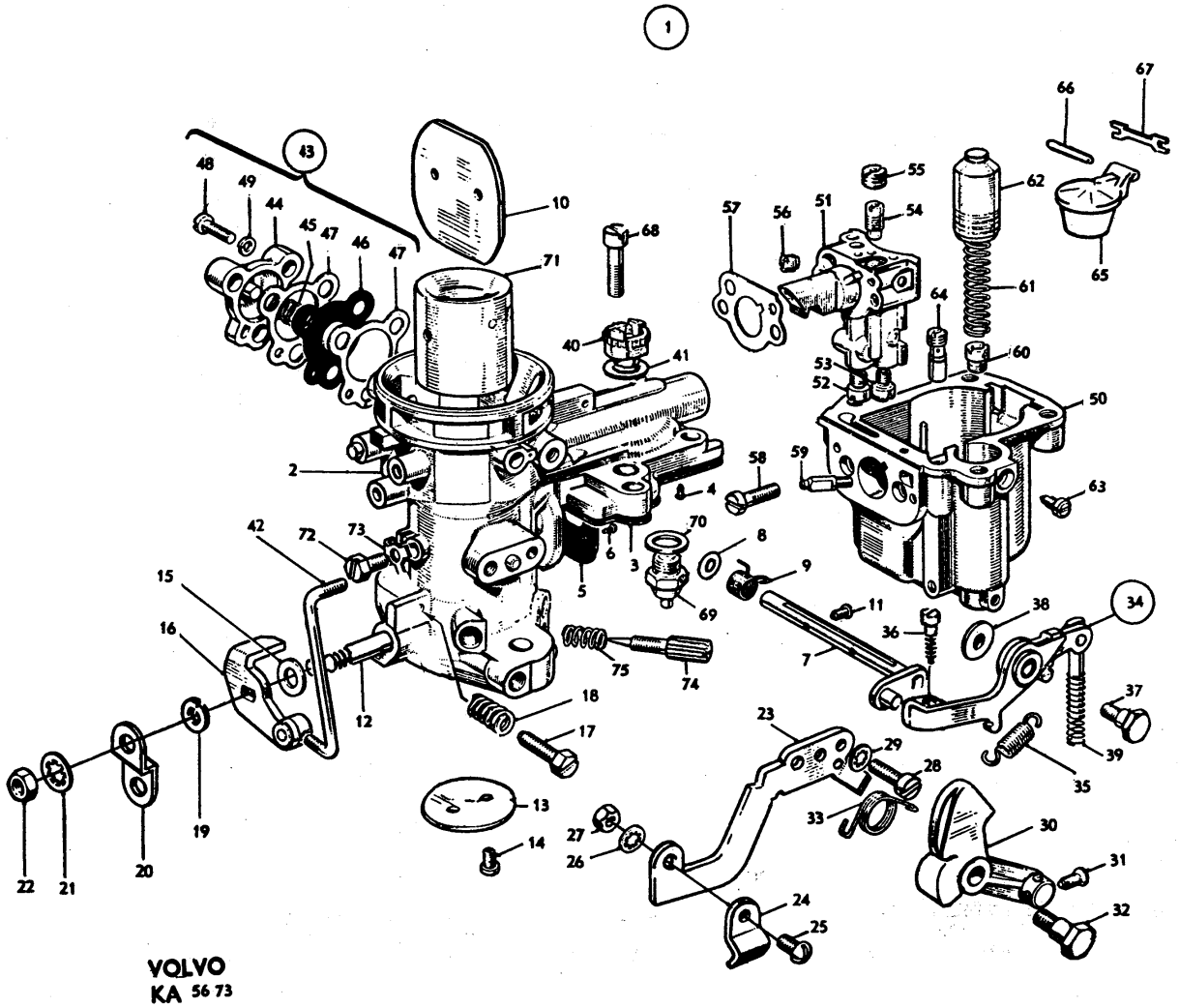

VOLVO
KA 56 73

PERSONLASTTERRÄNGBIL 903 MT (M5123-903011)
BRÄNSLESYSTEM FÖRGASARE

Kod 4001

Pos	Antal 1	2	3	Förråds-beteckning	K	Förrådsbenämning	B-kod	Ursprungsbeteckning (01) Övriga uppgifter	
030	1	1	1	F7402-000086		.HÄVARM	C	ZENCA-019418	01
030								VOLVO-237156	09
031	1	1	1	F7402-000094		.LÄSSKRUV	C	ZENCA-07949	01
031								VOLVO-71695	09
032	1	1	1	F7402-000051		.SKRUV	C	ZENCA-016247	01
032								VOLVO-71929	09
033	1	1	1	F7402-000068		.FJÄDER	C	ZENCA-016419	01
033								RETURFJÄDER	62
033								VOLVO-71930	09
034	1	1	1	F7402-000087		HÄVARM,K	C	ZENCA-019441	01
034								MED PUMPSTÄNG	62
034								VOLVO-237158	09
035	1	1	1	F7402-000082		..FJÄDER	C	ZENCA-018892	01
035								VOLVO-237159	09
036	1	1	1	F7402-000088		.SKRUV	C	ZENCA-019444	01
036								VOLVO-237157	09
037	1	1	1	F7402-000064		.SKRUV	C	ZENCA-016405	01
037								VOLVO-71934	09
038	1	1	1	F7402-000039		.BRICKA	C	ZENCA-010144	01
038								VOLVO-71709	09
039	1	1	1	F7402-000042		.FJÄDER	C	ZENCA-010339	01
039								FÖR PUMPSTÄNG	62
039								VOLVO-71708	09
040	1	1	1	F7402-000075		.HYLSA	C	ZENCA-017388	01
040								VOLVO-237026	09
041	1	1	1	F7402-000074		.PACKNING	C	ZENCA-017338	01
041								VOLVO-190967	09
042	1	1	1	F7402-000065		.LÄNKSTÄNG	C	ZENCA-016408	01
042								VOLVO-71936	09
043	1	1	1			.EKONOMIVENTIL,K		LAGERHÅLLS EJ	62
044	1	1	1	F7402-000057		..LOCK	C	ZENCA-016358	01
044								FÖR MEMBRAN	62
044								VOLVO-237160	09
045	1	1	1	F7402-000071		..FJÄDER	C	ZENCA-016818	01
045								FÖR MEMBRAN	62
045								VOLVO-71938	09
046	1	1	1			..MEMBRAN		LAGERHÅLLS EJ SE POS 76	62
047	2	2	2	F7402-000040		..PACKNING	C	ZENCA-010270	01
047								FÖR MEMBRAN	62
047								VOLVO-71689	09
048	3	3	3	F7402-000095		..SKRUV	C	ZENCA-07967	01
048								VOLVO-71686	09
049	3	3	3	M1171-122136		..FJÄDERBRICKA FBB	B	SIS SMS84 FBB 4,1 FZB	03
049								VOLVO-955917	09
050	1	1	1	F7402-000069		.FLOTTÖRHUS	C	ZENCA-016423	01
050								VOLVO-71939	09
051	1	1	1	F7402-000085		.BLANDNINGSKAMMARE	C	ZENCA-019408	01
051								VOLVO-237161	09
052	1	1	1	F7402-000045		.HUVUDMUNSTYCKE 117	C	ZENCA-012571/117	01
052								VOLVO-237163	09
053	1	1	1	F7402-000046		.KOMPMUNSTYCKE 115	C	KOMPENSATIONSMUNSTYCKE NR 115	05
053								ZENCA-012572/115	01
053								VOLVO-237164	09
054	1	1	1	F7402-000054		.TOMGÅNGSMUNSTYCKE	C	ZENCA-016354/70	01
054								NR 70	62
054								VOLVO-237165	09
055	1	1	1			.LUFTMUNSTYCKE	C	ZENCA-016355/50	01
055								NR 50	62
055								VOLVO-71944	09
056	1	1	1			.VENTILATIONSSKRUV	C	ZENCA-016353/1,2	01
056								VOLVO-237264	09
057	1	1	1	F7402-000063		.PACKNING	C	ZENCA-016400	01
057								VOLVO-71945	09
058	2	2	2	F7402-000096		.SKRUV	C	ZENCA-08303	01
058								VOLVO-71946	09
059	1	1	1			.ACCELERMUNSTYCKE	C	ACCELERATIONSMUNSTYCKE	05
059								ZENCA-016357/50	01
059								VOLVO-237193	09

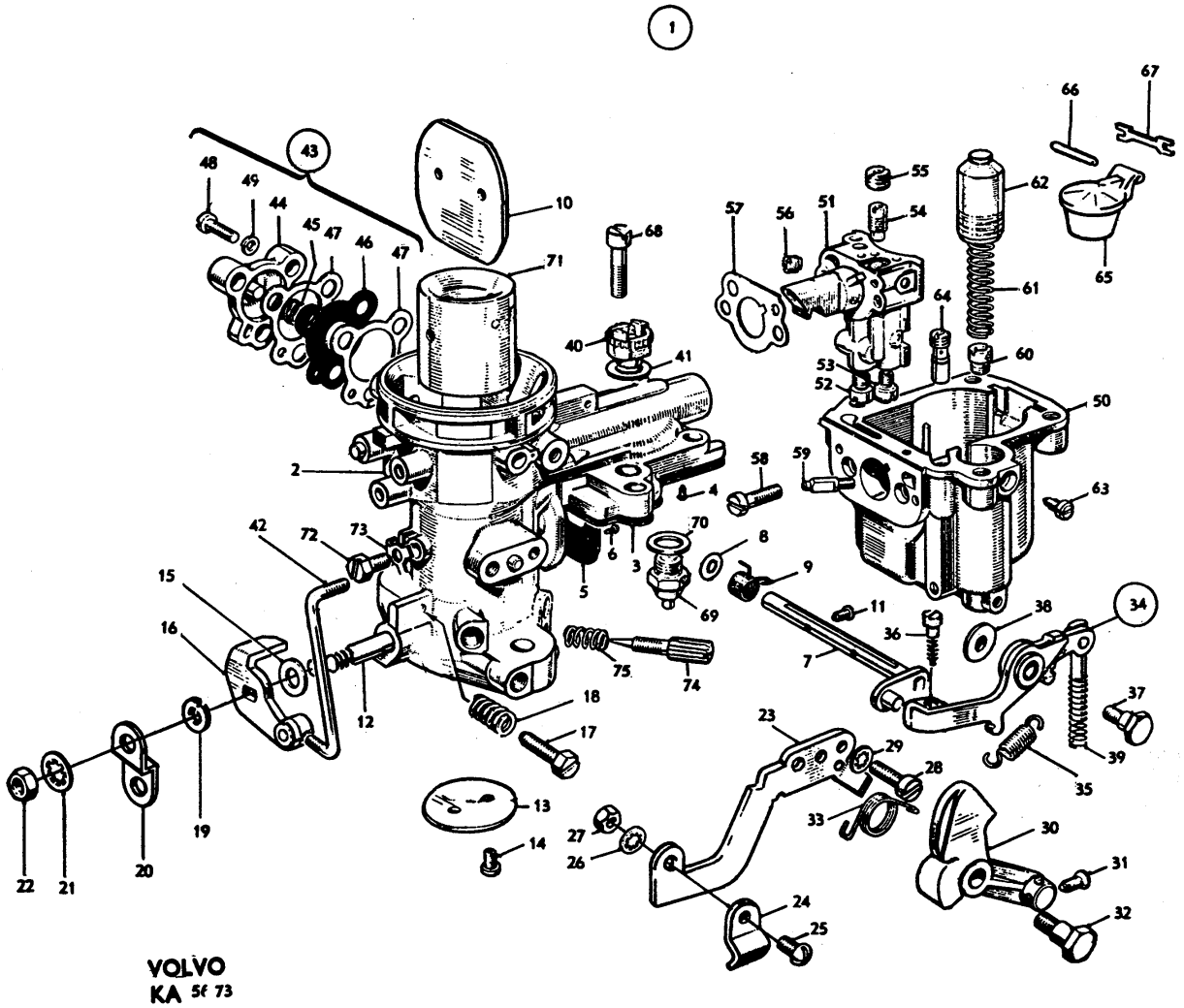
1
VOLVO
KA 5f 73

PERSONLASTTERRÄNGBIL 903 MT (M5123-903011) Kod
BRÄNSLESYSTEM FÖRGASARE 4001

Pos	Antal 1	2	3	Förrådsbeteckning	K	Förrådsbenämning	B-kod	Ursprungsbeteckning (01) Övriga uppgifter	
060	1	1	1	F7402-000059		.INLOPPSVENTIL	C	ZENCA-016365	01
060								VOLVO-71948	09
061	1	1	1	F7402-000041		.FJÄDER	C	ZENCA-010318	01
061								VOLVO-71726	09
062	1	1	1	F7402-000083		.KOLV	C	ZENCA-019032	01
062								PUMPKOLV	62
062								VOLVO-237100	09
063	1	1	1	F7402-000097		.STOPPSKRUV	C	ZENCA-08840	01
063								VOLVO-71727	09
064	1	1	1			.UTLOPPSVENTIL	C	ZENCA-019714	01
064								VOLVO-237194	09
065	1	1	1	F7402-000078		.FLOTTÖR	C	ZENCA-018092	01
065								VOLVO-237023	09
066	1	1	1	F7402-000073		.AXEL	C	ZENCA-017322	01
066								VOLVO-237024	09
067	1	1	1	F7402-000072		.BYGEL	C	ZENCA-017320	01
067								VOLVO-237025	09
068	4	4	4	F7402-000079		.SKRUV	C	ZENCA-018108	01
068								VOLVO-71951	09
069	1	1	1	F7402-000077		.NÅLVENTIL MED SÄTE	C	ZENCA-017811/1,75	01
069								VOLVO-237567	09
070	1	1	1	F7402-000098		.BRICKA	C	ZENCA-09619	01
070								FÖR NÅLVENTIL	62
070								VOLVO-120297	09
071	1	1	1	F7402-000058		.LUFTKONA	C	ZENCA-016359/30	01
071								VOLVO-237167	09
072	1	1	1	F7402-000049		.SKRUV	C	ZENCA-015522	01
072								CHOKESKRUV	62
072								VOLVO-71188	09
073	1	1	1	F7402-000048		.LÅSBRICKA	C	ZENCA-015462	01
073								VOLVO-71954	09
074	1	1	1	F7402-000037		.VOLYMSKRUV	C	ZENCA-L2033	01
074								LUFTREGLERINGSSKRUV	62
074								VOLVO-71955	09
075	1	1	1	F7402-000035		.FJÄDER	C	ZENCA-L1177	01
075								VOLVO-71956	09
076				F7402-000139		.MEMBRANSATS	C	MED FJÄDER OCH PACKNING	05
076								ZENCA-BP17333 Z	01
076								EJ AVBILDAD	62
076								VOLVO-237058	09

901 1) GENERALAGENT FÖR ZENCA-DETALJER/AUTOELEKTRISKA IMPORTEN AB, STOCKHOLM 62

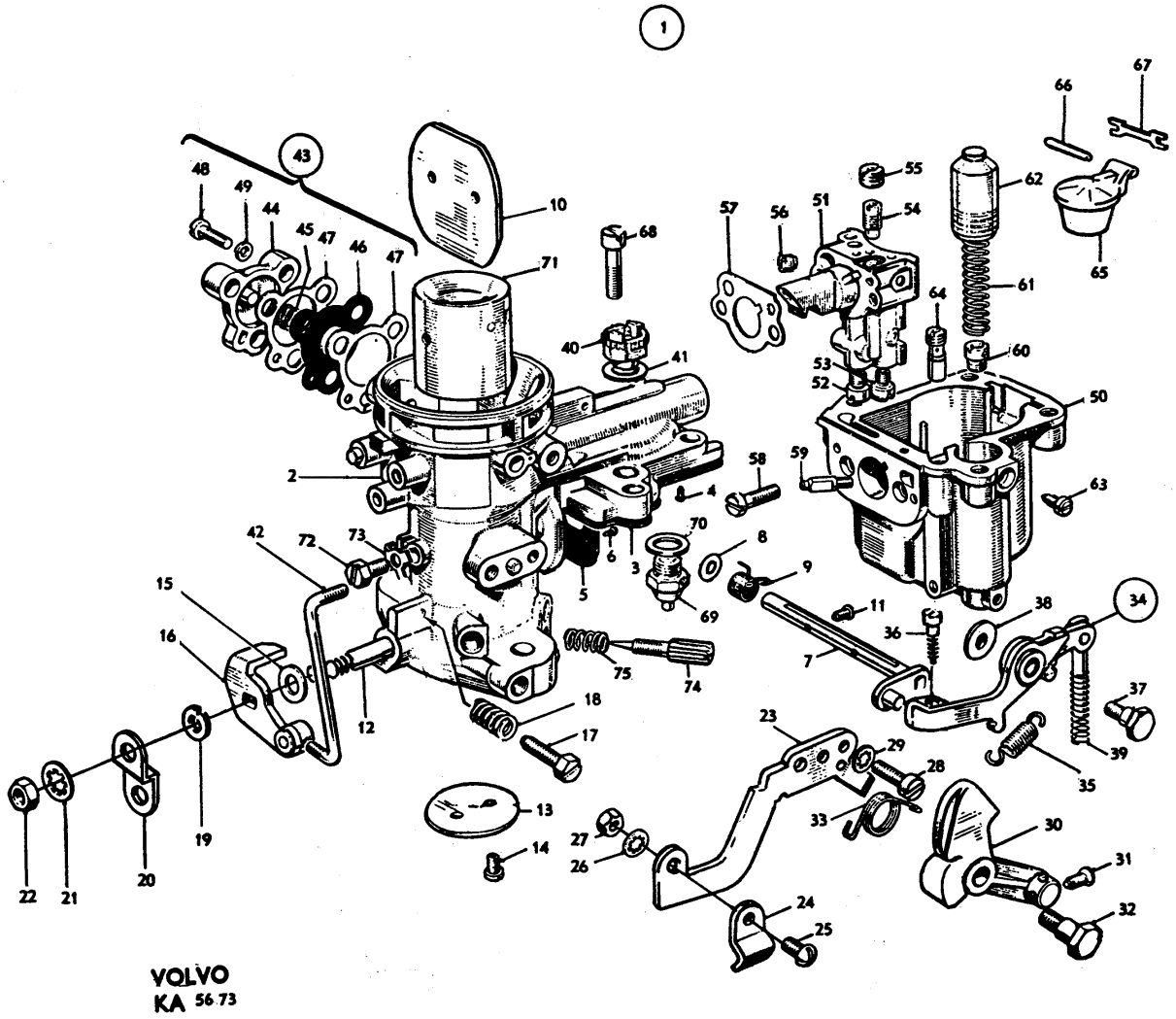
1
VOLVO
KA 56 73

PERSONLASTTERRÄNGBIL 903 MT (M5123-903011)
BRÄNSLESYSTEM BRÄNSLEPUMP

Kod 4001

Pos	Antal 1	2	3	Förrådsbeteckning	K	Förrådsbenämning	B-kod	Ursprungsbeteckning (01) Övriga uppgifter	
				M5123-903011		PLTGBIL 903 MT			01 1
				M5190-903211		PVRBTGBIL 9032 MT			01 3
				M5180-903311		RAPTGBIL 9033 MT			01 5
									01 7
001	1	1	1	F2002-000013		BRÄNSLEPUMP,K	C	DELAC-7950581 1)	01
001								VOLVO-234008	09
002	1	1	1	F2002-000005		.UNDERDEL		DELAC-1524422	01
002								LAGERHÅLLS EJ	62
002								VOLVO-73601	09
003	1	1	1	F2002-000014		.VIPPARM	C	DELAC-7950582	01
003								VOLVO-73602	09
004	1	1	1	F2002-000015		.AXEL	C	DELAC-856035	01
005	2	2	2	M1170-112153		.BRICKA BRB	C	SIS SMS70 BRB 6,4X12 FZB	03
005								VOLVO-955892	09
006	2	2	2	F2002-000018		.LÅSRING	C	DELAC-1524112	01
006								VOLVO-70498	09
007	1	1	1	F2002-000016		.FJÄDER	C	DELAC-856927	01
008	1	1	1	F2002-000017		.LÄNKARM	C	DELAC-856961	01
009	1	1	1	F2002-000008		.MEMBRAN		DELAC-1524628	01
009								LAGERHÅLLS EJ SE POS 24	62
010	1	1	1	F2002-000004		.FJÄDER		DELAC-1524013	01
010								LAGERHÅLLS EJ SE POS 24	62
010								VOLVO-61944	09
011	1	1	1	F2002-000019		.TÄTNINGSBRICKA	C	DELAC-1524261	01
012	1	1	1	F2002-000007		.HÅLLARE	C	DELAC-1524593	01
013	1	1	1	F2002-000006		.ÖVERDEL		DELAC-1524492	01
013								LAGERHÅLLS EJ	62
014	2	2	2	F2002-000010		.VENTIL	C	ERS DELAC-5591860	05
014								DELAC-5593866	01
014								VOLVO-73580	09
015	1	1	1	F2002-000009		.PACKNING	C	DELAC-1537404	01
015								VOLVO-73582	09
016	1	1	1	F3510-000311		.VENTILSÄTE	B	GMC -1521956	01
016								DELAC-1521956	09
016								VOLVO-73536	09
017	2	2	2	M1436-477248		.KRYSSPÅRSKRUV	B	URX 6UNC X 3/8TUM,STÅL 4.8 FZB	05
017								VOLVO-950003	09
017								DELAC-132696	09
018	1	1	1	F2002-000003		.SIL	C	DELAC-1523099	01
018								VOLVO-73537	09
019	1	1	1	F2002-000002		.GLASBEHÅLLARE	C	DELAC-1523094	01
019								VOLVO-73575	09
020	1	1	1	F2002-000012		.PACKNING	C	DELAC-5593404	01
020								VOLVO-190633	09
021	1	1	1	F2002-000011		.BYGEL	C	DELAC-5592046	01
021								VOLVO-73539	09
022	6	6	6	F2002-000020		.SPÅRSKRUV	C	DELAC-855493	01
022								VOLVO-192245	09
023	6	6	6	M1171-122146		.FJÄDERBRICKA FBB	B	SIS SMS84 FBB 5,1 FZB	03
023								VOLVO-955918	09
024	1	1	1	F3510-002606		MEMBRANSATS	C	F BENSINPUMP	05
024								GMC -1524507	01
024								EJ AVBILDAD	62
024								DELAC-1524507	09
025	1	1	1	F3510-002660		REPARATIONSSATS	C	F BENSINPUMP	05
025								GMC -1524994	01
025								EJ AVBILDAD	62
025								DELAC-1524994	09

901 1) GENERALAGENT FÖR DELAC-DETALJER/AB AGEBE,STOCKHOLM OCH MALMÖ

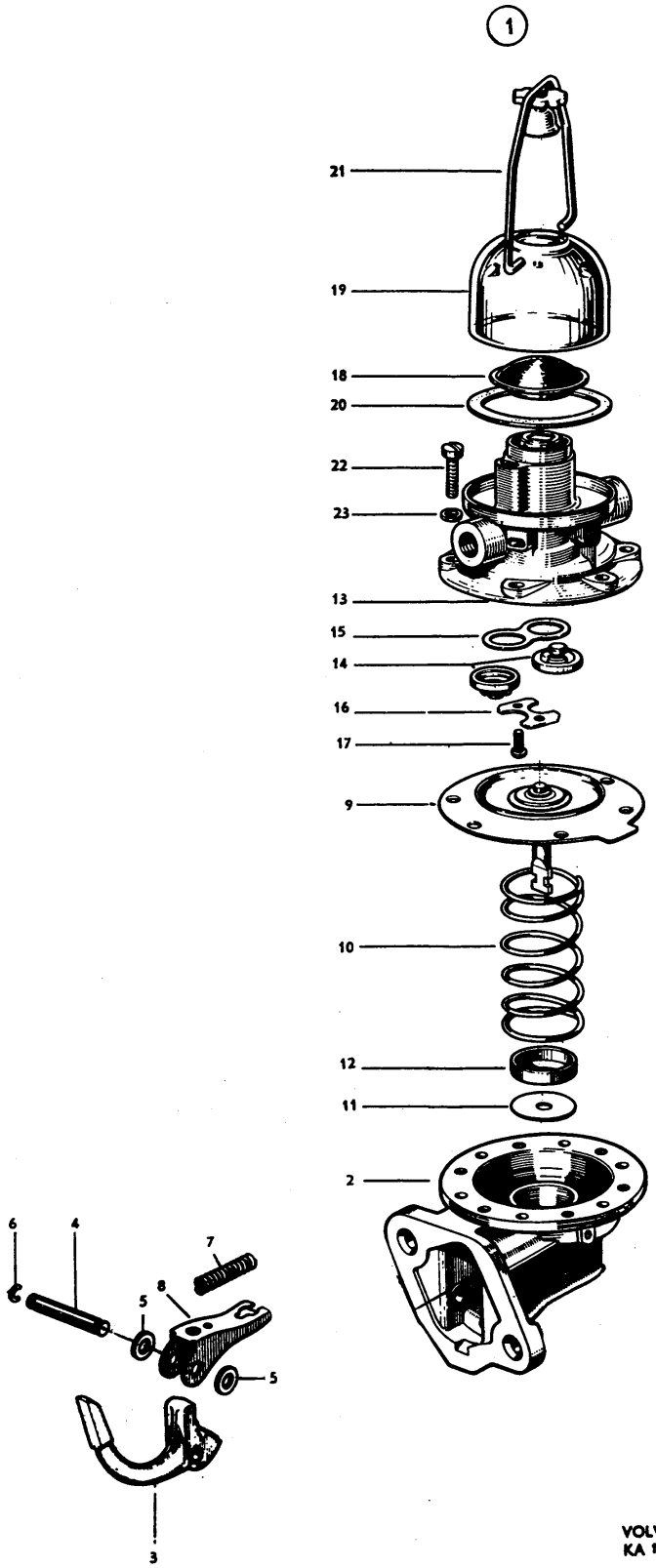
1
21
19
18
20
22
23
13
15
14
16
17
9
10
12
11
2
6
4
7
8
5
5
3

GRUPP 01D
AVGASSYSTEM

INNEHÅLLSFÖRTECKNING

	BILD
AVGASSYSTEM	011

PERSONLASTTERRÄNGBIL 903 MT (M5123-903011)
AVGASSYSTEM

Kod 4001

Pos	Antal 1	2	3	Förrådsbeteckning	K	Förrådsbenämning	B-kod	Ursprungsbeteckning (01) Övriga uppgifter	
				M5123-903011		PLTGBIL 903 MT			01 1
				M5190-903211		PVRBTGBIL 9032 MT			01 3
				M5180-903311		RAPTGBIL 9033 MT			01 5
									01 7
001	1	1	1			AVGASSYSTEM,K			01
002	1	1	1	F7050-633514		.UTBLÅSNINGSRÖR FRAM	C	VOLVO-633514	01
003	1	1	1	F7050-403546		.PACKNING	C	VOLVO-403546	01
004	2	2	2	M1466-142200		.PINNSKRUV	C	PS 3/8UNC X 40 STÅL,D80 FOS	05
004								VOLVO-953259	09
005	2	2	2			.MUTTER	C	VOLVO-191894	01
006	1	1	1	F7050-633501		.KONSOL	C	VOLVO-633501	01
007	2	2	2	M1406-053244		.SEXKANTSKRUV	B	UTF ENL SMS1943 U6S 7/16UNC X 45	03
007								STÅL 8.8 FZB	05
007								VOLVO-955549	09
008	1	1	1	F7050-033625		.KLAMMER	C	VOLVO-33625	01
009	1	1	1	M1406-053157		.SEXKANTSKRUV	B	SIS SMS1943 U6S 5/16UNC X 32,STÅL 8.8	03
009								FZB	05
009								VOLVO-940159	09
010	1	1	1	F7050-120265		.BRICKA	B	RKB 8,4X16X2,5	05
010								VOLVO-120265	01
011	1	1	1	M1171-122165		.FJÄDERBRICKA FBB	B	SIS SMS84 FBB 8,2 FZB	03
011								VOLVO-955921	09
012	1	1	1	M1496-116302		.SEXKANTMUTTER	B	SIS SMS1989 U6M 5/16UNC STÅL 8 FZB	03
012								VOLVO-955826	09
013	1	1	1	F7050-634050		.LJUDDÄMPARE	C	VOLVO-634050	01
014	1	1	1	F7050-192204		.KLAMMER FRÄMRE	C	VOLVO-192204	01
015	1	1	1	F7050-192203		.KLAMMER BAKRE	C	VOLVO-192203	01
016	2	2	2	M1406-053165		.SEXKANTSKRUV	B	SIS SMS1943 U6S 5/16UNC X 64,STÅL 8.8	03
016								FZB	05
016								VOLVO-940136	09
017	4	4	4	F7050-120265		.BRICKA	B	RKB 8,4X16X2,5	05
017								VOLVO-120265	01
018	2	2	2	M1496-116302		.SEXKANTMUTTER	B	SIS SMS1989 U6M 5/16UNC STÅL 8 FZB	03
018								VOLVO-955826	09
019	1	1	1	F7050-634299		.SKÄRMPLÅT	B	VOLVO-634299	01
020	4	4	4	M1479-229408		.PLÅTSKRUV	B	SIS SMS1757 RXS B10X9,5 YTHÄRDAT STÅL	03
020								FZB D4,8MM	05
020								VOLVO-955137	09
021	1	1	1	F7050-633500		.KONSOL	C	VOLVO-633500	01
022	2	2	2	M1406-053175		.SEXKANTSKRUV	C	SIS SMS1943 U6S 5/16UNC X 114,STÅL 8.8	03
022								FZB	05
022								VOLVO-192546	09
023	2	2	2	M1170-714901		.BRICKA 8,5X28X2MM	C	STÅL FZB	05
023								VOLVO-192341	09
024	4	4	4	F7050-064501		.GUMMIBRICKA	C	VOLVO-64501	01
025	2	2	2	M1496-116302		.SEXKANTMUTTER	B	SIS SMS1989 U6M 5/16UNC STÅL 8 FZB	03
025								VOLVO-955826	09
026	2	2	2	M1496-120302		.SEXKANTMUTTER	B	SIS SMS1991 UL6M 5/16UNC,STÅL 8 FZB	03
026								FZELKRO	05
026								VOLVO-955834	09
027	1	1		F7050-637747		.UTBLÅSNINGSRÖR	C	VOLVO-637747	01
027								BAKRE INRE	62
028			1	F7050-637667		.UTBLÅSNINGSRÖR	B	VOLVO-637667	01
028								BAKRE INRE	62
029	1	1	1	F7050-637668		.KONSOL	B	VOLVO-637668	01
030	2	2	2	M1406-053175		.SEXKANTSKRUV	C	SIS SMS1943 U6S 5/16UNC X 114,STÅL 8.8	03
030								FZB	05
030								VOLVO-192546	09
031	2	2	2	M1170-714901		.BRICKA 8,5X28X2MM	C	STÅL FZB	05
031								VOLVO-192341	09
032	6	6	6	F7050-064501		.GUMMIBRICKA	C	VOLVO-64501	01
033	2	2	2	M1496-116302		.SEXKANTMUTTER	B	SIS SMS1989 U6M 5/16UNC STÅL 8 FZB	03
033								VOLVO-955826	09
034	1	1	1	F7050-192203		.KLAMMER BAKRE	C	VOLVO-192203	01
035	2	2	2	F7050-636199		.MELLANLÄGG	C	VOLVO-636199	01
036	1	1	1	M1406-053166		.SEXKANTSKRUV	B	SIS SMS1943 U6S 5/16UNC X 70,STÅL 8.8	03
036								FZB	05
036								VOLVO-955528	09

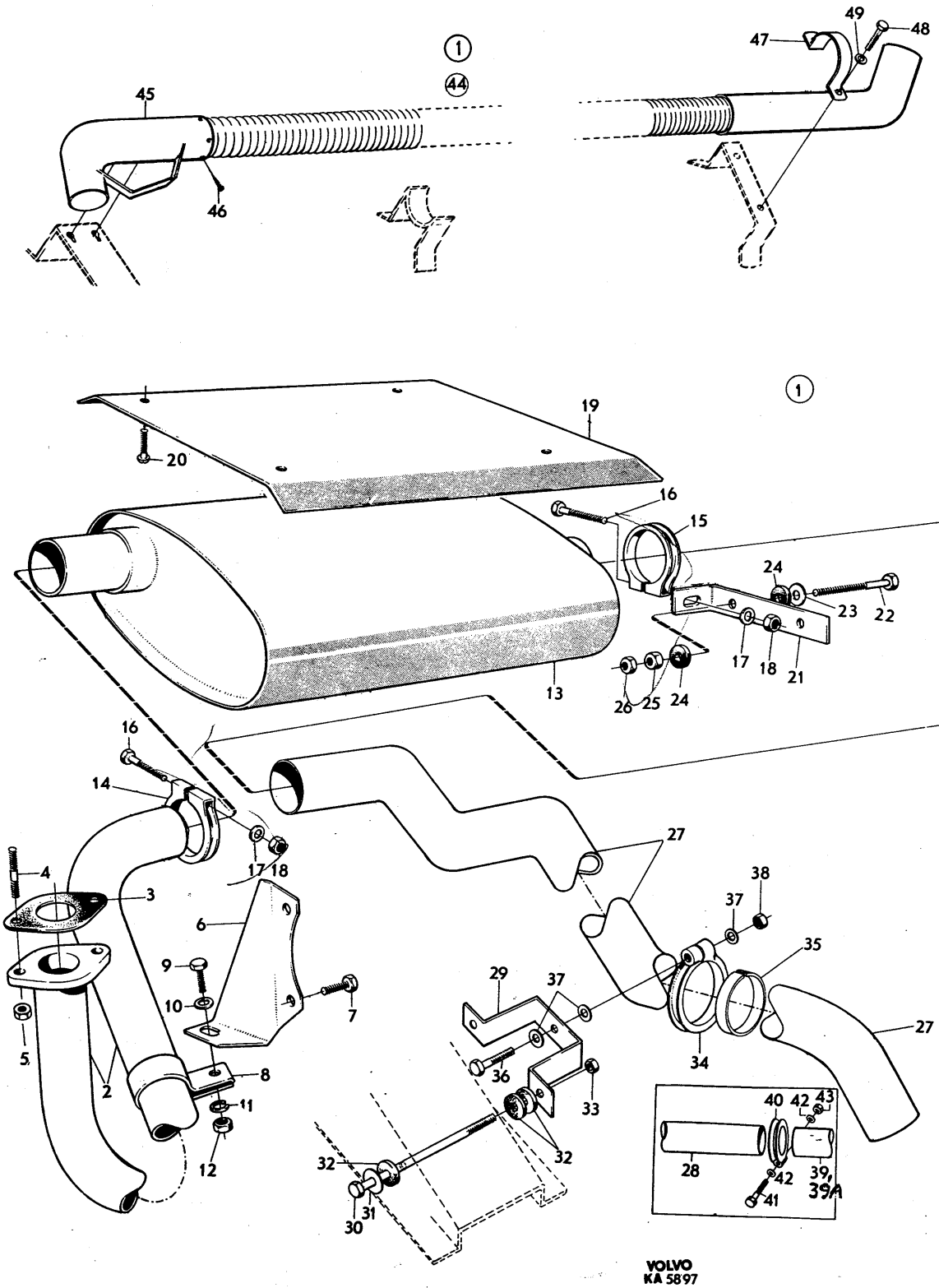

VOLVO
KA 5897

PERSONLASTTERRÄNGBIL 903 MT (M5123-903011)
AVGASSYSTEM

Kod 4001

Pos	Antal 1	Antal 2	Antal 3	Förrådsbeteckning	K	Förrådsbenämning	B-kod	Ursprungsbeteckning (01) Övriga uppgifter	
037	3	3	3	F7050-120265		.BRICKA	B	RKB 8,4X16X2,5	05
037								VOLVO-120265	01
038	1	1	1	M1496-116302		.SEXKANTMUTTER	B	SIS SMS1989 U6M 5/16UNC STÅL 8 FZB	03
038								VOLVO-955826	09
039			1	F7050-637666		.UTBLÅSNINGSRÖR	B	VOLVO-637666	01
039								BAKRE YTTRE	62
039A	1	1				.UTBLÅSNINGSRÖR	C	VOLVO-639527	01
039A								BAKRE YTTRE	62
040	1	1	1	F7050-192203		.KLAMMER BAKRE	C	VOLVO-192203	01
041	1	1	1	M1406-053166		.SEXKANTSKRUV	B	SIS SMS1943 U6S 5/16UNC X 70,STÅL 8.8	03
041								FZB	05
041								VOLVO-955528	09
042	2	2	2	F7050-120265		.BRICKA	B	RKB 8,4X16X2,5	05
042								VOLVO-120265	01
043	1	1	1	M1496-116302		.SEXKANTMUTTER	B	SIS SMS1989 U6M 5/16UNC STÅL 8 FZB	03
043								VOLVO-955826	09
044			1	F7050-639006		.AVGASFÖRLÄNGNING,K	B	VOLVO-639006	01
045			1	F7050-637455		..FÖRLÄNGNING FRÄMRE	B	VOLVO-637455	01
046			6	M1479-229408		..PLÅTSKRUV	B	SIS SMS1757 RXS B10X9,5 YTHÄRDAT STÅL	03
046								FZB D4,8MM	05
046								VOLVO-955137	09
047			2	F7050-192040		.ÖVERFALL	C	VOLVO-192040	01
048			4	M1406-053107		.SEXKANTSKRUV	B	SIS SMS1943 U6S 1/4UNC X 13,STÅL 8.8	03
048								FZB	05
048								VOLVO-955512	09
049			4	M1171-122165		.FJÄDERBRICKA FBB	B	SIS SMS84 FBB 8,2 FZB	03
049								VOLVO-955920	09

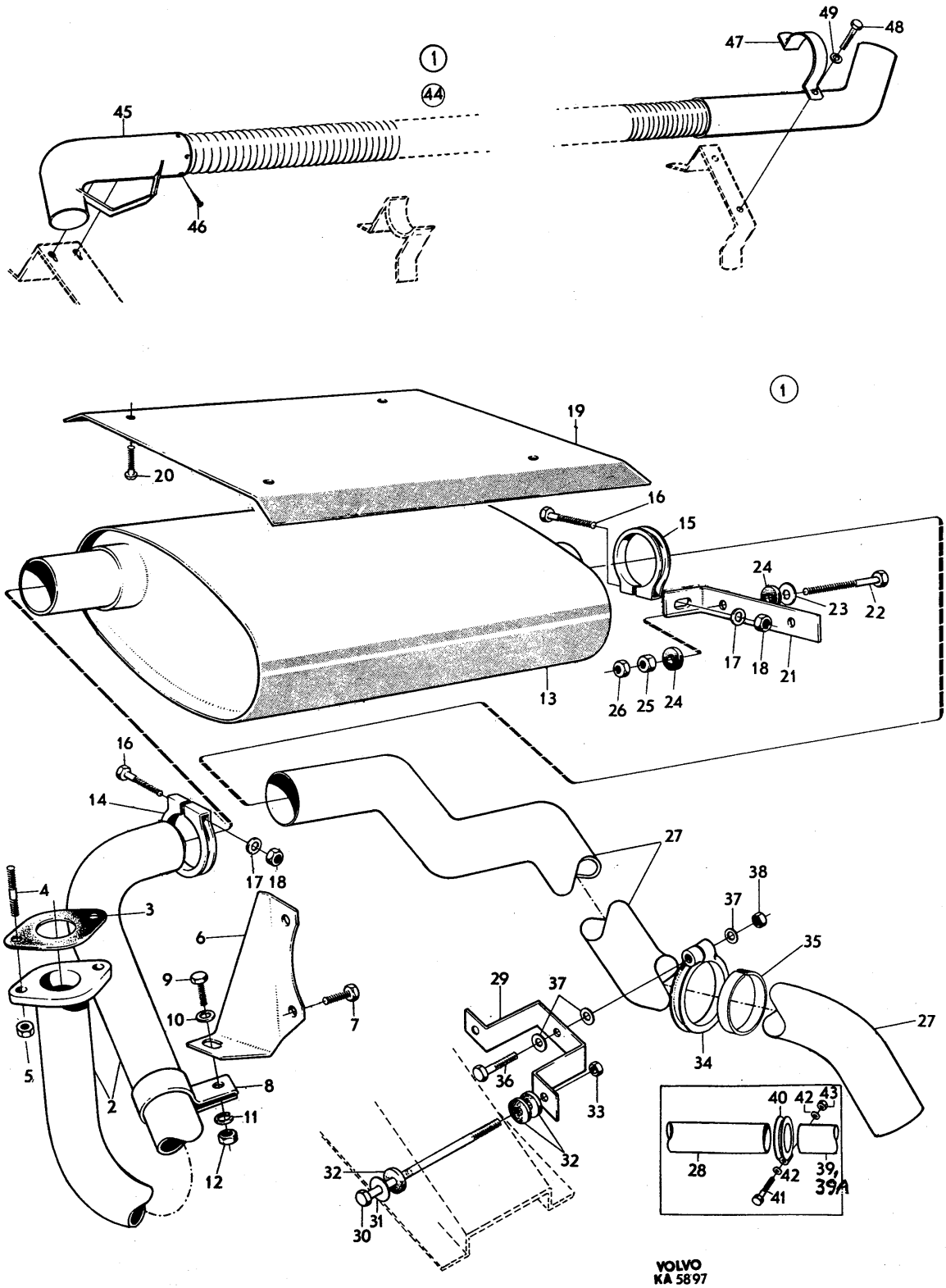
1
44
45
46
49
48
47
1
19
20
16
15
24
23
22
17
18
21
13
26
25
24
16
14
17
18
4
3
6
9
10
7
5
2
8
11
12
27
38
37
35
29
37
27
34
36
33
32
32
30
31
40
42
43
28
42
39
39A
41
VOLVO
KA 5897

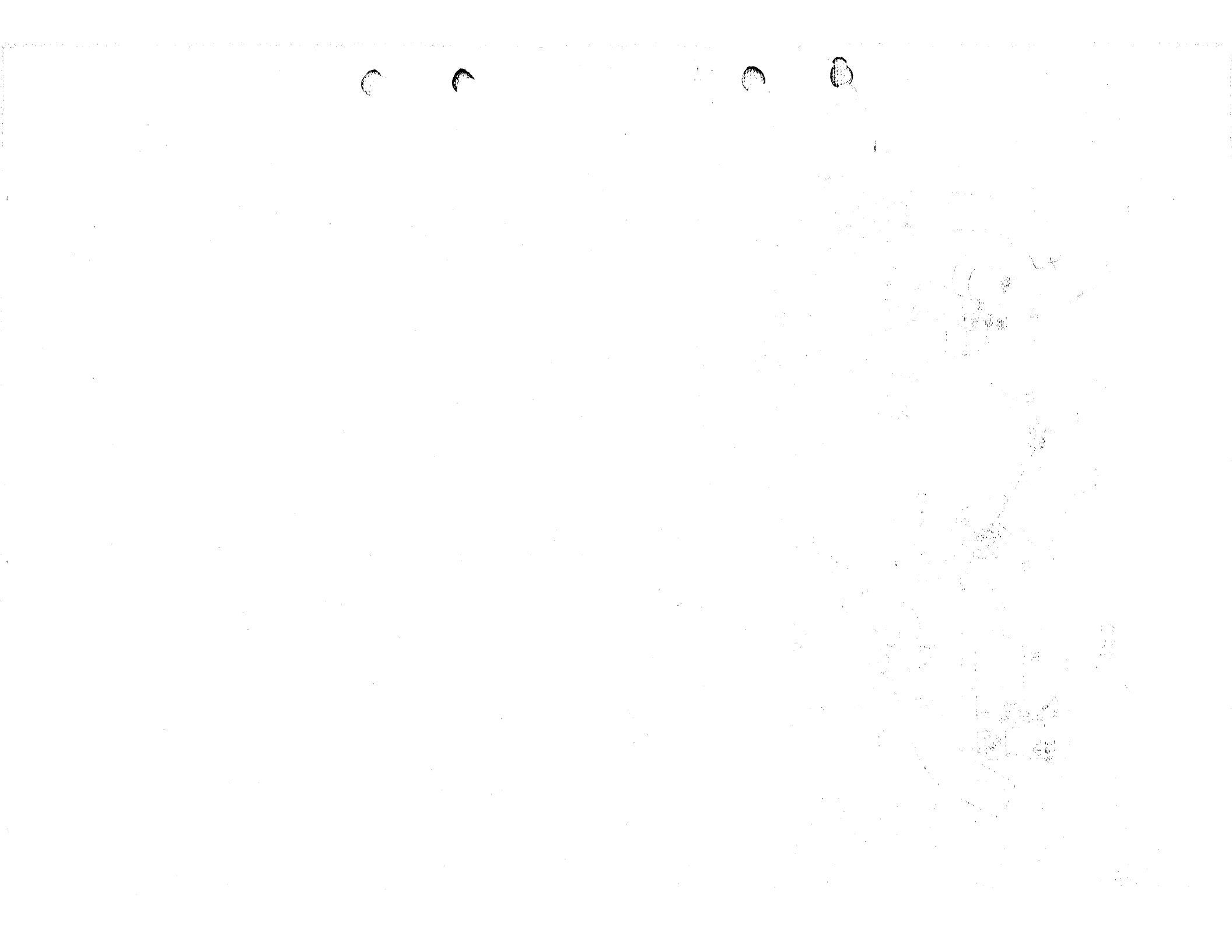

GRUPP 01E

MOTORREGLAGE

INNEHÅLLSFÖRTECKNING

	BILD
MOTORREGLAGE	012

PERSONLASTTERRÄNGBIL 903 MT (M5123-903011)
MOTORREGLAGE

Kod 4001

Pos	Antal 1	2	3	Förrådsbeteckning	K	Förrådsbenämning	B-kod	Ursprungsbeteckning (01) Övriga uppgifter	
				M5123-903011		PLTGBIL 903 MT			01 1
				M5190-903211		PVRBTGBIL 9032 MT			01 3
				M5180-903311		RAPTGBIL 9033 MT			01 5
									01 7
001	1	1	1			MOTORREGLAGE,K			01
002	1	1	1	F7050-633173		.GASPEDAL	B	VOLVO-633173	01
003	1	1	1	F7050-026704		.PEDALGUMMI	C	VOLVO-26704	01
004	1	1	1	F7050-631329		.HÅLLARE,K	C	VOLVO-631329	01
005	2	2	2	F7050-304034		..BUSSNING	B	VOLVO-304034	01
006	1	1	1	M1762-031760		.SMÖRJNIPPEL	B	SIS SMS1585 CH 1/4-28 SAE-LT	03
006								HALSSMÖRJNIPPEL 90GR	05
006								VOLVO-951741	09
007	4	4	4	M1406-053150		.SEXKANTSKRUV	B	SIS SMS1943 U6S 5/16UNC X 16,STÅL 8.8	03
007								FZB	05
007								VOLVO-955523	09
008	4	4	4	M1170-112165		.BRICKA BRB	B	SIS SMS70 BRB 8,4X16 FZB	03
008								VOLVO-955894	09
009	4	4	4	M1171-122165		.FJÄDERBRICKA FBB	B	SIS SMS84 FBB 8,2 FZB	03
009								VOLVO-955921	09
010	4	4	4	M1496-116302		.SEXKANTMUTTER	B	SIS SMS1989 U6M 5/16UNC STÅL 8 FZB	03
010								VOLVO-955826	09
011	1	1	1	F7050-954595		.HÄVARM	C	VOLVO-954595	01
011								L100MM	62
012	1	1	1	M1401-228452		.SEXKANTSKRUV	C	M8X1X22,STÅL 8G FZB	05
012								DNA -DIN960-M8X1X22 8G FZB	01
012								VOLVO-959617	09
013	6	6	6	F7050-010844		.KULLED	C	VOLVO-10844	01
014	6	6	6	M1171-152156		.LÅSBRICKA 6,5MM	C	UTF ENL DIN6797J-6,5 FZB	03
014								INVÄNDIG GLES TANDNING FZB	05
014								VOLVO-940155	09
015	12	12	12	M1497-120301		.SEXKANTMUTTER	C	SIS SMS1992 UL6M 1/4UNF,STÅL 8 FZB	03
015								VOLVO-955856	09
016	1	1	1	F7050-953963		.REGLERSTÅNG	C	VOLVO-953963	01
016								L270MM	62
017	1	1	1	F7050-634153		.AXEL	C	VOLVO-634153	01
018	2	2	2	F7050-311689		.LAGER	C	VOLVO-311689	01
019	4	4	4	M1436-476110		.KRYSSPÅRSKRUV	B	SIS SMS1965 URX 1/4UNC X 19,STÅL 4.8	03
019								FZB	05
019								VOLVO-950047	09
020	4	4	4	M1171-152156		.LÅSBRICKA 6,5MM	B	UTF ENL DIN6797J-6,5 FZB	03
020								INVÄNDIG GLES TANDNING FZB	05
020								VOLVO-940155	09
021	4	4	4	M1496-116301		.SEXKANTMUTTER	B	SIS SMS1989 U6M 1/4UNC STÅL 8 FZB	03
021								VOLVO-955825	09
022	2	2	2	F7050-954534		.HÄVARM	C	VOLVO-954534	01
022								L70MM	62
023	2	2	2	M1401-228452		.SEXKANTSKRUV	C	M8X1X22,STÅL 8G FZB	05
023								DNA -DIN960-M8X1X22 8G FZB	01
023								VOLVO-959617	09
024	1	1	1	F7050-192207		.REGLERSTÅNG	B	VOLVO-192207	01
024								L690MM	62
025	1	1		F7050-634149		.KONSOL,K	B	VOLVO-634149	01 1
025			1	F7050-634749		.KONSOL	B	VOLVO-634749	01 3
026	2	2	2	M1406-053150		.SEXKANTSKRUV	B	SIS SMS1943 U6S 5/16UNC X 16,STÅL 8.8	03
026								FZB	05
026								VOLVO-955523	09
027	2	2	2	M1171-122165		.FJÄDERBRICKA FBB	B	SIS SMS84 FBB 8,2 FZB	03
027								VOLVO-955921	09
028	2	2	2	M1496-116302		.SEXKANTMUTTER	B	SIS SMS1989 U6M 5/16UNC STÅL 8 FZB	03
028								VOLVO-955826	09
029	1	1		F7050-207687		.VINKELHÄVARM	C	VOLVO-207687	01 1
029			1	F7050-207913		.VINKELHÄVARM,K	B	VOLVO-207913	01 3
030			1	F7050-636728		..TRÅDLEDARE		VOLVO-636728	01
030								LAGERHÅLLS EJ	62
031			1	M1170-112136		..BRICKA BRB	B	SIS SMS70 BRB 4,3X8 FZB	03
031								VOLVO-955891	09
032	1	1	1	F7050-326347		.BUSSNING	C	VOLVO-326347	01

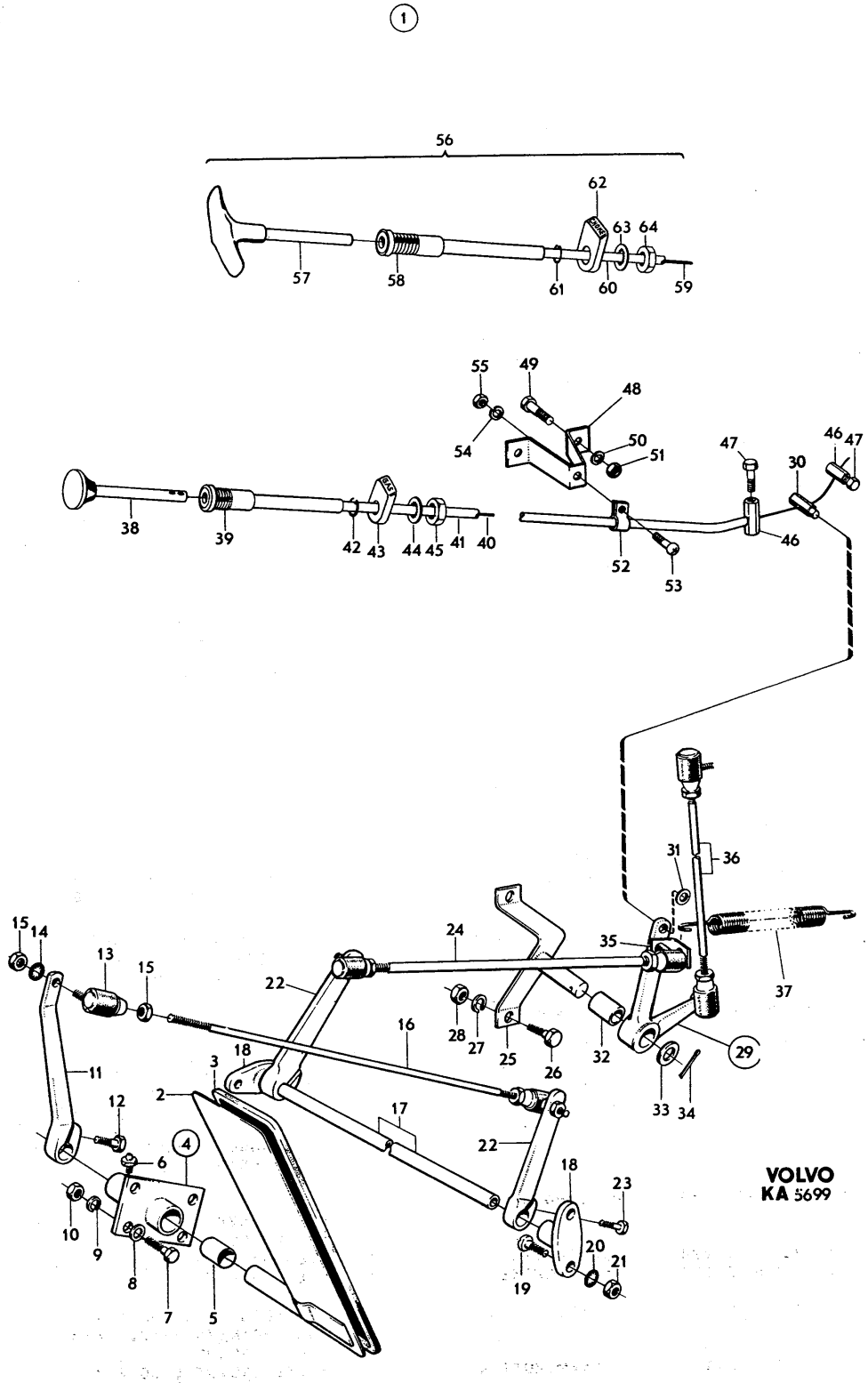
1
56
62
63 64
57
58
61
60
59
55
49
48
54
50
51
47
46 47
30
38
39
42 43
44 45
41
40
52
53
46
31
36
15 14
13
15
24
35
37
22
16
28
27
25
26
32
29
33 34
11
18
3
2
12
17
22
4
6
18
23
10
9
8
7
5
20
21
19
VOLVO
KA 5699

PERSONLASTTERRÄNGBIL 903 MT (M5123-903011)
MOTORREGLAGE

Kod 4001

Pos	Antal 1	Antal 2	Antal 3	Förrådsbeteckning	K	Förrådsbenämning	B-kod	Ursprungsbeteckning (01) Övriga uppgifter	
033	1	1	1	M1170-112178		.BRICKA BRB	B	SIS SMS70 BRB 13X24 FZB	03
033								VOLVO-955897	09
034	1	1	1	M1108-114200		.SAXPINNE	B	SIS SMS66 SP 4X36 FZB	03
034								VOLVO-907862	09
035	1	1	1	F7050-080432		.FÄSTE	B	VOLVO-80432	01
036	1	1		F7050-953965		.REGLERSTÅNG	C	L290MM	05 1
036								VOLVO-953965	01 1
036			1	F7050-634969		.REGLERSTÅNG	B	VOLVO-634969	01 3
037	1	1		F7050-065041		.RETURFJÄDER	C	VOLVO-65041	01 1
037			1	F7050-634978		.RETURFJÄDER	B	VOLVO-634978	01 3
038			1	F7050-323912		.KNOPP	C	VOLVO-323912	01
038								MED DRAGSTÅNG FÖR HANDGAS	62
039			1	F7050-323909		.STYRHYLSA	C	VOLVO-323909	01
040			ER	M1030-162153		.STÅLTRÅD 1,5MM	B	SIS SIS1774-05 RUND-1,5 RING	03
040								ENHET KG	05
040								ERF LÄNGD 690MM	62
040								VOLVO-55192	09
041			ER	F7050-088783		.VAJERHÖLJE	C	ENHET M	05
041								VOLVO-88783	01
041								ERF LÄNGD 450MM	62
042			1	F7050-319228		.FJÄDERRING	C	VOLVO-319228	01
043			1	F7050-304173		.SKYLT,GAS	B	VOLVO-304173	01
044			1	M1171-152173		.LÅSBRICKA 10,5MM	C	INVÄNDIG GLES TANDNING,FZB	05
044								DNA -DIN6797J-10,5 FZB	01
044								VOLVO-940109	09
045			1	M1491-367320		.SEXKANTMUTTER	C	M10X1 LÅG,STÅL 8G FZB	05
045								DNA -DIN936-M10X1 8G,FZB	01
045								VOLVO-940140	09
046			2	F7050-636730		.LÅSNIPPEL	B	VOLVO-636730	01
047			2	M1407-053107		.SEXKANTSKRUV	B	SIS SMS1944 U6S 1/4UNF X 13,STÅL 8.8	03
047								FZB	05
047								VOLVO-955636	09
048			1	F7050-636731		.KONSOL	B	VOLVO-636731	01
049			2	M1406-053150		.SEXKANTSKRUV	B	SIS SMS1943 U6S 5/16UNC X 16,STÅL 8.8	03
049								FZB	05
049								VOLVO-955523	09
050			2	M1171-122165		.FJÄDERBRICKA FBB	B	SIS SMS84 FBB 8,2 FZB	03
050								VOLVO-955921	09
051			2	M1496-116302		.SEXKANTMUTTER	B	SIS SMS1989 U6M 5/16UNC STÅL 8 FZB	03
051								VOLVO-955826	09
052			1	F7050-018335		.KLAMMER	C	VOLVO-18335	01
053			1	M1436-477305		.KRYSSPÅRSKRUV	B	URX 10UNC X 3/8TUM,STÅL 4.8 FZB	05
053								VOLVO-950020	09
054			1	M1171-122146		.FJÄDERBRICKA FBB	B	SIS SMS84 FBB 5,1 FZB	03
054								VOLVO-955918	09
055			1	M1496-133309		.SEXKANTMUTTER	B	U6M 10UNC,STÅL 8 FZB	05
055								VOLVO-940092	09
056	1	1	1	F7050-324560		.CHOKEREGLAGE,K	C	VOLVO-324560	01
057	1	1	1	F7050-323911		..KNOPP		VOLVO-323911	01
057								MED DRAGSTÅNG LAGERHÅLLS EJ	62
058	1	1	1	F7050-323909		.STYRHYLSA	C	VOLVO-323909	01
059	ER	ER	ER	M1030-162153		..STÅLTRÅD 1,5MM	B	SIS SIS1774-05 RUND-1,5 RING	03
059								ENHET KG	05
059								ERF LÄNGD 1320MM	62
059								VOLVO-55192	09
060	ER	ER	ER	F7050-088783		..VAJERHÖLJE	C	ENHET M	05
060								VOLVO-88783	01
060								ERF LÄNGD 1230MM	62
061	1	1	1	F7050-319228		..FJÄDERRING	C	VOLVO-319228	01
062	1	1	1	F7050-304172		..SKYLT CHOKE	B	VOLVO-304172	01
063	1	1	1	M1171-152173		..LÅSBRICKA 10,5MM	C	INVÄNDIG GLES TANDNING,FZB	05
063								DNA -DIN6797J-10,5 FZB	01
063								VOLVO-940109	09
064	1	1	1	M1491-367320		..SEXKANTMUTTER	C	M10X1 LÅG,STÅL 8G FZB	05
064								DNA -DIN936-M10X1 8G,FZB	01
064								VOLVO-940140	09

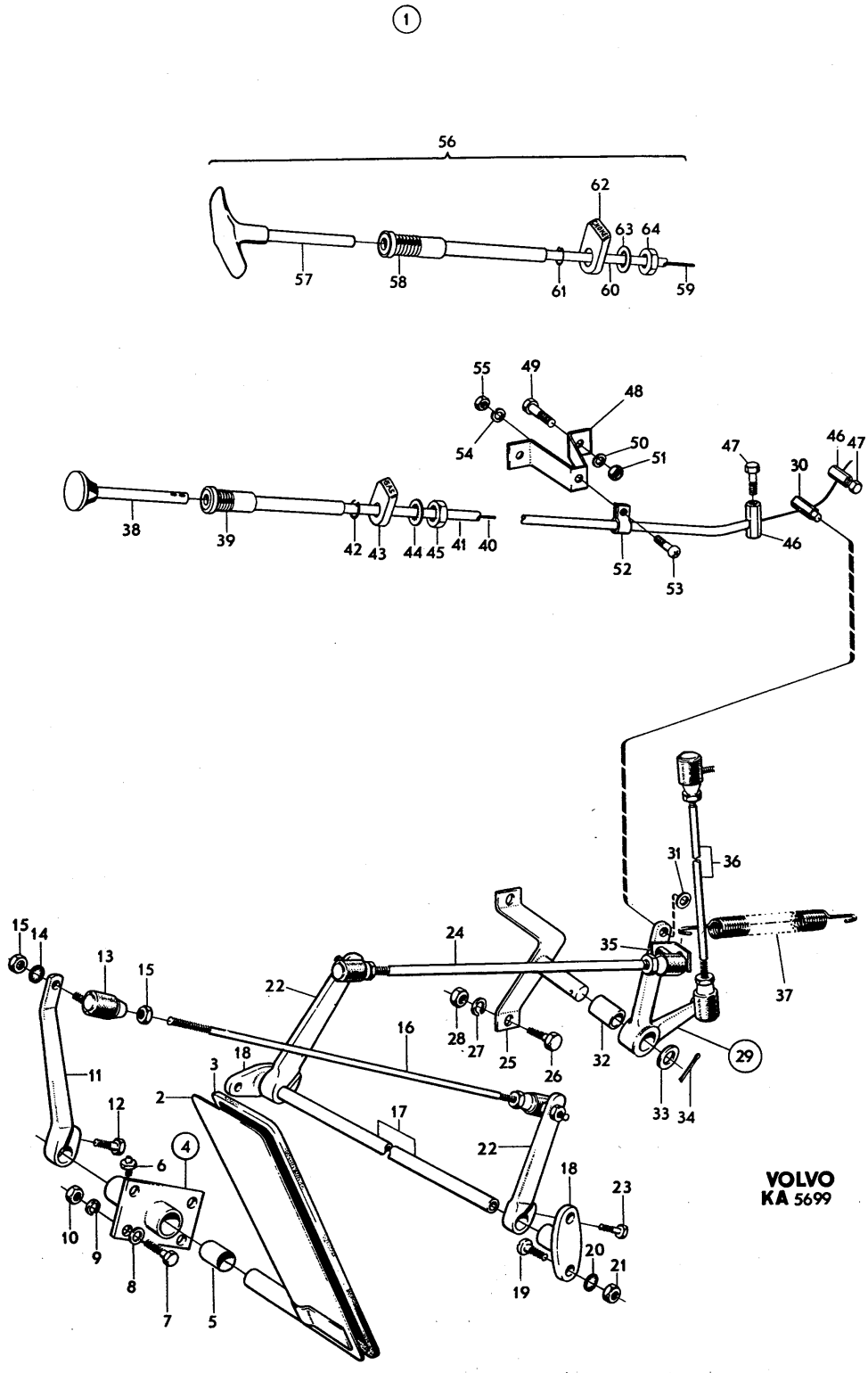
1
56
62
63
64
57
58
61
60
59
55
49
48
54
50
51
47
46
47
30
38
39
42
43
44
45
41
40
52
53
46
31
36
15
14
13
15
24
35
22
37
28
27
25
26
32
29
16
18
3
11
2
12
17
33
34
4
6
22
18
23
10
9
8
7
5
19
20
21
VOLVO
KA 5699



GRUPP 02
KOPPLING

INNEHÅLLSFÖRTECKNING

	BILD
KOPPING MED KOPPLINGSMANÖVRERING	016
HUVUDCYLINDER	017
MANÖVERCYLINDER	018

PERSONLASTTERRÄNGBIL 903 MT (M5123-903011) Kod
KOPPLING KOPPLING MED KOPPLINGSMANÖVRERING 4001

Pos	Antal 1	Antal 2	Antal 3	Förrådsbeteckning	K	Förrådsbenämning	B-kod	Ursprungsbeteckning (01) Övriga uppgifter		
				M5123-903011		PLTGBIL 903 MT				01 1
				M5190-903211		PVRBTGBIL 9032 MT				01 3
				M5180-903311		RAPTGBIL 9033 MT				01 5
										01 7
001	1					KOPPLING,K		MED KOPPLINGSMANÖVRERING		62 1
001		1	1			KOPPLING,K		MED KOPPLINGSMANÖVRERING		62 3
002	1			F2349-000025		.KOPPLING,K	C	BOBE -1587	1)	01
002								VOLVO-418638		09
003	1					..PLATTAPA		BOBE -4194		01
003								LAGERHALLS EJ		62
003								VOLVO-87959		09
004	1			F7050-662783		..TRYCKPLATTA	C	VOLVO-662783		01
004								BOBE -7799		09
005	6					..KOPPLINGSFJÄDER	C	BOBE -4446		01
005								VOLVO-651990		09
006	3					..HÄVARM	C	BOBE -4196		01
006								VOLVO-87962		09
007	3					..FJÄDER	C	BOBE -4199		01
007								VOLVO-87963		09
008	3					..EGG	C	BOBE -4197		01
008								VOLVO-87964		09
009	3					..BULT	C	BOBE -11144		01
009								VOLVO-87965		09
010	3					..TAPP	C	BOBE -4198		01
010								VOLVO-87968		09
011	6			F7050-102701		.SEXKANTSKRUV	C	VOLVO-102701		01
012	6			M1171-122165		.FJÄDERBRICKA FBB	B	SIS SMS84 FBB 8,2 FZB		03
012								VOLVO-955921		09
013		1	1	F2349-000005		.KOPPLING	C	BOBE -75218-2		01
013								VOLVO-418930		09
014	1			F2349-000023		.LAMELL,K	C	BOBE -13297		01 1
014								VOLVO-419597		09 1
014		1	1	F2349-000002		.LAMELL,K	C	BOBE -51091/20		01 3
014								VOLVO-418931		09 3
015	1			F2349-000024		..LAMELLBELÄGGSATS	C	BOBE -13868		01 1
015								VOLVO-275907		09 1
015		1	1			..LAMELLBELÄGGSATS	C	BOBE -TL 75026		01 3
015								VOLVO-275935		09 3
016		18	18	M1115-812269		...HÄLNIT	B	SIS SMS1660 FHN 3,6X6,5,MSG		03
016								VOLVO-952493		09
016	16					...NIT	C	BOBE -3874		01 1
016								VOLVO-662785		09 1
017		6	6	M1406-053153		.SEXKANTSKRUV	B	SIS SMS1943 U6S 5/16UNC X 22,STÅL 8.8		03
017								FZB		05
017								VOLVO-940135		09
018	1	1	1			.KOPPLINGSMANÖVR,K		KOPPLINGSMANÖVRERING,K		62
019	1	1	1			..HUVUDCYLINDER,K		INGÅENDE DETALJER SE BILD 017		62
020	2	2	2	M1406-053153		..SEXKANTSKRUV	B	SIS SMS1943 U6S 5/16UNC X 22,STÅL 8.8		03
020								FZB		05
020								VOLVO-940135		09
021	2	2	2	M1496-103102		..SEXKANTMUTTER	C	LÅSMUTTER 5/16UNC,STÅL D80 FZEL,TYP HUG-		03
021								LOCK NORMAL		05
022	1	1	1	M1497-116302		..SEXKANTMUTTER	B	SIS SMS1990 U6M 5/16UNF STÅL 8 FZB		03
022								VOLVO-955847		09
023	1	1	1	F7050-191401		..GAFFEL	B	VOLVO-191401		01
024	1	1	1	M1105-112403		..CYLBULT 8X25	B	SIS SMS2373 CBH 8X25 FZB		03
024								FD SMS2360		05
024								VOLVO-964844		09
025	1	1	1	M1108-114152		..SAXPINNE	B	SIS SMS66 SP 2X16 FZB		03
025								VOLVO-907823		09
026	1	1	1	F7050-631950		..PEDAL	B	VOLVO-631950		01
027	2	2	2	F7050-659048		..BUSSNING F PEDAL	C	VOLVO-659048		01
028	1	1	1	F7050-631567		..SKONING	C	VOLVO-631567		01
029	1	1	1	F7050-653925		..FJÄDER	C	VOLVO-653925		01
030	1	1	1	M1536-301820		..TÄTNINGSBRICKA	C	KOPPARBRICKA 9,7X15X1MM,GL		05
030								VOLVO-18651		09
031	1	1	1	F7050-190784		..SEXKANTNIPPEL	C	VOLVO-190784		01

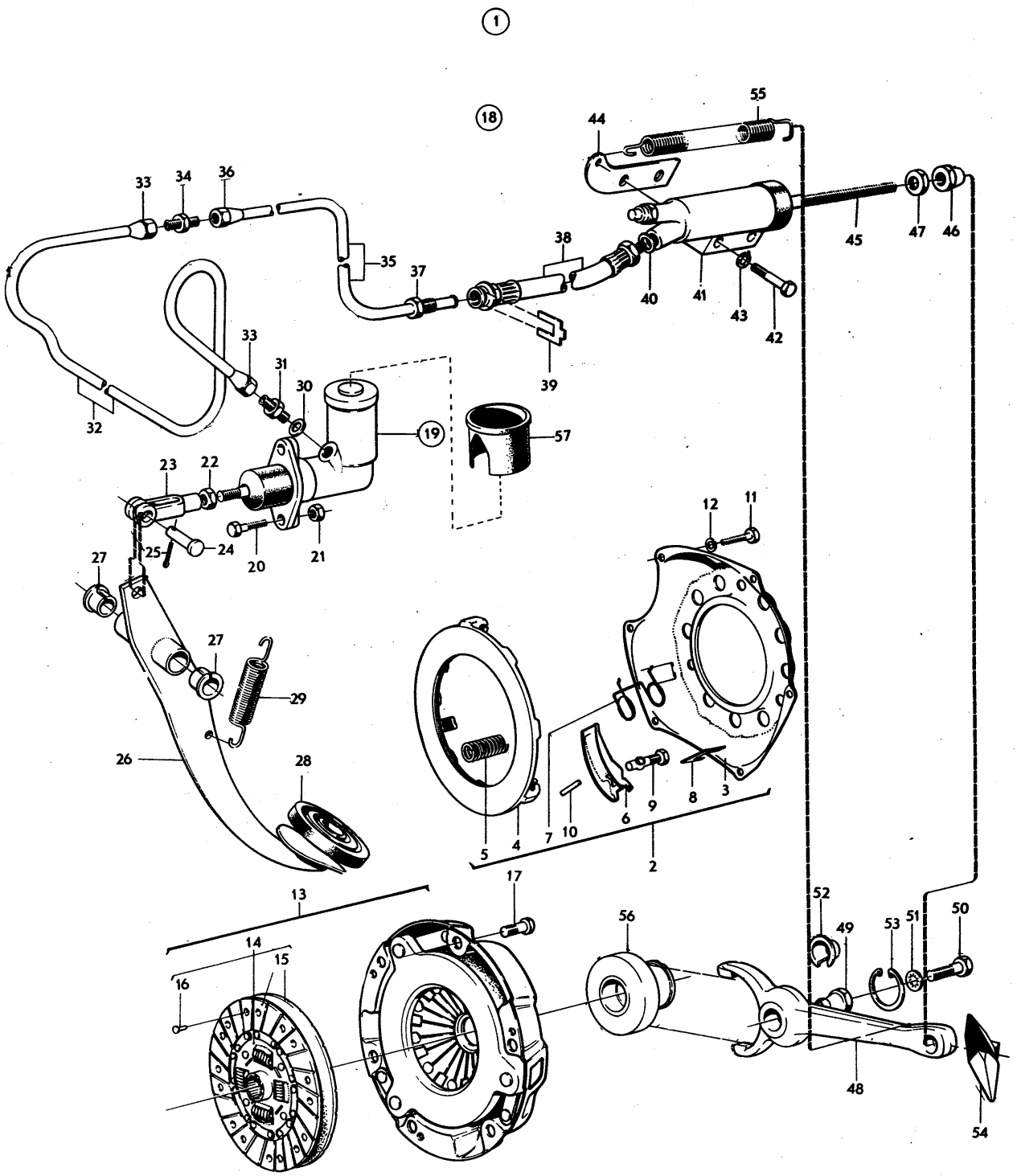
1
18
55
44
33
34
36
35
37
38
40
41
43
42
45
47
46
39
33
31
30
32
19
57
23
22
24
25
20
21
27
27
29
26
28
12
11
5
4
7
10
6
9
8
3
2
13
17
14
15
16
56
52
49
53
51
50
48
54

PERSONLASTTERRÄNGBIL 903 MT (M5123-903011)
KOPPLING KOPPLING MED KOPPLINGSMANÖVRERING

Kod 4001

Pos	Antal 1	2	3	Förrådsbeteckning	K	Förrådsbenämning	B-kod	Ursprungsbeteckning (01) Övriga uppgifter		
032	ER	ER	ER	F7050-954314		..BUNDYRÖR 1/4TUM	C		ENHET M	05
032								VOLVO-954314	2)	01
032								ERF LÄNGD 1435MM		62
033	2	2	2	F7050-954321		..ÖVERFALLSMUTTER	C	7/16UNF STÅL FZB,FÖR DY1/47UM		05
033								VOLVO-954321		01
034	1	1	1	F7050-954328		..FÖRSKRUVNING	C	1/4TUM MSG		05
034								VOLVO-954328		01
035	ER	ER	ER	F7050-954314		..BUNDYRÖR 1/4TUM	C		ENHET M	05
035								VOLVO-954314	2)	01
035								ERF LÄNGD 835MM		62
036	1	1	1	F7050-954321		..ÖVERFALLSMUTTER	C	7/16UNF STÅL FZB,FÖR DY1/47UM		05
036								VOLVO-954321		01
037	1	1	1	F7050-080940		..NIPPEL	C	7/16UNF STÅL FZB		05
037								VOLVO-80940		01
038	1	1	1	F7050-656877		..SLANG	C	VOLVO-656877		01
039	1	1	1	F7050-080939		..BRICKA	C	VOLVO-80939		01
040	1	1	1	M1536-301820		..TÄTNINGSBRICKA	C	KOPPARBRICKA 9,7X15X1MM,GL		05
040								VOLVO-18651		09
041	1	1	1			..MANÖVERCYLINDER,K		INGÅENDE DETALJER SE BILD 018		62
042	2	2	2	M1406-053162		..SEXKANTSKRUV	B	SIS SMS1943 U6S 5/16UNC X 51,STÅL 8.8		03
042								FZB		05
042								VOLVO-955526		09
043	2	2	2	M1171-122165		..FJÄDERBRICKA FBB	B	SIS SMS84 FBB 8,2 FZB		03
043								VOLVO-955921		09
044	1	1	1	F7050-657894		..FÄSTE	C	VOLVO-657894		01
045	1	1	1	F7050-673032		..TRYCKSTÅNG	C	VOLVO-673032		01
045								GIRLI-64677022		09
046	1	1	1	F7050-653433		..JUSTERMUTTER	C	VOLVO-653433		01
047	1	1	1	M1497-120302		..SEXKANTMUTTER	C	SIS SMS1992 UL6M 5/16UNF,STÅL 8 FZB		03
047								FZELKRO		05
048	1	1	1	F7050-657593		..URKOPPLINGSGAFFEL	C	VOLVO-657593		01
049	1	1	1	F7050-087572		..LEDTAPP	C	VOLVO-87572		01
050	1	1	1	F7050-192326		..SEXKANTSKRUV	C	VOLVO-192326		01
051	1	1	1	M1171-152164		..LÅSBRICKA 8,2MM	C	INVÄNDIG GLES TANDNING,FZB		03
051								DNA -DIN6797J-8,2 FZB		01
051								VOLVO-955949		09
052	1	1	1	F7050-087573		..KULSKÅL	C	VOLVO-87573		01
053	1	1	1	F7050-087574		..LÅSRING	C	VOLVO-87574		01
054	1	1	1	F7050-663994		..SKYDD	C	VOLVO-663994		01
055	1	1	1	F7050-653941		..RETURFJÄDER	C	VOLVO-653941		01
056	1	1	1	M1610-800210		..KULLAGER M HYLSA	C	ENRADIGT SPÅRKULLAGER 31,928X69,6X31,6MM		03
056								SKF -225073 B		01
056								URTRAMPNINGSLAGER		62
056								VOLVO-181428		09
057	1	1	1	F7050-637966		..KNÄSKYDD	C	VOLVO-637966		01
057								FÖR HUVUDCYLINDER		62

901 1) TIDIGARE UTF. KAN ERS AV POS 13 (SENARE UTF) MED DETALJER. HÄRVID ERF 6ST 62
901 STYRHYLSOR VOLVO-637038 VID MONT PÅ SVÄNGHJUL AV TIDIGARE UTF,SE VOLVO 64
901 VST-MEDDELANDE GRP 14 NR 13. 66
902 2) LAGERFÖRS I LÄNGDER OM 15FOT (4572MM) 62

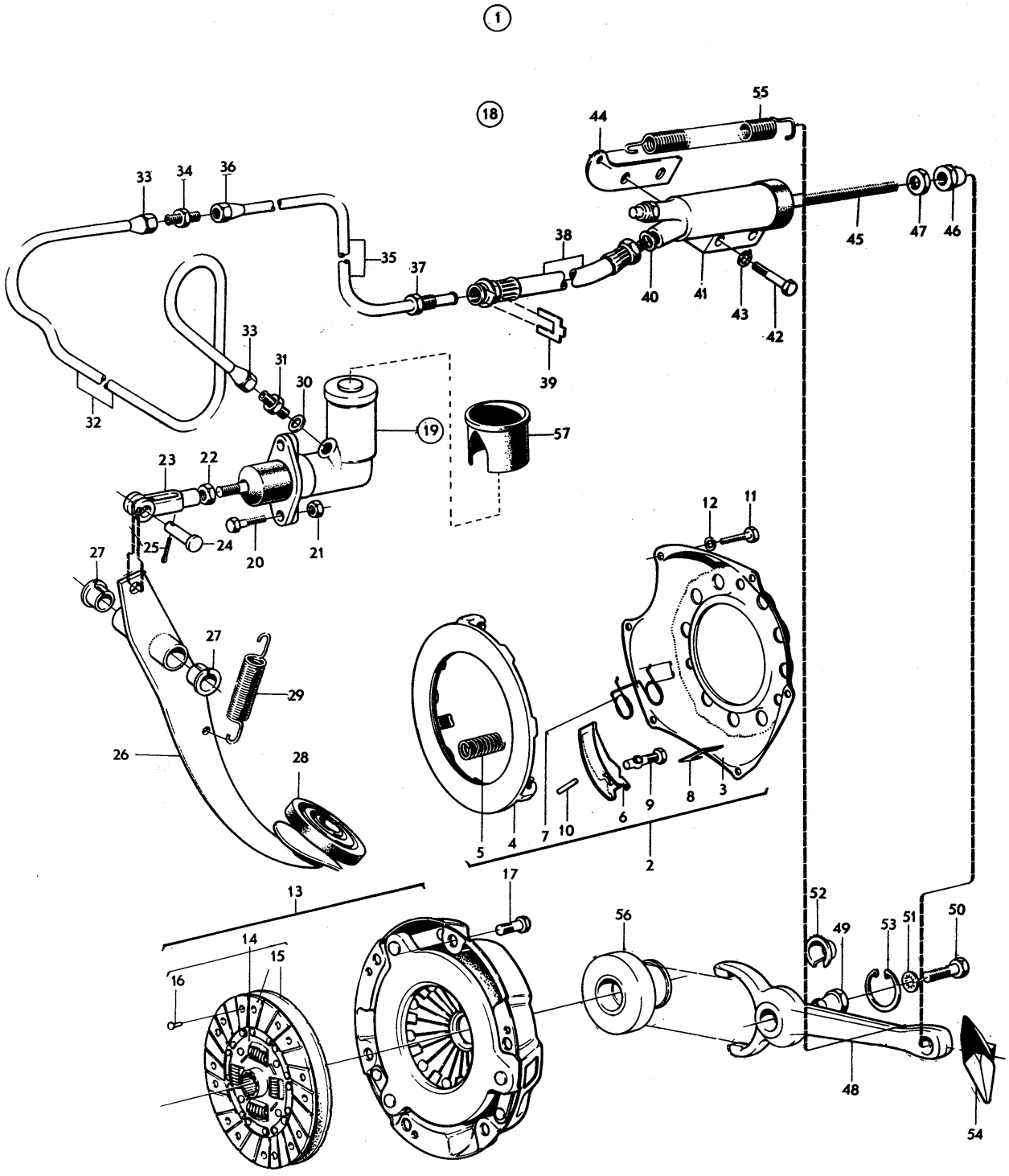
1
18
55
44
33
34
36
35
37
38
40
41
43
42
45
47
46
39
33
31
30
32
19
57
23
22
24
25
20
21
27
12
11
27
29
26
28
5
4
7
10
6
9
8
3
2
13
17
56
52
49
53
51
50
14
15
16
48
54

PERSONLASTTERRÄNGBIL 903 MT (M5123-903011)
KOPPLING HUVUDCYLINDER

Kod 4001

Pos	Antal 1	2	3	Förrådsbeteckning	K	Förrådsbenämning	B-kod	Ursprungsbeteckning (01) Övriga uppgifter	
				M5123-903011		PLTGBIL 903 MT			01 1
				M5190-903211		PVRBTGBIL 9032 MT			01 3
				M5180-903311		RAPTGBIL 9033 MT			01 5
									01 7
001	1	1	1	F3618-000001		HUVUDCYLINDER,K	C	GIRLI-64067594	01
001								VOLVO-653094	09
002	1	1	1			.CYLINDERHUS		LAGERHÅLLS EJ	62
003	1	1	1	F3618-000017		.LOCK	C	GIRLI-64473616	01
003								VOLVO-656479	09
004	1	1	1	F3618-000008		.PACKNING	C	GIRLI-362920	01
004								VOLVO-656480	09
005	1	1	1			.KOLV		GIRLI-64673424	01
005								LAGERHÅLLS EJ	62
005								VOLVO-669948	09
006	1	1	1	F3618-000057		.GUMMIPACKNING	C	GIRLI-64673407	01
006								VOLVO-669949	09
007	1	1	1	F7050-669950		.RETURFJÄDER	C	VOLVO-669950	01
007								GIRLI-64673425	09
008	1	1	1	F3618-000015		.HÅLLARE	C	GIRLI-64673391	01
008								VOLVO-656355	09
009	1	1	1	F3618-000018		.VENTILSPINDEL		GIRLI-378641	01
009								LAGERHÅLLS EJ	62
009								VOLVO-656356	09
010	1	1	1	F3618-000007		.GUMMIPACKNING	C	GIRLI-362802	01
010								VOLVO-656357	09
011	1	1	1	F3618-000002		.VENTILSTYRNING		GIRLI-64675432	01
011								LAGERHÅLLS EJ	62
011								VOLVO-656358	09
012	1	1	1	F3618-000025		.BRICKA		GIRLI-378960	01
012								LAGERHÅLLS EJ	62
012								VOLVO-656359	09
013	1	1	1	F3618-000003		.TRYCKSTÅNG	C	GIRLI-350514W	01
013								VOLVO-653092	09
014	1	1	1	F3618-000016		.BRICKA		GIRLI-378230	01
014								LAGERHÅLLS EJ	62
014								VOLVO-656484	09
015	1	1	1	F3618-000023		.LÅSRING	C	GIRLI-378920	01
015								VOLVO-656485	09
016	1	1	1	F3618-000010		.GUMMIKÅPA		GIRLI-64673398	01
016								LAGERHÅLLS EJ	62
016								VOLVO-656486	09
017	1	1	1	F3618-000052		REPARATIONSSATS	C	GIRLI-SP1967	1) 01
017								VOLVO-276513	09

901 1) EJ AVBILDAD. I SATSEN INGÅR POS 4,6,7,10,15 OCH 16 62

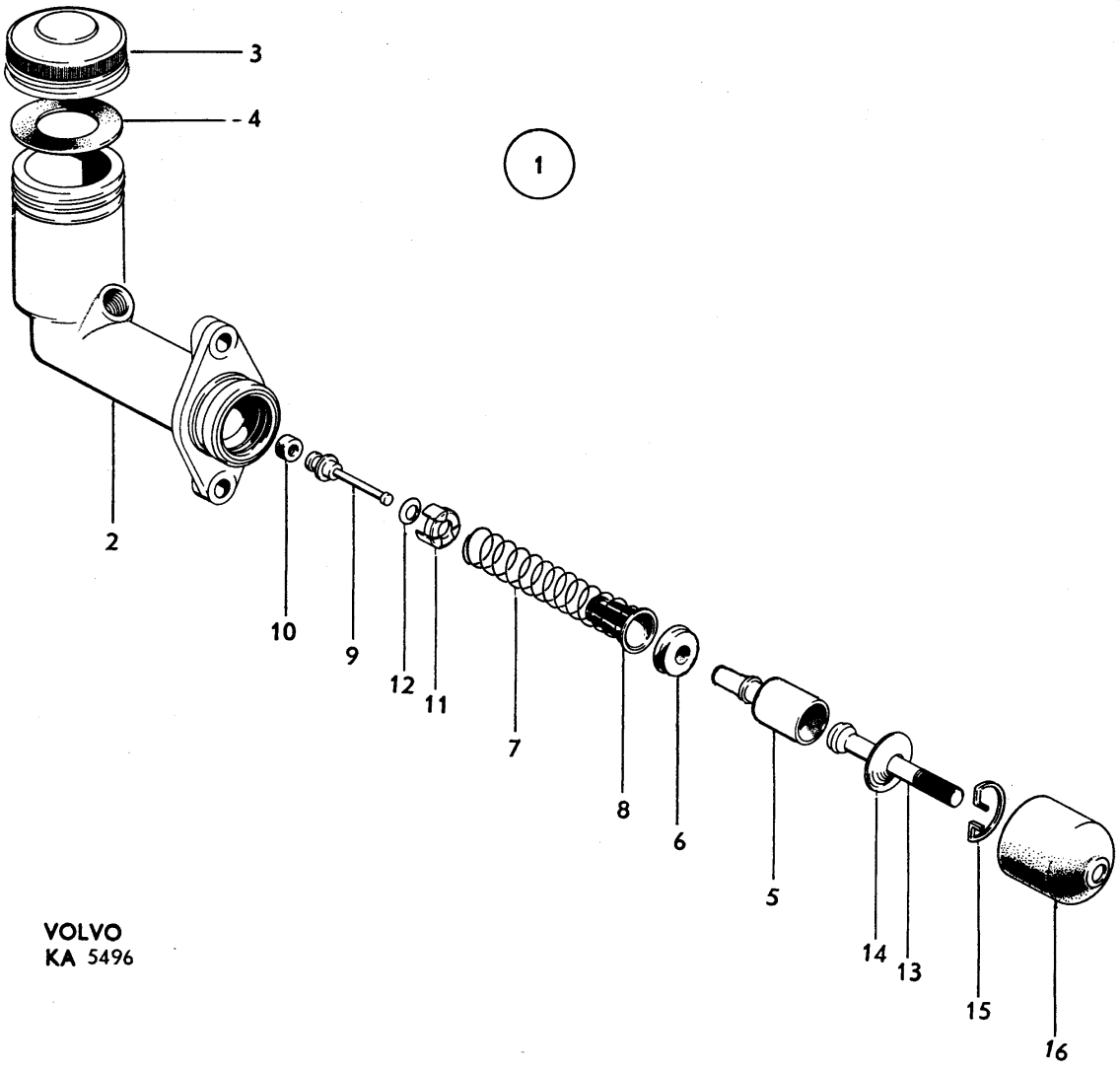
1
2
3
4
5
6
7
8
9
10
11
12
13
14
15
16
VOLVO
KA 5496

PERSONLASTTERRÄNGBIL 903 MT (M5123-903011)
KOPPLING MANÖVERCYLINDER

Kod 4001

Pos	Antal 1	2	3	Förrådsbeteckning	K	Förrådsbenämning	B-kod	Ursprungsbeteckning (01) Övriga uppgifter		
				M5123-903011		PLTGBIL 903 MT				01 1
				M5190-903211		PVRBTGBIL 9032 MT				01 3
				M5180-903311		RAPTGBIL 9033 MT				01 5
										01 7
001	1	1	1	F3618-000021		MANÖVERCYLINDER,K	C	GIRLI-64067805		01
001								VOLVO-669782		09
002	1	1	1			.CYLINDERHUS		LAGERHÅLLS EJ		62
003	1	1	1	F3618-000014		.LUFTNINGSNIPPEL	C	GIRLI-377686W		01
003								VOLVO-656455		09
004	1	1	1	F3618-000009		.GUMMIKÅPA	C	GIRLI-363400		01
004								VOLVO-656456		09
005	1	1	1	F3618-000012		.KOLV	B	GIRLI-370815		01
005								VOLVO-663633		09
006	1	1	1	F3618-000006		.GUMMIPACKNING	C	GIRLI-64673678		01
006								VOLVO-663634		09
007	1	1	1	F3618-000019		.RETURFJÄDER		GIRLI-378802		01
007								LAGERHÅLLS EJ		62
007								VOLVO-656459		09
008	1	1	1	F3618-000024		.LÄSRING		GIRLI-378932		01
008								LAGERHÅLLS EJ		62
008								VOLVO-656460		09
009	1	1	1	F7050-673034		.GUMMIKÅPA	C	VOLVO-673034	1)	01
009A	1	1	1	F7050-673035		.LÄSRING	C	VOLVO-673035	1)	01
010	1	1	1	F3618-000054		REPARATIONSSATS	C	GIRLI-SP2001	2)	01
010								VOLVO-276451		09
901	1) ERSÄTTER GIRLI-363619 (GUMMIKÅPA)									62
902	2) EJ AVBILDAD. I SATSEN INGÅR POS 4,6,8 OCH 9									62

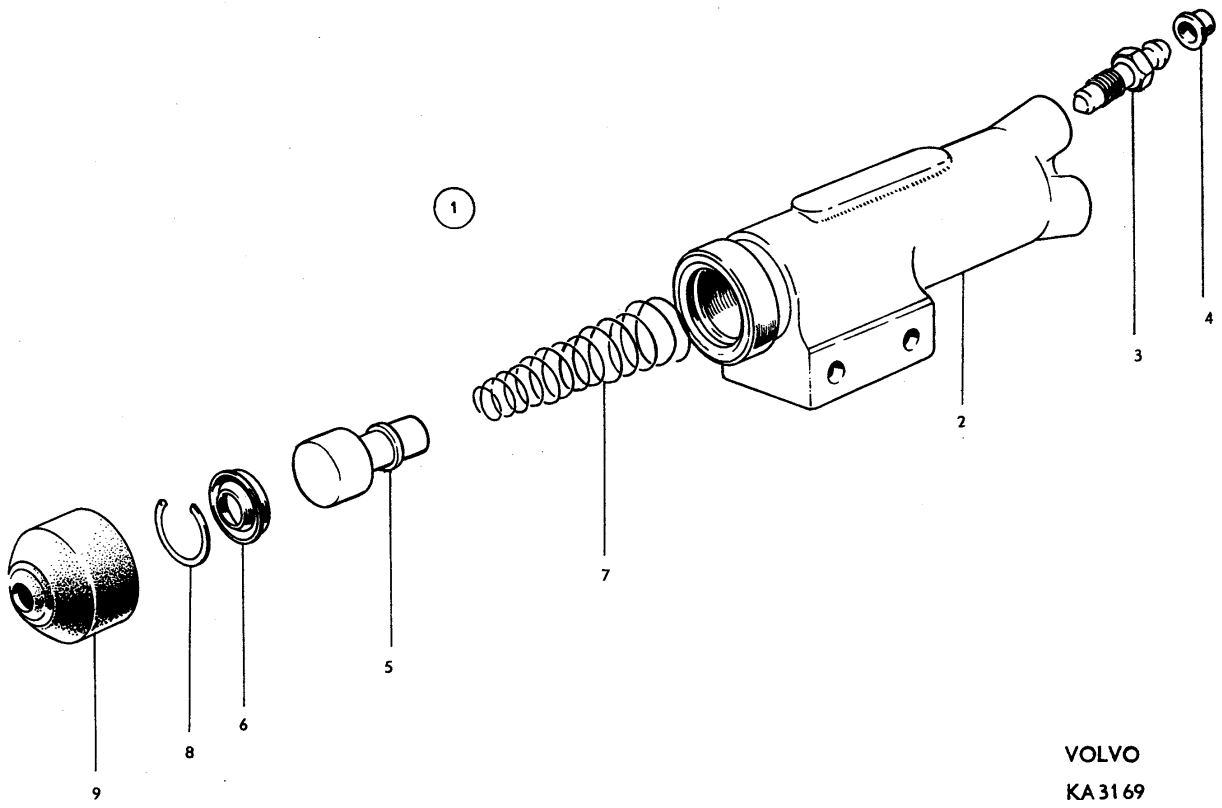

VOLVO
KA3169

GRUPP 03
VÄXELLÅDA

INNEHÅLLSFÖRTECKNING

	BILD
VÄXELLÅDA MED MONTERINGSDETALJER	020
VÄXELLÅDA MED FÖRDELNINGSVÄXELLÅDA	021
FÖRDELNINGSVÄXELLÅDA	022
SPAKSTÄLL MED FJÄRREGLAGE	023
REGLAGE FÖR FÖRDELNINGSVÄXEL	024
KRAFTUTTAG MED MONTERINGSDETALJER (PLTGBIL 903B)	025

PERSONLASTTERRÄNGBIL 903 MT (M5123-903011)
VÄXELLÅDA VÄXELLÅDA MED MONTERINGSDETALJER

Kod 4001

Pos	Antal 1	2	3	Förrådsbeteckning	K	Förrådsbenämning	B-kod	Ursprungsbeteckning (01) Övriga uppgifter	
				M5123-903011		PLTGBIL 903 MT			01 1
				M5190-903211		PVRBTGBIL 9032 MT			01 3
				M5180-903311		RAPTGBIL 9033 MT			01 5
									01 7
001	1	1	1			VÄXELLÅDA,K		MED MONTERINGSDETALJER LAGERHÅLLS EJ	62
002	1	1	1			.VÄXELLÅDA,K		MED FÖRDELNINGSVÄXELLÅDA	62
002								INGÅENDE DETALJER SE BILD 021	63
003	4	4	4	M1416-119240		.INSEXSKRUV	C	SIS SMS1960 UC6S 7/16UNC X 32,STÅL 8.8	03
003								FZB	05
003								VOLVO-956601	09
004	4	4	4	M1171-152176		.LÅSBRICKA 11,6MM	C	UTF ENL DIN6797J-11,6 FZB	03
004								INVÄNDIG GLES TANDNING,FZB	05
004								VOLVO-940147	09
005	1	1	1	F7050-631505		.VÄXELLÅDSBALK	C	VOLVO-631505	01
006	8	8	8	M1406-053194		.SEXKANTSKRUV	B	SIS SMS1943 U6S 3/8UNC X 25,STÅL 8.8	03
006								FZB	05
006								VOLVO-940115	09
007	8	8	8	M1171-122171		.FJÄDERBRICKA FBB	B	SIS SMS84 FBB 9,7 FZB	03
007								VOLVO-940108	09
008	1	1	1	F7050-631112		.FÄSTE	B	VOLVO-631112	01
009	4	4	4	M1406-053153		.SEXKANTSKRUV	B	SIS SMS1943 U6S 5/16UNC X 22,STÅL 8.8	03
009								FZB	05
009								VOLVO-940135	09
010	4	4	4	M1496-116302		.SEXKANTMUTTER	B	SIS SMS1989 U6M 5/16UNC STÅL 8 FZB	03
010								VOLVO-955826	09
011	4	4	4	M1171-122165		.FJÄDERBRICKA FBB	B	SIS SMS84 FBB 8,2 FZB	03
011								VOLVO-955921	09
012	6	6	6	F7050-713528		.GUMMIKUDDE	B	VOLVO-713528	01
013	3	3	3	F7050-713529		.HYLSA	C	VOLVO-713529	01
014	3	3	3	F7050-120067		.BRICKA	C	VOLVO-120067	01
015	2	2	2	M1406-053206		.SEXKANTSKRUV	B	SIS SMS1943 U6S 3/8UNC X 70,STÅL 8.8	03
015								FZB	05
015								VOLVO-955540	09
016	1	1	1	M1406-053209		.SEXKANTSKRUV	B	SIS SMS1943 U6S 3/8UNC X 83,STÅL 8.8	03
016								FZB	05
016								VOLVO-955542	09
017	3	3	3	M1496-106103		.SEXKANTMUTTER	C	LÅSMUTTER MED NYLONINLÄGG 3/8UNC,STÅL	03
017								D80 FZ LÄG,TYP NYLOCK EL LIKV	05
017								VOLVO-950364	09
018	1	1	1	M1170-112173		.BRICKA BRB	B	SIS SMS70 BRB 10,5X22 FZB	03
018								VOLVO-960148	09 1
019	1	1	1			.SPAKSTÄLL,K		MED FJÄDERREGLAGE INGÅENDE DETALJER	62
019								SE BILD 023	63
020	1	1	1			.REGLAGE,K		FÖR FÖRDELNINGSVÄXEL INGÅENDE DETALJER	62
020								SE BILD 024	63
021	1					.KRAFTUTTAG,K		MED MONTERINGSDETALJER SE BILD 025	62
021								GÄLLER ENDAST FÖR PLTGBIL 903B	63
022	1	1	1	F7050-634310		.SKYLT	B	VOLVO-634310	01
022								FÖR VÄXELLÄGEN	62

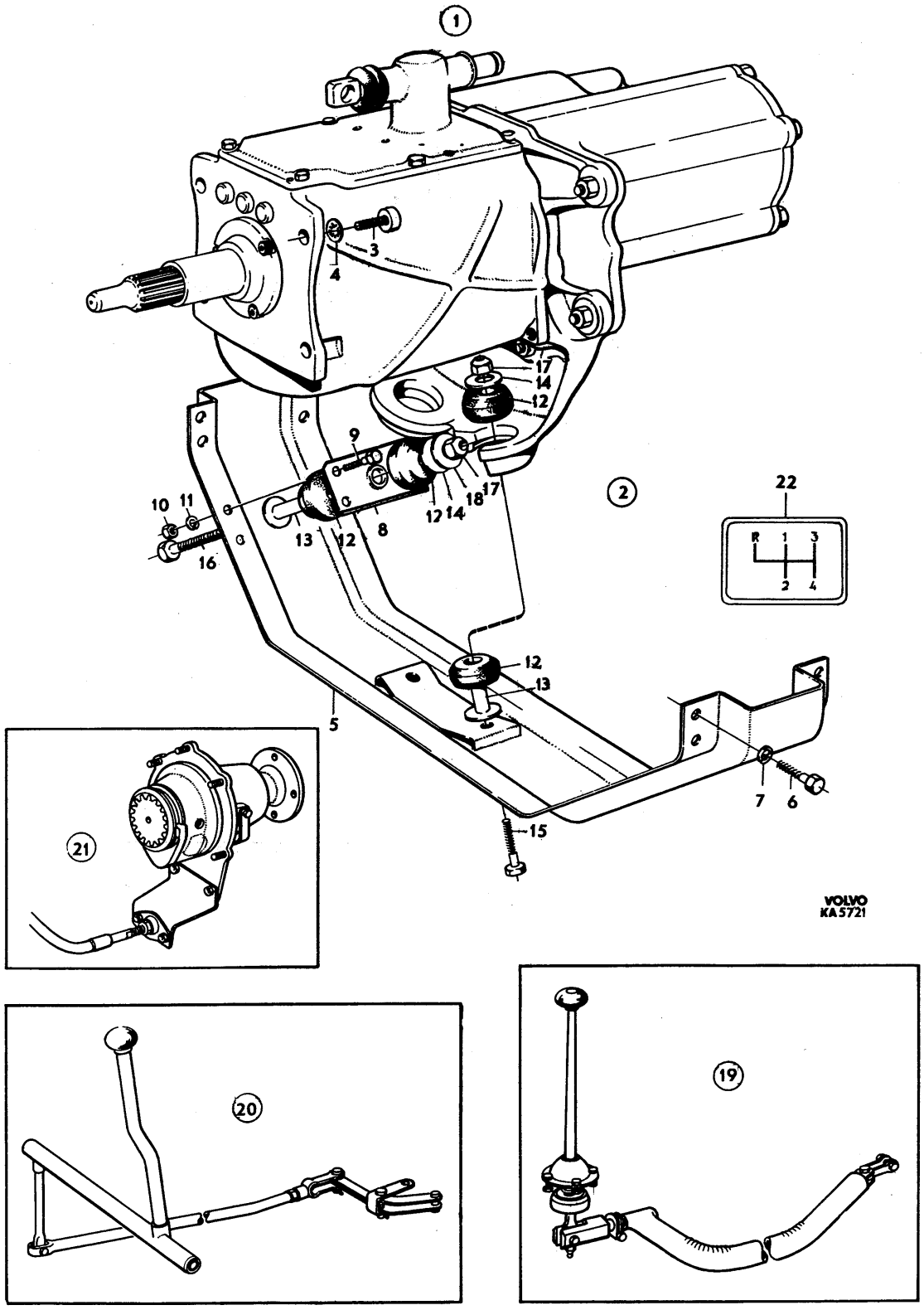
1
2
3
4
5
6
7
8
9
10
11
12
13
14
15
16
17
18
22
R 1 3
2 4
21
20
19
VOLVO
KA 5721

PERSONLASTTERRÄNGBIL 903 MT (M5123-903011)
VÄXELLÅDA VÄXELLÅDA MED FÖRDELNINGSVÄXELLÅDA

Kod 4001

Pos	Antal 1	2	3	Förrådsbeteckning	K	Förrådsbenämning	B-kod	Ursprungsbeteckning (01) Övriga uppgifter	
				M5123-903011		PLTGBIL 903 MT			01 1
				M5190-903211		PVRBTGBIL 9032 MT			01 3
				M5180-903311		RAPTGBIL 9033 MT			01 5
									01 7
001	1	1	1	F7050-254408		VÄXELLÅDA,K	B	MED FÖRDELNINGSVÄXELLÅDA	05
001								VOLVO-254408	01
002	1	1	1	F7050-254398		.VÄXELLÅDA,K	B	UTAN FÖRDELNINGSVÄXELLÅDA	05
002								VOLVO-254398	01
003	1	1	1			..VÄXELLÅDSHUS	C	VOLVO-380200	01
004	1	1	1	F7050-656517		...LAGERTAPP	C	VOLVO-656517	01
005	3	3	3	F7050-191496		...HÄTTPLUGG	C	VOLVO-191496	01
006	2	2	2	F7050-191529		...CYLPINNE	C	VOLVO-191529	01
007	1	1	1	M1501-313010		..PROPP 1/2-14 NPTF	C	STÅL	05
007								VOLVO-952358	09
008	1	1	1	M1501-319010		..PROPP 1/2-14 NPTF	C	STÅL, MAGNETISK	05
008								VOLVO-951901	09
009	1	1	1	F7050-380190		..LOCK	C	VOLVO-380190	01
010	1	1	1	F7050-191685		..OLJETÄTNING	C	VOLVO-191685	01
011	1	1	1	F7050-656505		..PACKNING	B	VOLVO-656505	01
011								ERS EFTER HAND AV VOLVO-380914 (B-KOD C)	62
012	3	3	3	F7050-192622		..INSEXSKRUV	C	VOLVO-192622	01
013	3	3	3	F7050-380381		..O-RING 6X1MM	C	VOLVO-380381	01
013								PACKNINGSRING	62
014	1	1	1	F7050-633649		..MELLANPLÄTTA	B	VOLVO-633649	01
015	1	1	1	F7050-633654		..PACKNING	C	VOLVO-633654	01
016	6	6	6	M1416-119197		..INSEXSKRUV	B	SIS SMS1960 UC6S 3/8UNC X 32,STÅL 8.8	03
016								FZB	05
016								VOLVO-956585	09
017	6	6	6	M1171-122171		..FJÄDERBRICKA FBB	B	SIS SMS84 FBB 9,7 FZB	03
017								VOLVO-940108	09
018	5	5	5	M1496-116303		..SEXKANTMUTTER	B	SIS SMS1989 U6M 3/8UNC STÅL 8 FZB	03
018								VOLVO-955827	09
019	1	1	1	F7050-380136		..AXEL INGÅENDE	C	VOLVO-380136	01
020	1	1	1	M1610-620780		..KULLAGER	C	ENRAD SPÅRKULLAGER 35X72X17MM,FLRINGS-	03
020								SPÅR I YTTERRING,FLÄNSRING,EN SKYDDSPLÅT	05
020								SKF -6207ZNR	01
020								VOLVO-11145	09
021	1	1	1	F7050-190737		..LÅSRING	C	T2,0MM	05
021								VOLVO-190737	01
021A	1	1	1	F7050-190814		..LÅSRING	C	T2,1MM	05
021A								VOLVO-190814	01
021B	1	1	1	F7050-190815		..LÅSRING	C	T2,2MM	05
021B								VOLVO-190815	01
021C	1	1	1	F7050-191105		..LÅSRING	C	T2,3MM	05
021C								VOLVO-191105	01
022	1	1	1	F7050-380365		..MELLANAXEL	C	VOLVO-380365	01
023	48	48	48	F7050-019567		..LAGERRULLE	C	VOLVO-19567	01
024	4	4	4	F7050-087176		..DISTANSRING	C	VOLVO-87176	01
025	2	2	2	F7050-656551		..TRYCKBRICKA	C	VOLVO-656551	01
026	1	1	1	F7050-380157		..AXEL	C	VOLVO-380157	01
027	1	1	1	F7050-380366		..BACKHJUL	C	VOLVO-380366	01
028	1	1	1	F7050-656512		..AXEL	C	VOLVO-656512	01
029	1	1	1	F7050-380137		..HUVUDAXEL	C	VOLVO-380137	01
030	14	14	14	F7050-181120		..LAGERRULLE	C	VOLVO-181120	01
031	1	1	1	M1610-620600		..KULLAGER	C	ENRADIGT SPÅRKULLAGER 30X62X16MM MED	03
031								PRESSAD KULHÅLLARE AV STÅLPLÅT	05
031								SKF -6206	01
031								VOLVO-11013	09
032	1	1	1	F7050-380175		..DISTANSRING	C	VOLVO-380175	01
033	1	1	1	F7050-380217		..KUGGHJUL 1-AN	C	VOLVO-380217	01
034	1	1	1	F7050-380218		..KUGGHJUL 2-AN	C	VOLVO-380218	01
035	2	2	2	F7050-181330		..NÅLLAGER	C	VOLVO-181330	01
036	1	1	1	F7050-380216		..KUGGHJUL 3-AN	C	VOLVO-380216	01
037	1	1	1	F7050-181331		..NÅLLAGER	C	VOLVO-181331	01
038	2	2	2	F7050-380143		..DISTANSRING	C	VOLVO-380143	01
039	1	1	1	F7050-191493		..LÅSRING	C	T2,55MM	05
039								VOLVO-191493	01

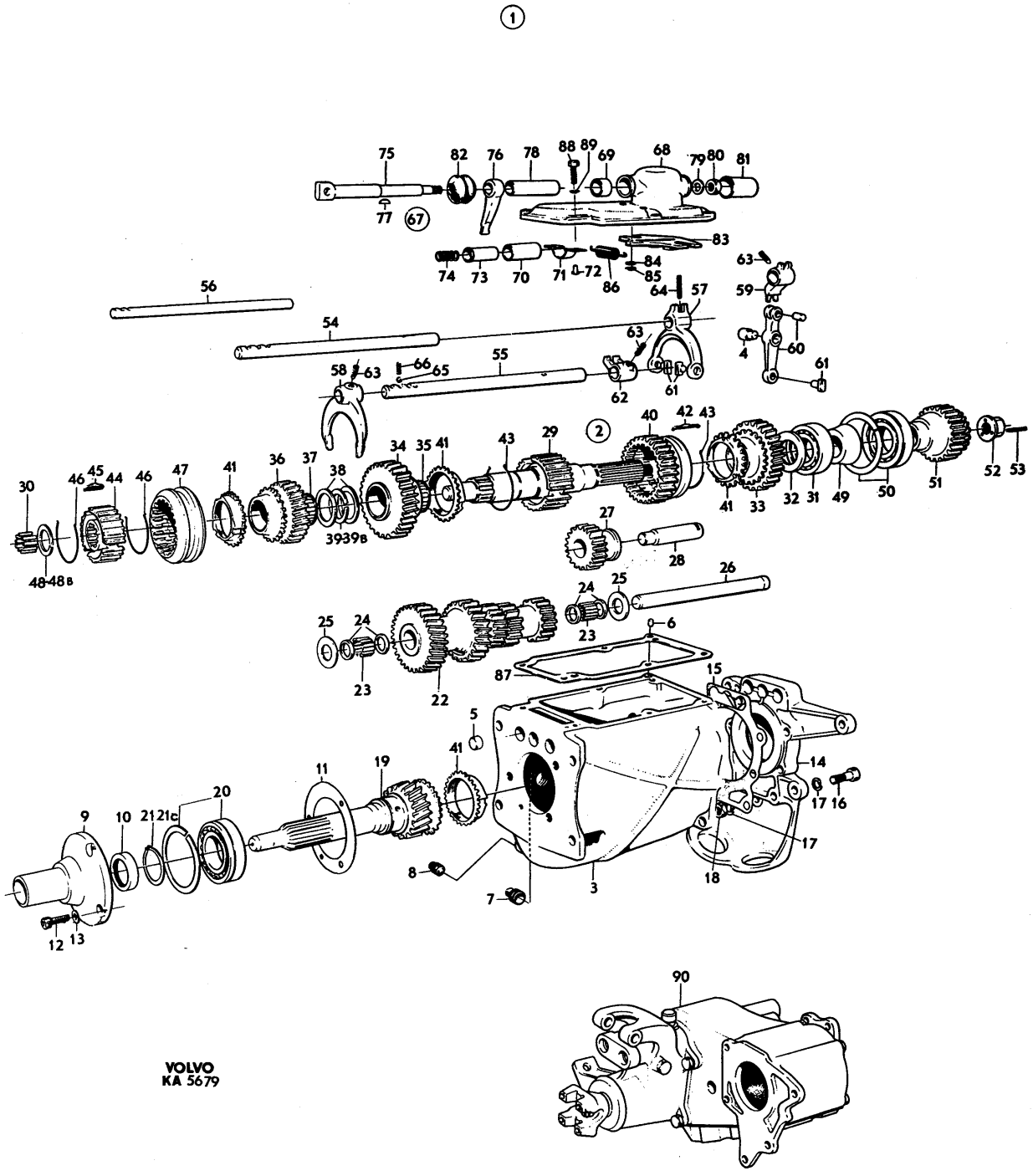

VOLVO
KA 5679

PERSONLASTTERRÄNGBIL 903 MT (M5123-903011) Kod
VÄXELLÅDA VÄXELLÅDA MED FÖRDELNINGSVÄXELLÅDA 4001

Pos	Antal 1	2	3	Förrådsbeteckning	K	Förrådsbenämning	B-kod	Ursprungsbeteckning (01) Övriga uppgifter		
039A	1	1	1	F7050-191494		..LÄSRING	C	T2,65MM	05	
039A								VOLVO-191494	01	
039B	1	1	1	F7050-191495		..LÄSRING	C	T2,75MM	05	
039B								VOLVO-191495	01	
040	1	1	1	F7050-380142		..KOPPLINGSHYLSA	C	VOLVO-380142	01	
040								1-AN 2-AN RESP 1-AN BACK	62	
041	4	4	4	F7050-656138		..SYNKRONISERINGSKONA	C	VOLVO-656138	01	
042	3	3	3	F7050-380141		..MEDBRINGARE	C	VOLVO-380141	01	
043	2	2	2	F7050-086713		..LÄSRING	C	VOLVO-86713	01	
044	1	1	1			..SYNKRONISERINGSNAV	C	VOLVO-380835	01	
044								3-AN,4-AN	62	
045	3	3	3	F7050-656514		..MEDBRINGARE	C	VOLVO-656514	01	
046	2	2	2	F7050-086713		..LÄSRING	C	VOLVO-86713	01	
047	1	1	1	F7050-656518		..KOPPLINGSHYLSA	C	VOLVO-656518	01	
048	1	1	1	F7050-191497		..LÄSRING	C	T2,0MM	05	
048								VOLVO-191497	01	
048A	1	1	1	F7050-191498		..LÄSRING	C	T2,1MM	05	
048A								VOLVO-191498	01	
048B	1	1	1	F7050-191499		..LÄSRING	C	T2,2MM	05	
048B								VOLVO-191499	01	
049	1	1	1	F7050-633652		..DISTANSRING	C	VOLVO-633652	01	
050	1	1	1	M1610-620860		..KULLAGER	C	ENRAD SPÅRKULLAGER 40X80X18MM,PRESS KUL-	03	
050								HÅLL,FLÄNSRINGSPÅR I YTTERRING,FLÄNSRING	05	
050								SKF -6208NR	01	
050								VOLVO-18536	09	
051	1	1	1	F7050-633651		..DRIVHJUL	B	VOLVO-633651	01	
052	1	1	1	F7050-380396		..LÅSMUTTER	C	VOLVO-380396	01	
053	1	1	1	F7050-940394		..STOPPSKRUV	C	VOLVO-940394	01	
054	1	1	1	F7050-380131		..SKIFTAXEL	C	VOLVO-380131	01	
054								1-AN,2-AN	62	
055	1	1	1	F7050-380240		..SKIFTAXEL	C	VOLVO-380240	01	
055								3-AN,4-AN	62	
056	1	1	1	F7050-380231		..SKIFTAXEL	C	VOLVO-380231	01	
056								BACKVÄXEL	62	
057	1	1	1	F7050-380132		..SKIFTGAFFEL	C	VOLVO-380132	01	
057								1-AN 2-AN RESP 1-AN BACK	62	
058	1	1	1	F7050-656537		..SKIFTGAFFEL	C	VOLVO-656537	01	
058								3-AN 4-AN RESP 2-AN 3-AN	62	
059	1	1	1	F7050-380134		..SKIFTGAFFEL	C	VOLVO-380134	01	
059								BACKVÄXEL	62	
060	1	1	1	F7050-380622		..VÄXELHÄVARM	C	VOLVO-380622	01	
060								BACKVÄXEL	62	
061	3	3	3	F7050-656549		..MEDBRINGARTAPP	C	VOLVO-656549	01	
062	1	1	1	F7050-380133		..MEDBRINGARE	C	VOLVO-380133	01	
063	3	3	3	F7050-656553		..LÄSSKRUV	C	VOLVO-656553	01	
064	1	1	1	M1108-141308		..FJ RÖRPINNE	C	SIS SMS1663 FRP 5X20	03	
064								VOLVO-951965	09	
065	3	3	3	M1104-011028		..STÅLKULA 5/16	C	KULLAGERKULA RFR	05	1
065								DNA -DIN 5401-5/16RFR	01	1
065								ELLER LIKV	62	1
065								VOLVO-67089	09	1
066	3	3	3	F7050-087972		..FJÄDER	C	VOLVO-87972	01	
067	1	1	1			..LOCK,K		LAGERHÅLLS EJ	62	
068	1	1	1	F7050-634267		...VÄXELLÅDSLOCK	C	VOLVO-634267	01	
069	2	2	2	F7050-018027		....BUSSNING	C	VOLVO-18027	01	
070	1	1	1	F7050-656574		...BUSSNING	C	VOLVO-656574	01	
071	1	1	1	F7050-656547		...ÖVERFALL	C	VOLVO-656547	01	
072	2	2	2	M1115-812431		...HÅLNIT	B	SIS SMS1660 FHN 4,8X16,MSG	03	
072								VOLVO-952517	09	
073	1	1	1	F7050-656575		...SPÄRRTAPP	C	VOLVO-656575	01	
074	1	1	1	F7050-656576		...FJÄDER	C	VOLVO-656576	01	
075	1	1	1	F7050-633657		...SKIFTAXEL	C	VOLVO-633657	01	
076	1	1	1	F7050-634268		...VÄXELFÖRARE	C	VOLVO-634268	01	
077	1	1	1	M1101-111015		...WOODRUFFKIL	C	SIS SMS11 WK 3X13	03	
077								VOLVO-910112	09	
078	1	1	1	F7050-634512		...LAGERHYLSA	C	VOLVO-634512	01	
079	1	1	1	F7050-191172		...BRICKA	C	SPEC RKB 8,4X20X2,5	05	
079								VOLVO-191172	01	

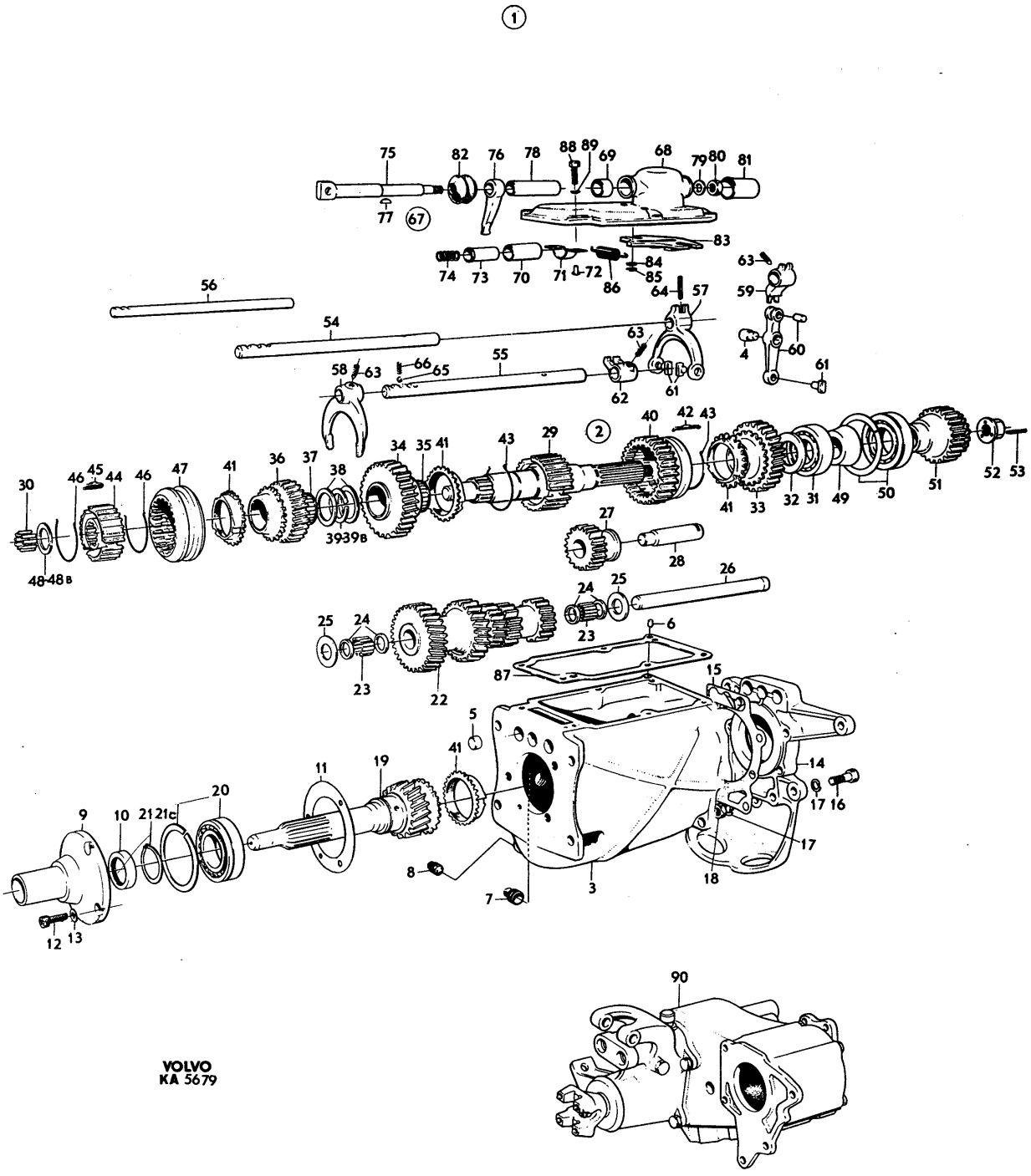

VOLVO
KA 5679

PERSONLASTTERRÄNGBIL 903 MT (M5123-903011)
VÄXELLÅDA VÄXELLÅDA MED FÖRDELNINGSVÄXELLÅDA

Kod 4001

Pos	Antal 1	2	3	Förrådsbeteckning	K	Förrådsbenämning	B-kod	Ursprungsbeteckning (01) Övriga uppgifter	
080	1	1	1	M1496-117302		...SEXKANTMUTTER	B	LÅSMUTTER M NYLONINLÄGG 5/16UNC STÅL 8	03
080								FZB	05
080								VOLVO-950353	09
081	1	1	1	F7050-634511		...SKYDDSKÅPA	B	VOLVO-634511	01
082	1	1	1	F7050-631430		...GUMMIKÅPA	C	VOLVO-631430	01
083	1	1	1	F7050-656542		..SPÄRRPLATTA	C	VOLVO-656542	01
084	2	2	2	F7050-018696		..BRICKA	C	VOLVO-18696	01
085	2	2	2	M1172-131110		..SPÄRRYTTARE 6	C	SIS SMS1583-6	03
085								VOLVO-951669	09
086	1	1	1	F7050-631612		..FJÄDER	B	VOLVO-631612	01
087	1	1	1	F7050-381107		..PACKNING	C	VOLVO-381107	01
088	6	6	6	M1406-053153		..SEXKANTSKRUV	B	SIS SMS1943 U6S 5/16UNC X 22,STÅL 8.8	03
088								FZB	05
088								VOLVO-940135	09
089	6	6	6	F7050-190819		..FJÄDERBRICKA	C	VOLVO-190819	01
090	1	1	1			.FÖRDELNVÄXELLÅDA,K		FÖRDELNINGSVÄXELLÅDA,K INGÅENDE DETAL-	62
090								JER SE BILD 022	63

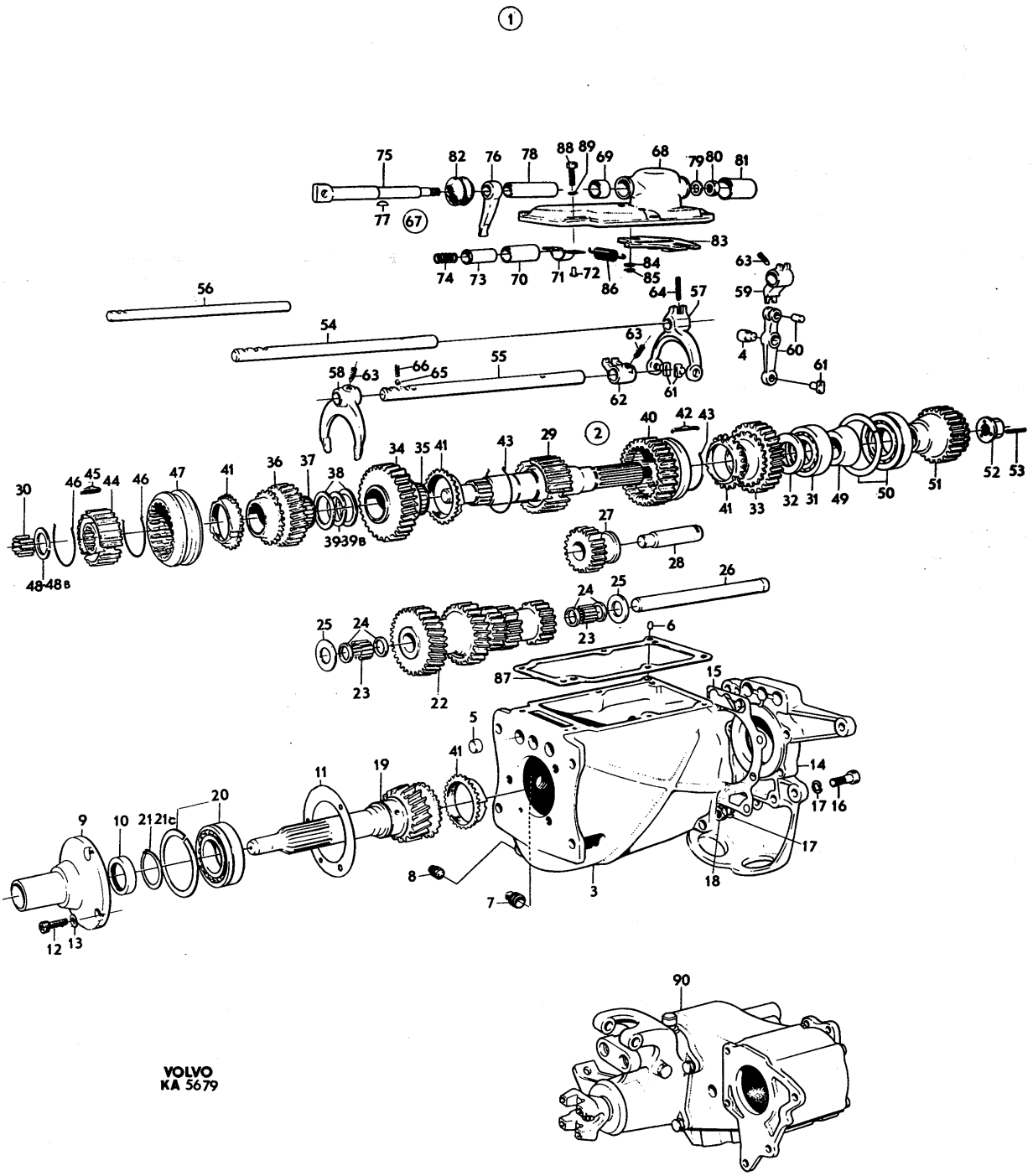
1
2
VOLVO
KA 5679

PERSONLASTTERRÄNGBIL 903 MT (M5123-903011) Kod
VÄXELLÅDA FÖRDELNINGSVÄXELLÅDA 4001

Pos	Antal 1	2	3	Förrådsbeteckning	K	Förrådsbenämning	B-kod	Ursprungsbeteckning (01) Övriga uppgifter	
				M5123-903011		PLTGBIL 903 MT			01 1
				M5190-903211		PVRBTGBIL 9032 MT			01 3
				M5180-903311		RAPTGBIL 9033 MT			01 5
									01 7
001	1	1	1	F7050-636406		FÖRDELNVÄXELLÅDA,K	B	FÖRDELNINGSVÄXELLÅDA,K	05
001								VOLVO-636406	01
001								POS 67-78 INGÅR EJ	1) 62
002	1	1	1	F7401-000497		.VÄXELLÅDSHUS	B	ZAFRI-5012 301 033	01
002								VOLVO-633672	09
003	1	1	1	M1501-313010		.PROPP 1/2-14 NPTF	C	STÅL	05
003								VOLVO-952358	09
004	1	1	1	F7050-633008		.LOCK	B	VOLVO-633008	01
004								ZAFRI-5012 201 001	09
005	1	1	1	F7050-631954		.MAGNETPROPP	C	VOLVO-631954	01
005								ZAFRI-0032 356 001	09
006	1	1	1	F7050-631935		.PACKNING	C	VOLVO-631935	01
007	10	10	10	M1406-053150		.SEXKANTSKRUV	B	SIS SMS1943 U6S 5/16UNC X 16,STÅL 8.8	03
007								FZB	05
007								VOLVO-955523	09
008	10	10	10	M1171-122165		.FJÄDERBRICKA FBB	B	SIS SMS84 FBB 8,2 FZB	03
008								VOLVO-955921	09
009	1	1	1	F7401-000007		.VÄXELFÖRARHUS	C	ZAFRI-5012 301 021	01
009								VOLVO-633701	09
010	2	2	2	F7050-631946		.TÄTRING	C	VOLVO-631946	01
010								1ST VID POS 71	62
011	2	2	2	F7050-114013		.TÄTRING	C	VOLVO-114013	01
012	1	1	1	F7401-000002		.LUFTNINGSNIPPEL	C	ZAFRI-5012 201 002	01
012								VOLVO-631973	09
013	1	1	1			.SAXPINNE	C	UTF ENL SMS66 SP 3,2X56 FZB	05
013								VOLVO-907855	09
014	1	1	1	F7401-000008		.PACKNING	C	ZAFRI-5012 301 026	01
014								VOLVO-631942	09
015	5	5	5	M1406-053194		.SEXKANTSKRUV	B	SIS SMS1943 U6S 3/8UNC X 25,STÅL 8.8	03
015								FZB	05
015								HÅL D2MM BORRAS I KRYSS FÖR LÅSTRÅD	62
015								VOLVO-940115	09
016	5	5	5	F7050-631978		.PACKNING	C	VOLVO-631978	01
017	1	1	1	F7401-000290		.LOCK	B	ZAFRI-5012 301 014	01
017								VOLVO-631957	09
018	1	1	1	F7401-000289		.PACKNING	C	ZAFRI-5012 301 012	01
018								VOLVO-631958	09
019	5	5	5	M1406-053191		.SEXKANTSKRUV	B	SIS SMS1943 U6S 3/8UNC X 19,STÅL 8.8	03
019								FZB	05
019								VOLVO-955534	09
020	5	5	5	M1171-122171		.FJÄDERBRICKA FBB	B	SIS SMS84 FBB 9,7 FZB	03
020								VOLVO-940108	09
021	1	1	1	F7401-000052		.LÅSBRICKA	B	ZAFRI-5012 302 014	01
021								VOLVO-631938	09
022	1	1	1	M1406-053190		.SEXKANTSKRUV	B	SIS SMS1943 U6S 3/8UNC X 16,STÅL 8.8	03
022								FZB	05
022								VOLVO-940133	09
023	1	1	1	M1171-122171		.FJÄDERBRICKA FBB	B	SIS SMS84 FBB 9,7 FZB	03
023								VOLVO-940108	09
024	1	1	1	F7050-636388		.LAGERHUS	C	VOLVO-636388	01
024								FÖR HASTIGHETSMÄTARDRIVNING	62
025	1	1	1	F7401-000021		..BUSSNING	B	ZAFRI-5012 310 006	01
025								VOLVO-631994	09
026	ER	ER	ER	F7050-631948		.MELLANLÄGG	C	VOLVO-631948	01
026								T0,10MM	62
026A	ER	ER	ER	F7050-634990		.MELLANLÄGG	C	VOLVO-634990	01
026A								T0,25MM	62
026A								ZAFRI-5012 310 017	09
026B	ER	ER	ER	F7050-634991		.MELLANLÄGG	C	VOLVO-634991	01
026B								T0,40MM	62
026C	ER	ER	ER	F7050-634992		.MELLANLÄGG	C	VOLVO-634992	01
026C								T0,75MM	62
026C								ZAFRI-5012 310 019	09

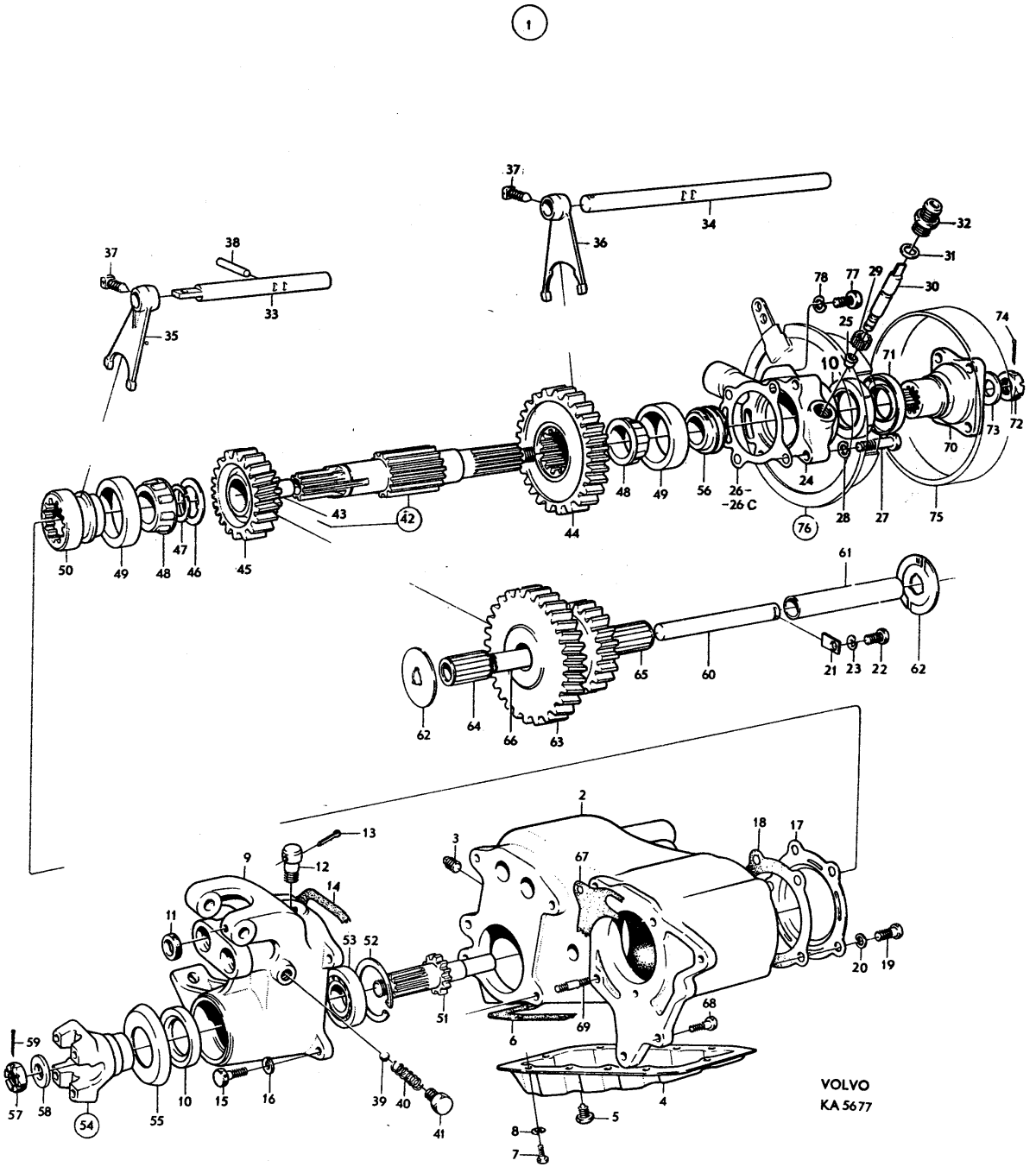
1
VOLVO
KA 5677

PERSONLASTTERRÄNGBIL 903 MT (M5123-903011) Kod
VÄXELLÅDA FÖRDELNINGSVÄXELLÅDA 4001

Pos	Antal 1	2	3	Förrådsbeteckning	K	Förrådsbenämning	B-kod	Ursprungsbeteckning (01) Övriga uppgifter		
027	2	2	2	M1406-053201		.SEXKANTSKRUV	B	SIS SMS1943 U6S 3/8UNC X 45,STÅL 8.8	03	
027								FZB	05	
027								VOLVO-955536	09	
028	2	2	2	F7050-631978		.PACKNING	C	VOLVO-631978	01	
029	1	1	1	F7401-000022		.HASTIGHETSMÄTARDREV	B	ZAFRI-5012 310 022	01	
029								MINDRE	62	
029								VOLVO-631996	09	
030	1	1	1	F7401-000024		.AXEL	C	ZAFRI-5012 310 027	01	
030								VOLVO-631995	09	
031	1	1	1	F7401-000056		.BRICKA	B	ZAFRI-5012 310 009	01	
031								VOLVO-631949	09	
032	1	1	1	F7401-000057		.ANSLUTNING	B	ZAFRI-5012 310 028	01	
032								LAGERHYLSA FÖR HASTIGHETSMÄTARDREV	62	
032								VOLVO-631997	09	
033	1	1	1	F7401-000502		.SKIFTAXEL	B	ZAFRI-5012 306 029	01	
033								VOLVO-633702	09	
034	1	1	1	F7401-000501		.SKIFTAXEL	B	ZAFRI-5012 306 028	01	
034								VOLVO-633306	09	
035	1	1	1	F7401-000015		.SKIFTGAFFEL	B	ZAFRI-5012 306 021	01	
035								VOLVO-631982	09	
036	1	1	1	F7401-000014		.SKIFTGAFFEL	C	ZAFRI-5012 306 020	01	
036								VOLVO-631981	09	
037	2	2	2	F7401-000054		STOPPSKRUV	B	ZAFRI-5012 306 022	01	
037								VOLVO-631944	09	
038	1	1	1	F7401-000016		.SPÄRRTAPP	C	ZAFRI-5012 306 023	01	
038								VOLVO-631983	09	
039	2	2	2	F7050-060309		.KULA	C	VOLVO-60309	01	1
040	2	2	2	F7401-000018		.FJÄDER	C	ZAFRI-5012 306 030	01	
040								VOLVO-634685	09	
041	2	2	2	F7401-000017		.PROPP	B	ZAFRI-5012 306 025	01	
041								VOLVO-631985	09	
042	1	1	1	F7401-000003		.AXEL,K	C	ZAFRI-5012 203 003	01	
042								MED BUSSNING	62	
042								VOLVO-631966	09	
043	1	1	1	F7401-000012		..BUSSNING	B	ZAFRI-5012 303 023	01	
043								VOLVO-631967	09	
044	1	1	1	F7401-000011		.KUGGHJUL	C	ZAFRI-5012 303 019	01	
044								VOLVO-631969	09	
045	1	1	1	F7401-000004		.KUGGHJUL	C	ZAFRI-5012 203 004	01	
045								MED BUSSNING	62	
045								VOLVO-633005	09	
046	1	1	1	F7401-000010		.BRICKA	C	ZAFRI-5012 303 016	01	
046								VOLVO-631939	09	
047	1	1	1	F7401-000053		.LÅSRING	C	ZAFRI-5012 303 017	01	
047								VOLVO-631940	09	
048	2	2	2	M1618-014131		.INNERRING M RULLSTS	C	33,338X19,583MM	05	
048								SKF -K-14131	01	
048								VOLVO-181291	09	
049	2	2	2	M1618-814276		.YTTERRING	C	DY69,012X15,875MM	05	
049								SKF -K-14276	01	
049								VOLVO-181189	09	
050	1	1	1	F7401-000019		.GLIDHYLSA	B	ZAFRI-5012 309 002	01	
050								VOLVO-631987	09	
051	1	1	1	F7401-000020		.AXEL	B	ZAFRI-5012 309 007	01	
051								VOLVO-633009	09	
052	1	1	1	F7401-000051		.LÅSRING	B	ZAFRI-5012 301 028	01	
052								VOLVO-631945	09	
053	1	1	1	M1610-620600		.KULLAGER	C	ENRADIGT SPÅRKULLAGER 30X62X16MM MED	03	
053								PRESSAD KULHÅLLARE AV STÅLPLÅT	05	
053								SKF -6206	01	
053								VOLVO-11013	09	
054	1	1	1	F7050-636195		.MEDBRINGARE,K	C	VOLVO-636195	01	
054								MED DAMMSKYDD	62	
055	1	1	1	F7401-000005		..DAMMSKYDD	B	ZAFRI-5012 209 001	01	
055								VOLVO-631989	09	
056	1	1	1	F7401-000023		.HASTIGHETSMÄTARDREV	B	ZAFRI-5012 310 023	01	
056								STÖRRE	62	
056								VOLVO-633007	09	

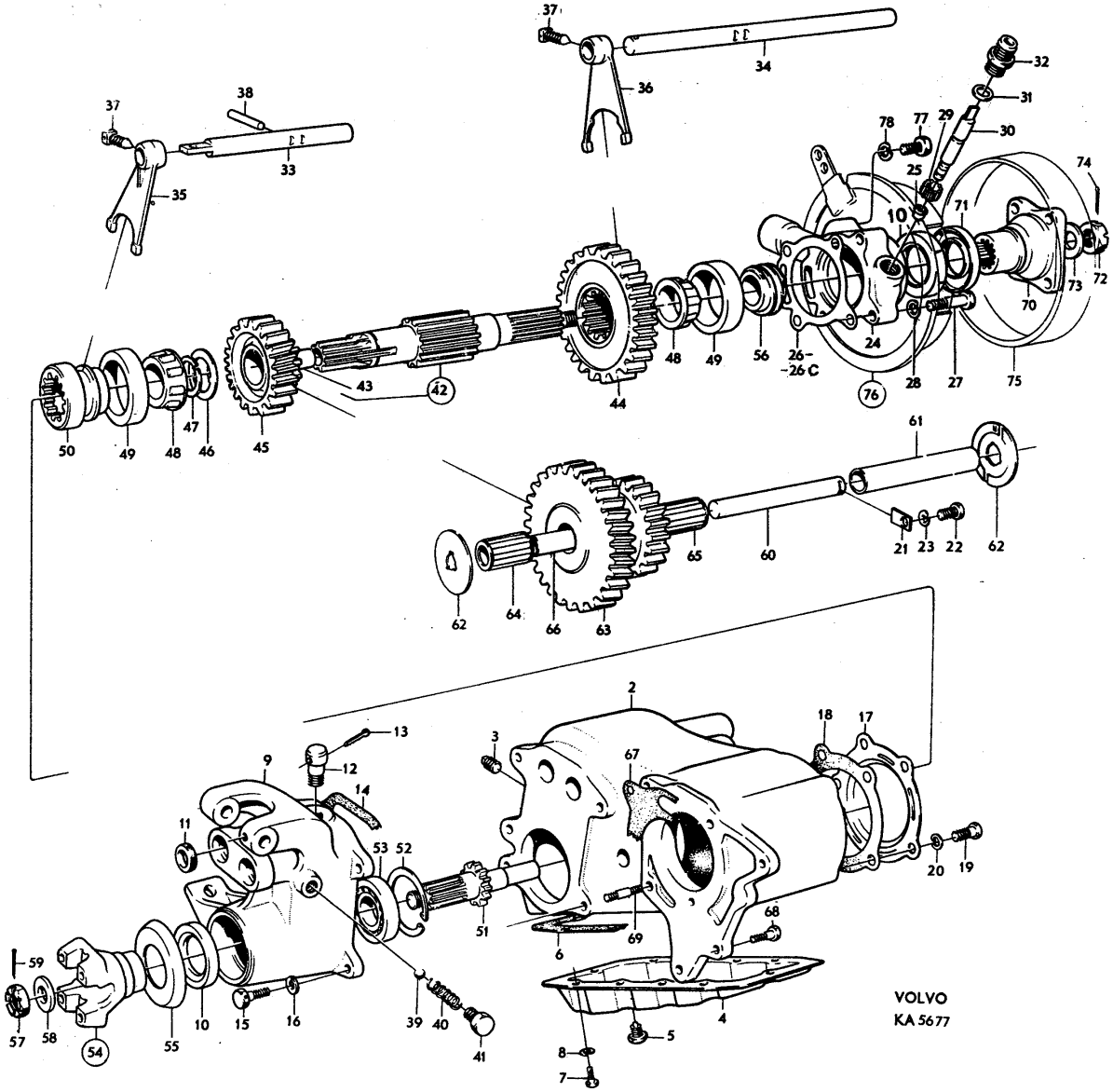
1
VOLVO
KA 5677

PERSONLASTTERRÄNGBIL 903 MT (M5123-903011)
VÄXELLÅDA FÖRDELNINGSVÄXELLÅDA

Kod 4001

Pos	Antal 1	2	3	Förrådsbeteckning	K	Förrådsbenämning	B-kod	Ursprungsbeteckning (01) Övriga uppgifter	
057	1	1	1	F7401-000055		.SEXKANTKRONMUTTER	C	ZAFRI-5012 309 003	01
057								VOLVO-636197	09
058	1	1	1	F7050-636198		.BRICKA	B	VOLVO-631198	01
059	1	1	1	M1108-114200		.SAXPINNE	B	SIS SMS66 SP 4X36 FZB	03
059								VOLVO-907862	09
060	1	1	1	F7401-000009		.AXEL	C	ZAFRI-5012 302 012	01
060								VOLVO-631963	09
061	1	1	1	F7050-636401		.DISTANSHYLSA	C	VOLVO-636401	01
062	2	2	2	F7050-631937		.BRICKA	C	VOLVO-631937	01
062								ZAFRI-5012 302 013	09
063	1	1	1	F7050-636399		.KUGGHJUL	C	VOLVO-636399	01
064	1	1	1	M1617-038023		.NÅLLAGER	C	38X46X32MM UTAN INNER- OCH YTTERRING	05
064								SCEFL-K 38X46X32	01
064								VOLVO-181616	09
065	1	1	1	M1617-038013		.NÅLLAGER	C	38X46X20MM UTAN INNER- OCH YTTERRING	05
065								SCEFL-K 38X46X20	01
065								VOLVO-181523	09
066	1	1	1	F7050-636402		.DISTANSHYLSA	C	VOLVO-636402	01
067	1	1	1	F7050-633653		PACKNING	B	VOLVO-633653	01
068	4	4	4	M1406-053199		SEXKANTSKRUV	B	SIS SMS1943 U6S 3/8UNC X 38,STÅL 8.8	03
068								FZB	05
068								VOLVO-940162	09
069	1	1	1	M1466-142200		PINNSKRUV	C	PS 3/8UNC X 40 STÅL,D80 FOS	05
069								VOLVO-953259	09
070	1	1	1	F7050-633703		MEDBRINGARE	C	VOLVO-633703	01
071	1	1	1	F7050-633000		DAMMSKYDD	C	VOLVO-633000	01
072	1	1	1	F7401-000055		SEXKANTKRONMUTTER	C	ZAFRI-5012 309 003	01
072								VOLVO-636197	09
073	1	1	1	F7050-636198		BRICKA	B	VOLVO-631198	01
074	1	1	1	M1108-114200		SAXPINNE	B	SIS SMS66 SP 4X36 FZB	03
074								VOLVO-907862	09
075	1	1	1			BROMSTRUMMA		SE BILD 050 POS 63	62
076	1	1	1			BROMSSKÖLD		INGÅENDE DETALJER SE BILD 051	62
077	4	4	4			SEXKANTSKRUV		SE BILD 050 POS 60 OCH 61	62
078	4	4	4			FJÄDERBRICKA		SE BILD 050 POS 62	62

901 1) BESTÄLLNINGKOD C FÖR ZAFRI-DETALJER GÄLLER AB VOLVO. VID BEST FRÅN VOLVO 62
901 ANGES VOLVO-NR 64

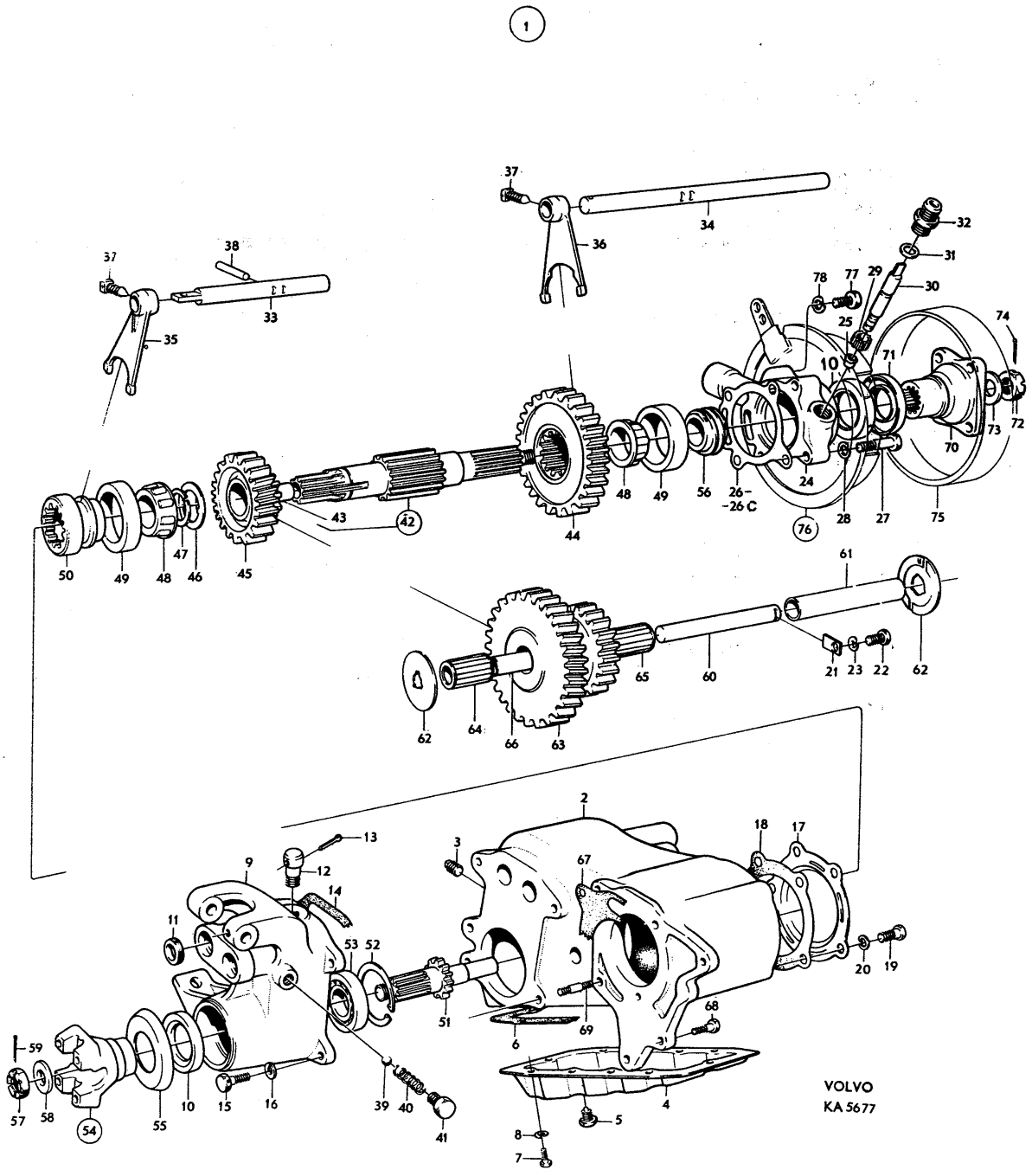
1
VOLVO
KA 5677

PERSONLASTTERRÄNGBIL 903 MT (M5123-903011)
VÄXELLÅDA SPAKSTÄLL MED FJÄRREGLAGE

Kod 4001

Pos	Antal 1	2	3	Förrådsbeteckning	K	Förrådsbenämning	B-kod	Ursprungsbeteckning (01) Övriga uppgifter	
				M5123-903011		PLTGBIL 903 MT			01 1
				M5190-903211		PVRBTGBIL 9032 MT			01 3
				M5180-903311		RAPTGBIL 9033 MT			01 5
									01 7
001	1	1	1			SPAKSTÄLL,K		MED FJÄRREGLAGE LAGERHÅLLS EJ	62
002	1	1	1	F7050-631102		.VÄXELSPAK	B	VOLVO-631102	01
003	1	1	1	F7050-060544		.HANDTAGSKULA	C	VOLVO-60544	01
004	1	1	1	M1762-031720		.SMÖRJNIPPEL	B	SIS SMS1585 AH 1/4-28 SAE-LT	03
004								HALSSMÖRJNIPPEL RAK	05
004								VOLVO-951739	09
005	1	1	1	F7050-631103		.LAGER	B	VOLVO-631103	01
006	1	1	1	F7050-087732		.FJÄDER	C	VOLVO-87732	01
007	1	1	1	F7050-631436		.BRICKA	B	VOLVO-631436	01
008	1	1	1	F7050-631435		.KÅPA	B	VOLVO-631435	01
009	4	4	4	M1406-053109		.SEXKANTSKRUV	B	SIS SMS1943 U6S 1/4UNC X 16,STÅL 8.8	03
009								FZB	05
009								VOLVO-940100	09
010	4	4	4	M1496-116301		.SEXKANTMUTTER	B	SIS SMS1989 U6M 1/4UNC STÅL 8 FZB	03
010								VOLVO-955825	09
011	4	4	4	M1171-122156		.FJÄDERBRICKA FBB	B	SIS SMS84 FBB 6,5 FZB	03
011								VOLVO-955920	09
012	1	1	1	F7050-636764		.VÄXELSTÅNG	C	VOLVO-636764	01
013	1	1	1	F7050-634517		.LEDHUVUD	B	VOLVO-634517	01
014	3	3	3	F7050-192130		.SEXKANTSKRUV	C	VOLVO-192130	01
015	3	3	3	M1496-117305		.SEXKANTMUTTER	B	LÅSMUTTER M NYLONINLÄGG 1/2UNC STÅL 8	03
015								FZB	05
015								VOLVO-950356	09
016	1	1	1	F7050-633099		.LÄNKSTYCKE	B	VOLVO-633099	01
017	1	1	1	F7050-634704		.KLAMMA	B	VOLVO-634704	01
018	1	1	1	M1406-053205		.SEXKANTSKRUV	C	SIS SMS1943 U6S 3/8UNC X 64,STÅL 8.8	03
018								FZB	05
018								VOLVO-955539	09
019	1	1	1	M1496-117303		.SEXKANTMUTTER	B	LÅSMUTTER M NYLONINLÄGG 3/8UNC STÅL 8	03
019								FZB	05
019								VOLVO-950354	09
020	2	2	2	M1170-112171		.BRICKA BRB	B	SIS SMS70 BRB 10X18 FZB	03
020								VOLVO-940097	09

(1)

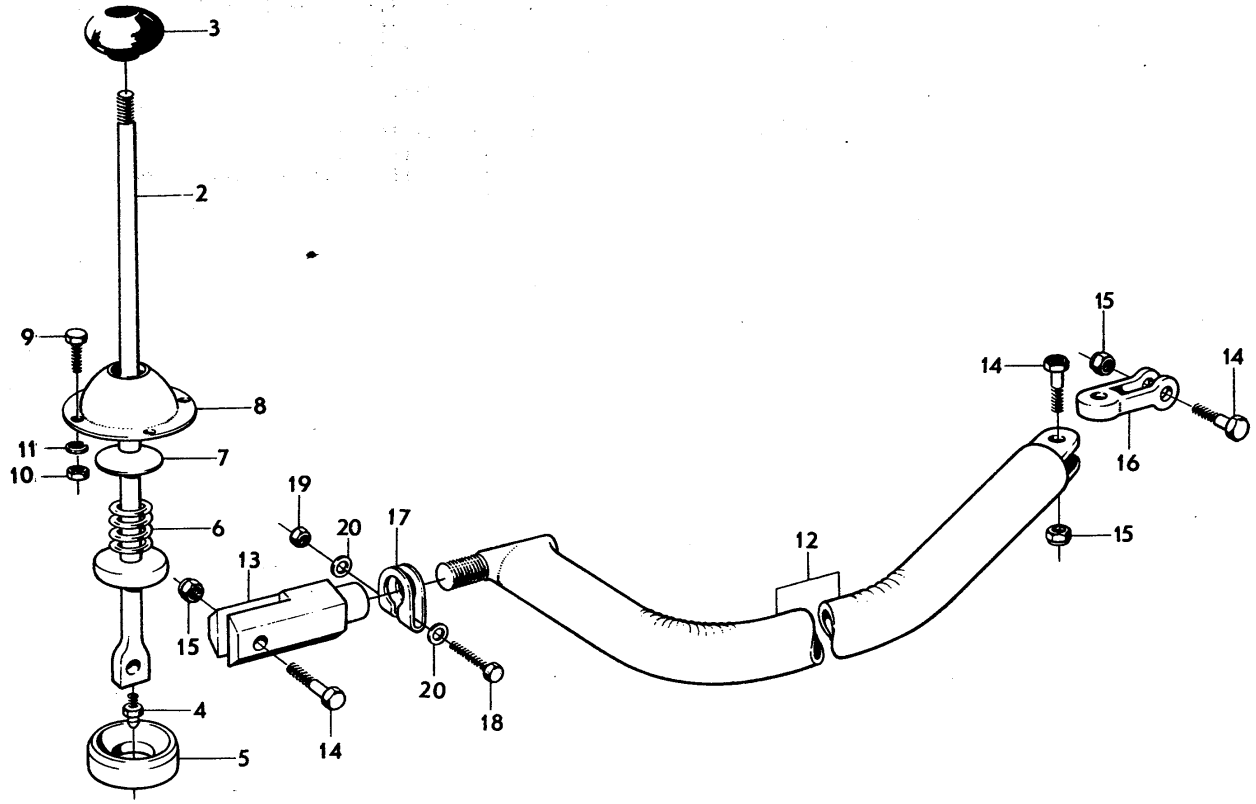

VOLVO
KA 5688

PERSONLASTTERRÄNGBIL 903 MT (M5123-903011)
VÄXELLÅDA REGLAGE FÖR FÖRDELNINGSVÄXEL

Kod 4001

Pos	Antal 1	2	3	Förrådsbeteckning	K	Förrådsbenämning	B-kod	Ursprungsbeteckning (01) Övriga uppgifter		
	┌			M5123-903011		PLTGBIL 903 MT				01 1
		┌		M5190-903211		PVRBTGBIL 9032 MT				01 3
			┌	M5180-903311		RAPTGBIL 9033 MT				01 5
										01 7
001	1	1	1			REGLAGE,K		LAGERHÅLLS EJ		62
002	1	1	1	F7050-633720		.SPAK	B	VOLVO-633720		01
002								MED BUSSNINGAR		62
003	2	2	2	F7050-633725		..BUSSNING	B	VOLVO-633725		01
004	1	1	1	F7050-060544		.HANDTAGSKULA	C	VOLVO-60544		01
005	1	1		F7050-633473		.REGLERSTÅNG	B	VOLVO-633473		01 1
005			1	F7050-634758		.REGLERSTÅNG	B	VOLVO-634758		01 3
006	1	1	1	M1105-112456		.CYLBULT 10X25	B	SIS SMS2373 CBH 10X25 FZB		03
006									FD SMS2360	05
006								VOLVO-964857		09
007	1	1	1	M1108-114185		.SAXPINNE	B	SIS SMS66 SP 3,2X32 FZB		03
007								VOLVO-907850		09
008	1	1	1	F7050-955193		.GAFFEL	B	VOLVO-955193		01
009	1	1	1	M1491-373320		.SEXKANTMUTTER	B	M10X1,STÅL 8G FZB		05
009								DNA -DIN934-M10X1 8G FZB		01
009								VOLVO-955801		09
010	1	1	1	M1105-111457		.BULT HCB 10X28	C	SIS SMS2360 HCB 10X28		03
010								VOLVO-913142		09
011	2	2	2	M1170-122173		.BRICKA BRB	B	SIS SMS70 BRB 10,5X18 FZB		03
011								VOLVO-955895		09
012	1	1	1	M1108-114185		.SAXPINNE	B	SIS SMS66 SP 3,2X32 FZB		03
012								VOLVO-907850		09
013	1	1	1	F7050-207750		.HÄVARM	C	VOLVO-207750		01
014	1	1	1	F7050-631528		.LÄNK	C	VOLVO-631528		01
015	1	1	1	M1105-112402		.BULT HCB 8X22	C	SIS SMS2360 HCB 8X22,FZB		03 1
015								VOLVO-913124		09 1
016	2	2	2	M1105-111404		.BULT HCB 8X28	C	SIS SMS2360 HCB 8X28		03
016								VOLVO-913127		09
017	3	3	3	M1108-114154		.SAXPINNE	B	SIS SMS66 SP 2X20 FZB		03
017								VOLVO-907825		09

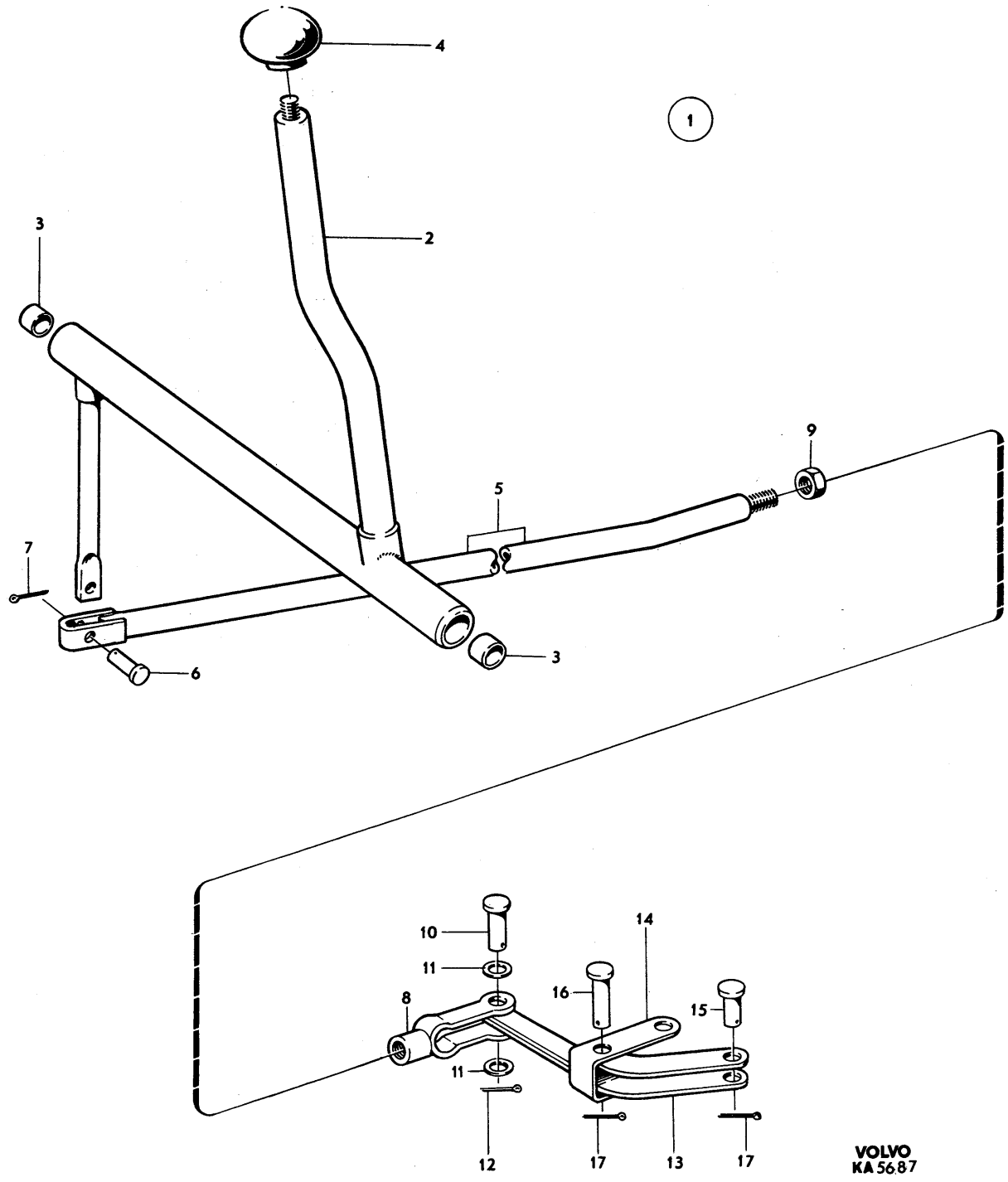
1
2
3
4
5
6
7
8
9
10
11
12
13
14
15
16
17
17
3
11
VOLVO
KA 5687

PERSONLASTTERRÄNGBIL 903 MT (M5123-903011) Kod

VÄXELLÅDA KRAFTUTTAG MED MONTERINGSDETALJER (PLTGBIL 903B) 4001

Pos	Antal 1	2	3	Förrådsbeteckning	K	Förrådsbenämning	B-kod	Ursprungsbeteckning (01) Övriga uppgifter	
	1			M5123-903022		PLTGBIL 903B MT		PERSONLASTTERRÄNGBIL 903B MT	03
001						KRAFTUTTAG,K		MED MONTERINGSDETALJER	62
001								ENDAST PLTGBIL 903B	63
001A	1			F7050-633189		.KRAFTUTTAG,K	C	VOLVO-633189	01
002	1					..KRAFTUTTAGSHUS		LAGERHALLS EJ	62
003	1			F7050-633164		..DRIVAXEL	B	VOLVO-633164	01
004	1			M1610-620600		..KULLAGER	C	ENRADIGT SPÅRKULLAGER 30X62X16MM MED	03
004								PRESSAD KULHÅLLARE AV STÅLPLÅT	05
004								SKF -6206	01
004								VOLVO-11013	09
005	1			M1613-220600		..RULLAGER	C	SFÄRISKT RULLAGER 30X62X20MM	03
005								SKF -22206 C	01
005								VOLVO-181172	09
006	2			M1172-121148		..SPÄRRING SGH 62	B	SIS SMS1582 SGH 62	03
006								VOLVO-914533	09
007	1			F7050-636645		..DISTANSHYLSA	C	VOLVO-636645	01
008	1			M1537-702500		..TÄTRING	C	41,28X63,65X12,7MM,DUBBEL KÅPSEL,MAN-	03
008								SCHETT AV NITRILGUMMI 90 SHORE O LÄDER	05
008								WESTO-W 250162050 RL8A	01
008								VOLVO-114274	09
009	1			F7050-633160		..KOPPLINGSHYLSA	B	VOLVO-633160	01
010	1			F7050-633156		..SKIFTGAFFEL,K	B	VOLVO-633156	01
011	1			M1107-821353		..CYLPINNE	C	SIS SMS2374 CP H8 6X20 STÅL	03
011								FD 16 CP	05
012	1			M1536-211305		..O-RING 7,3X2,4A	B	KVAL 1	05
012								SIS -SMS1586/1-7,3X2,4	01
012								VOLVO-925053	09
013	1			M1104-011028		..STÅLKULA 5/16	C	KULLAGERKULA RFR	05 1
013								DNA -DIN 5401-5/16RFR	01 1
013								ELLER LIKV, FÖR SPÄRR	62 1
013								VOLVO-67089	09 1
014	1			F7050-087972		..FJÄDER	C	VOLVO-87972	01
014								FÖR KULA	62
015	1			F7050-633162		..MEDBRINGARE	C	VOLVO-633162	01
016	1			F7050-011965		..BRICKA	C	VOLVO-11965	01
017	1			M1497-106107		..SEXKANTMUTTER	C	LÅSMUTTER MED NYLONINLÄGG 5/8UNF,STÅL	03
017								D80 FZEL LÄG,TYP NYLOCK ELLER LIKV	05
017								VOLVO-950388	09
018	1			F7050-633161		..HÄVSTÅNG	C	VOLVO-633161	01
019	2			F7050-633159		..DISTANSRING	B	VOLVO-633159	01
020	2			M1406-053110		..SEXKANTSKRUV	B	SIS SMS1943 U6S 1/4UNC X 19,STÅL 8.8	03
020								FZB	05
020								VOLVO-955513	09
021	2			M1170-112156		..BRICKA BRB	B	SIS SMS70 BRB 6,7X14 FZB	03
021								VOLVO-955893	09
022	1			F7050-633190		.PACKNING	C	VOLVO-633190	01
023	5			M1406-053194		.SEXKANTSKRUV	B	SIS SMS1943 U6S 3/8UNC X 25,STÅL 8.8	03
023								FZB	05
023								VOLVO-940115	09
024	5			M1171-122171		.FJÄDERBRICKA FBB	B	SIS SMS84 FBB 9,7 FZB	03
024								VOLVO-940108	09
025	1			F7050-633260		.HÅLLARE	C	VOLVO-633260	01
026	2			M1406-053154		.SEXKANTSKRUV	B	SIS SMS1943 U6S 5/16UNC X 25,STÅL 8.8	03
026								FZB	05
026								VOLVO-955525	09
027	2			M1171-122165		.FJÄDERBRICKA FBB	B	SIS SMS84 FBB 8,2 FZB	03
027								VOLVO-955921	09
028	2			M1496-116302		.SEXKANTMUTTER	B	SIS SMS1989 U6M 5/16UNC STÅL 8 FZB	03
028								VOLVO-955826	09
029	1			F7050-633430		.REGLAGE,K	C	VOLVO-633430	01
030	4			M1436-477308		.KRYSSPÅRSKRUV	B	URX 10UNC X 1/2TUM,STÅL 4.8 FZB	05
030								VOLVO-950021	09
031	4			M1171-122146		.FJÄDERBRICKA FBB	B	SIS SMS84 FBB 5,1 FZB	03
031								VOLVO-955918	09
032	4			M1496-133309		.SEXKANTMUTTER	B	U6M 10UNC,STÅL 8 FZB	05
032								VOLVO-940092	09
033	1			F7050-636991		.SKYLT	C	VOLVO-636991	01
033								FÖR REGLAGE TILL KRAFTUTTAG	62

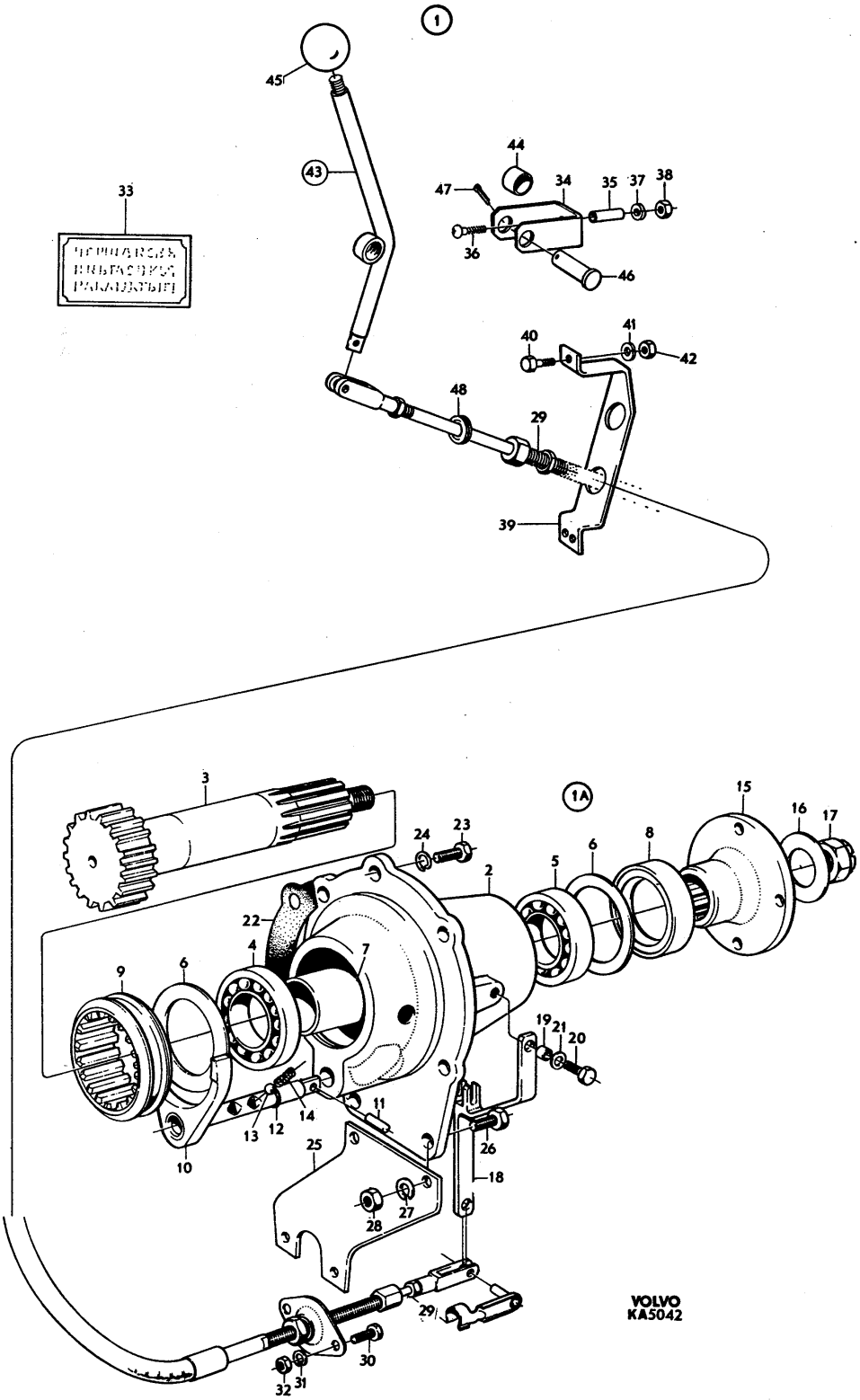
1
1A
VOLVO
KA5042

PERSONLASTTERRÄNGBIL 903 MT (M5123-903011) Kod
VÄXELLÅDA KRAFTUTTAG MED MONTERINGSDETALJER (PLTGBIL 903B) 4001

Pos	Antal 1	2	3	Förrådsbeteckning	K	Förrådsbenämning	B-kod	Ursprungsbeteckning (01) Övriga uppgifter	
034	1			F7050-636876		.KONSOL	C	VOLVO-636876	01
034								FÖR REGLAGE	62
035	2			F7050-636960		.DISTANSRÖR	C	VOLVO-636960	01
036	2			M1436-476116		.KRYSSPÅRSKRUV	B	SIS SMS1965 URX 1/4UNC X 32,STÅL 4.8	03
036								FZB	05
036								VOLVO-950050	09
037	2			M1171-122156		.FJÄDERBRICKA FBB	B	SIS SMS84 FBB 6,5 FZB	03
037								VOLVO-955920	09
038	2			M1496-116301		.SEXKANTMUTTER	B	SIS SMS1989 U6M 1/4UNC STÅL 8 FZB	03
038								VOLVO-955825	09
039	1			F7050-636875		.FÄSTE	C	VOLVO-636875	01
039								FÖR REGLAGE	62
040	3			M1406-053109		.SEXKANTSKRUV	B	SIS SMS1943 U6S 1/4UNC X 16,STÅL 8.8	03
040								FZB	05
040								VOLVO-940100	09
041	3			M1171-122156		.FJÄDERBRICKA FBB	B	SIS SMS84 FBB 6,5 FZB	03
041								VOLVO-955920	09
042	3			M1496-116301		.SEXKANTMUTTER	B	SIS SMS1989 U6M 1/4UNC STÅL 8 FZB	03
042								VOLVO-955825	09
043	1			F7050-636870		.SPAK,K	C	VOLVO-636870	01
044	1			F7050-636874		..HYLSA	C	VOLVO-636874	01
045	1			F7050-190991		.HANDTAGSKULA	C	VOLVO-190991	01
046	1					.SAXPINNEBULT	C	VOLVO-913149	01
047	1			M1108-114185		.SAXPINNE	B	SIS SMS66 SP 3,2X32 FZB	03
047								VOLVO-907850	09
048	1			F7050-665331		.GUMMIBUSSNING	C	VOLVO-665331	01

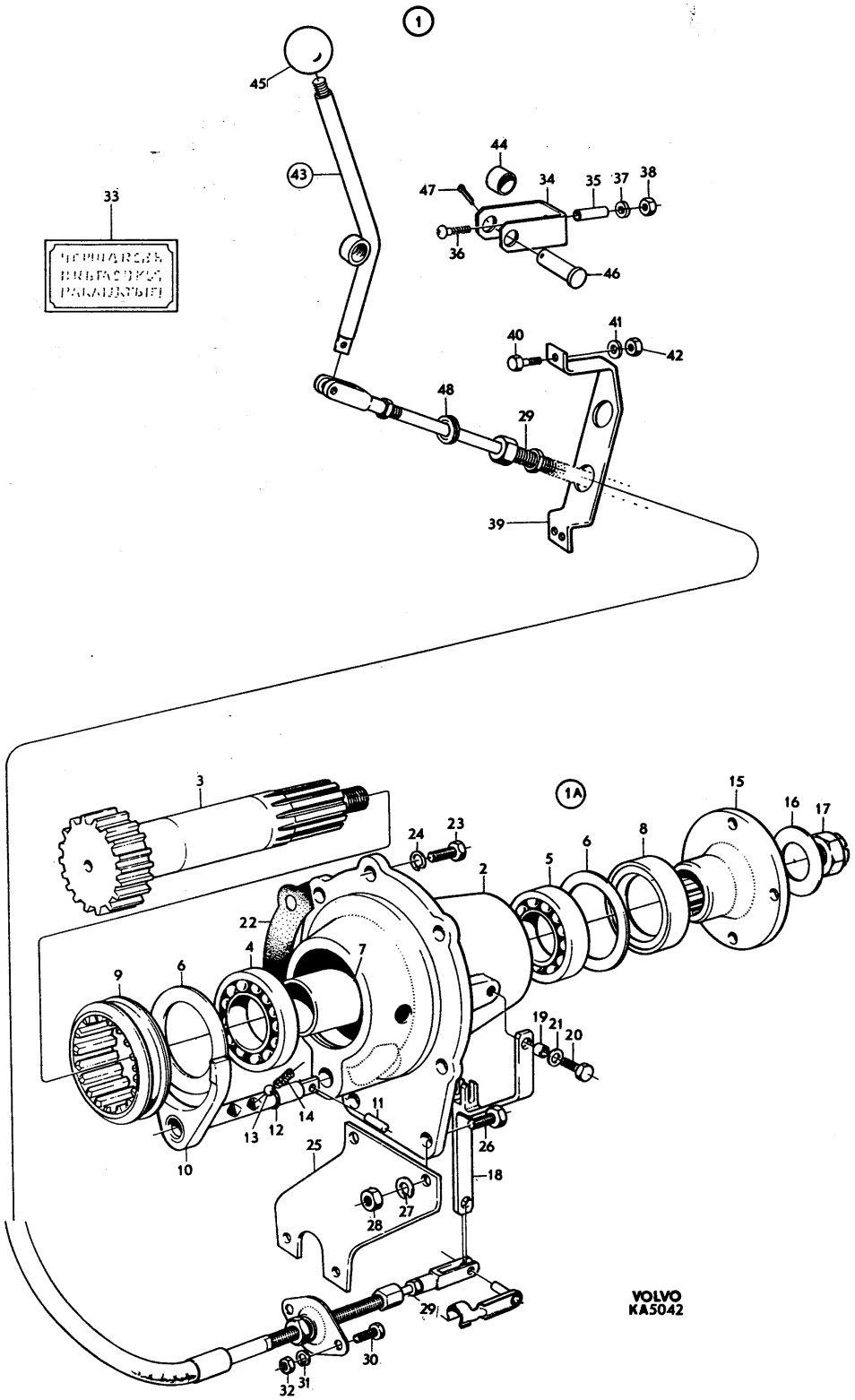
1
1A
VOLVO
KA5042

GRUPP 04
KARDANAXLAR

INNEHÅLLSFÖRTECKNING

	BILD
KARDANAXLAR SAMMANSTÄLLNING	027
KARDANAXEL FRÄMRE	028
KARDANAXEL BAKRE	029
KARDANAXEL 903B FRÄMRE KRAFTUTTAG - FÖRDELNINGSVÄXEL	030
KARDANAXEL 903B FÖRDELNINGSVÄXEL - VINSCH	031

PERSONLASTTERRÄNGBIL 903 MT (M5123-903011)
KARDANAXLAR SAMMANSTÄLLNING

Kod 4001

Pos	Antal 1	2	3	Förrådsbeteckning	K	Förrådsbenämning	B-kod	Ursprungsbeteckning (01) Övriga uppgifter	
				M5123-903011		PLTGBIL 903 MT			01 1
				M5190-903211		PVRBTGBIL 9032 MT			01 3
				M5180-903311		RAPTGBIL 9033 MT			01 5
									01 7
001	1	1	1			KARDANAXEL,K		FRÄMRE SE BILD 028	62
002	1	1	1			KARDANAXEL,K		BAKRE SE BILD 029	62
003	1					KARDANAXEL,K		FRÄMRE KRAFTUTTAG-FÖRDELNINGSVÄXEL, 903B	62
003								SE BILD 030	63
004	1					KARDANAXEL,K		FÖRDELNINGSVÄXEL-VINSCH, 903B	62
004								SE BILD 031	63

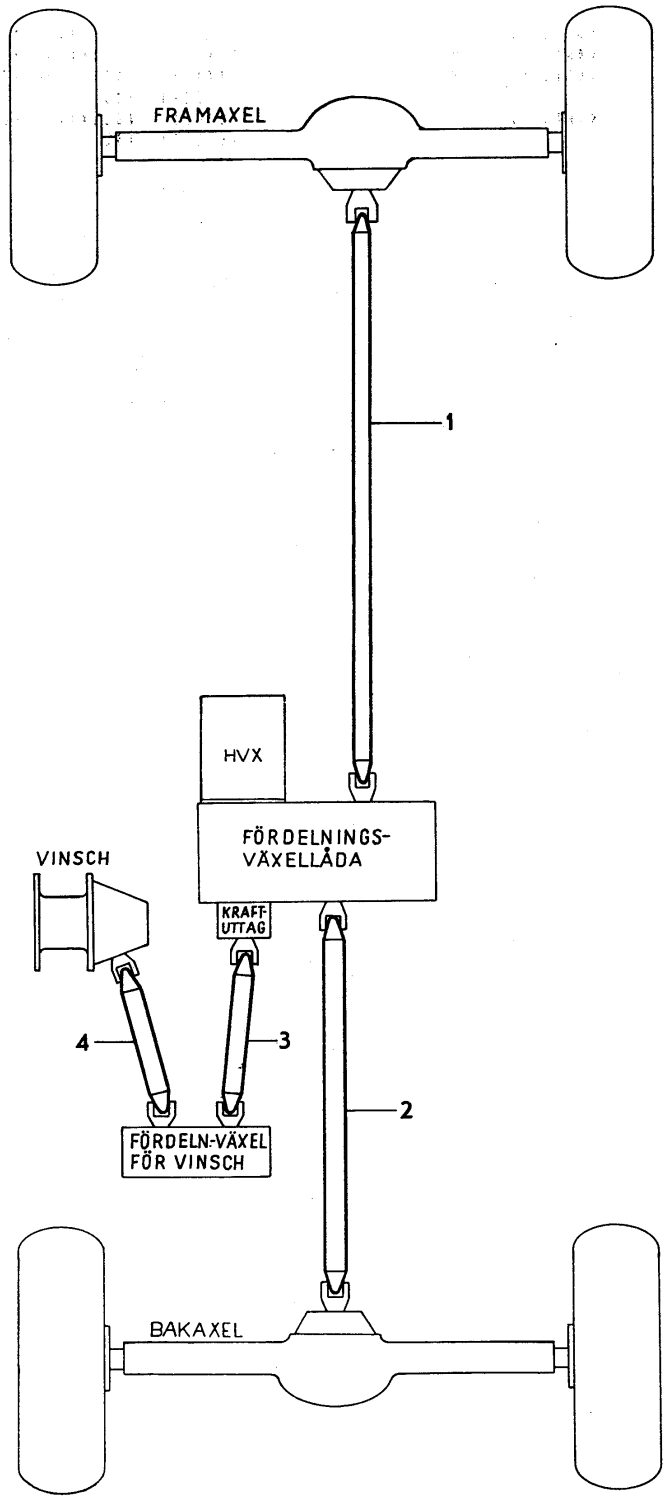

VOLVO
KA5720

PERSONLASTTERRÄNGBIL 903 MT (M5123-903011) Kod 4001
KARDANAXLAR KARDANAXEL FRÄMRE

Pos	Antal 1	2	3	Förrådsbeteckning	K	Förrådsbenämning	B-kod	Ursprungsbeteckning (01) Övriga uppgifter	
				M5123-903011		PLTGBIL 903 MT			01 1
				M5190-903211		PVRBTGBIL 9032 MT			01 3
				M5180-903311		RAPTGBIL 9033 MT			01 5
									01 7
001	1	1	1	F5983-000101		KARDANAXEL,K	B	HASPI-150-63-1419	01
001								FRÄMRE 1)	62
001								VOLVO-262076	09
002	2	2	2	F5983-000090		.AXELKORS,K	C	HASPI-K5-LGB166	01
002								VOLVO-231189	09
003	8	8	8			..NÅLLAGER		LAGERHÅLLS EJ	62
004	8	8	8			..GUMMITÄTNING		LAGERHÅLLS EJ	62
005	8	8	8	F5983-000020		..LÅSRING	C	HASPI-K2-7-GB19	01
005								VOLVO-24383	09
006	2	2	2	M1762-032720		..SMÖRJNIPPEL	C	SIS SMS1585 AH 1/4TUM-28 SAE-LT L/20MM	03
006								VOLVO-190783	09
006								HASPI-94-GB2459	09
007	1	1	1			.HYLSGAFFEL	C	HASPI-2-3-GB4218	01
007								VOLVO-231218	09
008	1	1	1	M1762-031720		.SMÖRJNIPPEL	B	SIS SMS1585 AH 1/4-28 SAE-LT	03
008								HALSSMÖRJNIPPEL RAK	05
008								VOLVO-951739	09
009	1	1	1			.BRICKA	C	HASPI-4-75-GB149	01
009								VOLVO-231219	09
010	1	1	1			.LUFTNINGSVENTIL	C	HASPI-94-GB4321	01
010								VOLVO-231221	09
011	1	1	1			.TÄTRING	C	HASPI-94-GB4324	01
011								VOLVO-231220	09
012	2	2	2	F5983-000023		.STÅLBRICKA	C	HASPI-3-15-33	01
012								VOLVO-66844	09
013	1	1	1	F5983-000005		.KORKPACKNING	C	HASPI-K3-16-43	01
013								VOLVO-66845	09
014	1	1	1	F5983-000022		.ÖVERFALLSMUTTER	C	HASPI-3-14-39	01
014								VOLVO-66843	09
015	1	1	1			.RÖRAXEL	C	HASPI-2EX-63-1419	01
015								LAGERHÅLLS EJ AV VOLVO	62
016	4	4	4	F7050-081260		KRAMPA,K	C	VOLVO-81260	01
017	8	8	8	M1171-122165		FJÄDERBRICKA FBB	B	SIS SMS84 FBB 8,2 FZB	03
017								VOLVO-955921	09
018	8	8	8	M1497-116302		SEXKANTMUTTER	B	SIS SMS1990 U6M 5/16UNF STÅL 8 FZB	03
018								VOLVO-955847	09

901 1) GENERALAGENT FÖR HASPI-DETALJER/AB AGEBE, ROSLAGS-NÄSBY OCH MALMÖ 62

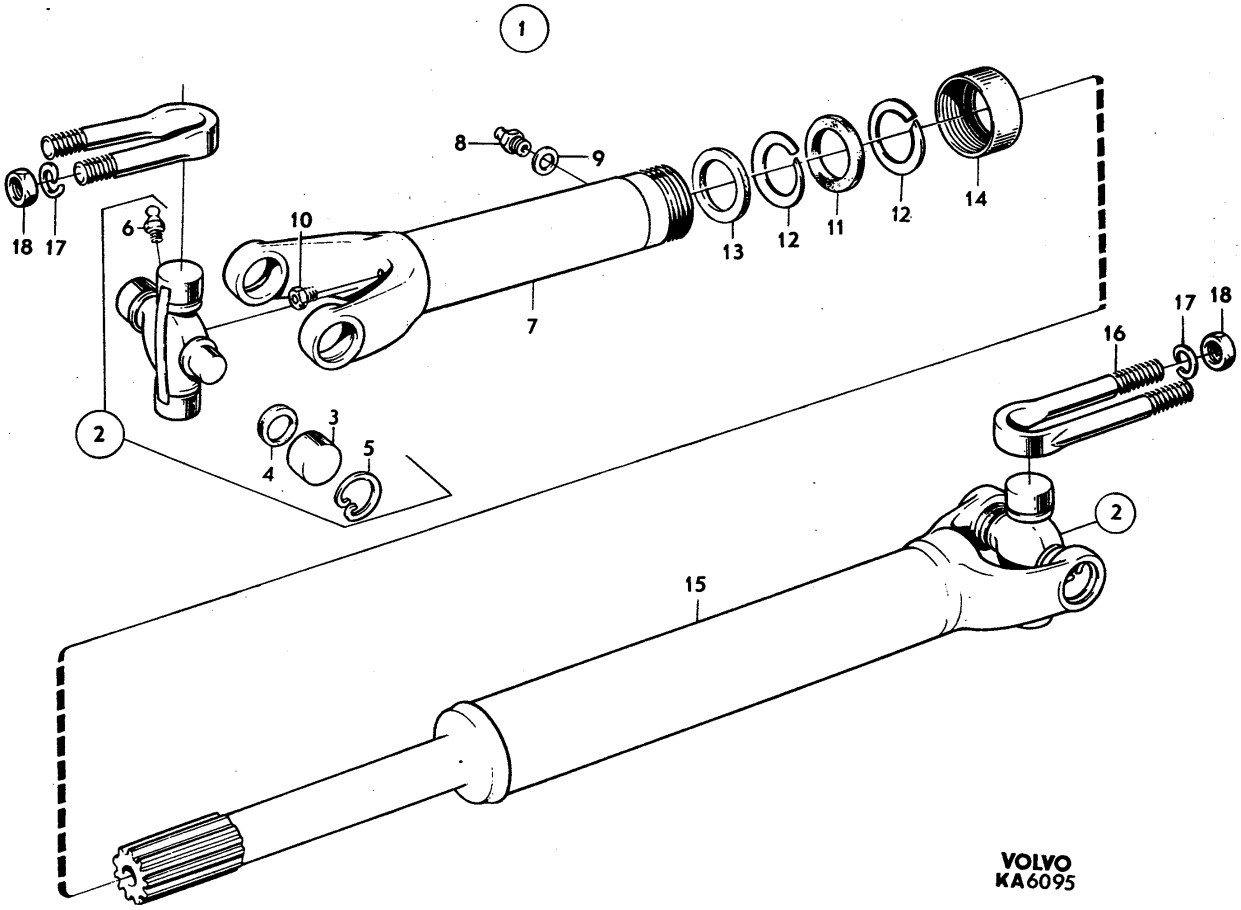
1
2
3
4
5
6
7
8
9
10
11
12
13
14
15
16
17
18
VOLVO
KA6095

PERSONLASTTERRÄNGBIL 903 MT (M5123-903011)
KARDANAXLAR KARDANAXEL BAKRE

Kod 4001

Pos	Antal 1	2	3	Förrådsbeteckning	K	Förrådsbenämning	B-kod	Ursprungsbeteckning (01) Övriga uppgifter	
				M5123-903011		PLTGBIL 903 MT			01 1
				M5190-903211		PVRBTGBIL 9032 MT			01 3
				M5180-903311		RAPTGBIL 9033 MT			01 5
									01 7
001	1	1	1	F5983-000102		KARDANAXEL,K	B	HASPI-150-63-1420	01
001								BAKRE 1)	62
001								VOLVO-262075	09
002	2	2	2	F5983-000090		.AXELKORS,K	C	HASPI-K5-LGB166	01
002								VOLVO-231189	09
003	8	8	8			..NÅLLAGER		LAGERHÅLLS EJ	62
004	8	8	8			..GUMMITÄTNING		LAGERHÅLLS EJ	62
005	8	8	8	F5983-000020		..LÄSRING	C	HASPI-K2-7-GB19	01
005								VOLVO-24383	09
006	2	2	2	M1762-032720		..SMÖRJNIPPEL	C	SIS SMS1585 AH 1/4TUM-28 SAE-LT L/20MM	03
006								VOLVO-190783	09
006								HASPI-94-GB2459	09
007	1	1	1			.HYLSGAFFEL	C	HASPI-2-3-GB4218	01
007								VOLVO-231218	09
008	1	1	1	M1762-031720		.SMÖRJNIPPEL	B	SIS SMS1585 AH 1/4-28 SAE-LT	03
008								HALSSMÖRJNIPPEL RÄK	05
008								VOLVO-951739	09
009	1	1	1			.BRICKA	C	HASPI-4-75-GB149	01
009								VOLVO-231219	09
010	1	1	1			.LUFTNINGSVENTIL	C	HASPI-94-GB4321	01
010								VOLVO-231221	09
011	1	1	1			.TÄTRING	C	HASPI-94-GB4324	01
011								VOLVO-231220	09
012	2	2	2	F5983-000023		.STÅLBRICKA	C	HASPI-3-15-33	01
012								VOLVO-66844	09
013	1	1	1	F5983-000005		.KORKPACKNING	C	HASPI-K3-16-43	01
013								VOLVO-66845	09
014	1	1	1	F5983-000022		.ÖVERFALLSMUTTER	C	HASPI-3-14-39	01
014								VOLVO-66843	09
015	1	1	1			.RÖRAXEL	C	HASPI-2EX-63-1420	01
015								LAGERHÅLLS EJ AV VOLVO	62
016	1	1	1	F7050-231134		.FLÄNSGAFFEL	C	VOLVO-231134	01
016								HASPI-2-2-459	09
017	4	4	4	F7050-191780		SEXKANTSKRUV	C	VOLVO-191780	01
018	4	4	4	M1171-122171		FJÄDERBRICKA FBB	B	SIS SMS84 FBB 9,7 FZB	03
018								VOLVO-940108	09
019	2	2	2	F7050-081260		KRAMPA,K	C	VOLVO-81260	01
020	4	4	4	M1171-122165		FJÄDERBRICKA FBB	B	SIS SMS84 FBB 8,2 FZB	03
020								VOLVO-955921	09
021	4	4	4	M1497-116302		SEXKANTMUTTER	B	SIS SMS1990 U6M 5/16UNF STÅL 8 FZB	03
021								VOLVO-955847	09

901 1) GENERALAGENT FÖR HASPI-DETALJER/AB AGEBE, ROSLAGS-NÄSBY OCH MALMÖ 62

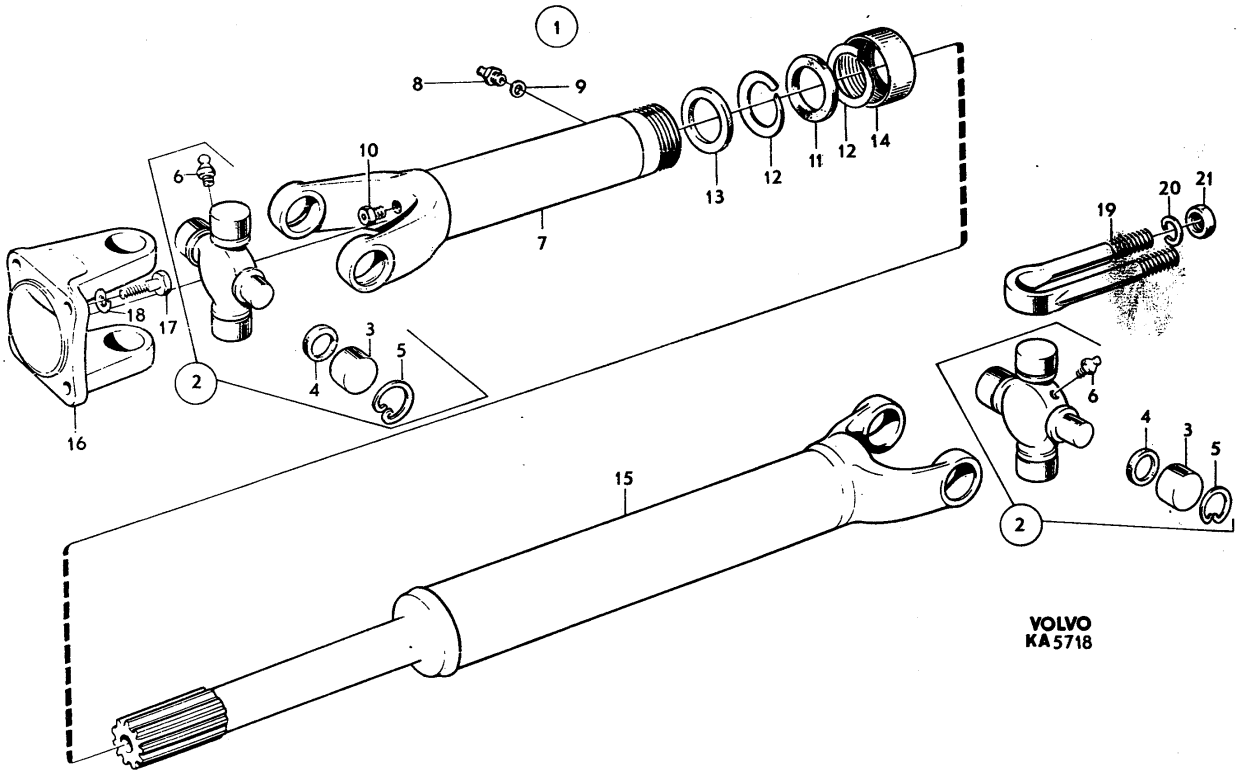
1
8
9
10
6
7
13
12
11
12
14
19
20
21
18
17
16
2
4
3
5
15
6
4
3
5
2
VOLVO
KA5718

PERSONLASTTERRÄNGBIL 903 MT (M5123-903011)
KARDANAXLAR KARDANAXEL FRÄMRE KRAFTUTTAG-FÖRDELNINGSVÄXEL PLTGBIL 903B

Kod 4001

Pos	Antal 1	2	3	Förrådsbeteckning	K	Förrådsbenämning	B-kod	Ursprungsbeteckning (01) Övriga uppgifter	
				M5123-903022		PLTGBIL 903B MT			01 1 01 3
001	1			F7050-262028		KARDANAXEL	C	VOLVO-262028	01
001								KRAFTUTTAG-FÖRDELNINGSVÄXEL	1) 62
001								LAGERHÅLLS EJ AV VOLVO	63
001								HSPI -150-62-1344	09
002	1					.KARDANKNUT,K	C	HASPI-GB22	01
002								LAGERHÅLLS EJ AV VOLVO	62
002								VOLVO-87948	09
003	2			F6913-000002		..FLÄNSGAFFEL	C	WAHED-16.30.100	01
003								VOLVO-87941	09
003								HASPI-K1239 R	09
004	1					..HYLSGAFFEL	C	HASPI-K1-3-GB18	01
004								VOLVO-87942	09
005	1			M1762-031720		..SMÖRJNIPPEL	B	SIS SMS1585 AH 1/4-28 SAE-LT	03
005								HALSSMÖRJNIPPEL RAK	05
005								VOLVO-951739	09
006	1					..ÖVERFALLSMUTTER	C	HASPI-K1-14 GB19	01
006								VOLVO-87946	09
007	1					..KORKPACKNING	C	HASPI-K1-16 GB13	01
007								VOLVO-15550	09
008	1					..BRICKA	C	HASPI-K1-15 GB13	01
008								VOLVO-18735	09
009	2			F7051-217606		..AXELKORS	C	VOLVO-1217606	01 1
010	8					...KORKPACKNING		VOLVO-15551	01
010								TIDIGARE UTF LAGERHÅLLS EJ	62
011	8					...HÅLLARE		HASPI-K1-76-GB17	01
011								TIDIGARE UTF LAGERHÅLLS EJ	62
011								VOLVO-87944	09
012	8					...GUMMITÄTNING		HASPI-K1-86-GB19	01
012								SENARE UTF LAGERHÅLLS EJ	62
013	8					...NÅLLAGER		LAGERHÅLLS EJ	62
014	8			F6913-000004		...SPÄRRING	C	WAHED-16.30.102	01
014								VOLVO-118006	09
014								HASPI-K1-7-GB19	09
015	2			M1762-822120		...SMÖRJNIPPEL	C	TECAL-1698	01
015								TIDIGARE UTF	62
015								VOLVO-192554	09
016	1					.RÖRAXEL	C	HASPI-2EX-62-1344	01
016								VOLVO-231155	09
017	1			F7050-638147		MELLANLÄGGSRING	C	VOLVO-638147	01
018	4			F7050-102753		SEXKANTSKRUV	B	VOLVO-102753	01
019	4			F7050-102754		SEXKANTSKRUV	C	VOLVO-102754	01
020	8			M1171-122165		FJÄDERBRICKA FBB	B	SIS SMS84 FBB 8,2 FZB	03
020								VOLVO-955921	09
021	8			F7050-010817		SEXKANTMUTTER	C	VOLVO-10817	01

901 1) GENERALAGENT FÖR HASPI-DETALJER/AB AGEBE, ROSLAGS-NÄSBY OCH MALMÖ 62

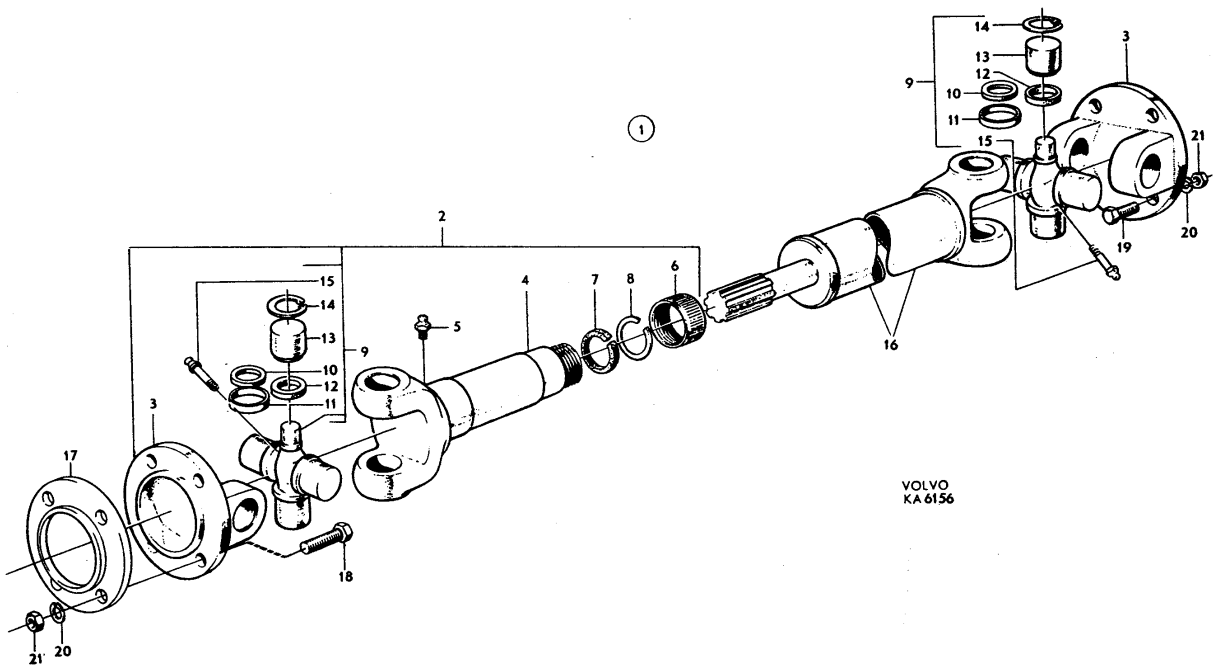
1
2
3
4
5
6
7
8
9
10
11
12
13
14
15
16
17
18
19
20
21
VOLVO
KA 6156

PERSONLASTTERRÄNGBIL 903 MT (M5123-903011)
KARDANAXLAR KARDANAXEL FÖRDELNINGSVÄXEL-VINCH PLTGBIL 9038

Kod 4001

Pos	Antal 1	2	3	Förrådsbeteckning	K	Förrådsbenämning	B-kod	Ursprungsbeteckning (01) Övriga uppgifter	
				M5123-903022		PLTGBIL 9038 MT			01 1 01 3
001	1			F7050-634877		KARDANAXEL	C	VOLVO-634877	01
001								FÖRDELNINGSVÄXEL-VINSCH	62
001								WAHED-2098	09
002	1					.AXEL	C	WAHED-55.00.118	01
002								LAGERHÅLLS EJ AV VOLVO	62
003	14					.KAM	C	WAHED-55.01.01	01
003								VOLVO-636581	09
004	7					.FJÄDER	C	WAHED-66.01.10	01
004								VOLVO-636582	09
005	1					.HYLSGAFFEL	C	WAHED-16.30.106	01
005								LAGERHÅLLS EJ AV VOLVO	62
006	1					.LÄDERRING	C	WAHED-16.20.00	01
006								VOLVO-636583	09
007	1					.LÄDERKÅPA	C	WAHED-68.09.00	01
007								VOLVO-636584	09
008	1					.GAFFELTAPP	C	WAHED-16.30.103	01
008								LAGERHÅLLS EJ AV VOLVO	62
009	2			F7051-217606		.AXELKORS	C	VOLVO-1217606	01
010	4			F6913-000004		..SPÄRRING	C	WAHED-16.30.102	01
010								VOLVO-118006	09
010								HASPI-K1-7-GB19	09
011	2			F6913-000002		.FLÄNSGAFFEL	C	WAHED-16.30.100	01
011								VOLVO-87941	09
011								HASPI-K1239 R	09
012	1			M1108-141419		.FJ RÖRPINNE	C	SIS SMS1663 FRP 10X40	03
012								WAHED-61.05.06	09
012								VOLVO-952006	09
013	4			M1406-053153		SEXKANTSKRUV	B	SIS SMS1943 U6S 5/16UNC X 22,STÅL 8.8	03
013								FZB	05
013								VOLVO-940135	09
014	4			F7050-102754		SEXKANTSKRUV	C	VOLVO-102754	01
015	8			M1171-122165		FJÄDERBRICKA FBB	B	SIS SMS84 FBB 8,2 FZB	03
015								VOLVO-955921	09
016	4			F7050-010817		SEXKANTMUTTER	C	VOLVO-10817	01

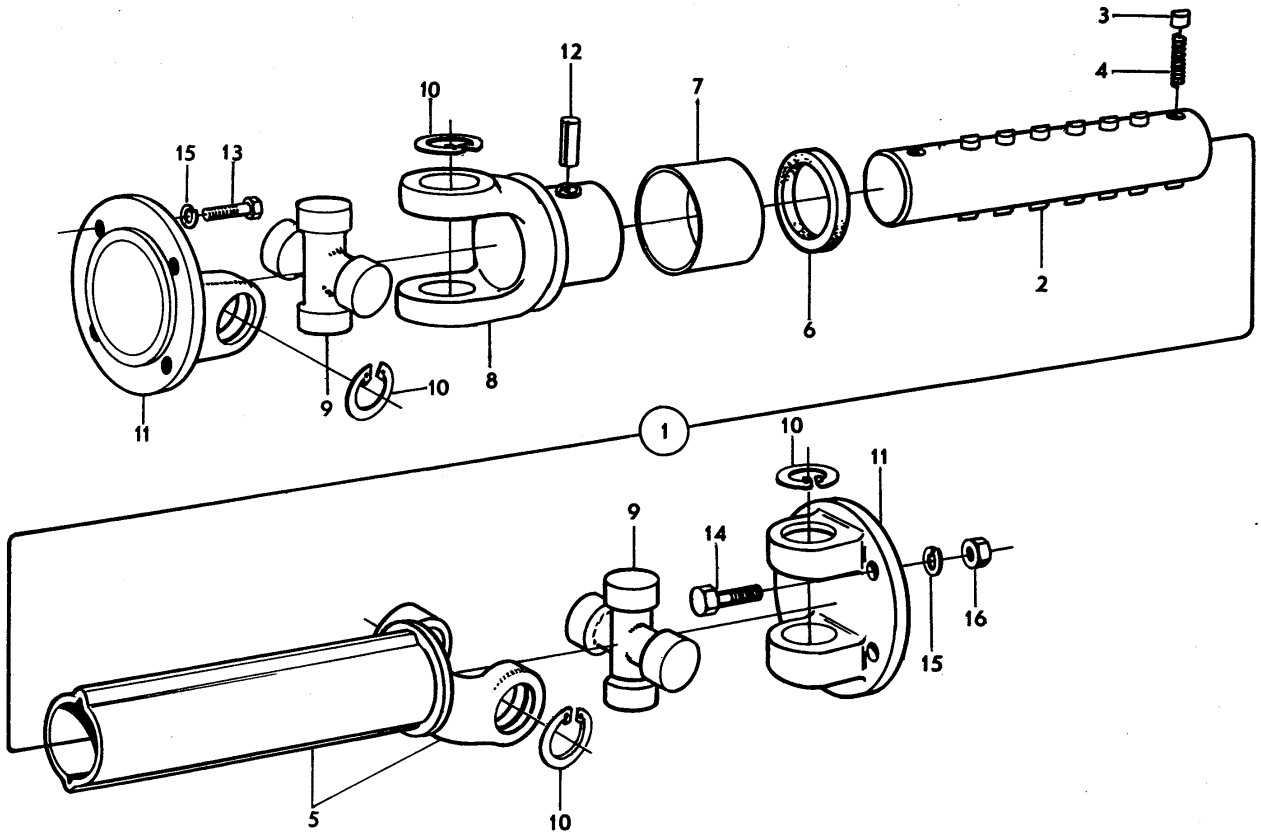

VOLVO
KA 6157

GRUPP 05
BAKAXEL

INNEHÅLLSFÖRTECKNING

	BILD
BAKAXEL	032

PERSONLASTTERRÄNGBIL 903 MT (M5123-903011)
BAKAXEL

Kod
4001

Pos	Antal 1	2	3	Förrådsbeteckning	K	Förrådsbenämning	B-kod	Ursprungsbeteckning (01) Övriga uppgifter	
				M5123-903011		PLTGBIL 903 MT			01 1
				M5190-903211		PVRBTGBIL 9032 MT			01 3
				M5180-903311		RAPTGBIL 9033 MT			01 5
									01 7
001	1	1	1			BAKAXEL,K		VOLVO-255590	01
001								LAGERHÅLLS EJ	62
002	1	1	1	F6324-000094		.BAKAXEL,K	B	SALTR-4HA-00-92	01
002								UTAN BROMSAR	62
002								VOLVO-255252	09
003	1	1	1			..BAKAXELKAPA,K	C	SALTR-4HA-101-53	01
003								INRE LAGERLÄGE DI76.200 YTTRE LAGERLÄGE	62
003								DI73.025. ALTERNATIV, SE TOF 914	63
003								VOLVO-634538	09
003A	1	1	1			..BAKAXELKAPA,K	C	VOLVO-643726	01
003A								INRE LAGERLÄGE DI76.200 YTTRE LAGERLÄGE	62
003A								DI68.263. ALTERNATIV, SE TOF 914	63
004	2	2	2			..ÖVERFALL		INGÅR I POS 003 OCH 003A. LAGERHÅLLS EJ	62
005	4	4	4	F6324-000054		..SKRUV	B	SALTR-8B-NC36	01
005								INGÅR I POS 003 OCH 003A.	62
005								VOLVO-80459	09
006	4	4	4	M1171-152179		..LÅSBRICKA 13,2MM	C	INVÄNDIG GLES TANDNING,FZB	05
006								DNA -DIN6797J-13,2 FZB	01
006								INGÅR I POS 003 OCH 003A.	62
006								VOLVO-955951	09
007	2	2	2	F7050-016324		..PROPP	C	VOLVO-16324	01
007								NPTF 1/8-27,STÅL	62
007								INGÅR I POS 003 OCH 003A	63
008	2	2	2	F6324-000066		..TÄTRING	C	SALTR-4HA-027-5	01
008								VOLVO-634539	09
009	1	1	1			..INSPEKTIONSLOCK,K	C	SALTR-4HA-064	01
009								VOLVO-634520	09
010	1	1	1	M1501-314010		..PROPP 3/4-14 NPTF	C	STÅL	05
010								SALTR-HA-059	09
010								VOLVO-952359	09
011	1	1	1	F6324-000064		..PACKNING	C	SALTR-4HA-026	01
011								VOLVO-634521	09
012	10	10	10	M1407-053193		..SEXKANTSKRUV	B	SIS SMS1944 U6S 3/8UNF X 22,STÅL 8.8	03
012								FZB	05
012								VOLVO-955674	09
013	10	10	10	M1171-122171		..FJÄDERBRICKA FBB	B	SIS SMS84 FBB 9,7 FZB	03
013								VOLVO-940108	09
014	1	1	1	F6324-000079		.DIFFERENTIAL,K	B	SALTR-4HA-082-11	01
014								VOLVO-634540	09
015	1	1	1	F6324-000096		..DIFFERENTIALHUS	B	SALTR-4HA-006-10	01
015								VOLVO-634590	09
016	8	8	8			..SKRUV	C	VOLVO-960696	01
017	2	2	2			..DIFFERENTIALHJUL	C	SALTR-4HA-007-5	01
017								STÖRRE SENARE UTF 1)	62
017								VOLVO-637625	09
018	4	4	4	F6324-000097		..DIFFERENTIALHJUL	B	SALTR-4HA-008	01
018								VOLVO-634593	09
019	2	2	2			..AXEL	C	SALTR-4HA-012-1	01
019								VOLVO-634594	09
020	2	2	2	F7050-634595		..TAPP	C	VOLVO-634595	01
020								SALTR-4HA-033-1	09
021	1	1	1	F7050-634596		..LÅSPINNE	C	VOLVO-634596	01
021								SALTR-RP-4-22	09
022	2	2	2			..TRYCKBRICKA	C	SALTR-4HA-109-3	01
022								SENARE UTF 1)	62
022								VOLVO-637626	09
023	4	4	4			..FRIKTIONSSKIVA	C	SALTR-4HA-111-3	01
023								VOLVO-634598	09
024	2	2	2	F7050-634599		..FRIKTIONSSKIVA	C	VOLVO-634599	01
024								SALTR-4HA-111-4	09
025	4	4	4			..FRIKTIONSSKIVA	C	SALTR-4HA-112	01
025								VOLVO-634600	09

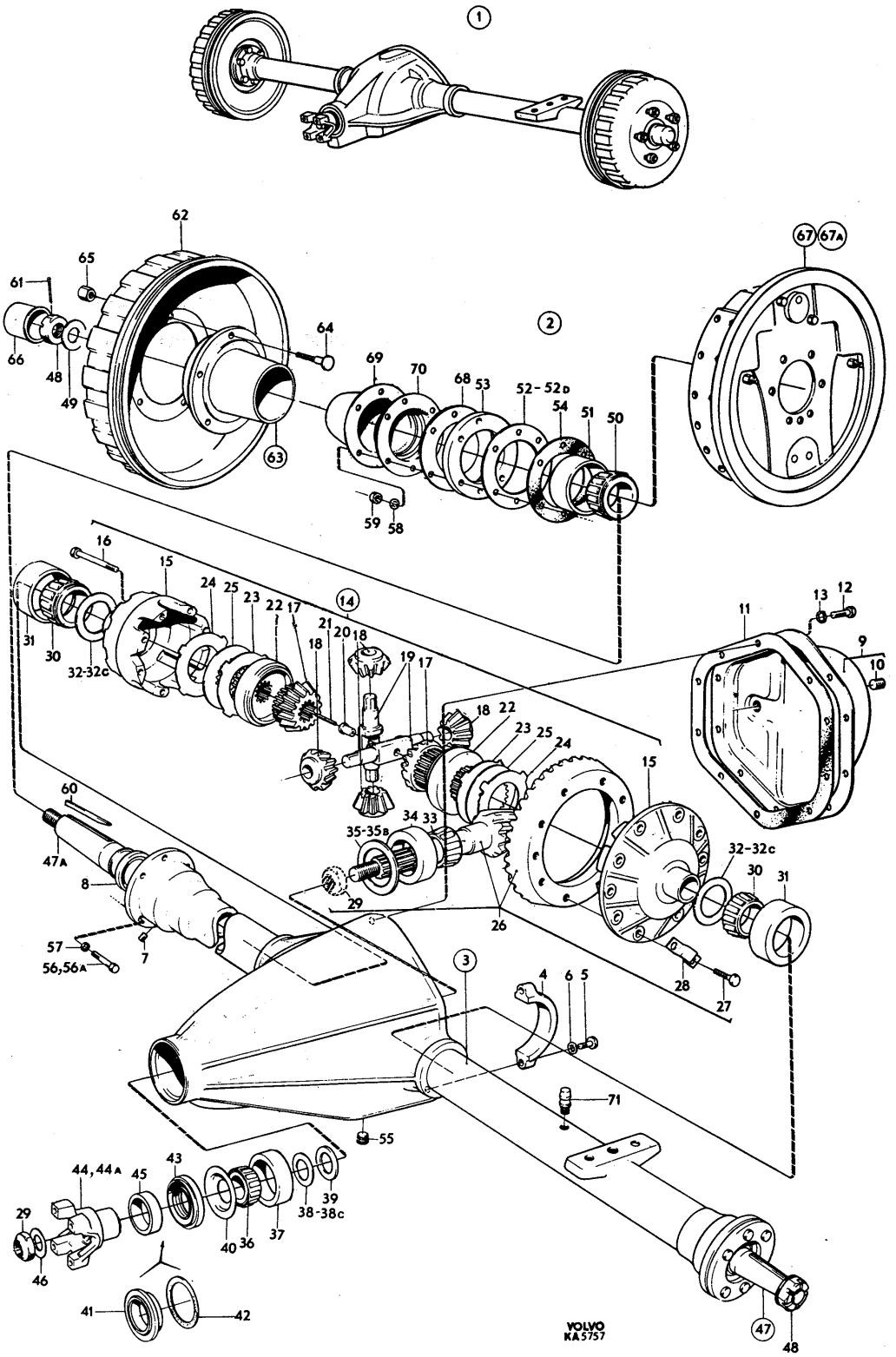
1
2
3
62
65
61
66
48
49
64
63
69
70
68
53
52-52D
54
51
50
67
67A
59
58
16
15
24
25
23
22
17
21
20
18
14
31
30
32-32C
19
18
22
23
25
24
15
13
12
11
9
10
60
47A
8
57
56,56A
7
34
33
35-35B
29
26
28
27
4
6
5
71
55
44,44A
45
43
39
38-38C
40
36
37
46
41
42
47
48
VOLVO
KA 5757

PERSONLASTTERRÄNGBIL 903 MT (M5123-903011)
BAKAXEL

Kod 4001

Pos	Antal 1	2	3	Förrådsbeteckning	K	Förrådsbenämning	B-kod	Ursprungsbeteckning (01) Övriga uppgifter	
026	1	1	1	F6324-000055		..KRONHJUL/PINJONG,K		SALTR-4HA-105-17A	01
026								INRE LAGERLÄGE DY34.925 YTTRE LAGERLÄGE	62
026								DY28.575 LAGERHÅLLS EJ	63
026								VOLVO-634523	09
026A	1	1	1			..KRONHJUL/PINJONG	C	SALTR-4HA-105-49	01
026A								INRE LAGERLÄGE DI34.925 YTTRE LAGERLÄGE	62
026A								DY30.163	63
026A								VOLVO-644804	09
027	10	10	10			..SKRUV	C	SALTR-3HA-075-6	01
027								VOLVO-190555	09
028	5	5	5	F6324-000099		..LÅSBLECK	B	SALTR-4HA-074-2	01
028								VOLVO-634574	09
029	1	1	1	F6324-000001		..PINJONGMUTTER	C	SALTR-12LN-NF9	01
029								VOLVO-88726	09
030	2	2	2	M1618-025577		..INNERRING M RULLSTS	C	DI42,875X25,4MM	05
030								SKF -K-25577	01
030								VOLVO-18454	09
031	2	2	2	M1618-825523		..YTTERRING	C	DY82,931X22,225MM	05
031								SKF -K-25523	01
031								VOLVO-18455	09
032	ER	ER	ER	F6324-000070		..JUSTERMELLANLÄGG	B	TO.003TUM	05
032								SALTR-4HA-046	01
032								VOLVO-634575	09
032A	ER	ER	ER	F6324-000071		..JUSTERMELLANLÄGG	C	TO.005TUM	05
032A								SALTR-4HA-047	01
032A								VOLVO-634576	09
032B	ER	ER	ER	F6324-000072		..JUSTERMELLANLÄGG	C	TO.010TUM	05
032B								SALTR-4HA-048	01
032B								VOLVO-634577	09
032C	ER	ER	ER	F6324-000073		..JUSTERMELLANLÄGG	B	TO.030TUM	05
032C								SALTR-4HA-049	01
032C								VOLVO-634578	09
033	1	1	1	M1618-031594		..INNERRING M RULLSTS	C	34,925X28,575MM	05
033								SKF -K-31594	01
033								ALT 1 DI34.925	62
033								VOLVO-181218	09
033A	1	1	1			..INNERRING M RULLSTS	C	TIMKE-HM89446	01
033A								ALT 2 DI34.925	62
033A								VOLVO-183744	09
034	1	1	1	M1618-831520		..YTTERRING	C	DY76,2X23,812MM	05
034								SKF -K-31520	01
034								ALT 1 DY76.200	62
034								VOLVO-18453	09
034A	1	1	1			..YTTERRING	C	TIMKE-HM89410	01 1
034A								ALT 1 DY76.200	62 1
034A								VOLVO-183328	09 1
035	ER	ER	ER	F7050-081383		..MELLANLÄGG	C	VOLVO-81383	01
035								TO.003TUM	62
035								SALTR-S-112-2 HA 043	09
035A	ER	ER	ER	F7050-081384		..MELLANLÄGG	C	VOLVO-81384	01
035A								TO.005TUM	62
035A								SALTR-S-113-2 HA 044	09
035B	ER	ER	ER	F7050-120623		..MELLANLÄGG	C	VOLVO-120623	01
035B								TO.010TUM	62
035B								SALTR-2HA-045	09
036	1	1	1	M1618-002872		..INNERRING M RULLSTS	C	28,575X22,225MM	05
036								SKF -K-02872	01
036								ALT 1 DI28.575	2) 62
036								VOLVO-18450	09
036A	1	1	1			..INNERRING M RULLSTS	C	TIMKE-M88043	01
036A								ALT 2 DI30.163	6) 62
036A								VOLVO-183743	09
036B	1	1	1			..INNERRING M RULLSTS	C	TIMKE-M88040	01
036B								ALT 3 DI28.575	7) 62
036B								VOLVO-183717	09
036C	1	1	1			..INNERRING M RULLSTS	C	TIMKE-M88043	01
036C								ALT 4 DI30.163	8) 62
036C								VOLVO-183743	09

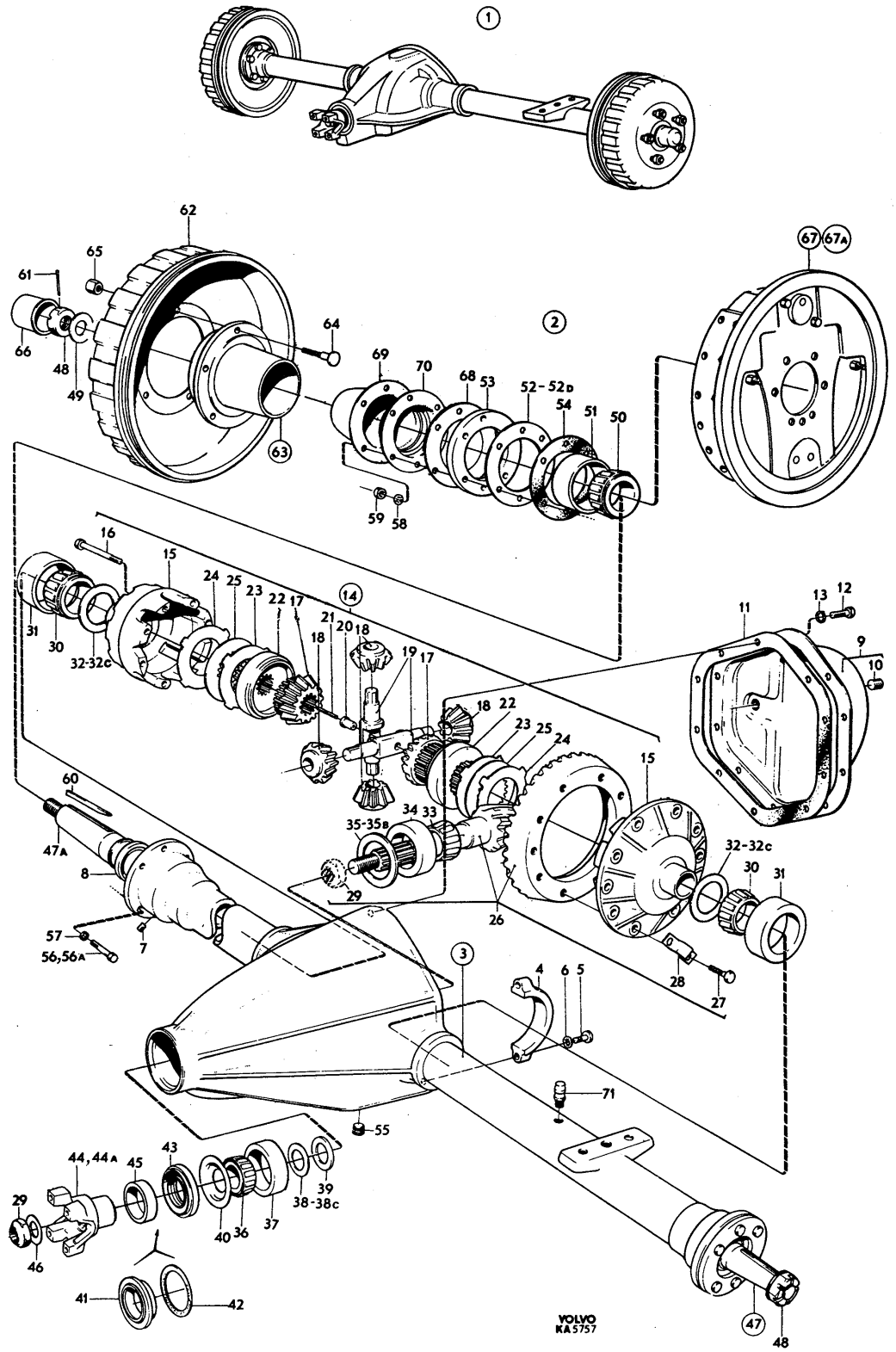
1
2
3
14
62
65
61
66
48
49
63
64
69
70
68
53
52-52D
54
51
50
67
67A
59
58
16
15
24
25
23
22
17
21
20
18
19
31
30
32-32c
11
13
12
9
10
60
47A
8
57
56,56A
7
35-35B
34
33
29
26
28
27
4
6
5
71
55
44,44A
45
43
39
38-38c
40
36
37
46
41
42
VOLVO
KA5757
47
48

PERSONLASTTERRÄNGBIL 903 MT (M5123-903011)
BAKAXEL

Kod 4001

Pos	Antal 1	2	3	Förrådsbeteckning	K	Förrådsbenämning	B-kod	Ursprungsbeteckning (01) Övriga uppgifter		
037	1	1	1	M1618-082820		..YTTERRING	C	DY73,025X17,462MM		05
037								SKF -K-02820		01
037								ALT 1	2)	62
037								VOLVO-18451		09
037A	1	1	1			..YTTERRING	C	TIMKE-M88018		01
037A								ALT 2 DY73.025	6)	62
037A								VOLVO-187342		09
037B	1	1	1			..YTTERRING	C	TIMKE-M88010		01
037B								ALT 3 DY68.263	7)	62
037B								VOLVO-183716		09
037C	1	1	1			..YTTERRING	C	TIMKE-M88010		01
037C								ALT 4 DY68.263	8)	62
037C								VOLVO-183716		09
038	ER	ER	ER	F7050-081379		..MELLANLÄGG	C	VOLVO-81379	2)	01
038								TO.003TUM		62
038								SALTR-S-638-2 HA 039		09
038A	ER	ER	ER	F7050-081380		..MELLANLÄGG	C	VOLVO-81380	2)	01
038A								TO.005TUM		62
038A								SALTR-S-638-1 2 HA 040		09
038B	ER	ER	ER	F7050-120621		..MELLANLÄGG	C	VOLVO-120621	2)	01
038B								TO.010TUM		62
038B								SALTR-2HA-041		09
038C	ER	ER	ER	F7050-081382		..MELLANLÄGG	C	VOLVO-81382	2)	01
038C								TO.030TUM		62
038C								SALTR-DB17-2HA-040		09
038D	ER	ER	ER	F6324-000024		..JUSTERMELLANLÄGG	C	SALTR-5HA-039	6)	01
038D								TO.003TUM		62
038D								VOLVO-644805		09
038E	ER	ER	ER	F6324-000025		..JUSTERMELLANLÄGG	C	SALTR-5HA-040	6)	01
038E								TO.005TUM		62
038E								VOLVO-644006		09
038F	ER	ER	ER	F6324-000026		..JUSTERMELLANLÄGG	C	SALTR-5HA-041	6)	01
038F								TO.010TUM		62
038F								VOLVO-644807		09
038G	ER	ER	ER	F6324-000027		..JUSTERMELLANLÄGG	C	SALTR-5HA-042	6)	01
038G								TO.030TUM		62
038G								VOLVO-644808		09
039	1	1	1	F6324-000095		..BRICKA	B	SALTR-4HA-115		01 1
039								VOLVO-634579		09 1
040	1	1	1	F6324-000069		..OLJESLUNGARE	B	SALTR-4HA-036		01
040								VOLVO-634580		09
041	1	1	1	F6324-000063		..TÄTRING	B	SALTR-4HA-019		01
041								TIDIGARE UTF	3)	62
041								VOLVO-634524		09
042	1	1	1	F6324-000003		..PACKNING		SALTR-2HA-020		01
042								TIDIGARE UTF LAGERHALLS EJ	3)	62
042								VOLVO-80508		09
043	1	1	1	F3443-000018		..TÄTRING	C	FEMOG-5778R54		01
043								SENARE UTF	4)	62
043								VOLVO-942905		09
044	1	1	1	F7050-634525		..MEDBRINGARE		VOLVO-634525		01
044								TIDIGARE UTF LAGERHALLS EJ	5)	62
044A	1	1	1	F7050-083741		..MEDBRINGARE	C	VOLVO-83741		01
044A								SENARE UTF		62
044A								SALTR-4H-102 9X		09
045	1	1	1			...DAMMSLUNGARE	C	SALTR-2HA-021		01
045								VOLVO-81388		09
046	1	1	1	F6324-000044		..BRICKA	C	SALTR-12W-24		01
046								VOLVO-631903		09
047	1	1	1	F6324-000062		..DRIVAXEL V	B	SALTR-4HA-005-58		01
047								VOLVO-634541		09
047A	1	1	1	F6324-000061		..DRIVAXEL H	B	SALTR-4HA-005-57		01
047A								VOLVO-634542		09
048	2	2	2	F6324-000057		..SEXKANTKRONMUTTER	C	SALTR-16SN-NF10		01
048								VOLVO-634994		09
049	2	2	2	M1170-112200		..BRICKA BRB	C	SIS SMS70 BRB 26X45 FZB		03
049								VOLVO-955906		09

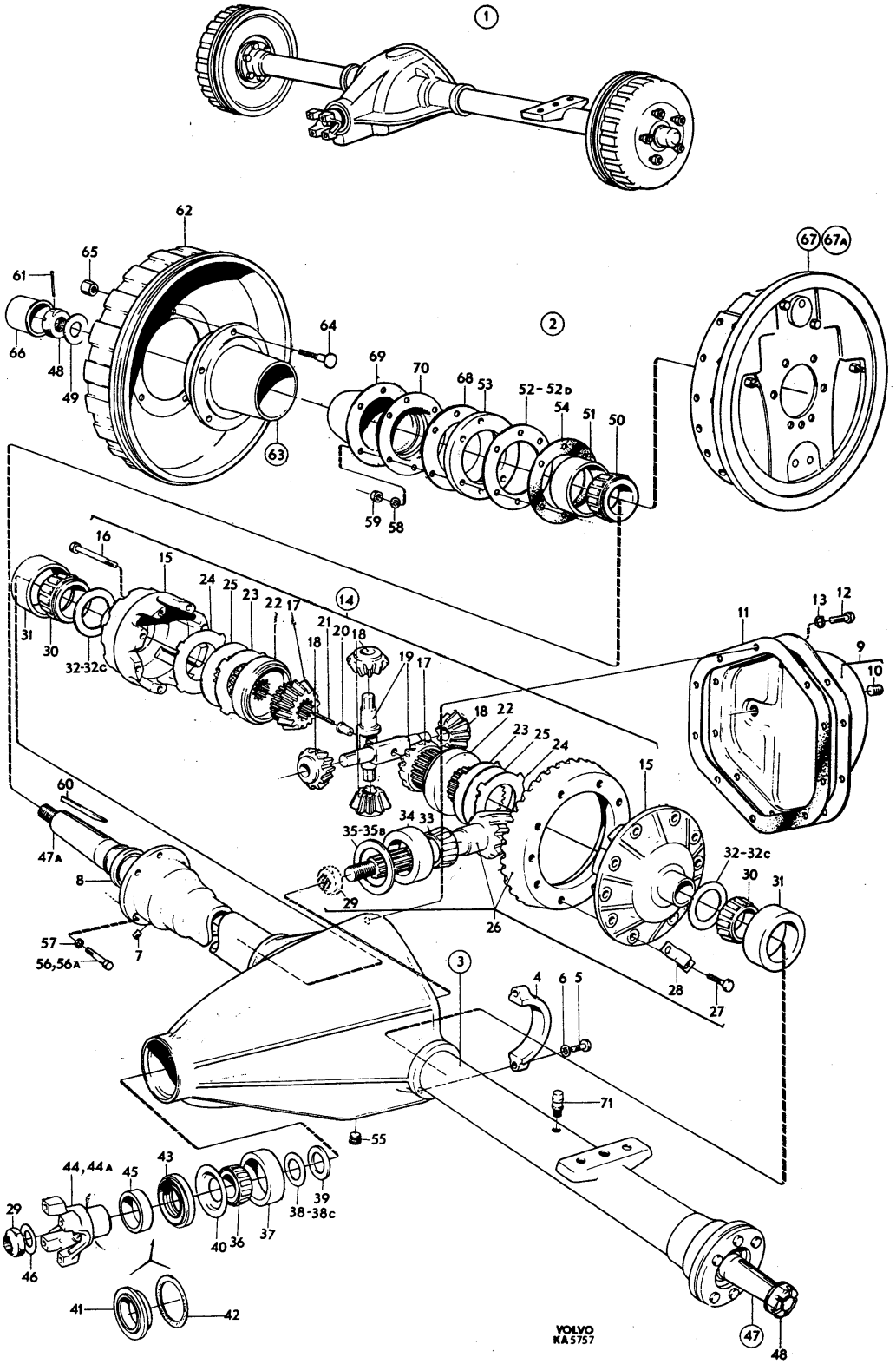
1
2
3
62
65
61
66
48
49
63
64
69
70
68
53
52-52D
54
51
50
59
58
67
67A
16
15
24
25
23
22
17
14
21
20
18
31
30
32-32C
19
11
13
12
9
10
60
47A
8
57
56,56A
7
35-35B
34
33
29
26
28
27
4
6
5
71
55
44,44A
45
43
39
38-38C
40
36
37
46
41
42
47
48
VOLVO
KA 5757

PERSONLASTTERRÄNGBIL 903 MT (M5123-903011)
BAKAXEL

Kod 4001

Pos	Antal 1	2	3	Förrådsbeteckning	K	Förrådsbenämning	B-kod	Ursprungsbeteckning (01) Övriga uppgifter	
050	2	2	2	M1618-002788		..INNERRING M RULLSTS	B	DI38,1X25,654MM	05
050								SKF -K-2788	01
050								VOLVO-634602	09
051	2	2	2	M1618-082735		..YTTERRING	B	DY73,025X19,05MM	05
051								SKF -K-2735 X	01
051								VOLVO-634603	09
052	ER	ER	ER	F6324-000074		..JUSTERMELLANLÄGG	C	TO.003TUM	05
052								SALTR-4HA-050-4	01
052								VOLVO-634605	09
052A	ER	ER	ER	F6324-000075		..JUSTERMELLANLÄGG	C	TO.005TUM	05
052A								SALTR-4HA-051-4	01
052A								VOLVO-634606	09
052B	ER	ER	ER	F6324-000076		..JUSTERMELLANLÄGG	B	TO.010TUM	05
052B								SALTR-4HA-052-4	01
052B								VOLVO-634607	09
052C	ER	ER	ER	F6324-000077		..JUSTERMELLANLÄGG	B	TO.030TUM	05
052C								SALTR-4HA-053-4	01
052C								VOLVO-634608	09
052D	ER	ER	ER	F6324-000078		..JUSTERMELLANLÄGG	B	TO.060TUM	05
052D								SALTR-4HA-053-4A	01
052D								VOLVO-634609	09
053	2	2	2	F6324-000098		..HÅLLARE	B	SALTR-4HA-035-6	01
053								VOLVO-634604	09
054	2	2	2	F6324-000089		..PACKNING	B	SALTR-4HA-031-3	01
054								VOLVO-634610	09
055	1	1	1	F7050-634566		..PROPP	C	VOLVO-634566	01
055								SALTR-4HA-059-2	09
056	6	6	6	F7050-192644		.INSEXSKRUV	C	UC6S 3/8UNF X 38 STÅL	05
056								VOLVO-192644	01
056A	6	6	6	F7050-192645		.INSEXSKRUV	C	UC6S 3/8UNF X 45 STÅL	05
056A								VOLVO-192645	01
057	12	12	12	F7050-192495		.BRICKA	C	R8K 10,5X22X2,5 STÅL	05
057								VOLVO-192495	01
058	12	12	12	M1171-152171		.LÅSBRICKA 9,9MM	C	UTF ENL DIN6797J-9,9 FZB	03
058								INVÄNDIG GLES TANDNING,FZB	05
058								VOLVO-955950	09
059	12	12	12	F7050-191410		.SEXKANTMUTTER	C	VOLVO-191410	01
059								3/8-24-8,6	62
060	2	2	2	F6324-000067		.KIL	C	SALTR-4HA-029-1	01
060								VOLVO-192479	09
061	2	2	2	M1108-114203		.SAXPINNE	B	SIS SMS66 SP 4X50 FZB	03
061								VOLVO-907865	09
062	2	2	2	F7050-634514		.BROMSTRUMMA	C	VOLVO-634514	01
063	2	2	2			.NAV,K	C	VOLVO-6868194	01
064	10	10	10	F7050-634515		..HJULBULT	B	VOLVO-634515	01
065	10	10	10	F7050-941476		..HJULMUTTER	C	1/2-20 UNF-17,0	05
065								VOLVO-941476	01
066	2	2	2	F5983-000070		.NAVKAPSEL	C	HASPI-17071	01
066								VOLVO-631283	09
067	1	1	1			.BAKHJULSBROMS V,K		SE GRUPP 7 BILD 038 POS 4	62
067A	1	1	1			.BAKHJULSBROMS H,K		SE GRUPP 7 BILD 038 POS 5	62
068	2	2	2			.TÄTRING 51X116X14MM		LAGERHÅLLS EJ TIDIGARE UTF	62 1
068								ERS AV POS 69	63 1
069	2	2	2	F7050-637742		.TÄTRING	C	VOLVO-637742	01 2
069								VOLVO-631285	09 2
070	1	1	1	F7050-631284		.PACKNING		VOLVO-631284	01
070								LAGERHÅLLS EJ TIDIGARE UTF	62
070								ERS AV POS 69	63
071	1	1	1	F7050-634567		.LUFTNINGSNIPPEL	C	VOLVO-634567	01

901 1) MONTERAS ENDAST PARVIS 62
902 2) POS 36-38C MONT ENDAST I SAMBAND MED KRONHJUL/PINJONG VOLVO-634523 (POS 26) 62
902 OCH BAKAXELKÅPA VOLVO-634538 (POS 3) 64
903 3) MONTERAS ENDAST I SAMBAND MED VOLVO-634525,MEDBRINGARE (POS 44) 62
904 4) MONTERAS ENDAST I SAMBAND MED VOLVO-83741,MEDBRINGARE (POS 44A) 62
905 5) ERS AV 1ST VOLVO-942905 (TÄTRING) OCH 1ST VOLVO-83741 (MEDBRINGARE) 62
906 6) POS 36A, 37A, 38D-38G MONT ENDAST I SAMBAND MED KRONHJUL/PINJONG 62
906 VOLVO-644804 (POS 26A) OCH BAKAXELKÅPA VOLVO-634538 (POS 3) 64
907 7) POS 36B OCH 37B MONT ENDAST I SAMBAND MED KRONHJUL/PINJONG VOLVO-634523 62
907 (POS 26) OCH BAKAXELKÅPA VOLVO-643726 (POS 3A) 64
908 8) POS 36C OCH 37C MONT ENDAST I SAMBAND MED KRONHJUL/PINJONG VOLVO-644804 62
908 (POS 26A) OCH BAKAXELKÅPA VOLVO-643726 (POS 3A) 64

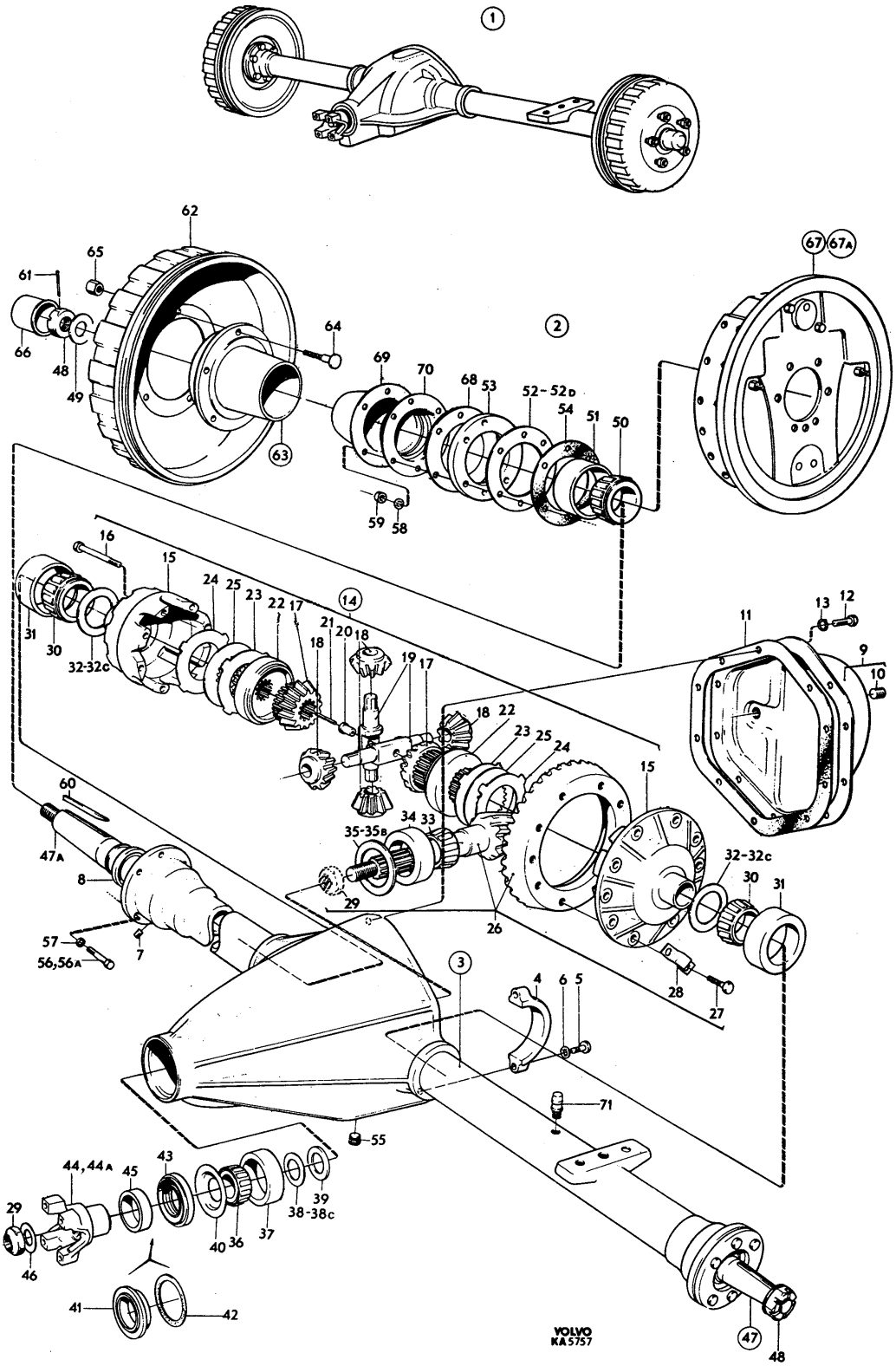
1
2
3
14
62
65
61
66
48
49
63
64
69
70
68
53
52-52D
54
51
50
59
58
67
67A
16
15
24
25
23
22
17
21
20
18
19
31
30
32-32c
11
13
12
9
10
60
47A
8
57
56,56A
7
35-35B
34
33
29
26
28
27
4
6
5
71
55
44,44A
45
43
39
38-38c
40
36
37
46
41
42
VOLVO
KA5757
47
48

GRUPP 06

FRAMAXEL – STYRNING

INNEHÅLLSFÖRTECKNING

	BILD
FRAMAXEL-STYRNING SAMMANSTÄLLNING	033
FRAMAXEL (TID UTF) T O M CHASSI NR 5405.....	034
FRAMAXEL.(SENARE UTF)FR O M CHASSI NR 5406 ..	035
STYRINRÄTTNING MED MONTERINGSDETALJER	036
LÄNKSTÅNG-PARALLELLSTAG MED MONTERINGS-DETALJER	037

PERSONLASTTERRÄNGBIL 903 MT (M5123-903011)
FRAMAXEL-STYRNING

Kod 4001

Pos	Antal 1	2	3	Förrådsbeteckning	K	Förrådsbenämning	B-kod	Ursprungsbeteckning (01) Övriga uppgifter	
				M5123-903011		PLTGBIL 903 MT			01 1
				M5190-903211		PVRBTGBIL 9032 MT			01 3
				M5180-903311		RAPTGBIL 9033 MT			01 5
									01 7
001	1	1	1			FRAMAXEL STYRNING,K			01
002	1	1				.FRAMAXEL,K		TIDIGARE UTFÖRANDE SE BILD 034	62 1
002								LAGERHÅLLS EJ 1)	63 1
002	1	1	1			.FRAMAXEL,K		SENARE UTFÖRANDE FR O M CHASSI NR 5406	62 3
002								SE BILD 035	63 3
003	1	1	1			.STYRINRÄTTNING,K		MED MONTERINGSDETALJER LAGERHÅLLS EJ	62
003								SE BILD 036	63
004	1	1	1			.LÄNKST PARALLELLST		LÄNKSTÅNG PARALLELLSTAG,K MED MONTE-	62
004								RINGSDETALJER LAGERHÅLLS EJ	63
004								SE BILD 037	64

901 1) ERS AV FÖLJANDE VOLVO-DETALJER 1ST 253180,1ST 253166, 2ST 637128,2ST 631287, 62
901 2ST 631288,2ST 631289,2ST 955341,2ST 955923 OCH 2ST 955784 64

1

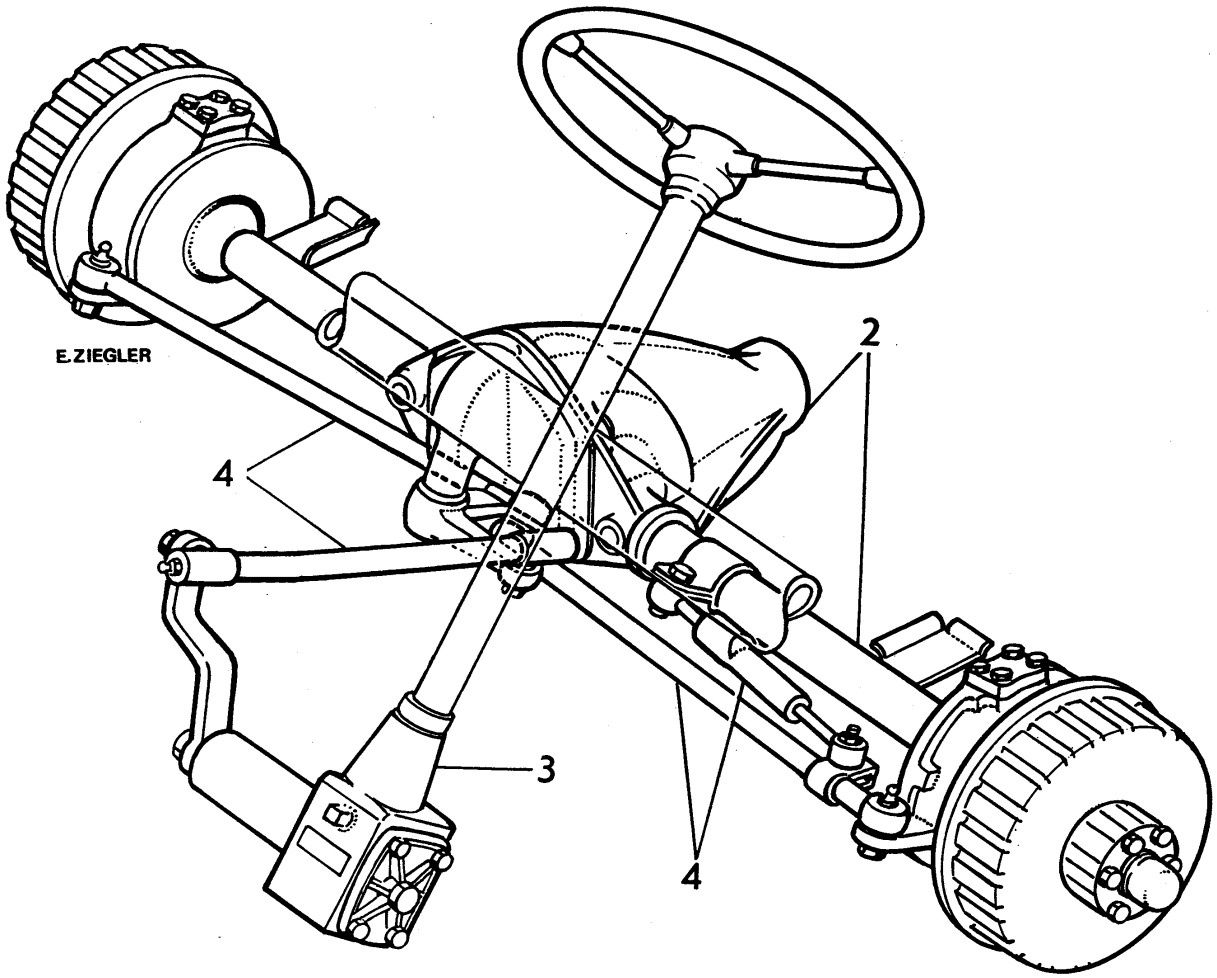

PERSONLASTTERRÄNGBIL 903 MT (M5123-903011) Kod 4001
FRAMAXEL-STYRNING FRAMAXEL,K TID UTF T O M CHASSI NR 5405

Pos	Antal 1	Antal 2	Antal 3	Förrådsbeteckning	K	Förrådsbenämning	B-kod	Ursprungsbeteckning (01) Övriga uppgifter	
				M5123-903011		PLTGBIL 903 MT			01 1
				M5190-903211		PVRBTGBIL 9032 MT			01 3
				M5180-903311		RAPTGBIL 9033 MT			01 5
									01 7
001	1	1				FRAMAXEL,K		MED BROMSAR TID UTF LAGERHALLS EJ	62
002	1	1		F6324-000088		.FRAMAXEL,K	B	SALTR-4HS-001-85	01
002								UTAN BROMSAR POS 3-81 INGÅR	62
002								VOLVO-253110	09
003	1	1		F6324-000108		..FRAMAXELKAPA,K	B	SALTR-4HA-101-51	01
003								LAGERHALLS EJ AV VOLVO	62
003								INRE LAGERLÄGE DI76.200 DY73.025	63
003								VOLVO-634518	09
004	2	2				...ÖVERFALL		LAGERHALLS EJ	62
005	4	4		F6324-000054		...SKRUV	B	SALTR-8B-NC36	01
005								VOLVO-80459	09
006	4	4		M1171-152179		...LÅSBRICKA 13,2MM	C	INVÄNDIG GLES TANDNING,FZB	05
006								DNA -DIN6797J-13,2 FZB	01
006								VOLVO-955951	09
007	1	1		F7050-634566		..PROPP	C	VOLVO-634566	01
007								SALTR-4HA-059-2	09
008	2	2		F6324-000065		..TÄTRING	C	SALTR-4HA-027-4	01
008								VOLVO-634519	09
009	1	1				..INSPEKTIONSLOCK,K	C	SALTR-4HA-064	01
009								VOLVO-634520	09
010	1	1		F7050-638802		...PROPP	C	VOLVO-638802	01
010								SALTR-4HA-059	09
011	1	1		F6324-000064		..PACKNING	C	SALTR-4HA-026	01
011								VOLVO-634521	09
012	10	10		M1407-053193		..SEXKANTSKRUV	B	SIS SMS1944 U6S 3/8UNF X 22,STÅL 8.8	03
012								FZB	05
012								VOLVO-955674	09
013	10	10		M1171-122171		..FJÄDERBRICKA FBB	B	SIS SMS84 FBB 9,7 FZB	03
013								VOLVO-940108	09
014	2	2		F7050-633104		..STOPPSKRUV	B	VOLVO-633104	01
014								SALTR-6SB-NF17	09
015	1	1		F6324-000080		..DIFFERENTIAL,K	C	SALTR-4HA-082-7	01
015								VOLVO-634522	09
016	1	1		F6324-000104		...DIFFERENTIALHUS	B	SALTR-4HA-006-5	01
016								VOLVO-634568	09
017	2	2		F6324-000105		...DIFFERENTIALHJUL	B	SALTR-4HA-007	01
017								STÖRRE	62
017								VOLVO-634569	09
018	2	2		F6324-000103		...TRYCKBRICKA	B	SALTR-2HA-038	01
018								VOLVO-634570	09
019	2	2		F6324-000100		...DIFFERENTIALHJUL	B	SALTR-2HA-008-1	01
019								MINDRE	62
019								VOLVO-634571	09
020	2	2		F6324-000102		...TRYCKBRICKA	B	SALTR-2HA-037	01
020								VOLVO-634572	09
021	1	1		F6324-000101		...AXEL	B	SALTR-2HA-012	01
021								VOLVO-634573	09
022	1	1				...CYLPINNE	C	CP 5,97X3L STÅL	05
022								HASPI-13449	01
022								VOLVO-81369	09
023	1	1		F6324-000055		..KRONHJUL/PINJONG,K		SALTR-4HA-105-17A	01
023								INRE LAGERLÄGE DY34.925 YTTRE LAGERLÄGE	62
023								DY28.575 LAGERHALLS EJ	63
023								VOLVO-634523	09
023A	1	1				..KRONHJUL/PINJONG	C	SALTR-4HA-105-49	01
023A								INRE LAGERLÄGE DY34.925 YTTRE LAGERLÄGE	62
023A								DY30.163	63
023A								VOLVO-644804	09
024	10	10				..SKRUV	C	SALTR-3HA-075-6	01
024								VOLVO-190555	09
025	5	5		F6324-000099		..LÅSBLECK	B	SALTR-4HA-074-2	01
025								VOLVO-634574	09
026	1	1		F6324-000001		..PINJONGMUTTER	C	SALTR-12LN-NF9	01
026								VOLVO-88726	09

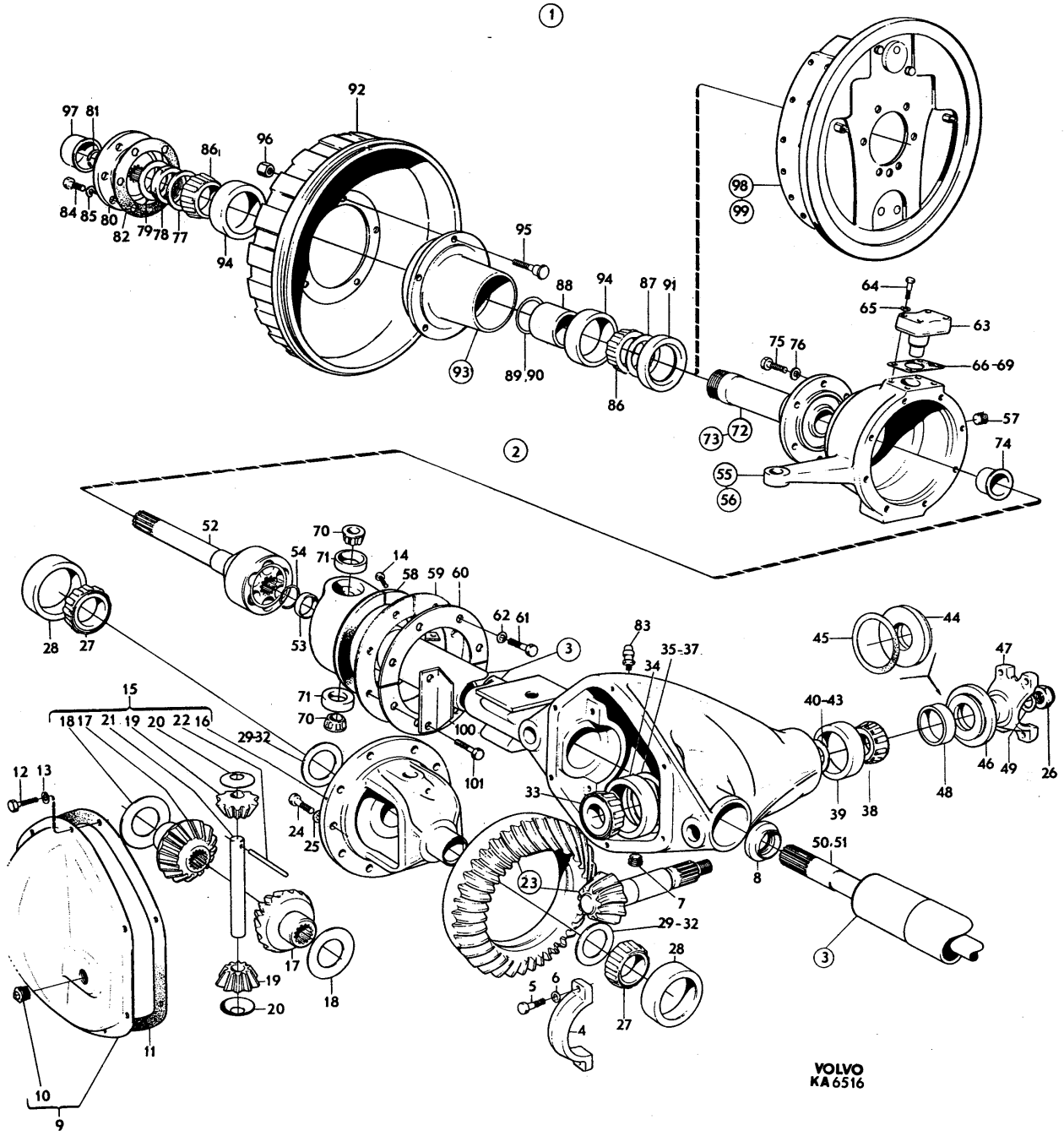
1
2
3
VOLVO
KA6516

PERSONLASTTERRÄNGBIL 903 MT (M5123-903011) Kod 4001
FRAMAXEL-STYRNING FRAMAXEL,K TID UTF T O M CHASSI NR 5405

Pos	Antal 1	2	3	Förrådsbeteckning	K	Förrådsbenämning	B-kod	Ursprungsbeteckning (01) Övriga uppgifter	
027	2	2		M1618-025577		..INNERRING M RULLSTS	C	DI42,875X25,4MM	05
027								SKF -K-25577	01
027								VOLVO-18454	09
028	2	2		M1618-825523		..YTTERRING	C	DY82,931X22,225MM	05
028								SKF -K-25523	01
028								VOLVO-18455	09
029	ER	ER		F6324-000070		..JUSTERMELLANLÄGG	B	TO.003TUM	05
029								SALTR-4HA-046	01
029								VOLVO-634575	09
030	ER	ER		F6324-000071		..JUSTERMELLANLÄGG	C	TO.005TUM	05
030								SALTR-4HA-047	01
030								VOLVO-634576	09
031	ER	ER		F6324-000072		..JUSTERMELLANLÄGG	C	TO.010TUM	05
031								SALTR-4HA-048	01
031								VOLVO-634577	09
032	ER	ER		F6324-000073		..JUSTERMELLANLÄGG	B	TO.030TUM	05
032								SALTR-4HA-049	01
032								VOLVO-634578	09
033	1	1		M1618-031594		..INNERRING M RULLSTS	C	34,925X28,575MM	05
033								SKF -K-31594	01
033								ALT 1	62
033								VOLVO-181218	09
033A	1	1				..INNERRING M RULLSTS	C	TIMKE-HM89446	01
033A								ALT 2 DI34.925	62
033A								VOLVO-183744	09
034	1	1		M1618-831520		..YTTERRING	C	DY76,2X23,812MM	05
034								SKF -K-31520	01
034								ALT 1	62
034								VOLVO-18453	09
034A	1	1				..YTTERRING	C	TIMKE-HM89410	01 1
034A								ALT 2 DY76.200	62 1
034A								VOLVO-183328	09 1
035	ER	ER		F7050-081383		..MELLANLÄGG	C	VOLVO-81383	01
035								TO.003TUM	62
035								SALTR-S-112-2 HA 043	09
036	ER	ER		F7050-081384		..MELLANLÄGG	C	VOLVO-81384	01
036								TO.005TUM	62
036								SALTR-S-113-2 HA 044	09
037	ER	ER		F7050-120623		..MELLANLÄGG	C	VOLVO-120623	01
037								TO.010TUM	62
037								SALTR-2HA-045	09
038	1	1		M1618-002872		..INNERRING M RULLSTS	C	28,575X22,225MM	05
038								SKF -K-02872	01
038								ALT 1	3) 62
038								VOLVO-18450	09
038A	1	1				..INNERRING M RULLSTS	C	TIMKE-M88043	01
038A								ALT 2 DI30.163	4) 62
038A								VOLVO-183743	09
039	1	1		M1618-082820		..YTTERRING	C	DY73,025X17,462MM	05
039								SKF -K-02820	01
039								ALT 1	3) 62
039								VOLVO-18451	09
039A	1	1				..YTTERRING	C	TIMKE-M88018	01
039A								ALT 2 DY73.025	4) 62
039A								VOLVO-183742	09
040	ER	ER		F7050-081379		..MELLANLÄGG	C	VOLVO-81379	01
040								TO.003TUM ALT 1	3) 62
040								SALTR-S-638-2 HA 039	09
040A	ER	ER		F6324-000024		..JUSTERMELLANLÄGG	C	SALTR-5HA-039	01
040A								TO.003TUM ALT 2	4) 62
040A								VOLVO-644805	09
041	ER	ER		F7050-081380		..MELLANLÄGG	C	VOLVO-81380	01
041								TO.005TUM ALT 1	3) 62
041								SALTR-S-638-1 2 HA 040	09
041A	ER	ER		F6324-000025		..JUSTERMELLANLÄGG	C	SALTR-5HA-040	01
041A								TO.005TUM ALT 2	4) 62
041A								VOLVO-644806	09
042	ER	ER		F7050-120621		..MELLANLÄGG	C	VOLVO-120621	01
042								TO.010TUM ALT 1	3) 62
042								SALTR-2HA-041	09

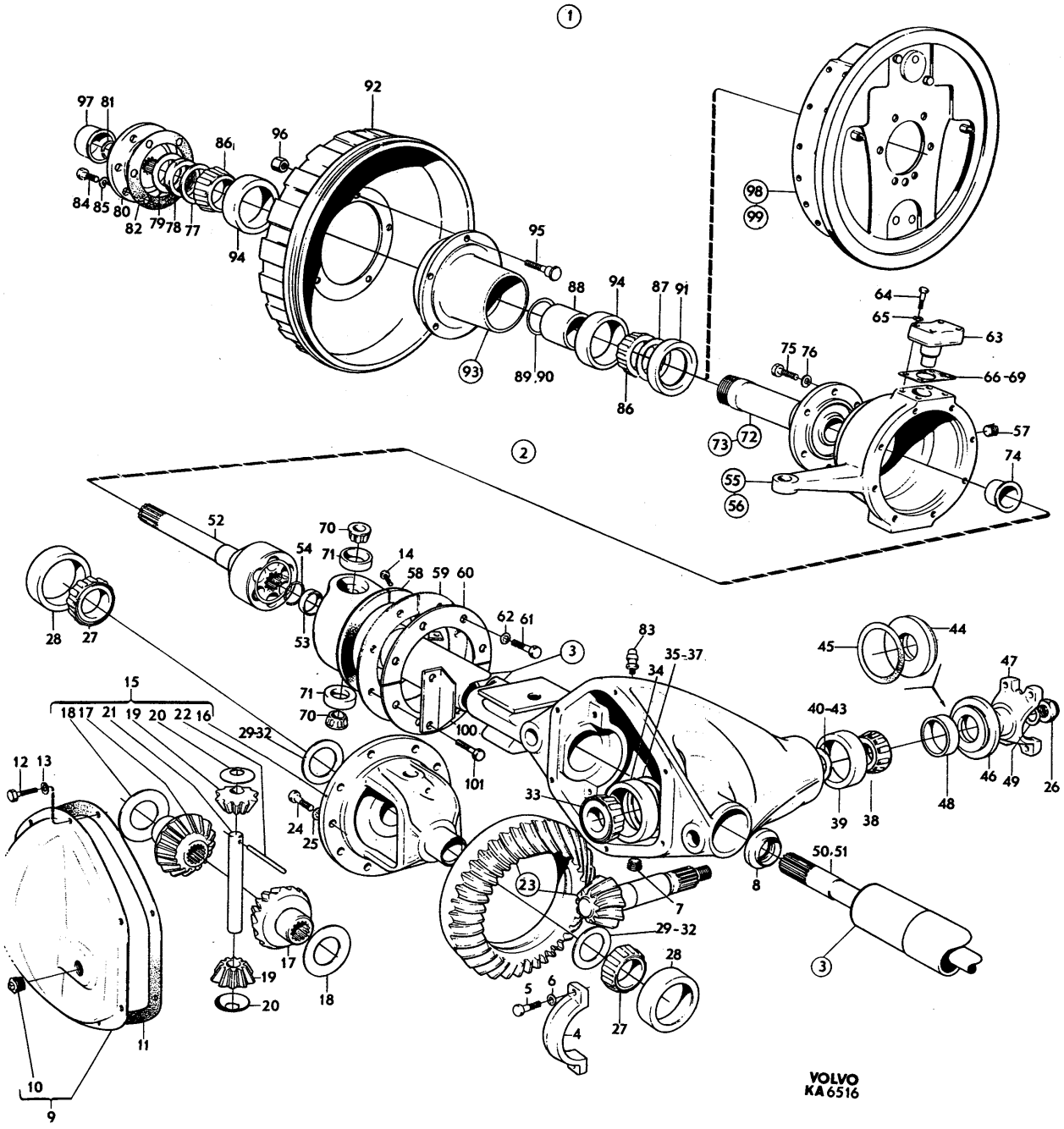
1
2
3
VOLVO
KA 6516

PERSONLASTTERRÄNGBIL 903 MT (M5123-903011) Kod

FRAMAXEL-STYRNING FRAMAXEL,K TID UTF T O M CHASSI NR 5405 4001

Pos	Antal 1	Antal 2	Antal 3	Förrådsbeteckning	K	Förrådsbenämning	B-kod	Ursprungsbeteckning (01) Övriga uppgifter	
042A	ER	ER		F6324-000026		..JUSTERMELLANLÄGG	C	SALTR-5HA-041	01
042A								TO.010TUM ALT 2	4) 62
042A								VOLVO-644807	09
043	ER	ER		F7050-081382		..MELLANLÄGG	C	VOLVO-81382	01
043								TO.030TUM ALT 1	3) 62
043								SALTR-DB17-2HA-040	09
043A	ER	ER		F6324-000027		..JUSTERMELLANLÄGG	C	SALTR-5HA-042	01
043A								TO.030TUM ALT 2	4) 62
043A								VOLVO-644808	09
044	1	1		F6324-000063		..TÄTRING	B	SALTR-4HA-019	01
044								TIDIGARE UTF	1) 62
044								VOLVO-634524	09
045	1	1		F6324-000003		..PACKNING		SALTR-2HA-020	01
045								TIDIGARE UTF LAGERHÅLLS EJ	1) 62
045								VOLVO-80508	09
046	1	1		F3443-000018		..TÄTRING	C	FEMOG-5778R54	01
046								SENARE UTF	2) 62
046								VOLVO-942905	09
047	1	1		F7050-634525		..MEDBRINGARE		VOLVO-634525	01
047								TIDIGARE UTF LAGERHÅLLS EJ AV VOLVO	62
047								ERS AV VOLVO-83741 (POS 47A) OCH	63
047								VOLVO-942905 (POS 46)	64
047A	1	1		F7050-083741		..MEDBRINGARE	C	VOLVO-83741	01
047A								SENARE UTF	62
047A								SALTR-4H-102 9X	09
048	1	1				...DAMMSLUNGARE	C	SALTR-2HA-021	01
048								VOLVO-81388	09
049	1	1		F6324-000044		..BRICKA	C	SALTR-12W-24	01
049								VOLVO-631903	09
050	1	1		F6324-000060		..DRIVAXEL V	B	SALTR-4HA-005-53	01
050								VOLVO-634526	09
051	1	1		F6324-000059		..DRIVAXEL H	B	SALTR-4HA-005-52	01
051								VOLVO-634527	09
052	2	2		F5983-000071		..RZEPPAKNUT	B	HASPI-50043	01
052								VOLVO-634528	09
053	2	2		F6324-000083		..TRYCKBRICKA	B	SALTR-4HA-103-3	01
053								VOLVO-634581	09
054	2	2		F6324-000056		..LÅSRING	B	SALTR-100AC-8-1-E	01
054								VOLVO-634529	09
055	1	1		F6324-000110		..STYRARM V	B	SALTR-4HA-118-5	01
055								VOLVO-634530	09
056	1	1		F6324-000109		..STYRARM H	B	SALTR-4HA-118-4	01
056								VOLVO-634531	09
057	2	2		M1501-314010		..PROPP 3/4-14 NPTF	C	STÅL	05
057								SALTR-HA-059	09
057								VOLVO-952359	09
058	2	2		F6324-000086		..TÄTRING	C	SALTR-4HA-122-1	01
058								VOLVO-634532	09
059	2	2		F6324-000085		..FILTPACKNING	C	SALTR-4HA-121-1	01
059								VOLVO-634533	09
060	4	4		F6324-000087		..HÅLLARE	B	SALTR-4HA-124	01
060								VOLVO-634534	09
061	16	16		M1407-053150		..SEXKANTSKRUV	B	SIS SMS1944 U6S 5/16UNF X 16,STÅL 8.8	03
061								FZB	05
061								VOLVO-955655	09
062	16	16		M1171-152164		..LÅSBRICKA 8,2MM	C	INVÄNDIG GLES TANDNING,FZB	03
062								DNA -DIN6797J-8,2 FZB	01
062								VOLVO-955949	09
063	4	4		F7050-633040		..LAGERTAPP	B	VOLVO-633040	01
063								SALTR-4HA-119	09
064	16	16		M1407-053197		..SEXKANTSKRUV	B	SIS SMS1944 U6S 3/8UNF X 32,STÅL 8.8	03
064								FZB	05
064								VOLVO-955676	09
065	16	16		M1171-122171		..FJÄDERBRICKA FBB	B	SIS SMS84 FBB 9,7 FZB	03
065								VOLVO-940108	09
066	ER	ER		F7050-633439		..JUSTERMELLANLÄGG	B	VOLVO-633439	01
066								SALTR-4HA-120	09
067	ER	ER		F7050-631931		..JUSTERMELLANLÄGG	B	VOLVO-631931	01
067								SALTR-4HA-120-1	09

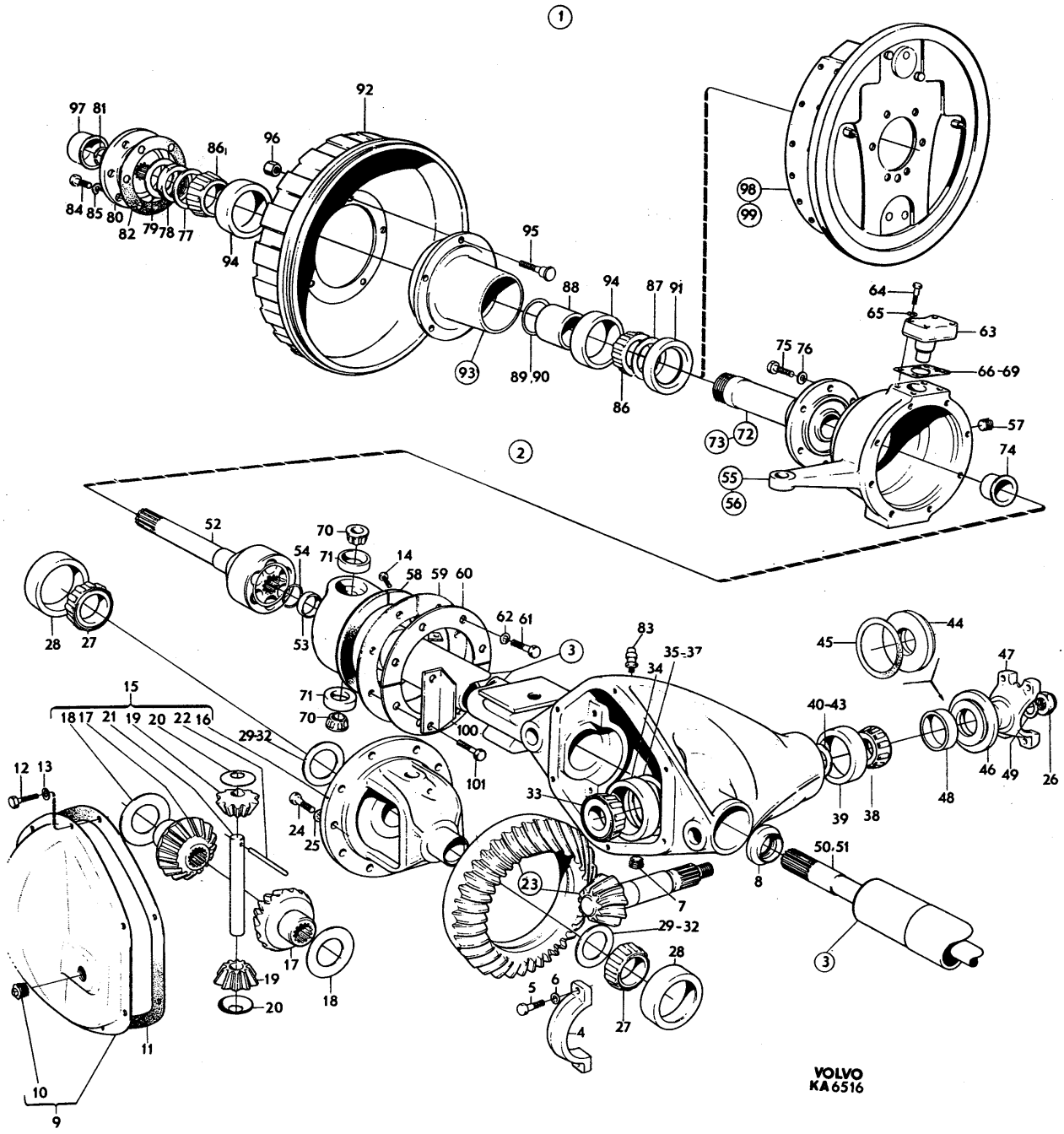
1
2
3
92
97 81
86
96
84 85 80 82 79 78 77
94
95
88
94
87 91
93
89,90
86
98
99
64
65
63
75 76
66-69
57
74
73 72
55
56
52
70
54
71
14
58 59 60
62 61
53
28 27
83
35-37
34
45
44
47
40-43
46 49 26
48
39 38
15
18 17 21 19 20 22 16
29-32
71
70
100
101
12 13
24
25
33
50,51
8
23
7
29-32
28
27
5 6
4
17
19
20
18
11
10
9
VOLVO
KA6516

PERSONLASTTERRÄNGBIL 903 MT (M5123-903011) Kod
FRAMAXEL-STYRNING FRAMAXEL,K TID UTF T O M CHASSI NR 5405 4001

Pos	Antal 1	2	3	Förrådsbeteckning	K	Förrådsbenämning	B-kod	Ursprungsbeteckning (01) Övriga uppgifter	
068	ER	ER		F7050-631932		..JUSTERMELLANLÄGG	C	TO.0.10TUM	05
068								VOLVO-631932	01
068								SALTR-4HA-120-2	09
069	ER	ER		F6324-000114		..JUSTERMELLANLÄGG	B	TO.030TUM	05
069								SALTR-4HA-120-3	01
069								VOLVO-633440	09
070	4	4		M1618-011590		..INNERRING M RULLSTS	C	15,875X14,288MM	05
070								SKF -K-11590	01
070								VOLVO-631929	09
071	4	4		M1618-811520		..YTTERRING	C	DY42,862X9,525MM	05
071								SKF -K-11520	01
071								VOLVO-631930	09
072	2	2		F6324-000090		..DRIVFLÄNS		SALTR-4HA-077-2	01
072								TIDIGARE UTF ERS AV POS 073 OCH POS 087	62
073	2	2		F7050-636894		..SPINDEL	B	VOLVO-636894	01
073								SENARE UTF	62
073								SALTR-4HA-125-4	09
074	2	2		F6324-000084		...BUSSNING	B	SALTR-4HA-103-6	01
074								VOLVO-634582	09
075	12	12		M1407-053193		..SEXKANTSKRUV	B	SIS SMS1944 U6S 3/8UNF X 22,STÅL 8.8	03
075								FZB	05
075								VOLVO-955674	09
076	12	12		M1171-122171		..FJÄDERBRICKA FBB	B	SIS SMS84 FBB 9,7 FZB	03
076								VOLVO-940108	09
077	2	2		F6324-000082		..BRICKA	C	SALTR-4HA-091-1	01
077								VOLVO-634583	09
078	4	4		F6324-000058		..MUTTER	B	SALTR-28N-NS4	01
078								VOLVO-634584	09
079	2	2		F6324-000081		..BRICKA	C	SALTR-4HA-091	01
079								VOLVO-634585	09
080	2	2		F6324-000090		..DRIVFLÄNS	B	SALTR-4HA-077-2	01
080								VOLVO-634536	09
081	2	2		F7050-634537		..LÅSRING	C	VOLVO-634537	01
081								SALTR-4HA-096	09
082	2	2		F6324-000068		.PACKNING	C	SALTR-4HA-031-2	01
082								VOLVO-634586	09
083	1	1		F7050-634567		.LUFTNINGSNIPPEL	C	VOLVO-634567	01
083								SALTR-3HA-098-8	09
084	12	12		F7050-192240		.SEXKANTSKRUV	B	3/8-16 UNC X 38,1 STÅL	05
084								VOLVO-192240	01
085	12	12		M1171-122171		.FJÄDERBRICKA FBB	B	SIS SMS84 FBB 9,7 FZB	03
085								VOLVO-940108	09
086	4	4		M1618-102849		.INNERRING M RULLSTS	C	44,45X18,258MM	05
086								SKF -K-L 102849	01
086								VOLVO-181312	09
087	2	2		F7050-636869		.DISTANSBRICKA	B	VOLVO-636869	01
087								FÖR FRAMHJULSLAGER 5)	62
088	2	2		F7050-636669		.DISTANSHYLSA	C	VOLVO-636669	01
089	ER	ER		F7050-940366		.JUSTERMELLANLÄGG	C	TO.10MM	05
089								VOLVO-940366	01
090	ER	ER		F7050-940367		.JUSTERMELLANLÄGG	B	TO,35MM	05
090								VOLVO-940367	01
091	2	2		F7050-191035		.TÄTRING	C	VOLVO-191035	01
092	2	2		F7050-634514		.BROMSTRUMMA	C	VOLVO-634514	01
093	2	2		F7050-634983		.NAV,K	C	VOLVO-634983	01
094	4	4		M1618-802810		..YTTERRING	C	DY73,025X15,083MM	05
094								SKF -K-L 102810	01
094								VOLVO-181311	09
095	10	10		F7050-634515		..HJULBULT	B	VOLVO-634515	01
096	10	10		F7050-941476		.HJULMUTTER	C	1/2-20 UNF-17,0	05
096								VOLVO-941476	01
097	2	2		F5983-000070		.NAVKAPSEL	C	HASPI-17071	01
097								VOLVO-631283	09
098	1	1				.FRAMHJULSBROMS V,K		SE GRUPP 7 BILD 038 POS 2	62
099	1	1				.FRAMHJULSBROMS H,K		SE GRUPP 7 BILD 038 POS 3	62
100	2	2		F7050-636063		.STOPP	B	VOLVO-636063	01

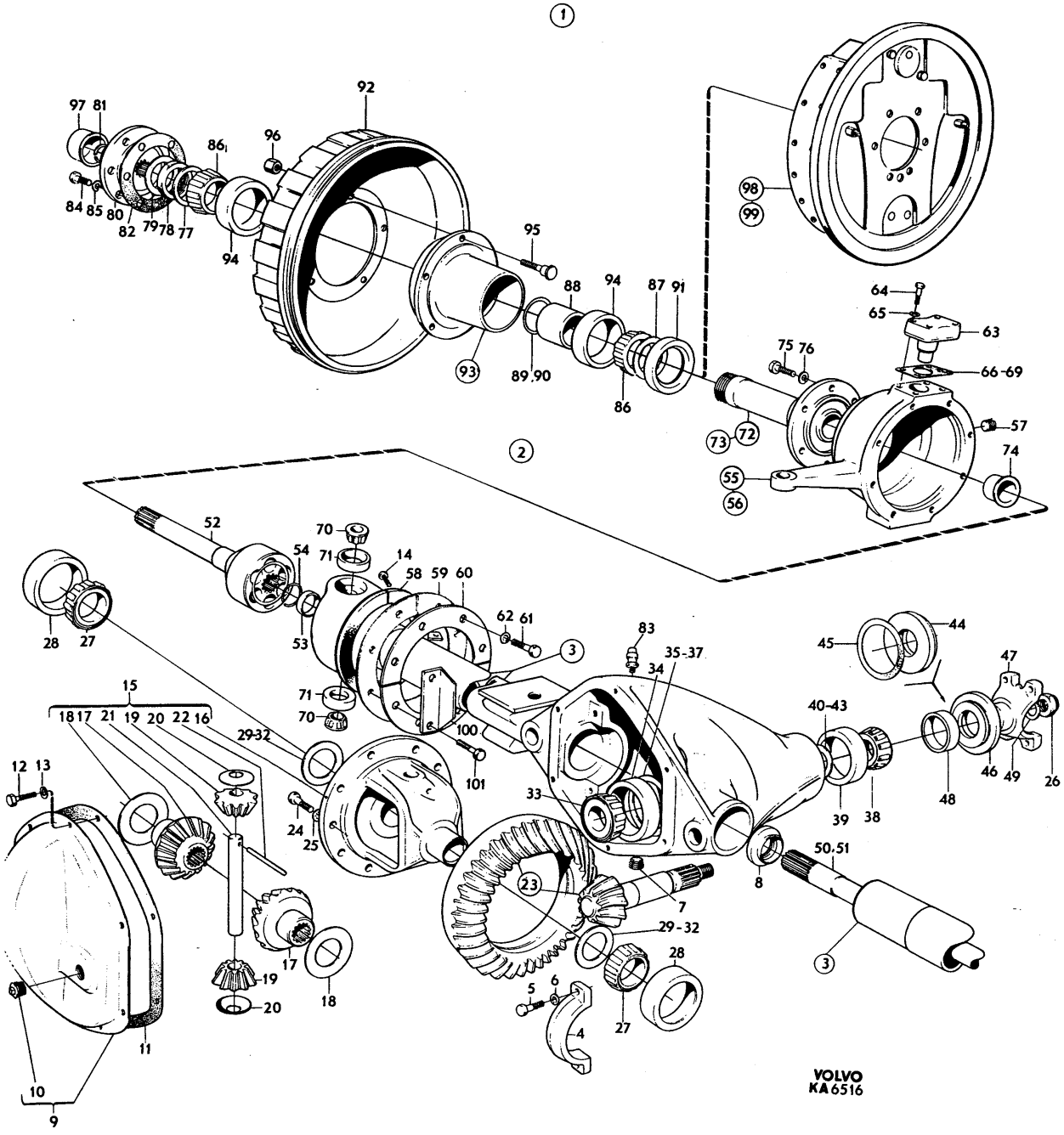
1
2
3
VOLVO
KA6516

PERSONLASTTERRÄNGBIL 903 MT (M5123-903011) Kod
FRAMAXEL-STYRNING FRAMAXEL,K TID UTF T O M CHASSI NR 5405 4001

Pos	Antal 1	2	3	Förrådsbeteckning	K	Förrådsbenämning	B-kod	Ursprungsbeteckning (01) Övriga uppgifter	
101	4	4		M1407-053153		.SEXKANTSKRUV	B	SIS SMS1944 U6S 5/16UNF X 22,STÅL 8.8	03
101								FZB	05
101								VOLVO-955657	09

901	1) MONTERAS ENDAST I SAMBAND MED VOLVO-634525 (POS 47)	62
902	2) MONTERAS ENDAST I SAMBAND MED VOLVO-83741 (POS 47A)	62
903	3) MONTERAS ENDAST I SAMBAND MED KRONHJUL/PINJONG,VOLVO-634523 (POS 23)	62
904	4) MONTERAS ENDAST I SAMBAND MED KRONHJUL/PINJONG,VOLVO-644804 (POS 23A)	62
905	5) MONTERAS ENDAST I SAMBAND MED VOLVO-636894,SPINDEL (POS 73)	62

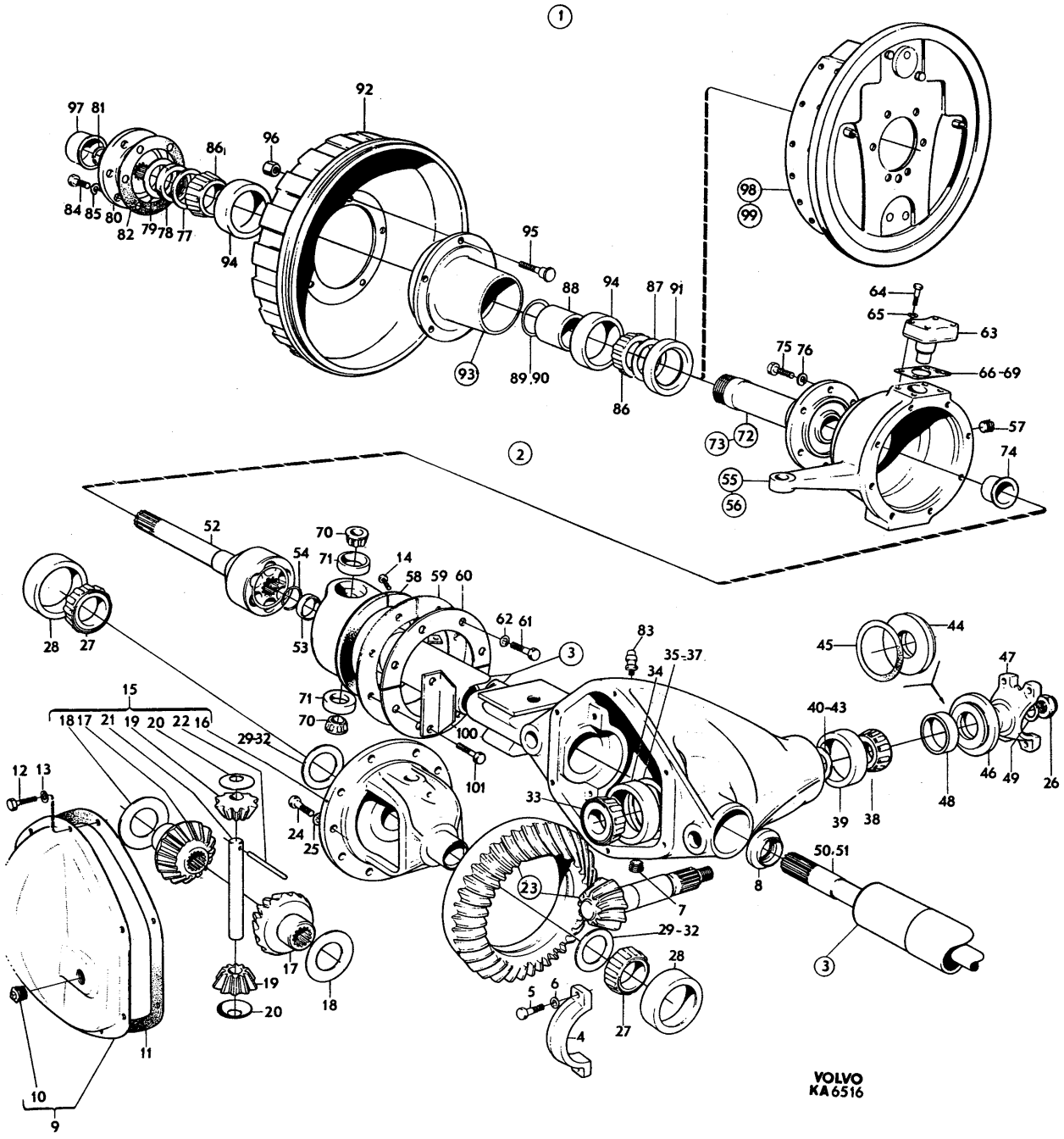
1
2
3
VOLVO
KA6516

PERSONLASTTERRÄNGBIL 903 MT (M5123-903011) Kod 4001
FRAMAXEL-STYRNING FRAMAXEL,K SENARE UTF FR O M CHASSI NR 5406

Pos	Antal 1	2	3	Förrådsbeteckning	K	Förrådsbenämning	B-kod	Ursprungsbeteckning (01) Övriga uppgifter	
				M5123-903011		PLTGBIL 903 MT			01 1
				M5190-903211		PVRBTGBIL 9032 MT			01 3
				M5180-903311		RAPTGBIL 9033 MT			01 5
									01 7
001	1	1	1			FRAMAXEL,K		VOLVO-253180	01
001								LAGERHÅLLS EJ	62
002	1	1	1	F7050-253166		.FRAMAXEL	B	VOLVO-253166	01 1
002								UTAN BROMSAR	62 1
003	1	1	1			..FRAMAXELKAPA,K	C	SALTR-4HA-110-30H	01
003								INRE LAGERLÄGE DY76.200 YTTRE LAGERLÄGE	62
003								DY 73.025 ALTERNATIV SE TOF 914	63
003								VOLVO-637604	09
003A	1	1	1			..FRAMAXELKAPA,K	C	VOLVO-643725	01
003A								INRE LAGERLÄGE DY76.200 YTTRE LAGERLÄGE	62
003A								DY 68.263 ALTERNATIV SE TOF 914	63
004	2	2	2			..ÖVERFALL		INGÅR I POS 003 OCH 003A LAGERHÅLLS EJ	62
005	4	4	4	F6324-000054		..SKRUV	B	SALTR-8B-NC36	01
005								INGÅR I POS 003 OCH 003A	62
005								VOLVO-80459	09
006	4	4	4	M1171-152179		..LÅSBRICKA 13,2MM	C	INVÄNDIG GLES TANDNING,FZB	05
006								DNA -DIN6797J-13,2 FZB	01
006								INGÅR I POS 003 OCH 003A	62
006								VOLVO-955951	09
007	1	1	1	F6324-000106		..KONSOL V	B	SALTR-4HA-065-15	01
007								INGÅR I POS 003 OCH 003A	62
007								VOLVO-637129	09
007A	1	1	1	F6324-000107		..KONSOL H	B	SALTR-4HA-065-16	01
007A								INGÅR I POS 003 OCH 003A	62
007A								VOLVO-637130	09
008	2	2	2			..STOPPKLACK	C	SALTR-4HA-065-17	01
008								INGÅR I POS 003 OCH 003A	62
008								VOLVO-637127	09
009	2	2	2	M1407-053194		..SEXKANTSKRUV	B	SIS SMS1944 U6S 3/8UNF X 25,STÅL 8.8	03
009								FZB	05
009								INGÅR I POS 003 OCH 003A	62
009								VOLVO-955675	09
010	2	2	2	M1497-120303		..SEXKANTMUTTER	C	SIS SMS1992 UL6M 3/8UNF,STÅL 8 FZB	03
010								INGÅR I POS 003 OCH 003A	62
010								VOLVO-955858	09
011	1	1	1	F7050-634566		..PROPP	C	VOLVO-634566	01
011								SALTR-4HA-059-2	09
012	2	2	2	F6324-000065		..TÄTRING	C	SALTR-4HA-027-4	01
012								VOLVO-634519	09
013	1	1	1			..INSPEKTIONSLOCK,K	C	SALTR-4HA-064	01
013								VOLVO-634520	09
014	1	1	1	F7050-638802		...PROPP	C	VOLVO-638802	01
014								SALTR-4HA-059	09
015	1	1	1	F6324-000064		..PACKNING	C	SALTR-4HA-026	01
015								VOLVO-634521	09
016	10	10	10	M1407-053193		..SEXKANTSKRUV	B	SIS SMS1944 U6S 3/8UNF X 22,STÅL 8.8	03
016								FZB	05
016								VOLVO-955674	09
017	10	10	10	M1171-122171		..FJÄDERBRICKA FBB	B	SIS SMS84 FBB 9,7 FZB	03
017								VOLVO-940108	09
018	2	2	2	F7050-633104		..STOPPSKRUV	B	VOLVO-633104	01
018								SALTR-6SB-NF17	09
019	1	1	1	F6324-000080		..DIFFERENTIAL,K	B	SALTR-4HA-082-7	01
019								VOLVO-634522	09
020	1	1	1	F6324-000104		...DIFFERENTIALHUS	B	SALTR-4HA-006-5	01
020								VOLVO-634568	09
021	2	2	2	F6324-000105		...DIFFERENTIALHJUL	B	SALTR-4HA-007	01
021								STÖRRE	62
021								VOLVO-634569	09
022	2	2	2	F6324-000103		...TRYCKBRICKA	B	SALTR-2HA-038	01
022								VOLVO-634570	09
023	2	2	2	F6324-000100		...DIFFERENTIALHJUL	B	SALTR-2HA-008-1	01
023								MINDRE	62
023								VOLVO-634571	09

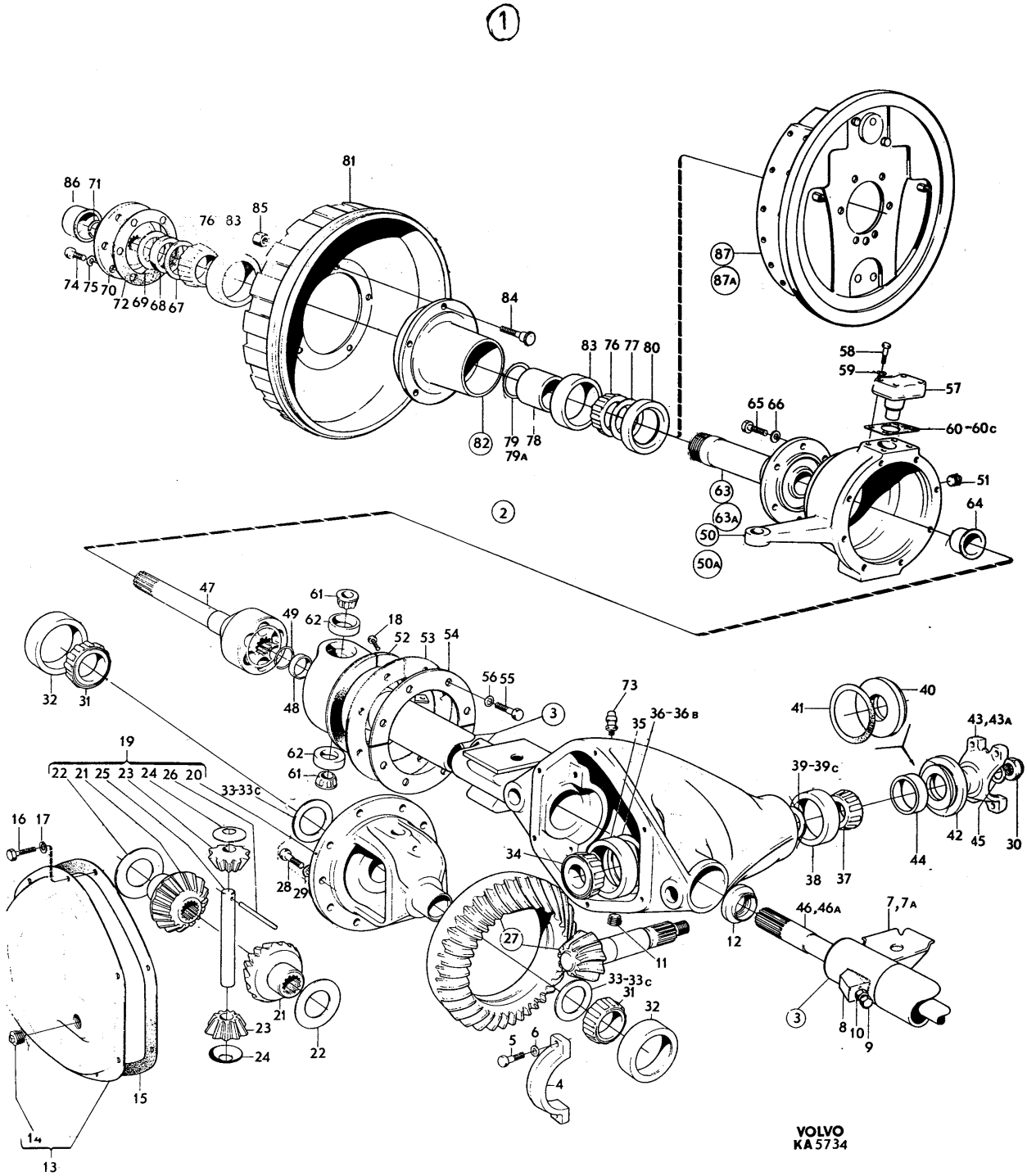
1
2
VOLVO
KA 5734

PERSONLASTTERRÄNGBIL 903 MT (M5123-903011)
FRAMAXEL-STYRNING FRAMAXEL,K SENARE UTF FR O M CHASSI NR 5406

Kod 4001

Pos	Antal 1	Antal 2	Antal 3	Förrådsbeteckning	K	Förrådsbenämning	B-kod	Ursprungsbeteckning (01) Övriga uppgifter		
024	2	2	2	F6324-000102		...TRYCKBRICKA	B	SALTR-2HA-037		01
024								VOLVO-634572		09
025	1	1	1	F6324-000101		...AXEL	B	SALTR-2HA-012		01
025								VOLVO-634573		09
026	1	1	1			...CYLPINNE	C	CP 5,97X36 STÅL		05
026								HASPI-13449		01
026								VOLVO-81369		09
027	1	1	1	F6324-000055		..KRONHJUL/PINJONG,K		SALTR-4HA-105-17A		01
027								INRE LAGERLÄGE DY34.925	YTTRE LAGERLÄGE	62
027								DY28.575 LAGERHÅLLS EJ		63
027								VOLVO-634523		09
027A	1	1	1			..KRONHJUL/PINJONG	C	SALTR-4HA-105-49		01
027A								INRE LAGERLÄGE DY34.925	YTTRE LAGERLÄGE	62
027A								DY30.163		63
027A								VOLVO-644804		09
028	10	10	10			..SKRUV	C	SALTR-3HA-075-6		01
028								VOLVO-190555		09
029	5	5	5	F6324-000099		..LÅSBLECK	B	SALTR-4HA-074-2		01
029								VOLVO-634574		09
030	1	1	1	F6324-000001		..PINJONGMUTTER	C	SALTR-12LN-NF9		01
030								VOLVO-88726		09
031	2	2	2	M1618-025577		..INNERRING M RULLSTS	C	DI42,875X25,4MM		05
031								SKF -K-25577		01
031								VOLVO-18454		09
032	2	2	2	M1618-825523		..YTTERRING	C	DY82,931X22,225MM		05
032								SKF -K-25523		01
032								VOLVO-18455		09
033	ER	ER	ER	F6324-000070		..JUSTERMELLANLÄGG	B	TO.003TUM		05
033								SALTR-4HA-046		01
033								VOLVO-634575		09
033A	ER	ER	ER	F6324-000071		..JUSTERMELLANLÄGG	C	TO.005TUM		05
033A								SALTR-4HA-047		01
033A								VOLVO-634576		09
033B	ER	ER	ER	F6324-000072		..JUSTERMELLANLÄGG	C	TO.010TUM		05
033B								SALTR-4HA-048		01
033B								VOLVO-634577		09
033C	ER	ER	ER	F6324-000073		..JUSTERMELLANLÄGG	B	TO.030TUM		05
033C								SALTR-4HA-049		01
033C								VOLVO-634578		09
034	1	1	1	M1618-031594		..INNERRING M RULLSTS	C	34,925X28,575MM		05
034								SKF -K-31594		01
034								ALT 1		62
034								VOLVO-181218		09
034A	1	1	1			..INNERRING M RULLSTS	C	TIMKE-HM-89446		01
034A								ALT 2 DI34.925		62
034A								VOLVO-183744		09
035	1	1	1	M1618-831520		..YTTERRING	C	DY76,2X23,812MM		05
035								SKF -K-31520		01
035								ALT 1		62
035								VOLVO-18453		09
035A	1	1	1			..YTTERRING	C	TIMKE-HM89410		01 1
035A								ALT 2 DY76.200		62 1
035A								VOLVO-183328		09 1
036	ER	ER	ER	F7050-081383		..MELLANLÄGG	C	VOLVO-81383		01
036								TO.003TUM		62
036								SALTR-S-112-2 HA 043		09
036A	ER	ER	ER	F7050-081384		..MELLANLÄGG	C	VOLVO-81384		01
036A								TO.005TUM		62
036A								SALTR-S-113-2 HA 044		09
036B	ER	ER	ER	F7050-120623		..MELLANLÄGG	C	VOLVO-120623		01
036B								TO.010TUM		62
036B								SALTR-2HA-045		09
037	1	1	1	M1618-002872		..INNERRING M RULLSTS	C	28,575X22,225MM		05
037								SKF -K-02872		01
037								ALT 1	3)	62
037								VOLVO-18450		09
037A	1	1	1			..INNERRING M RULLSTS	C	TIMKE-88043		01
037A								ALT 2 DI30.163	4)	62
037A								VOLVO-183743		09

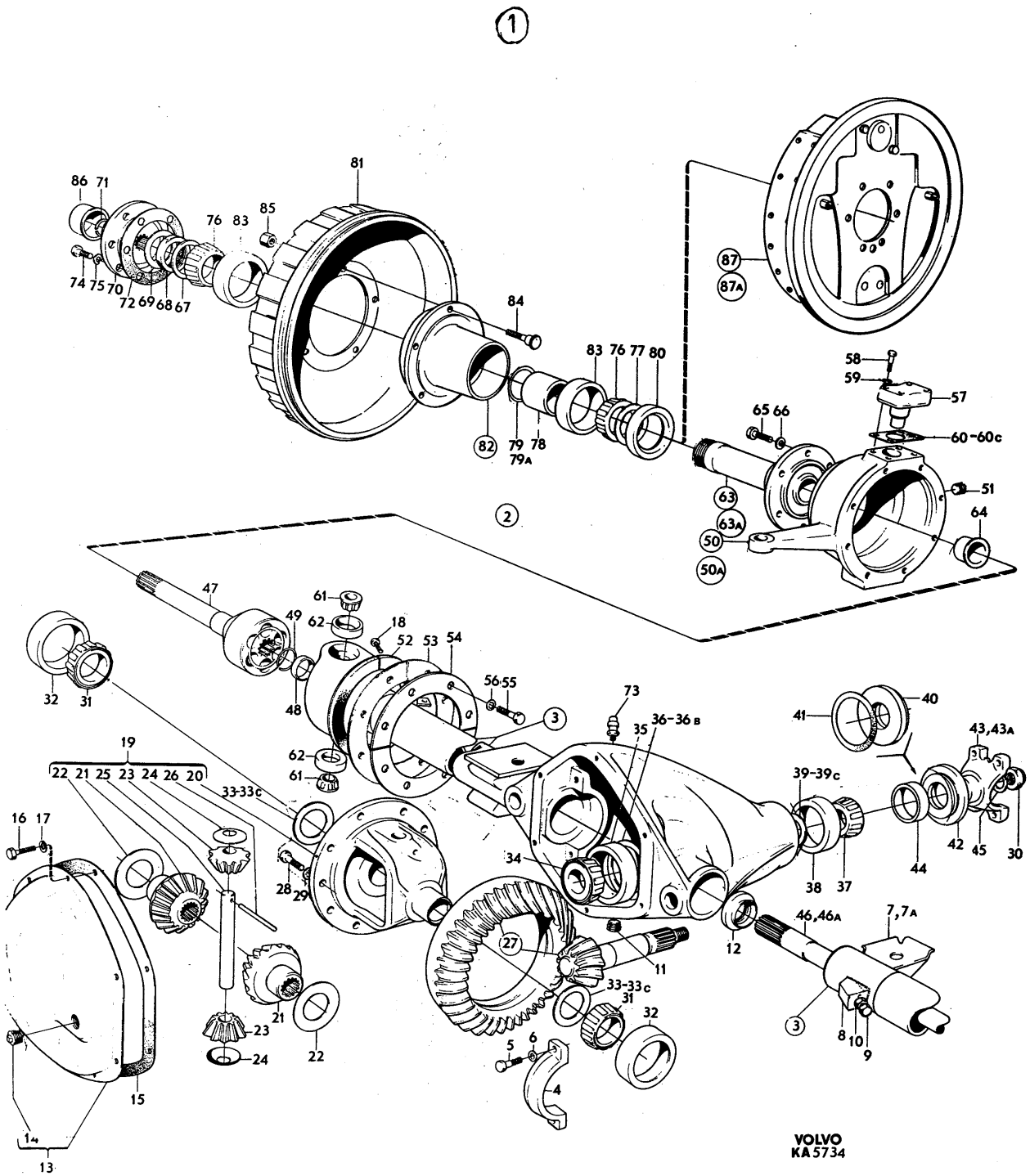
1
2
3
VOLVO
KA 5734

PERSONLASTTERRÄNGBIL 903 MT (M5123-903011) Kod 4001
FRAMAXEL-STYRNING FRAMAXEL,K SENARE UTF FR O M CHASSI NR 5406

Pos	Antal 1	2	3	Förrådsbeteckning	K	Förrådsbenämning	B-kod	Ursprungsbeteckning (01) Övriga uppgifter	
037B	1	1	1			..INNERRING M RULLSTS	C	TIMKE-M88040	01
037B								ALT 3 DI28.575	5) 62
037B								VOLVO-183717	09
037C	1	1	1			..INNERRING M RULLSTS	C	TIMKE-88043	01
037C								ALT 4 DI30.163	6) 62
037C								VOLVO-183743	09
038	1	1	1	M1618-082820		..YTTERRING	C	DY73,025X17,462MM	05
038								SKF -K-02820	01
038								ALT 1	3) 62
038								VOLVO-18451	09
038A	1	1	1			..YTTERRING	C	TIMKE-M88018	01
038A								ALT 2 DY73.025	4) 62
038A								VOLVO-183742	09
038B	1	1	1			..YTTERRING	C	TIMKE-M88010	01
038B								ALT 3 DY68.263	5) 62
038B								VOLVO-183716	09
038C	1	1	1			..YTTERRING	C	TIMKE-88010	01
038C								ALT 4 DY68.263	6) 62
038C								VOLVO-183716	09
039	ER	ER	ER	F7050-081379		..MELLANLÄGG	C	VOLVO-81379	01
039								TO.003TUM. ALT 1	3) 62
039								SALTR-S-638-2 HA 039	09
039A	ER	ER	ER	F7050-081380		..MELLANLÄGG	C	VOLVO-81380	01
039A								TO.005TUM. ALT 1	3) 62
039A								SALTR-S-638-1 2 HA 040	09
039B	ER	ER	ER	F7050-120621		..MELLANLÄGG	C	VOLVO-120621	01
039B								TO.010TUM. ALT 1	3) 62
039B								SALTR-2HA-041	09
039C	ER	ER	ER	F7050-081382		..MELLANLÄGG	C	VOLVO-81382	01
039C								TO.030TUM. ALT 1	3) 62
039C								SALTR-DB17-2HA-040	09
039D	ER	ER	ER	F6324-000024		..JUSTERMELLANLÄGG	C	SALTR-5HA-039	01
039D								TO.003TUM ALT 2	4) 62
039D								VOLVO-644805	09
039E	ER	ER	ER	F6324-000025		..JUSTERMELLANLÄGG	C	SALTR-5HA-040	01
039E								TO.005TUM ALT 2	4) 62
039E								VOLVO-644806	09
039F	ER	ER	ER	F6324-000026		..JUSTERMELLANLÄGG	C	SALTR-5HA-041	01
039F								TO.010TUM ALT 2	4) 62
039F								VOLVO-644807	09
039G	ER	ER	ER	F6324-000027		..JUSTERMELLANLÄGG	C	SALTR-5HA-042	01
039G								TO.030TUM ALT 2	4) 62
039G								VOLVO-644808	09
040	1	1	1	F6324-000063		..TÄTRING	B	SALTR-4HA-019	01
040								TIDIGARE UTF	1) 62
040								VOLVO-634524	09
041	1	1	1	F6324-000003		..PACKNING		SALTR-2HA-020	01
041								TIDIGARE UTF LAGERHÅLLS EJ	1) 62
041								VOLVO-80508	09
042	1	1	1	F3443-000018		..TÄTRING	C	FEMOG-5778R54	01
042								SENARE UTF	2) 62
042								VOLVO-942905	09
043	1	1	1	F7050-634525		..MEDBRINGARE		VOLVO-634525	01
043								TIDIGARE UTF LAGERHÅLLS EJ AV VOLVO	62
043								ERS AV VOLVO-83741 (POS 43A) OCH	63
043								VOLVO-942905 (POS 42)	64
043A	1	1	1	F7050-083741		..MEDBRINGARE	C	VOLVO-83741	01
043A								SENARE UTF	62
043A								SALTR-4H-102-9X	09
044	1	1	1			...DAMMSLUNGARE	C	SALTR-2HA-021	01
044								VOLVO-81388	09
045	1	1	1	F6324-000044		..BRICKA	C	SALTR-12W-24	01
045								VOLVO-631903	09
046	1	1	1	F6324-000060		..DRIVAXEL V	B	SALTR-4HA-005-53	01
046								VOLVO-634526	09
046A	1	1	1	F6324-000059		..DRIVAXEL H	B	SALTR-4HA-005-52	01
046A								VOLVO-634527	09
047	2	2	2	F5983-000071		..RZEPPAKNUT	B	HASPI-50043	01
047								VOLVO-634528	09

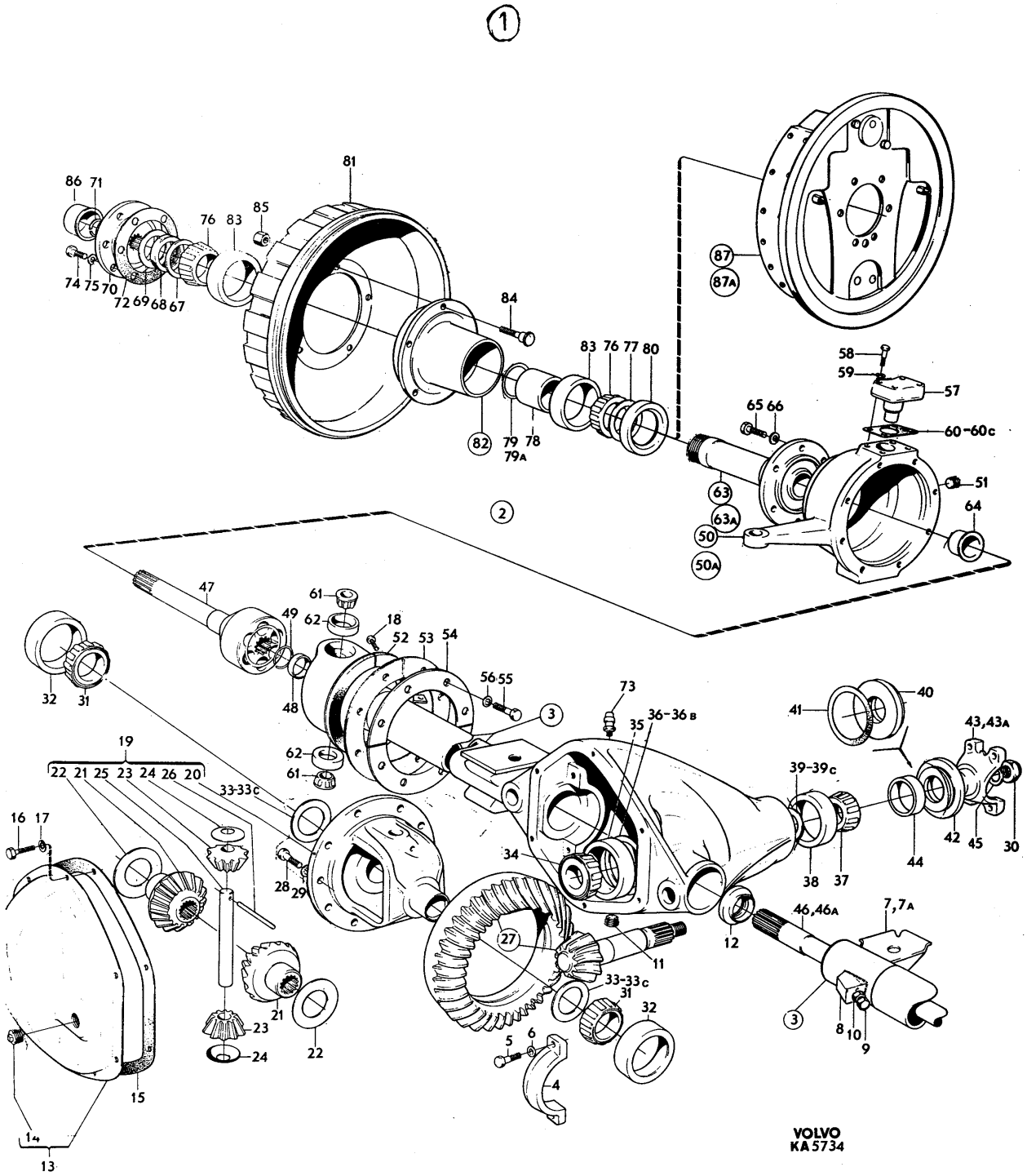
1
2
VOLVO
KA 5734

PERSONLASTTERRÄNGBIL 903 MT (M5123-903011) Kod
FRAMAXEL-STYRNING FRAMAXEL,K SENARE UTF FR O M CHASSI NR 5406 4001

Pos	Antal 1	2	3	Förrådsbeteckning	K	Förrådsbenämning	B-kod	Ursprungsbeteckning (01) Övriga uppgifter	
048	2	2	2	F6324-000083		..TRYCKBRICKA	B	SALTR-4HA-103-3	01
048								VOLVO-634581	09
049	2	2	2	F6324-000056		..LÅSRING	B	SALTR-100AC-8-1-E	01
049								VOLVO-634529	09
050	1	1	1	F6324-000110		..STYRARM V	B	SALTR-4HA-118-5	01
050								VOLVO-634530	09
050A	1	1	1	F6324-000109		..STYRARM H	B	SALTR-4HA-118-4	01
050A								VOLVO-634531	09
051	2	2	2	M1501-314010		..PROPP 3/4-14 NPTF	C	STÅL	05
051								VOLVO-952359	09
051								SALTR-HA-059	09
052	2	2	2	F6324-000086		..TÄTRING	C	SALTR-4HA-122-1	01
052								VOLVO-634532	09
053	2	2	2	F6324-000085		..FILTPACKNING	C	SALTR-4HA-121-1	01
053								VOLVO-634533	09
054	4	4	4	F6324-000087		..HÅLLARE	B	SALTR-4HA-124	01
054								VOLVO-634534	09
055	16	16	16	M1407-053150		..SEXKANTSKRUV	B	SIS SMS1944 U6S 5/16UNF X 16,STÅL 8.8	03
055								FZB	05
055								VOLVO-955655	09
056	16	16	16	M1171-152164		..LÅSBRICKA 8,2MM	C	INVÄNDIG GLES TANDNING,FZB	03
056								DNA -DIN6797J-8,2 FZB	01
056								VOLVO-955949	09
057	4	4	4	F7050-633040		..LAGERTAPP	B	VOLVO-633040	01
057								SALTR-4HA-119	09
058	16	16	16	M1407-053197		..SEXKANTSKRUV	B	SIS SMS1944 U6S 3/8UNF X 32,STÅL 8.8	03
058								FZB	05
058								VOLVO-955676	09
059	16	16	16	M1171-122171		..FJÄDERBRICKA FBB	B	SIS SMS84 FBB 9,7 FZB	03
059								VOLVO-940108	09
060	ER	ER	ER	F7050-633439		..JUSTERMELLANLÄGG	B	VOLVO-633439	01
060								TO.003TUM	62
060								SALTR-4HA-120	09
060A	ER	ER	ER	F7050-631931		..JUSTERMELLANLÄGG	B	VOLVO-631931	01
060A								TO.005TUM	62
060A								SALTR-4HA-120-1	09
060B	ER	ER	ER	F7050-631932		..JUSTERMELLANLÄGG	C	TO.0.10TUM	05
060B								VOLVO-631932	01
060B								SALTR-4HA-120-2	09
060C	ER	ER	ER	F6324-000114		..JUSTERMELLANLÄGG	B	TO.030TUM	05
060C								SALTR-4HA-120-3	01
060C								VOLVO-633440	09
061	4	4	4	M1618-011590		..INNERRING M RULLSTS	C	15,875X14,288MM	05
061								SKF -K-11590	01
061								VOLVO-631929	09
062	4	4	4	M1618-811520		..YTTERRING	C	DY42,862X9,525MM	05
062								SKF -K-11520	01
062								VOLVO-631930	09
063	2	2	2	F6324-000090		..DRIVFLÄNS		SALTR-4HA-077-2	01
063								TIDIGARE UTF ERS AV POS 63A OCH POS 77	62
063A	2	2	2	F7050-636894		..SPINDEL	B	VOLVO-636894	01
063A								SENARE UTF	62
063A								SALTR-4HA-125-4	09
064	2	2	2	F6324-000084		...BUSSNING	B	SALTR-4HA-103-6	01
064								VOLVO-634582	09
065	12	12	12	M1407-053193		..SEXKANTSKRUV	B	SIS SMS1944 U6S 3/8UNF X 22,STÅL 8.8	03
065								FZB	05
065								VOLVO-955674	09
066	12	12	12	M1171-122171		..FJÄDERBRICKA FBB	B	SIS SMS84 FBB 9,7 FZB	03
066								VOLVO-940108	09
067	2	2	2	F6324-000082		..BRICKA	C	SALTR-4HA-091-1	01
067								VOLVO-634583	09
068	4	4	4	F6324-000058		..MUTTER	B	SALTR-28N-NS4	01
068								VOLVO-634584	09
069	2	2	2	F6324-000081		..BRICKA	C	SALTR-4HA-091	01
069								VOLVO-634585	09
070	2	2	2	F6324-000090		..DRIVFLÄNS	B	SALTR-4HA-077-2	01
070								VOLVO-634536	09

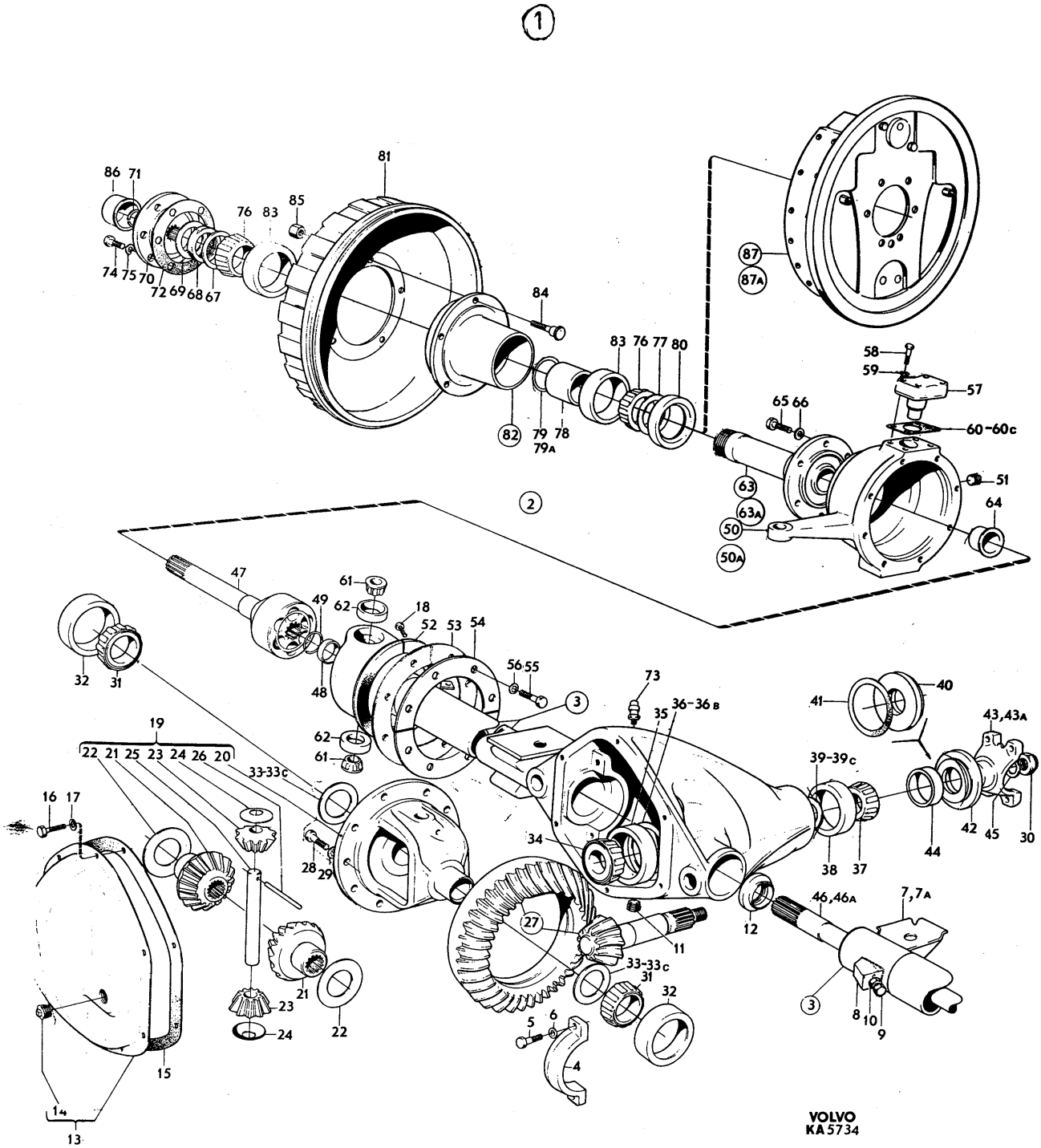
1
2
3
86 71
74 75 70 72 69 68 67
76 83 85
81
84
82 79 78 79A
83 76 77 80
87
87A
58
59
57
65 66
60-60c
63
63A
50
50A
51
64
47
61
49
62
18
52 53 54
56 55
48
32 31
19
22 21 25 23 24 26 20
33-33c
62
61
73
35
36-36B
40
41
43,43A
39-39c
42 45 30
44
38 37
34
16 17
28 29
27
11
33-33c
31
32
12
46,46A
7,7A
8 10 9
5 6
4
21
23
24
22
15
14
13
VOLVO
KA 5734

PERSONLASTTERRÄNGBIL 903 MT (M5123-903011)
FRAMAXEL-STYRNING FRAMAXEL,K SENARE UTF FR O M CHASSI NR 5406

Kod 4001

Pos	Antal 1	2	3	Förrådsbeteckning	K	Förrådsbenämning	B-kod	Ursprungsbeteckning (01) Övriga uppgifter	
071	2	2	2	F7050-634537		..LÅSRING	C	VOLVO-634537	01
071								SALTR-4HA-096	09
072	2	2	2	F6324-000068		.PACKNING	C	SALTR-4HA-031-2	01
072								VOLVO-634586	09
073	1	1	1	F7050-634567		.LUFTNINGSNIPPEL	C	VOLVO-634567	01
073								SALTR-3HA-098-8	09
074	12	12	12	F7050-192240		.SEXKANTSKRUV	B	3/8-16 UNC X 38,1 STÅL	05
074								VOLVO-192240	01
075	12	12	12	M1171-122171		.FJÄDERBRICKA FBB	B	SIS SMS84 FBB 9,7 FZB	03
075								VOLVO-940108	09
076	4	4	4	M1618-102849		.INNERRING M RULLSTS	C	44,45X18,258MM	05
076								SKF -K-L 102849	01
076								VOLVO-181312	09
077	2	2	2	F7050-636869		.DISTANSBRICKA	B	VOLVO-636869	01
077								FÖR FRAMHJULSLAGER	7) 62
078	2	2	2	F7050-636669		.DISTANSHYLSA	C	VOLVO-636669	01
079	ER	ER	ER	F7050-940366		.JUSTERMELLANLÄGG	C	TO.10MM	05
079								VOLVO-940366	01
079A	ER	ER	ER	F7050-940367		.JUSTERMELLANLÄGG	B	TO,35MM	05
079A								VOLVO-940367	01
080	2	2	2	F7050-191035		.TÄTRING	C	VOLVO-191035	01
081	2	2	2	F7050-634514		.BROMSTRUMMA	C	VOLVO-634514	01
082	2	2	2	F7050-634983		.NAV,K	C	VOLVO-634983	01
083	4	4	4	M1618-802810		..YTTERRING	C	DY73,025X15,083MM	05
083								SKF -K-L 102810	01
083								VOLVO-181311	09
084	10	10	10	F7050-634515		..HJULBULT	B	VOLVO-634515	01
085	10	10	10	F7050-941476		.HJULMUTTER	C	1/2-20 UNF-17,0	05
085								VOLVO-941476	01
086	2	2	2	F5983-000070		.NAVKAPSEL	C	HASPI-17071	01
086								VOLVO-631283	09
087	1	1	1			.FRAMHJULSBROMS V,K		SE GRUPP 7 BILD 038 POS 2	62
087A	1	1	1			.FRAMHJULSBROMS H,K		SE GRUPP 7 BILD 038 POS 3	62

901 1) MONTERAS ENDAST I SAMBAND MED VOLVO-6 62
902 2) MONTERAS ENDAST I SAMBAND MED VOLVO-83741 (POS 43A) 62
903 3) POS 37-39C MONTERAS ENDAST I SAMBAND MED KRONHJUL/PINJONG,VOLVO-634523 62
903 (POS 27)OCH FRAMAXELKÄPA,VOLVO-637604 (POS 3) 64
904 4) POS 37A,38A OCH 39D-39G MONTERAS ENDAST I SAMBAND MED KRONHJUL/PINJONG, 62
904 VOLVO-644804 (POS 27B)OCH FRAMAXELKÄPA,VOLVO-637604 (POS 3) 64
905 5) POS 37B OCH 38B MONTERAS ENDAST I SAMBAND MED KRONHJUL/PINJONG,VOLVO-634523 62
905 (POS 27)OCH FRAMAXELKÄPA,VOLVO-643725 (POS 3A) 64
906 6) POS 37C OCH 38C MONTERAS ENDAST I SAMBAND MED KRONHJUL/PINJONG,VOLVO-644804 62
906 (POS 27B)OCH FRAMAXELKÄPA,VOLVO-643725 (POS 3A) 64
907 7) MONTERAS ENDAST I SAMBAND MED VOLVO-636894,SPINDEL (POS 63A) 62

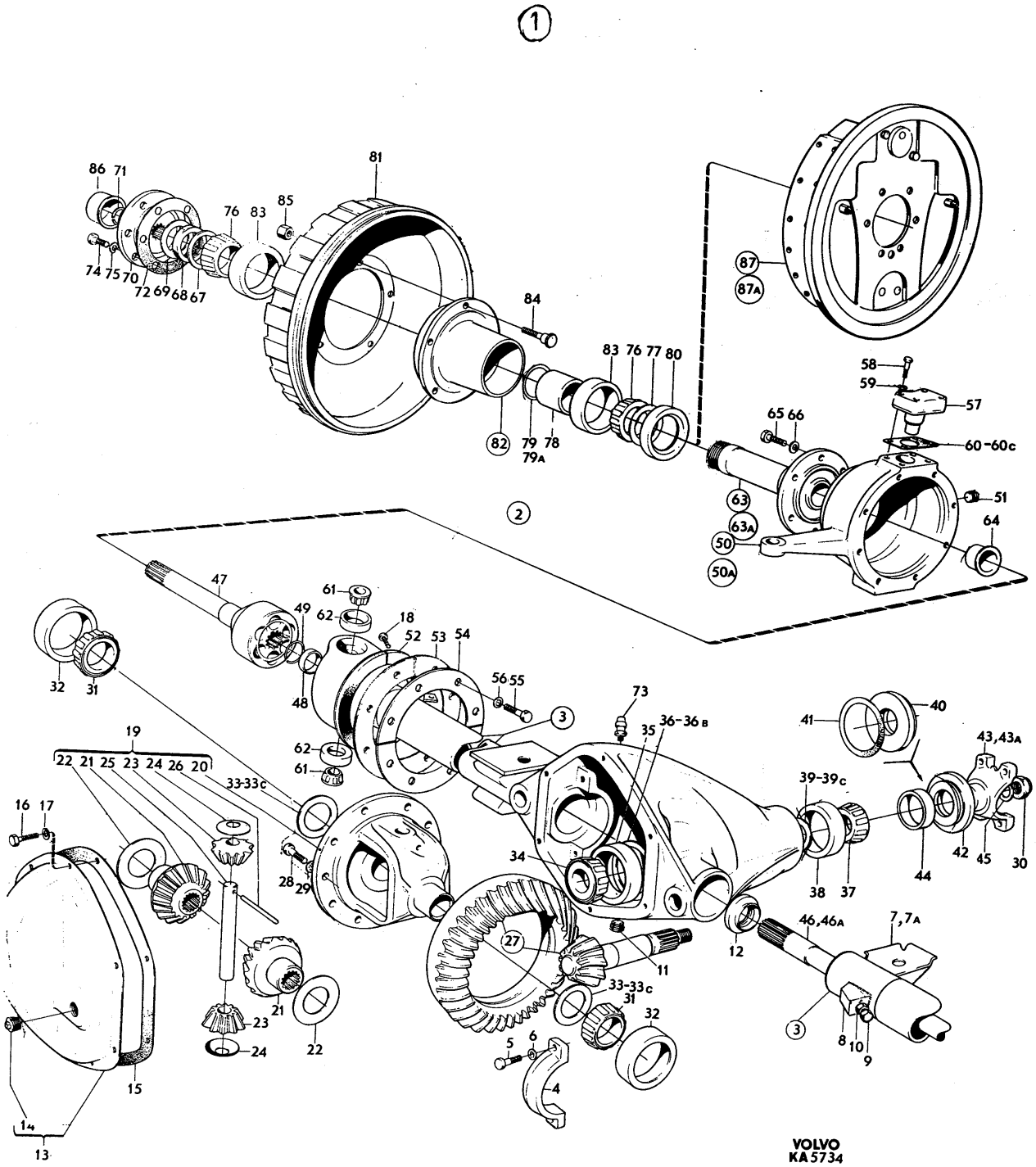
1
2
3
VOLVO
KA 5734

PERSONLASTTERRÄNGBIL 903 MT (M5123-903011) Kod

FRAMAXEL-STYRNING STYRVÄXEL,K MED MONTERINGSDETALJER 4001

Pos	Antal 1	2	3	Förrådsbeteckning	K	Förrådsbenämning	B-kod	Ursprungsbeteckning (01) Övriga uppgifter	
				M5123-903011		PLTGBIL 903 MT			01 1
				M5190-903211		PVRBTGBIL 9032 MT			01 3
				M5180-903311		RAPTGBIL 9033 MT			01 5
									01 7
001	1	1	1			STYRVÄXEL,K		MED MONTERINGSDETALJER LAGERHÅLLS EJ	62
002	1	1	1	F7401-000040		.STYRVÄXEL,K	B	ZAFRI-7328 300 279	01
002								VOLVO-250100	09
003	1	1	1	F7401-000499		..STYRVÄXELHUS	B	ZAFRI-7328 601 320 FL 239	01
003								VOLVO-634561	09
004	2	2	2	F7401-000034		...BUSSNING	B	ZAFRI-7325 623 102	01
004								VOLVO-631641	09
005	1	1	1	F7401-000001		...TÄTRING	C	ZAFRI-0634 302 381	01
005								VOLVO-631642	09
006	1	1	1			..PROPP	C	ZAFRI-N7 14X1,5	01
006								VOLVO-180764	09
007	1	1	1	F7401-000037		..RATTAXEL,K	B	ZAFRI-7327 617 164	01
007								VOLVO-634564	09
008	2	2	2	F7050-631653		...RATTMUTTER	B	VOLVO-631653	01
008								ZAFRI-0637 009 106	09
009	2	2	2	F7401-000058		..INNERRING M RULLSTS	C	ZAFRI-7325 027 101	01
009								VOLVO-631652	09
010	1	1	1	F7401-000059		..YTTERRING	B	ZAFRI-7325 034 101	01
010								ÖVRE	62
010								VOLVO-631650	09
011	1	1	1	F7401-000060		..YTTERRING	B	ZAFRI-7325 034 102	01
011								UNDRE	62
011								VOLVO-631651	09
012	1	1	1	F7401-000026		..LOCK	B	ZAFRI-7315 303 115	01
012								VOLVO-631645	09
013	ER	ER	ER	F7401-000028		..JUSTERMELLANLÄGG	C	ZAFRI-7325 033 102	01
013								TO,10MM	62
013								VOLVO-656707	09
014	ER	ER	ER	F7401-000029		..JUSTERMELLANLÄGG	C	ZAFRI-7325 033 103	01
014								TO,12MM	62
014								VOLVO-656708	09
015	ER	ER	ER	F7401-000030		..JUSTERMELLANLÄGG	C	ZAFRI-7325 033 104	01
015								TO,15MM	62
015								VOLVO-656709	09
016	ER	ER	ER	F7401-000031		..JUSTERMELLANLÄGG		ZAFRI-7325 033 105	01
016								TO,30MM LAGERHÅLLS EJ	62
016								VOLVO-656710	09
017	4	4	4	M1171-122165		..FJÄDERBRICKA FBB	B	SIS SMS84 FBB 8,2 FZB	03
017								VOLVO-955921	09
018	4	4	4	F7050-190768		..SEXKANTSKRUV	B	M8X18 STÅL 8.8	05
018								VOLVO-190768	01
019	1	1	1	F7401-000033		..RATTRÖR,K	B	ZAFRI-7325 618 145	01
019								VOLVO-634563	09
020	1	1	1	F7401-000032		...BUSSNING	B	ZAFRI-7325 225 101	01
020								VOLVO-631647	09
021	1	1	1	F7401-000025		..FJÄDER	C	ZAFRI-7315 036 102	01
021								VOLVO-85612	09
022	1	1	1	F7401-000061		..BRICKA	C	ZAFRI-7325 034 104	01
022								VOLVO-631648	09
023	1	1	1	F7401-000039		..AXEL UTGÅENDE,K	B	ZAFRI-7328 605 318	01
023								VOLVO-634565	09
024	1	1	1	F7401-000027		...JUSTERSKRUV	C	ZAFRI-7325 030 105	01
024								VOLVO-656713	09
025	ER	ER	ER	F7401-000041		...JUSTERMELLANLÄGG	C	ZAFRI-7348 032 118	01
025								T2,10MM	62
025								VOLVO-656714	09
026	ER	ER	ER	F7401-000042		...JUSTERMELLANLÄGG	C	ZAFRI-7348 032 119	01
026								T2,15MM	62
026								VOLVO-656715	09
027	ER	ER	ER	F7401-000043		...JUSTERMELLANLÄGG	C	ZAFRI-7348 032 120	01
027								T2,20MM	62
027								VOLVO-656716	09

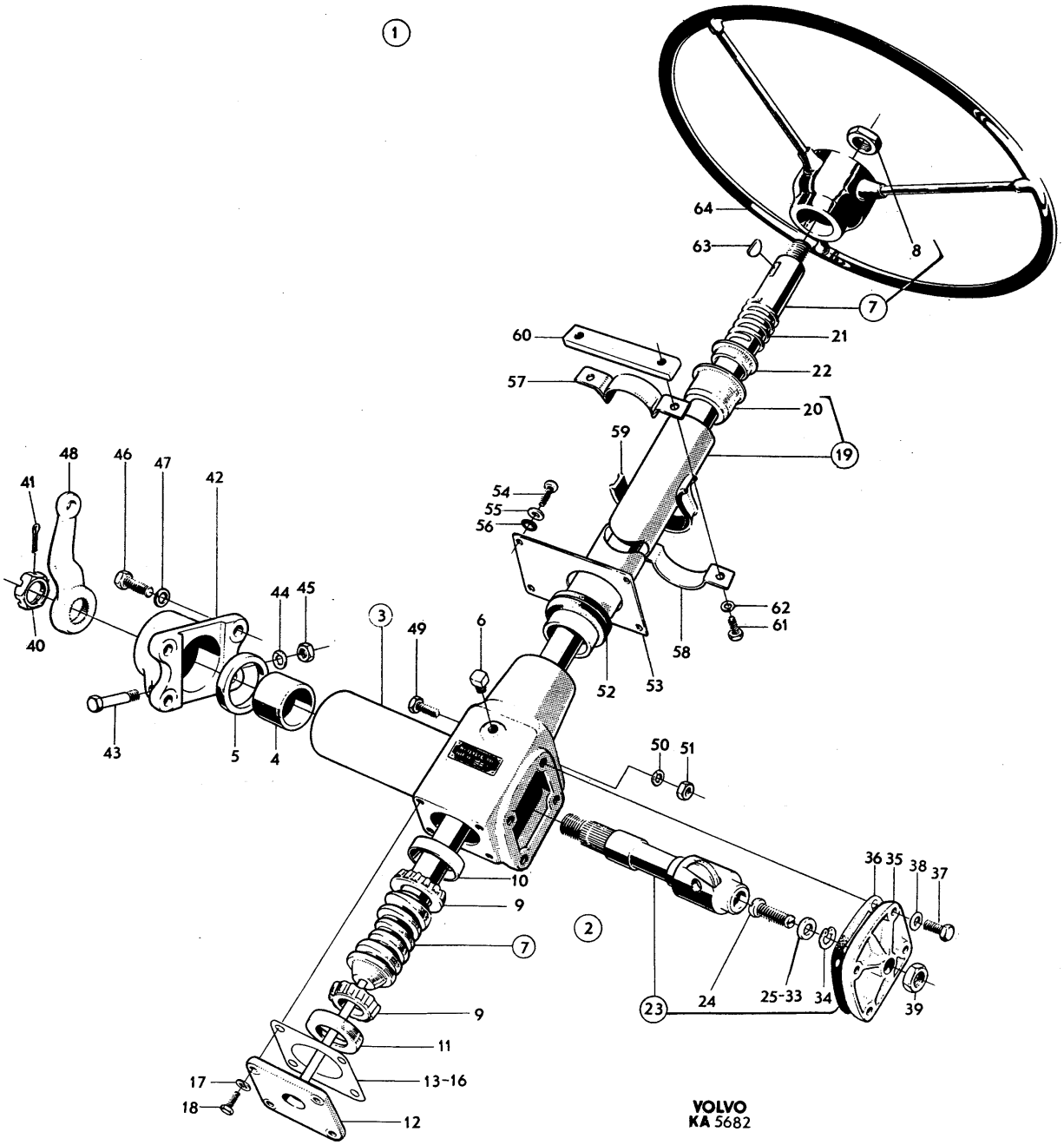
1
64
63
8
7
60
21
57
22
20
59
19
48
46
47
42
41
54
55
56
44
45
3
49
6
62
61
40
58
52
53
43
5
4
50
51
36
35
38
37
10
9
2
7
9
23
24
25-33
34
39
11
17
13-16
18
12
VOLVO
KA 5682

PERSONLASTTERRÄNGBIL 903 MT (M5123-903011) Kod
FRAMAXEL-STYRNING STYRVÄXEL,K MED MONTERINGSDETALJER 4001

Pos	Antal 1	2	3	Förrådsbeteckning	K	Förrådsbenämning	B-kod	Ursprungsbeteckning (01) Övriga uppgifter	
028	ER	ER	ER	F7401-000044		...JUSTERMELLANLÄGG	C	ZAFRI-7348 032 121	01
028								T2,25MM	62
028								VOLVO-656717	09
029	ER	ER	ER	F7401-000045		...JUSTERMELLANLÄGG	C	ZAFRI-7348 032 122	01
029								T2,30MM	62
029								VOLVO-656718	09
030	ER	ER	ER	F7401-000046		...JUSTERMELLANLÄGG	C	ZAFRI-7348 032 123	01
030								T2,35MM	62
030								VOLVO-656719	09
031	ER	ER	ER	F7401-000047		...JUSTERMELLANLÄGG	C	ZAFRI-7348 032 124	01
031								T2,40MM	62
031								VOLVO-656720	09
032	ER	ER	ER	F7401-000048		...JUSTERMELLANLÄGG	C	ZAFRI-7348 032 125	01
032								T2,45MM	62
032								VOLVO-656721	09
033	ER	ER	ER	F7401-000049		...JUSTERMELLANLÄGG	C	ZAFRI-7348 032 126	01
033								T2,50MM	62
033								VOLVO-656722	09
034	1	1	1	F7050-190060		...SPÄRRING	C	VOLVO-190060	01
034								ZAFRI-0630 532 007	09
035	1	1	1	F7401-000036		..LOCK	B	ZAFRI-7326 302 105	01
035								VOLVO-634562	09
036	1	1	1	F7401-000035		..PACKNING	C	ZAFRI-7326 033 102	01
036								VOLVO-631644	09
037	4	4	4	M1400-038452		..SEXKANTSKRUV	B	SIS SMS2165 M6S 8X22,STÅL 8.8 FZB	03
037								VOLVO-955296	09
038	4	4	4	F7050-086284		..BRICKFJÄDER	C	VOLVO-86284	01
039	1	1	1	F7401-000500		..LÅSMUTTER	C	14X1,50-8,STÅL D80	05
039								ZAFRI-0637 009 017	01
039								VOLVO-190766	09
040	1	1	1	F7050-636224		..KRONMUTTER	C	VOLVO-636224	01
040								ZAFRI-7328 031 105	09
041	1	1	1	M1108-114218		.SAXPINNE	B	SIS SMS66 SP 5X50 FZB	03
041								VOLVO-907876	09
042	1	1	1	F7050-633592		.FÄSTE	B	VOLVO-633592	01
043	1	1	1	M1406-053248		.SEXKANTSKRUV	B	UTF ENL SMS1943 U6S 7/16UNC X 64	03
043								STÅL 8.8 FZB	05
043								VOLVO-955552	09
044	1	1	1	M1171-122176		.FJÄDERBRICKA FBB	B	SIS SMS84 FBB 11,3 FZB	03
044								VOLVO-940110	09
045	1	1	1	M1496-116304		.SEXKANTMUTTER	B	UTF ENL SMS1989 U6M 7/16UNC STÅL 8 FZB	03
045								VOLVO-940157	09
046	4	4	4	M1406-053194		.SEXKANTSKRUV	B	SIS SMS1943 U6S 3/8UNC X 25,STÅL 8.8	03
046								FZB	05
046								VOLVO-940115	09
047	4	4	4	M1171-122171		.FJÄDERBRICKA FBB	B	SIS SMS84 FBB 9,7 FZB	03
047								VOLVO-940108	09
048	1	1	1	F7401-000251		.STYRARM	B	ZAFRI-7325 012 121	01
048								VOLVO-631018	09
049	1	1	1	M1406-053199		.SEXKANTSKRUV	B	SIS SMS1943 U6S 3/8UNC X 38,STÅL 8.8	03
049								FZB	05
049								VOLVO-940162	09
050	1	1	1	M1171-122171		.FJÄDERBRICKA FBB	B	SIS SMS84 FBB 9,7 FZB	03
050								VOLVO-940108	09
051	1	1	1	M1496-116303		.SEXKANTMUTTER	B	SIS SMS1989 U6M 3/8UNC STÅL 8 FZB	03
051								VOLVO-955827	09
052	1	1	1	F7050-711584		.GUMMIBUSSNING	B	VOLVO-711584	01
053	1	1	1	F7050-631317		.TÄCKPLÅT	B	VOLVO-631317	01
054	4	4	4	M1436-476109		.KRYSSPÅRSKRUV	B	SIS SMS1965 URX 1/4UNC X 16,STÅL 4.8	03
054								FZB	05
054								VOLVO-950046	09
055	4	4	4	M1170-714908		.BRICKA 6,5X22X2MM	C	STÅL FZB	05
055								VOLVO-192041	09
055								TIMKE-1829-P-198	09
056	4	4	4	M1171-152156		.LÅSBRICKA 6,5MM	C	UTF ENL DIN6797J-6,5 FZB	03
056								INVÄNDIG GLES TANDNING FZB	05
056								VOLVO-940155	09
057	1	1	1	F7050-087413		.STÖD	B	VOLVO-87413	01

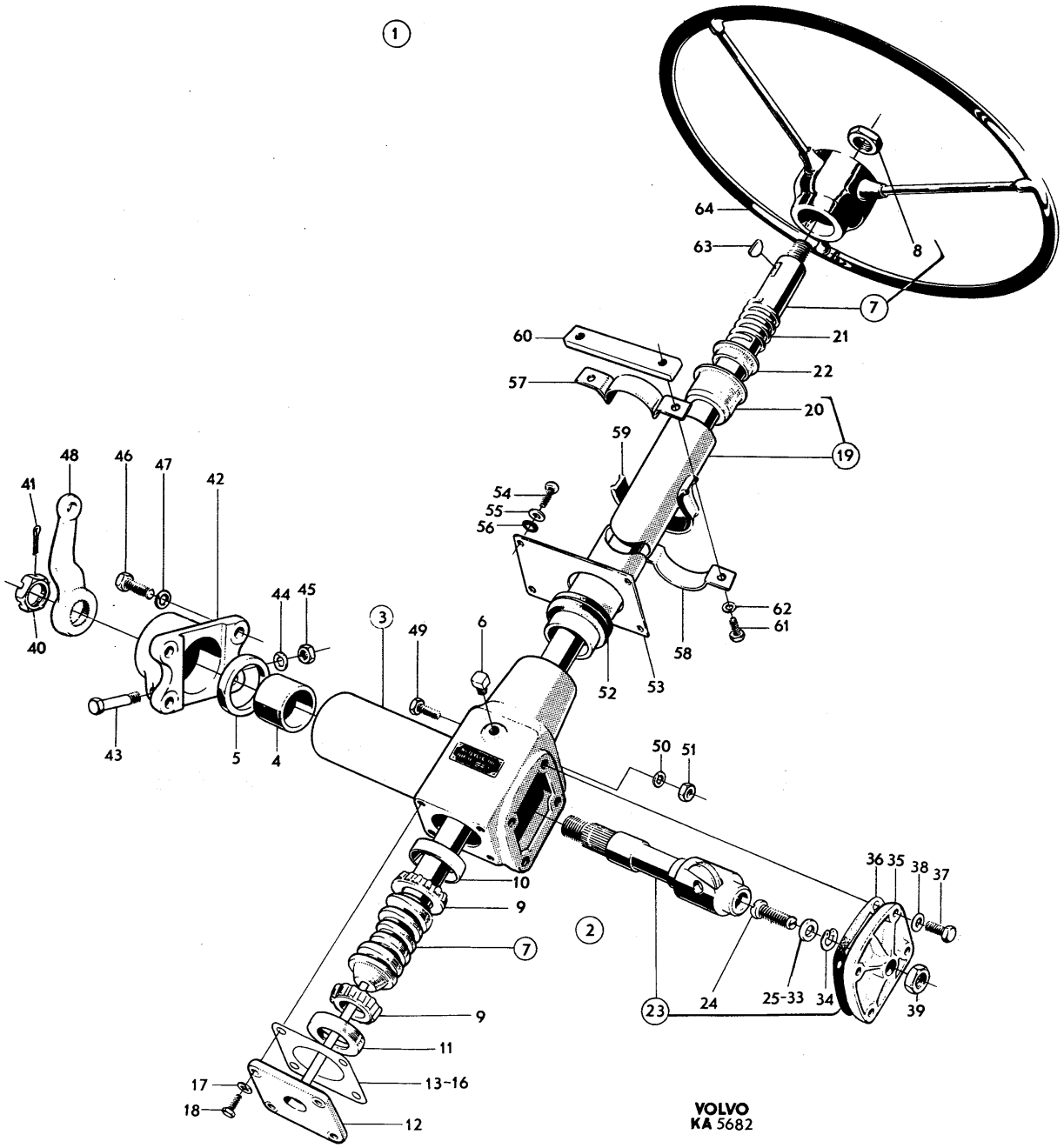
1
64
63
8
7
60
21
57
22
20
19
59
54
55
56
48
46
47
42
41
44
45
3
49
6
62
61
58
52
53
40
43
5
4
50
51
36
35
38
37
10
9
2
7
9
11
13-16
17
18
12
23
24
25-33
34
39
VOLVO
KA 5682

PERSONLASTTERRÄNGBIL 903 MT (M5123-903011)
FRAMAXEL-STYRNING STYRVÄXEL,K MED MONTERINGSDETALJER

Kod 4001

Pos	Antal 1	2	3	Förrådsbeteckning	K	Förrådsbenämning	B-kod	Ursprungsbeteckning (01) Övriga uppgifter	
058	1	1	1	F7050-087414		.KRAMPA		VOLVO-87414	01
058								LAGERHÅLLS EJ	62
059	1	1	1	F7050-631411		.GUMMIMELLANLÄGG	B	VOLVO-631411	01
060	1	1	1	F7050-087612		.MUTTERBRICKA		VOLVO-87612	01
060								LAGERHÅLLS EJ	62
061	2	2	2	M1400-038451		.SEXKANTSKRUV	B	SIS SMS2165 M6S 8X20,STÅL 8.8 FZB	03
061								VOLVO-955295	09
062	2	2	2	M1171-122165		.FJÄDERBRICKA FBB	B	SIS SMS84 FBB 8,2 FZB	03
062								VOLVO-955921	09
063	1	1	1	M1101-111021		.WOODRUFFKIL	C	SIS SMS11 WK 5X19	03
063								VOLVO-910118	09
064	1	1	1	F7050-631019		.RATT 17TUM	C	VOLVO-631019	01

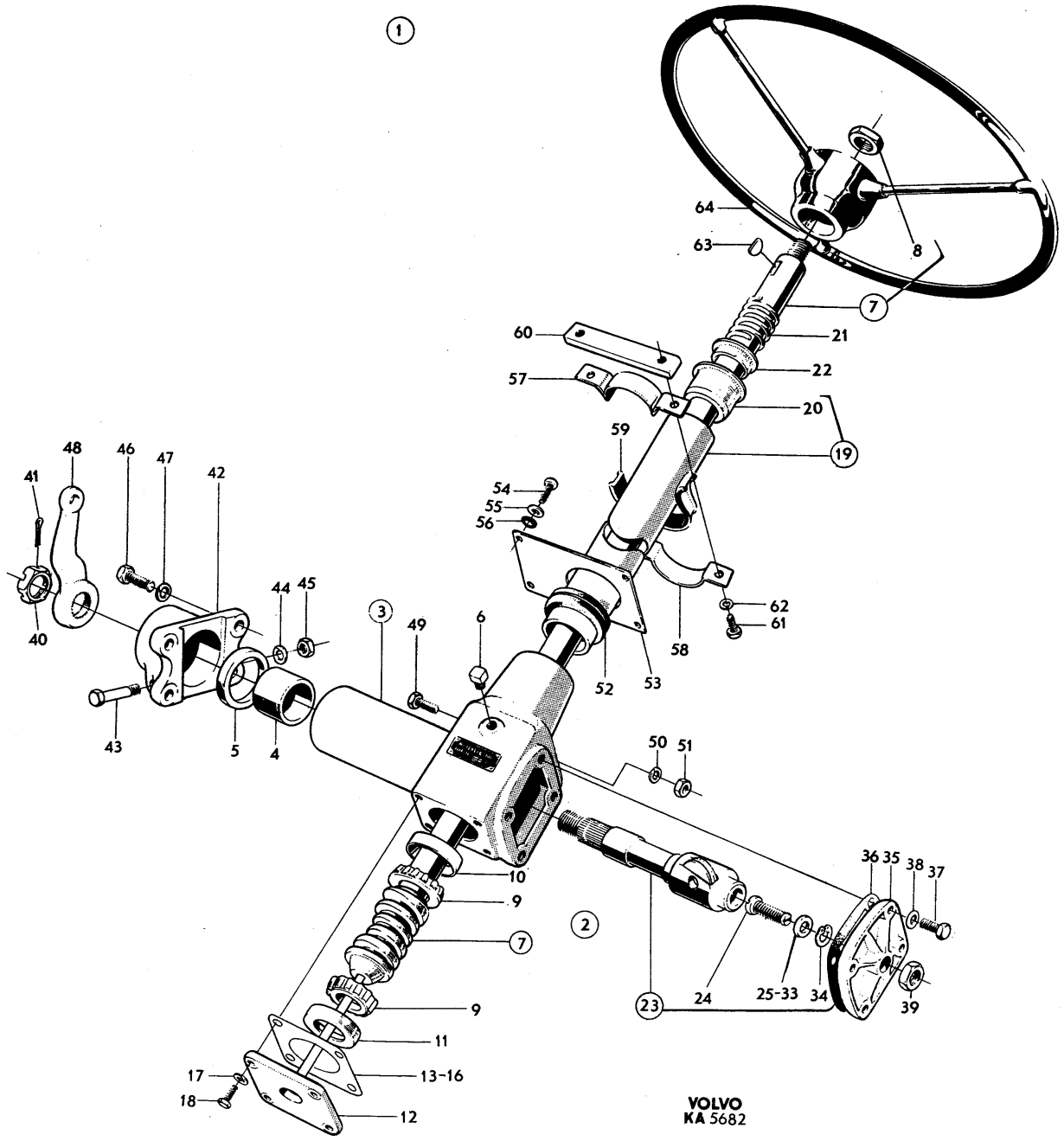
1
64
63
8
7
60
21
57
22
20
19
59
54
55
56
48
46
47
42
41
40
44
45
3
49
6
62
61
58
52
53
43
5
4
50
51
10
9
7
2
36
35
38
37
23
24
25-33
34
39
9
11
17
18
13-16
12
VOLVO
KA 5682

PERSONLASTTERRÄNGBIL 903 MT (M5123-903011)
FRAMAXEL-STYRNING LÄNKSTÅNG-PARALLELLSTAG,K MED MONTERINGSDETALJER

Kod 4001

Pos	Antal 1	2	3	Förrådsbeteckning	K	Förrådsbenämning	B-kod	Ursprungsbeteckning (01) Övriga uppgifter	
				M5123-903011		PLTGBIL 903 MT			01 1
				M5190-903211		PVRBTGBIL 9032 MT			01 3
				M5180-903311		RAPTGBIL 9033 MT			01 5
									01 7
001	1	1	1			LÄNKST-PARALLELLS,K		LÄNKSTÅNG-PARALLELLSTAG,K MED MONTE-	62
001								RINGSDETALJER	63
001A	1	1	1	F7050-633761		.STYRLÄNK	B	VOLVO-633761	01
002	2	2	2	F7050-003519		.KULBULT	B	VOLVO-3519	01
003	2	2	2	F7050-089791		.SKYDD	C	VOLVO-89791	01
004	2	2	2	F7050-021716		.FJÄDER	C	VOLVO-21716	01
005	2	2	2	F7050-010503		.SEXKANTKRONMUTTER	C	14X1,5 STÅL 8	05
005								VOLVO-10503	01
006	2	2	2	M1108-114185		.SAXPINNE	B	SIS SMS66 SP 3,2X32 FZB	03
006								VOLVO-907850	09
007	2	2	2	M1762-031646		.SMÖRJNIPPEL	B	SIS SMS1585 BH 1/8-27 PTF	03
007								HALSSMÖRJNIPPEL 45GR	05
007								VOLVO-914169	09
008	2	2	2	F7050-080872		.SÄTE	C	VOLVO-80872	01
009	4	4	4	F7050-080869		.KULSKÅL	C	VOLVO-80869	01
010	2	2	2	F7050-080871		.FJÄDER	C	VOLVO-80871	01
011	2	2	2	F7050-080870		.SKRUV	C	VOLVO-80870	01
012	2	2	2	F7050-080873		.LÅSPINNE		VOLVO-80873	01
012								LAGERHÅLLS EJ	62
013	1	1	1	F7050-633641		.MELLANARM,K	B	VOLVO-633641	01
014	1	1	1	F7050-636723		..AXEL	B	VOLVO-636723	01
015	1	1	1	M1108-141252		..FJ RÖRPINNE	C	SIS SMS1663 FRP 4X12	03
015								VOLVO-951951	09
016	1	1	1	F7050-634155		.SKYDDSRING	B	VOLVO-634155	01
017	1	1	1	F7050-634159		.PACKNINGSRING	B	VOLVO-634159	01
018	1	1	1	F7050-636724		.TRYCKBRICKA	C	VOLVO-636724	01
019	1	1	1	F7050-941583		.VIKBRICKA	C	DI 10,5 STÅL FZB	05
019								VOLVO-941583	01
020	1	1	1	M1407-053191		.SEXKANTSKRUV	B	SIS SMS1944 U6S 3/8UNF X 19,STÅL 8.8	03
020								FZB	05
020								VOLVO-955673	09
021	1	1	1	F7050-633644		.HATTLOCK	B	VOLVO-633644	01
022	1	1	1	M1762-031740		.SMÖRJNIPPEL	B	SIS SMS1585 BH 1/4-28 SAE-LT	03
022								HALSSMÖRJNIPPEL 45GR	05
022								VOLVO-951740	09
023	2	2	2	F7050-634908		.PARALLELLSTAG,K	B	VOLVO-634908	01
024	2	2	2	F7050-634621		..RÖR	B	VOLVO-634621	01
025	2	2	2	F7050-634984		..KULLED,K	C	VOLVO-634984	01
025								VÄNSTERGÄNGAD	62
025A	2	2	2	F7050-634985		..KULLED,K	C	VOLVO-634985	01
025A								HÖGERGÄNGAD	62
026	4	4	4	M1762-031760		..SMÖRJNIPPEL	B	SIS SMS1585 CH 1/4-28 SAE-LT	03
026								HALSSMÖRJNIPPEL 90GR	05
026								INGÅR I POS 025 OCH 025A (2ST I VARJE)	62
026								VOLVO-951741	09
027	4	4	4	F7050-634986		..GUMMIKAPA	B	VOLVO-634986	01
027								INGÅR I POS 025 OCH 025A (2ST I VARJE)	62
028	4	4	4	F7050-634618		..KLÄMMA	B	VOLVO-634618	01
029	4	4	4	M1407-053201		..SEXKANTSKRUV	B	SIS SMS1944 U6S 3/8UNF X 45,STÅL 8.8	03
029								FZB	05
029								VOLVO-955678	09
030	4	4	4			..SEXKANTMUTTER	C	LÅSMUTTER MED NYLONINLÄGG 3/8UNF,STÅL 8	03
030								FZB	05
030								VOLVO-950374	09
031	4	4	4	M1497-117105		.SEXKANTMUTTER	C	LÅSMUTTER MED NYLONINLÄGG 1/2UNF,STÅL 8	03
031								FZB	05
031								VOLVO-950376	09
032	1	1	1			.STYRARM		SE BILD 036 POS 48	62
033			1	F7050-637746		.STYRNINGSDÄMPARE	C	VOLVO-637746	01
034			1	F7050-637744		.KONSOL	C	VOLVO-637744	01
034								ÖVRE FÖR STYRNINGSDÄMPARE	62
035			1	F7050-637745		.KONSOL	B	VOLVO-637745	01 /
035								UNDRE FÖR STYRNINGSDÄMPARE	62 /

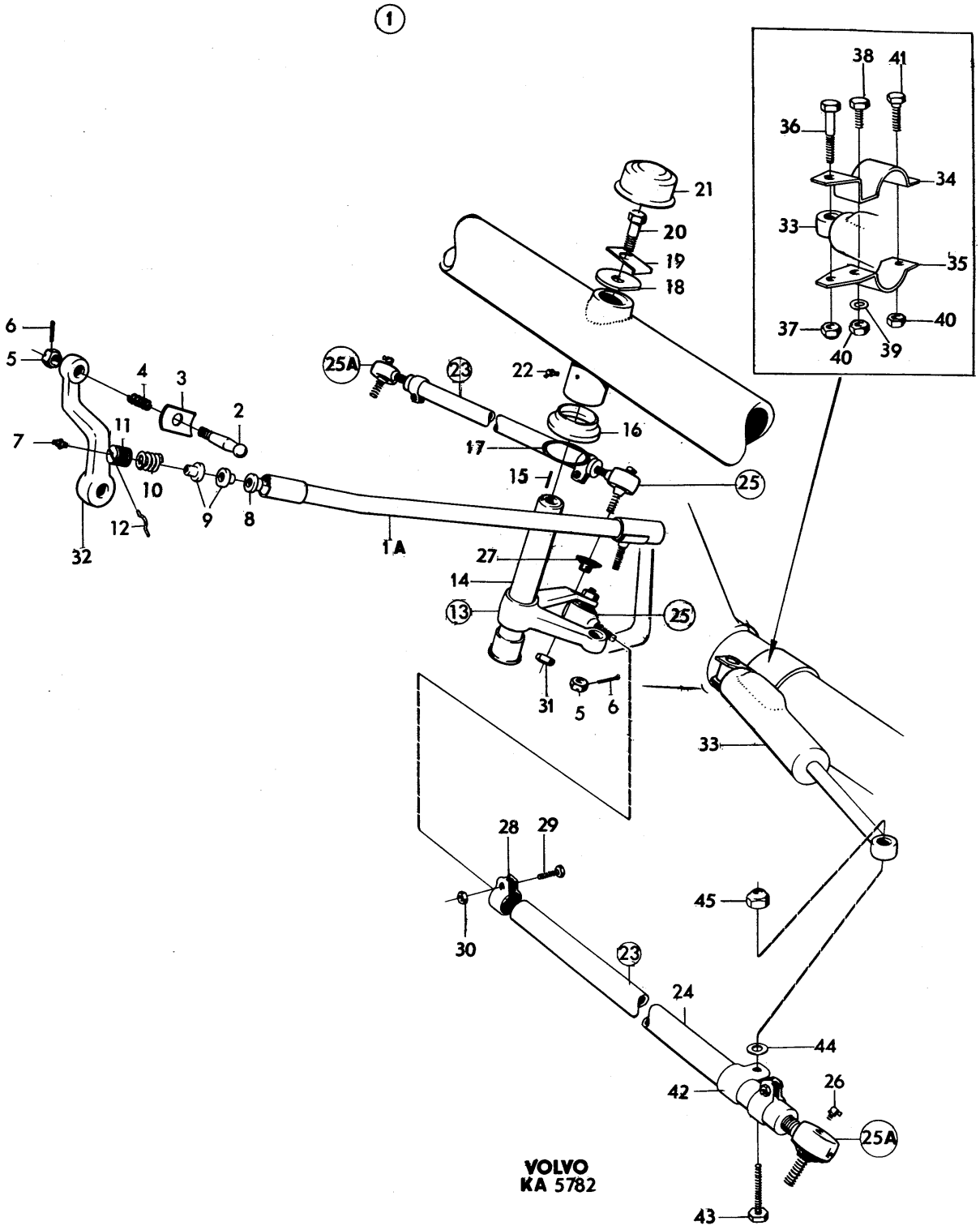
1
38
41
36
34
33
35
37
40
39
40
21
20
19
18
6
5
4
3
2
11
7
10
12
9
8
32
25A
23
22
16
17
15
25
1A
27
14
13
25
31
5
6
33
28
29
45
30
23
24
44
42
26
25A
43
VOLVO
KA 5782

PERSONLASTTERRÄNGBIL 903 MT (M5123-903011)
FRAMAXEL-STYRNING LÄNKSTÅNG-PARALLELLSTAG,K MED MONTERINGSDETALJER

Kod 4001

Pos	Antal 1	2	3	Förrådsbeteckning	K	Förrådsbenämning	B-kod	Ursprungsbeteckning (01) Övriga uppgifter	
035A			1			.HÅLLARE		TF -F1033-021780	01
035A								TILLVERKAS LOKALT SE TOA 688	62
036			1	M1400-038500		.SEXKANTSKRUV	B	SIS SMS2165 M6S 10X45,STÅL 8.8 FZB	03
036								VOLVO-955321	09
037			1	M1490-048120		.SEXKANTLÅSMUTTER	C	M10,H9MM NV17MM STUKLÅSNING,STÅL 8 FZB	05
037								BUFAB-BI-LOC 10 BH8 FZB	01
037								VOLVO-945654	09
038			1	M1406-053193		.SEXKANTSKRUV	B	SIS SMS1943 U6S 3/8UNC X 22,STÅL 8.8	03
038								FZB	05
038								VOLVO-940114	09
039			1	M1171-122171		.FJÄDERBRICKA FBB	B	SIS SMS84 FBB 9,7 FZB	03
039								VOLVO-940108	09
040			2	M1496-116303		.SEXKANTMUTTER	B	SIS SMS1989 U6M 3/8UNC STÅL 8 FZB	03
040								VOLVO-955827	09
041			1	M1406-053194		.SEXKANTSKRUV	B	SIS SMS1943 U6S 3/8UNC X 25,STÅL 8.8	03
041								FZB	05
041								VOLVO-940115	09
042			1	F7050-634618		.KLÄMMA	B	VOLVO-634618	01
043			1	M1400-038506		.SEXKANTSKRUV	C	SIS SMS2165 M6S 10X75,STÅL 8.8 FZB	03
043								FD 1414 B6LS	05
043								VOLVO-955327	09
044			1	F7050-941744		.BRICKA	C	VOLVO-941744	01
044								RKB 10X18X3,STÅL FZB	62
045			1	M1490-048120		.SEXKANTLÅSMUTTER	C	M10,H9MM NV17MM STUKLÅSNING,STÅL 8 FZB	05
045								BUFAB-BI-LOC 10 BH8 FZB	01
045								VOLVO-945654	09

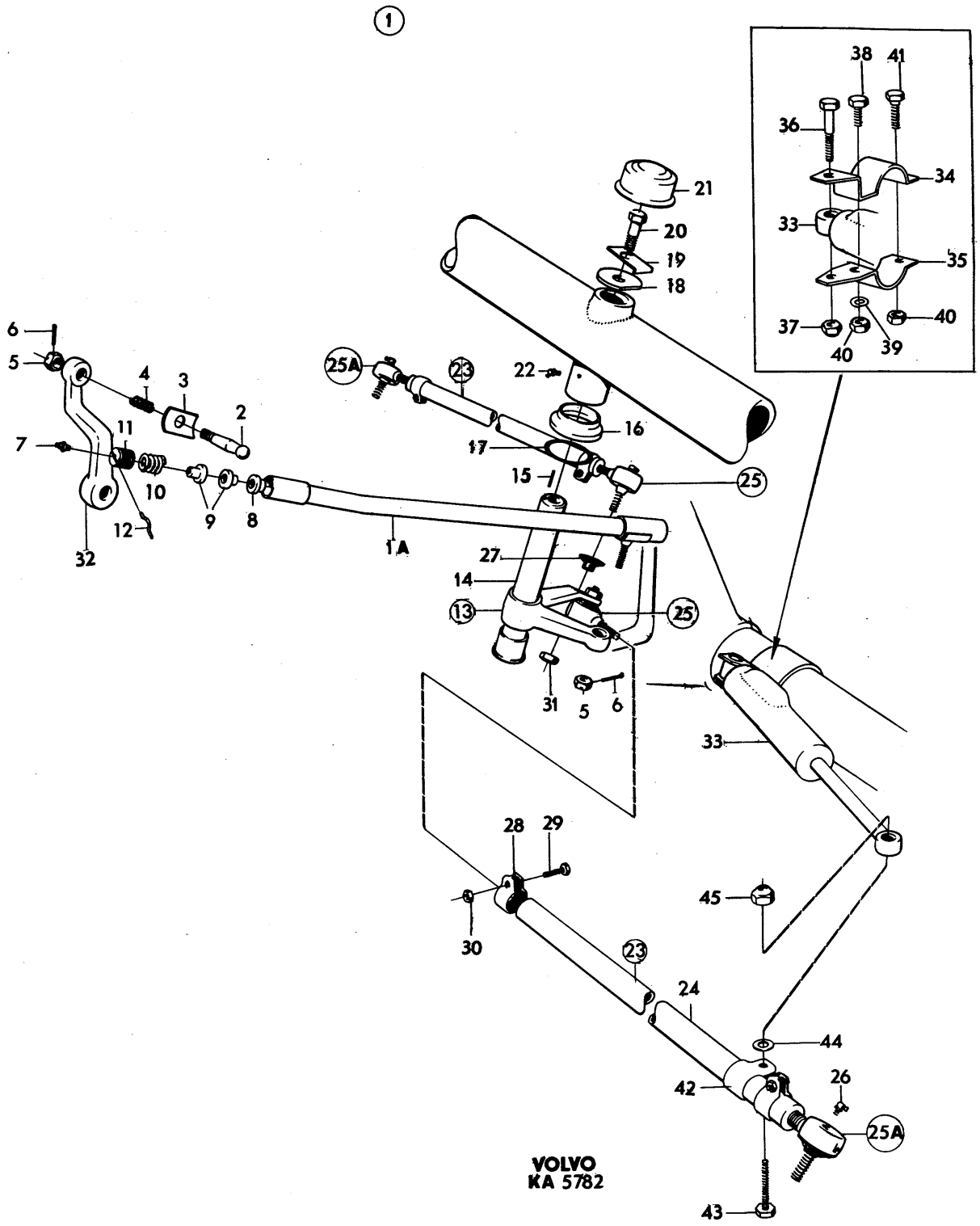
1
38
41
36
34
33
35
37
40
40
39
21
20
19
18
6
5
4
3
2
7
11
10
9
8
12
32
25A
23
22
16
17
15
25
1A
27
14
13
25
31
5
6
33
28
29
30
45
23
24
44
42
26
25A
43
VOLVO
KA 5782

GRUPP 07
BROMSSYSTEM

INNEHÅLLSFÖRTECKNING

	BILD
BROMSSYSTEM SAMMANSTÄLLNING	038
FRAMHJULSBROMS VÄNSTER	039
HJULCYLINDER VÄNSTER FRÄMRE	040
FRAMHJULSBROMS HÖGER	041
HJULCYLINDER HÖGER FRÄMRE	042
BAKHJULSBROMS VÄNSTER	043
HJULCYLINDER VÄNSTER BAKRE	044
BAKHJULSBROMS HÖGER	045
HJULCYLINDER HÖGER BAKRE	046
FOTBROMSMANÖVRERING MED BROMSLEDNINGAR	047
HUVUDBROMSCYLINDER	048
SERVOBROMSCYLINDER	049
HANDBROMS	050
BROMSSKÖLD	051

PERSONLASTTERRÄNGBIL 903 MT (M5123-903011)
BROMSSYSTEM

Kod 4001

Pos	Antal 1	2	3	Förrådsbeteckning	K	Förrådsbenämning	B-kod	Ursprungsbeteckning (01) Övriga uppgifter	
				M5123-903011		PLTGBIL 903 MT			01 1
				M5190-903211		PVRBTGBIL 9032 MT			01 3
				M5180-903311		RAPTGBIL 9033 MT			01 5
									01 7
001	1	1	1			BROMSSYSTEM,K			01
002	1	1	1			.FRAMHJULSBROMS V,K		SE BILD 039	62
003	1	1	1			.FRAMHJULSBROMS H,K		SE BILD 041	62
004	1	1	1			.BAKHJULSBROMS V,K		SE BILD 043	62
005	1	1	1			.BAKHJULSBROMS H,K		SE BILD 045	62
006	1	1	1			.FOTBROMSMANÖVRERING		MED BROMSLEDNINGAR SE BILD 047	62
007	1	1	1			.HANDBROMS,K		SE BILD 050	62

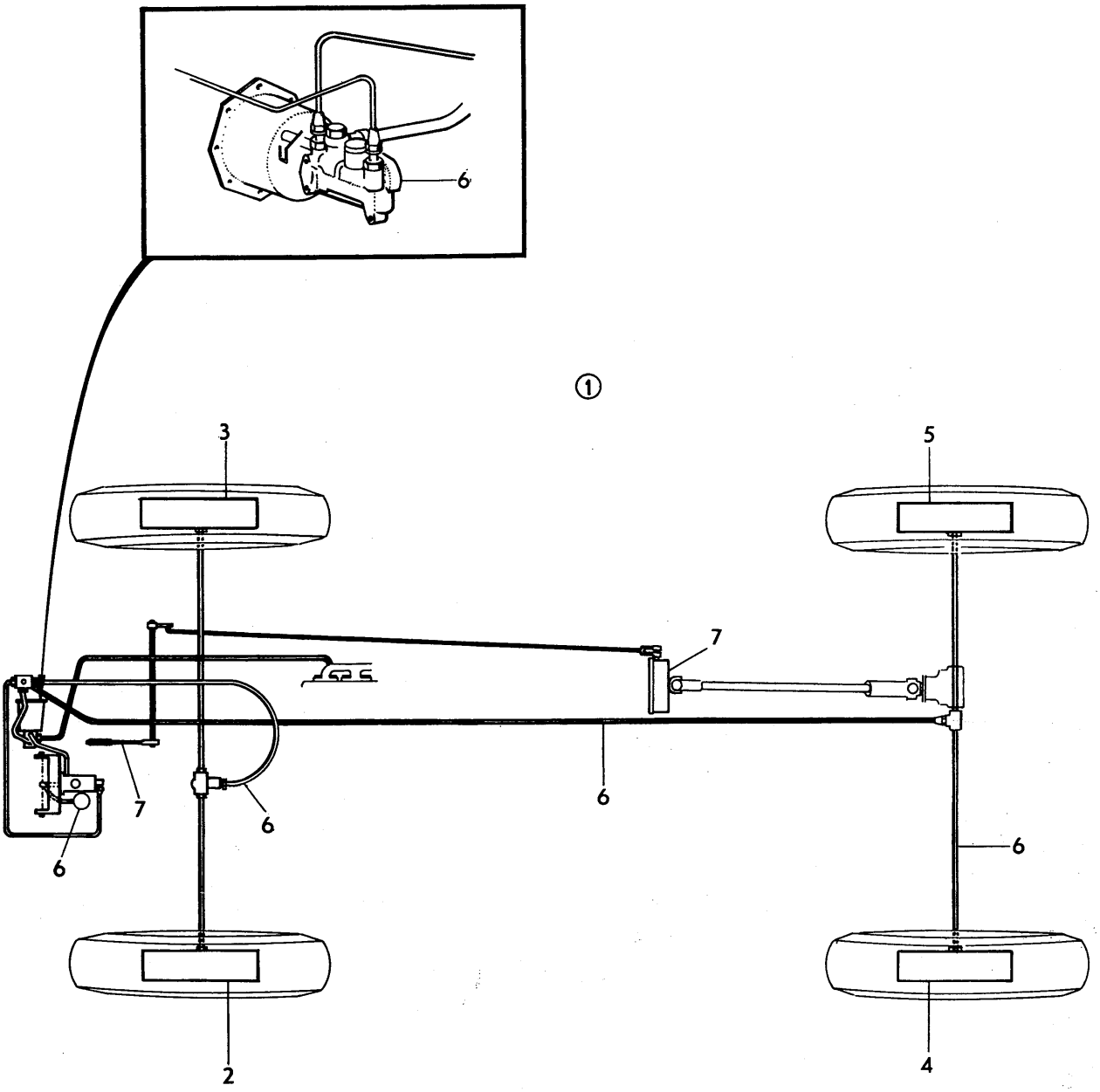
6
①
3
5
7
7
6
6
6
6
2
4

PERSONLASTTERRÄNGBIL 903 MT (M5123-903011)
BROMSSYSTEM FRAMHJULSBROMS VÄNSTER

Kod 4001

Fos	Antal 1	2	3	Förrådsbeteckning	K	Förrådsbenämning	B-kod	Ursprungsbeteckning (01) Övriga uppgifter	
				M5123-903011		PLTGBIL 903 MT			01 1
				M5190-903211		PVRBTGBIL 9032 MT			01 3
				M5180-903311		RAPTGBIL 9033 MT			01 5
									01 7
001	1	1	1			FRAMHJULSBROMS V,K		LAGERHÅLLS EJ	62
002	1	1	1			.FRAMHJULSBROMS V		LAGERHÅLLS EJ	62
003	1	1	1	F2370-005564		..BROMSSKÖLD V,K	B	BENDI-47638-0000	01
003								VOLVO-633108	09
004	2	2	2	F7050-633110		...JUSTERTAPP	B	VOLVO-633110	01
004								BENDI-49348-0000	09
005	2	2	2	M1171-122171		...FJÄDERBRICKA FBB	B	SIS SMS84 FBB 9,7 FZB	03
005								VOLVO-940108	09
006	2	2	2	F7050-633111		...MUTTER	B	VOLVO-633111	01
006								BENDI-49349-0000	09
007	1	1	1	F7050-639235		..BROMSBACK FRÄMRE,K	B	VOLVO-639235	01
007								MED BELÄGG OCH NIT	62
008	1	1	1	F2370-001159		..BROMSBACK BAKRE,K	B	BENDI-308579-0000	01
008								MED BELÄGG OCH NIT	62
008								VOLVO-633115	09
009	1	1	1	F7050-275897		..BROMSBELÄGGSATS	C	VOLVO-275897	01
010	2	2	2	F7050-639345		...BROMSBELÄGG FRÄMRE		VOLVO-639345	01
010								LAGERHÅLLS EJ	62
011	2	2	2	F7050-633116		...BROMSBELÄGG BAKRE		VOLVO-633116	01
011								LAGERHÅLLS EJ	62
012	62	62	62	M1115-811269		...HÅLNIT	B	SIS SMS1659 PHN 3,6X6,5,MSG	03
012								VOLVO-952444	09
013	2	2	2	F2370-001162		..HÅLLARE F BROMSBACK	B	BENDI-47958-0000	01
013								VOLVO-633117	09
014	1	1	1	F2370-001160		..FJÄDER F BROMSBACK	B	BENDI-314648-0000	01
014								VOLVO-636396	09
015	1	1	1	F7050-658152		..GUMMIRING	C	VOLVO-658152	01
015								13X25MM	62
015								BENDI-314649-0000	09
016	1	1	1	F2370-001158		..FJÄDER F BROMSBACK	C	BENDI-305546-0000	01
016								VOLVO-633119	09
017	1	1	1			..HJULCYLINDER V,K		INGÅENDE DETALJER SE BILD 040	62
018	2	2	2	M1406-053148		..SEXKANTSKRUV	B	SIS SMS1943 U6S 5/16UNC X 13,STÅL 8.8	03
018								FZB	05
018								VOLVO-940113	09
019	2	2	2	M1171-152164		..LÅSBRICKA 8,2MM	C	INVÄNDIG GLES TANDNING,FZB	03
019								DNA -DIN6797J-8,2 FZB	01
019								VOLVO-955949	09
020	1	1	1			.NAV,K		SE BILD 035 POS 82	62
021	1	1	1			.BROMSTRUMMA		SE BILD 035 POS 81	62
022	1	1	1			.NAVKAPSEL		SE BILD 035 POS 86	62

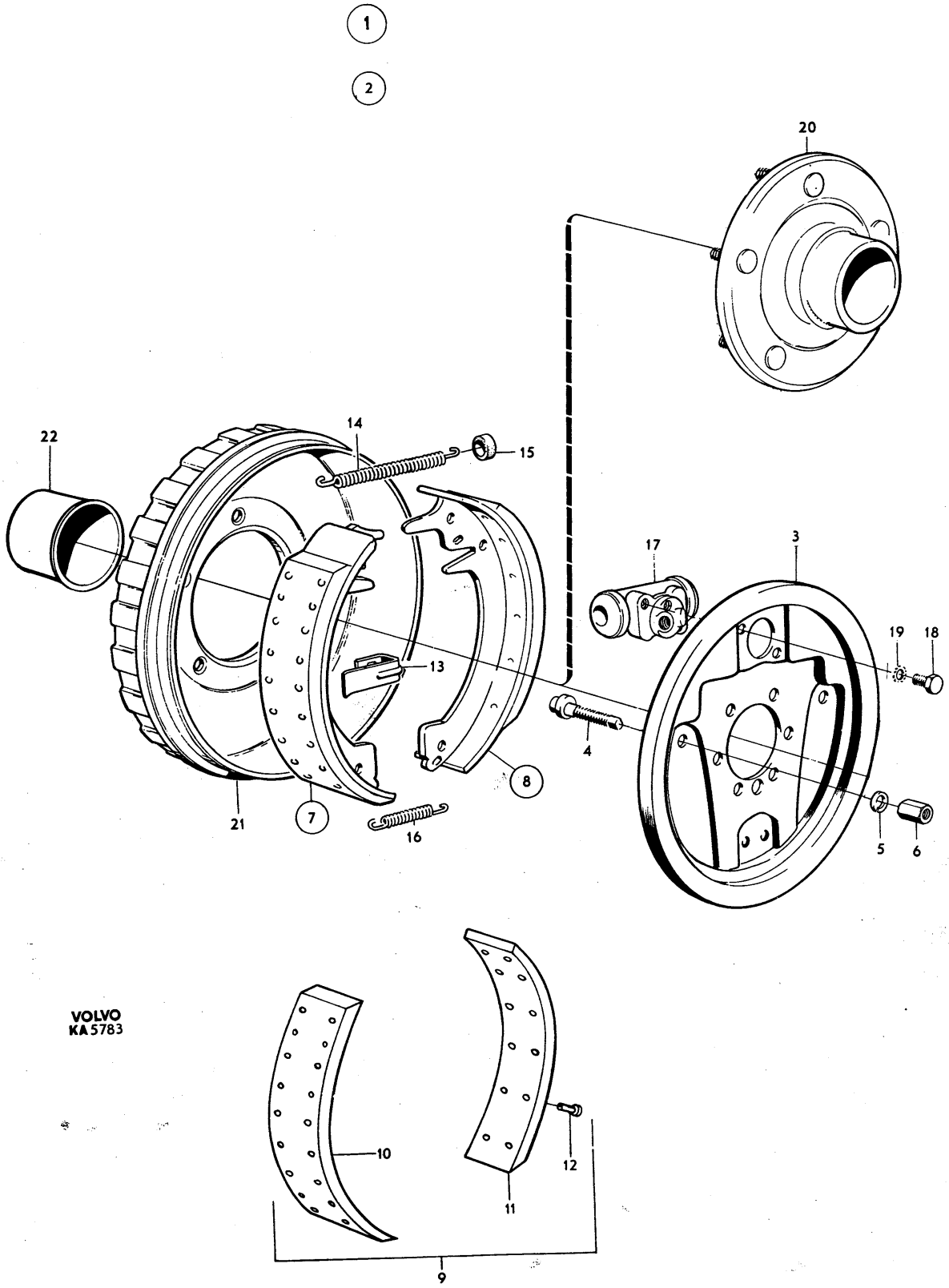
1
2
20
22
14
15
17
3
19
18
13
4
8
21
7
16
5
6
10
12
11
9
VOLVO
KA 5783

PERSONLASTTERRÄNGBIL 903 MT (M5123-903011)
BROMSSYSTEM HJULCYLINDER VÄNSTER FRÄMRE

Kod 4001

Pos	Antal 1	2	3	Förrådsbeteckning	K	Förrådsbenämning	B-kod	Ursprungsbeteckning (01) Övriga uppgifter	
				M5123-903011		PLTGBIL 903 MT			01 1
				M5190-903211		PVRBTGBIL 9032 MT			01 3
				M5180-903311		RAPTGBIL 9033 MT			01 5
									01 7
001	1	1	1	F7106-000002		HJULCYLINDER V,K	C	WAGNE-FD 42180	01
001								FRÄMRE D1.1/8TUM	62
001								VOLVO-636371	09
002	1	1	1			.CYLINDERHUS V		LAGERHÅLLS EJ	62
003	2	2	2	F7050-636494		.KOLV		VOLVO-636494	01
003								LAGERHÅLLS EJ	62
003								WAGNE-FC 42533	09
004	2	2	2	F7106-000007		.KOLVPACKNING 1.1/8	C	WAGNE-FC 2936	01
004								LOCK -27522	09
004								VOLVO-82693	09
005	1	1	1	F7050-082694		.FJÄDER		VOLVO-82694	01
005								LAGERHÅLLS EJ	62
005								WAGNE-FC 1496	09
006	2	2	2	F7050-088932		.KÅPA	C	VOLVO-88932	01
006								DAMMSKYDD 1-1.1/8TUM	62
006								LOCK -24972	09
006								WAGNE-FC 5901	09
007	1	1	1	F7050-087462		.NIPPEL	C	VOLVO-87462	01
007								WAGNE-FC 6446	09

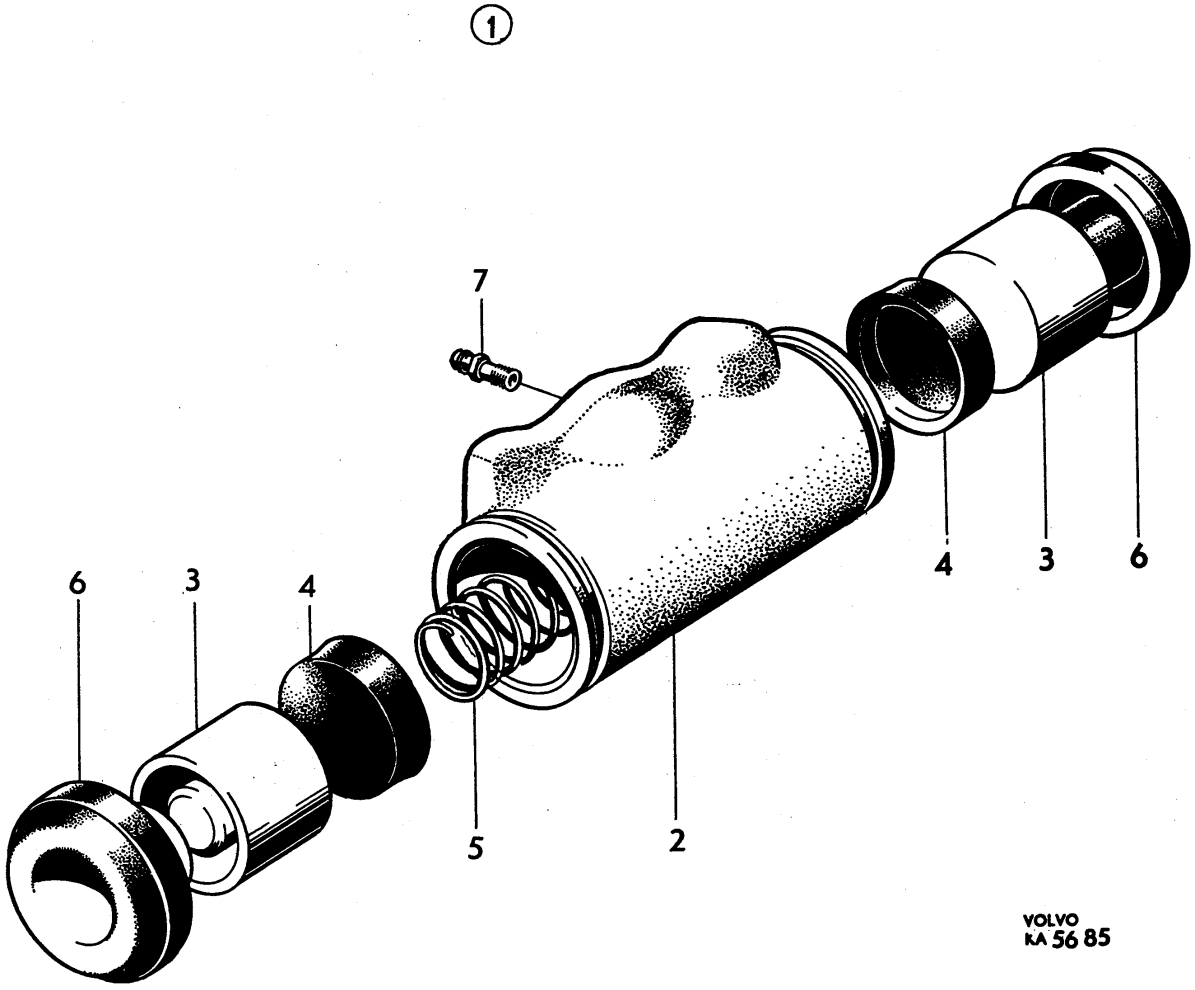
1
7
6
3
4
5
2
4
3
6
VOLVO
KA 56 85

PERSONLASTTERRÄNGBIL 903 MT (M5123-903011)
BROMSSYSTEM FRAMHJULSBROMS HÖGER

Kod 4001

Pos	Antal 1	2	3	Förrådsbeteckning	K	Förrådsbenämning	B-kod	Ursprungsbeteckning (01) Övriga uppgifter	
				M5123-903011		PLTGBIL 903 MT			01 1
				M5190-903211		PVRBTGBIL 9032 MT			01 3
				M5180-903311		RAPTGBIL 9033 MT			01 5
									01 7
001	1	1	1			FRAMHJULSBROMS H,K		LAGERHÅLLS EJ	62
002	1	1	1			.FRAMHJULSBROMS H		LAGERHÅLLS EJ	62
003	1	1	1	F2370-005565		..BROMSSKÖLD H,K	B	BENDI-47639-0000	01
003								VOLVO-633109	09
004	2	2	2	F7050-633110		...JUSTERTAPP	B	VOLVO-633110	01
004								BENDI-49348-0000	09
005	2	2	2	M1171-122171		...FJÄDERBRICKA FBB	B	SIS SMS84 FBB 9,7 FZB	03
005								VOLVO-940108	09
006	2	2	2	F7050-633111		...MUTTER	B	VOLVO-633111	01
006								BENDI-49349-0000	09
007	2	2	2	F7050-639235		..BROMSBACK FRÄMRE,K	B	VOLVO-639235	01
007								MED BELÄGG OCH NIT	62
008	1	1	1	F2370-001159		..BROMSBACK BAKRE,K	B	BENDI-308579-0000	01
008								MED BELÄGG OCH NIT	62
008								VOLVO-633115	09
009	1	1	1	F7050-275897		..BROMSBELÄGGSATS	C	VOLVO-275897	01
010	2	2	2	F7050-639345		...BROMSBELÄGG FRÄMRE		VOLVO-639345	01
010								LAGERHÅLLS EJ	62
011	2	2	2	F7050-633116		...BROMSBELÄGG BAKRE		VOLVO-633116	01
011								LAGERHÅLLS EJ	62
012	62	62	62	M1115-811269		...HÅLNIT	B	SIS SMS1659 PHN 3,6X6,5,MSG	03
012								VOLVO-952444	09
013	2	2	2	F2370-001162		..HÅLLARE F BROMSBACK	B	BENDI-47958-0000	01
013								VOLVO-633117	09
014	1	1	1	F2370-001160		..FJÄDER F BROMSBACK	B	BENDI-314648-0000	01
014								VOLVO-636396	09
015	1	1	1	F7050-658152		..GUMMIRING	C	VOLVO-658152	01
015								13X25MM	62
015								BENDI-314649-0000	09
016	1	1	1	F2370-001158		..FJÄDER F BROMSBACK	C	BENDI-305546-0000	01
016								VOLVO-633119	09
017	1	1	1			..HJULCYLINDER H,K		INGÅENDE DETALJER SE BILD 042	62
018	2	2	2	M1406-053148		..SEXKANTSKRUV	B	SIS SMS1943 U6S 5/16UNC X 13,STÅL 8.8	03
018								FZB	05
018								VOLVO-940113	09
019	2	2	2	M1171-152164		..LÅSBRICKA 8,2MM	C	INVÄNDIG GLES TANDNING,FZB	03
019								DNA -DIN6797J-8,2 FZB	01
019								VOLVO-955949	09
020	1	1	1			.NAV,K		SE GRUPP 6 BILD 035 POS 82	62
021	1	1	1			.BROMSTRUMMA		SE GRUPP 6 BILD 035 POS 81	62
022	1	1	1			.NAVKAPSEL		SE GRUPP 6 BILD 035 POS 86	62

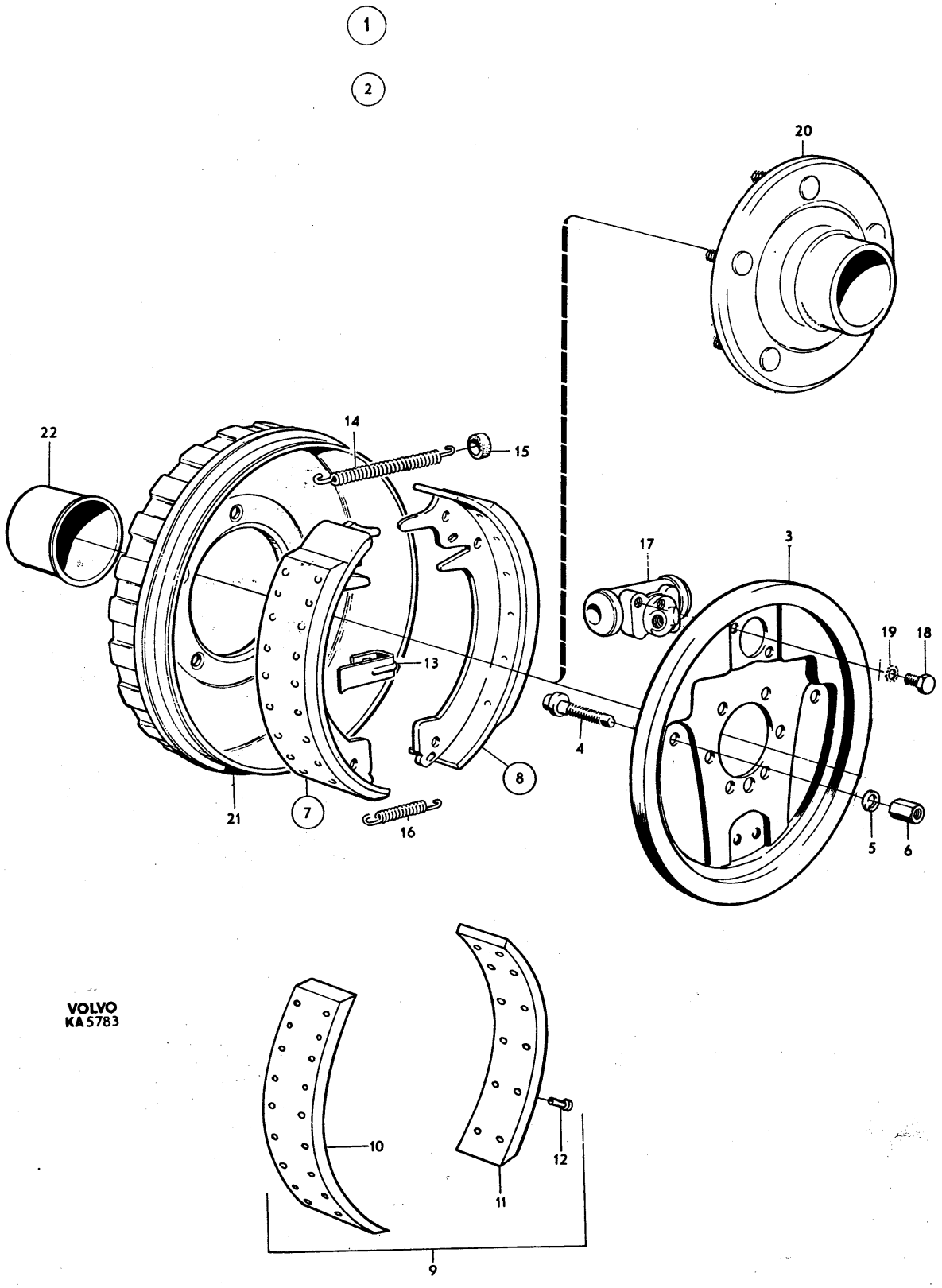
1
2
20
22
14
15
17
3
19
18
13
4
8
21
7
16
5
6
10
12
11
9
VOLVO
KA5783

PERSONLASTTERRÄNGBIL 903 MT (M5123-903011)
BROMSSYSTEM HJULCYLINDER HÖGRE FRÄMRE

Kod 4001

Pos	Antal 1	2	3	Förrådsbeteckning	K	Förrådsbenämning	B-kod	Ursprungsbeteckning (01) Övriga uppgifter	
				M5123-903011		PLTGBIL 903 MT			01 1
				M5190-903211		PVRBTGBIL 9032 MT			01 3
				M5180-903311		RAPTGBIL 9033 MT			01 5
									01 7
001	1	1	1	F7106-000003		HJULCYLINDER H,K	C	WAGNE-FD 42181	01
001								FRÄMRE D1.1/8TUM	62
001								VOLVO-636372	09
002	1	1	1			.CYLINDERHUS H		LAGERHÅLLS EJ	62
003	2	2	2	F7050-636494		.KOLV		VOLVO-636494	01
003								LAGERHÅLLS EJ	62
003								WAGNE-FC 42533	09
004	2	2	2	F7106-000007		.KOLVPACKNING 1.1/8	C	WAGNE-FC 2936	01
004								LOCK -27522	09
004								VOLVO-82693	09
005	1	1	1	F7050-082694		.FJÄDER		VOLVO-82694	01
005								LAGERHÅLLS EJ	62
005								WAGNE-FC 1496	09
006	2	2	2	F7050-088932		.KAPA	C	VOLVO-88932	01
006								DAMMSKYDD 1-1.1/8TUM	62
006								LOCK -24972	09
006								WAGNE-FC 5901	09
007	1	1	1	F7050-087462		.NIPPEL	C	VOLVO-87462	01
007								WAGNE-FC 6446	09

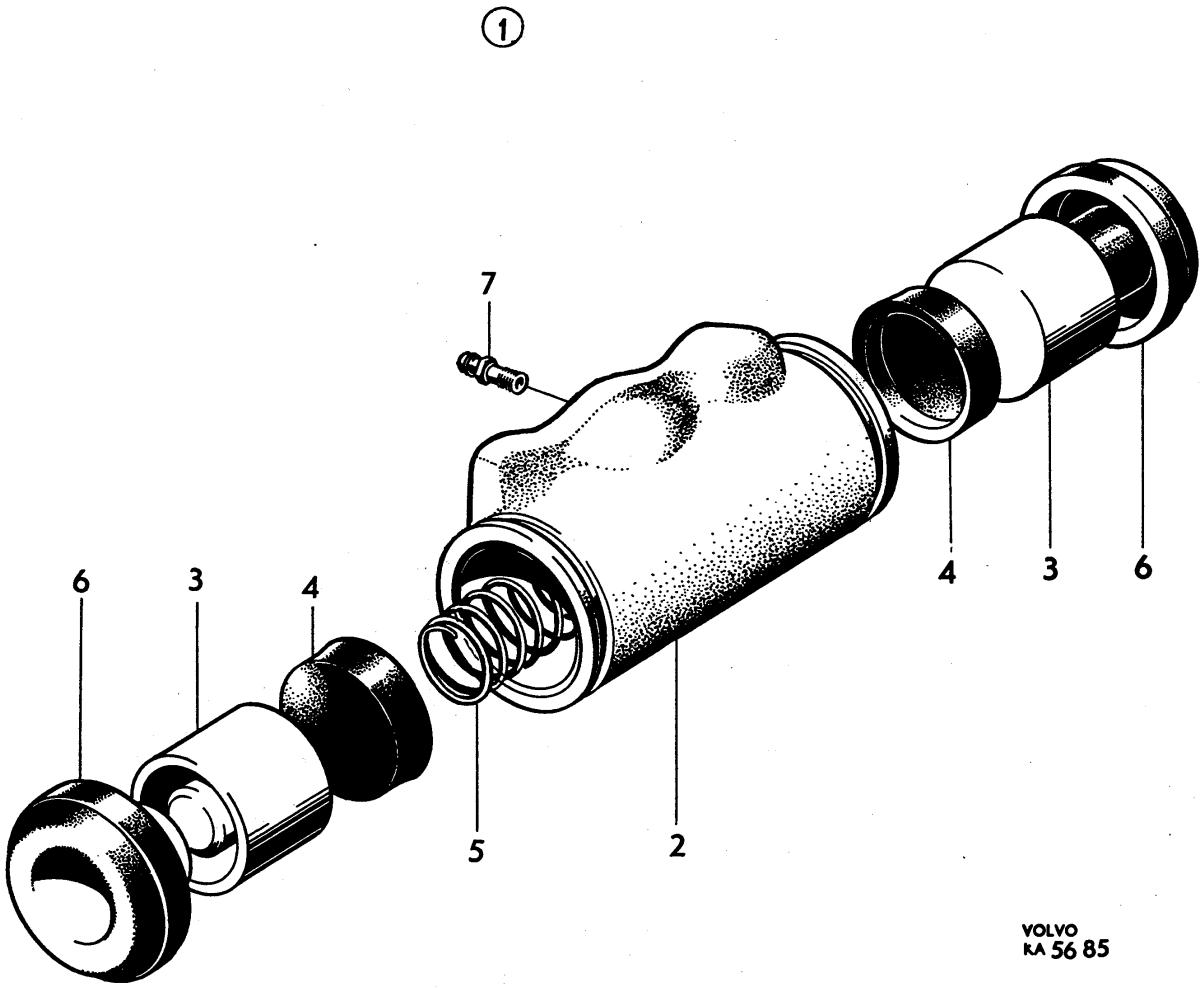
1
7
6
3
4
4
3
6
5
2
VOLVO
KA 56 85

PERSONLASTTERRÄNGBIL 903 MT (M5123-903011)
BROMSSYSTEM BAKHJULSBROMS VÄNSTER

Kod 4001

Pos	Antal 1	Antal 2	Antal 3	Förrådsbeteckning	K	Förrådsbenämning	B-kod	Ursprungsbeteckning (01) Övriga uppgifter	
				M5123-903011		PLTGBIL 903 MT			01 1
				M5190-903211		PVRBTGBIL 9032 MT			01 3
				M5180-903311		RAPTGBIL 9033 MT			01 5
									01 7
001	1	1	1			BAKHJULSBROMS V,K		LAGERHÅLLS EJ	62
002	1	1	1			.BAKHJULSBROMS V		LAGERHÅLLS EJ	62
003	1	1	1	F2370-005564		..BROMSSKÖLD V,K	B	BENDI-47638-0000	01
003								VOLVO-633108	09
004	2	2	2	F7050-633110		...JUSTERTAPP	B	VOLVO-633110	01
004								BENDI-49348-0000	09
005	2	2	2	M1171-122171		...FJÄDERBRICKA FBB	B	SIS SMS84 FBB 9,7 FZB	03
005								VOLVO-940108	09
006	2	2	2	F7050-633111		...MUTTER	B	VOLVO-633111	01
006								BENDI-49349-0000	09
007	1	1	1	F7050-639235		..BROMSBACK FRÄMRE,K	B	VOLVO-639235	01
007								MED BELÄGG OCH NIT	62
008	1	1	1	F2370-001159		..BROMSBACK BAKRE,K	B	BENDI-308579-0000	01
008								MED BELÄGG OCH NIT	62
008								VOLVO-633115	09
009	1	1	1	F7050-275897		..BROMSBELÄGGSATS	C	VOLVO-275897	01
010	2	2	2	F7050-639345		...BROMSBELÄGG FRÄMRE		VOLVO-639345	01
010								LAGERHÅLLS EJ	62
011	2	2	2	F7050-633116		...BROMSBELÄGG BAKRE		VOLVO-633116	01
011								LAGERHÅLLS EJ	62
012	62	62	62	M1115-811269		...HÅLNIT	B	SIS SMS1659 PHN 3,6X6,5,MSG	03
012								VOLVO-952444	09
013	2	2	2	F2370-001162		..HÅLLARE F BROMSBACK	B	BENDI-47958-0000	01
013								VOLVO-633117	09
014	1	1	1	F2370-001160		..FJÄDER F BROMSBACK	B	BENDI-314648-0000	01
014								VOLVO-636396	09
015	1	1	1	F7050-658152		..GUMMIRING	C	VOLVO-658152	01
015								13X25MM	62
015								BENDI-314649-0000	09
016	1	1	1	F2370-001158		..FJÄDER F BROMSBACK	C	BENDI-305546-0000	01
016								VOLVO-633119	09
017	1	1	1			..HJULCYLINDER V,K		WAGNE-FD 42182	01
017								INGÅENDE DETALJER SE BILD 044	62
018	2	2	2	M1406-053148		..SEXKANTSKRUV	B	SIS SMS1943 U6S 5/16UNC X 13,STÅL 8.8	03
018								FZB	05
018								VOLVO-940113	09
019	2	2	2	M1171-152164		..LÅSBRICKA 8,2MM	C	INVÄNDIG GLES TANDNING,FZB	03
019								DNA -DIN6797J-8,2 FZB	01
019								VOLVO-955949	09
020	1	1	1			.NAV,K		SE GRUPP 5 BILD 032 POS 63	62
021	1	1	1			.BROMSTRUMMA		SE GRUPP 5 BILD 032 POS 62	62
022	1	1	1			.NAVKAPSEL		SE GRUPP 5 BILD 032 POS 66	62

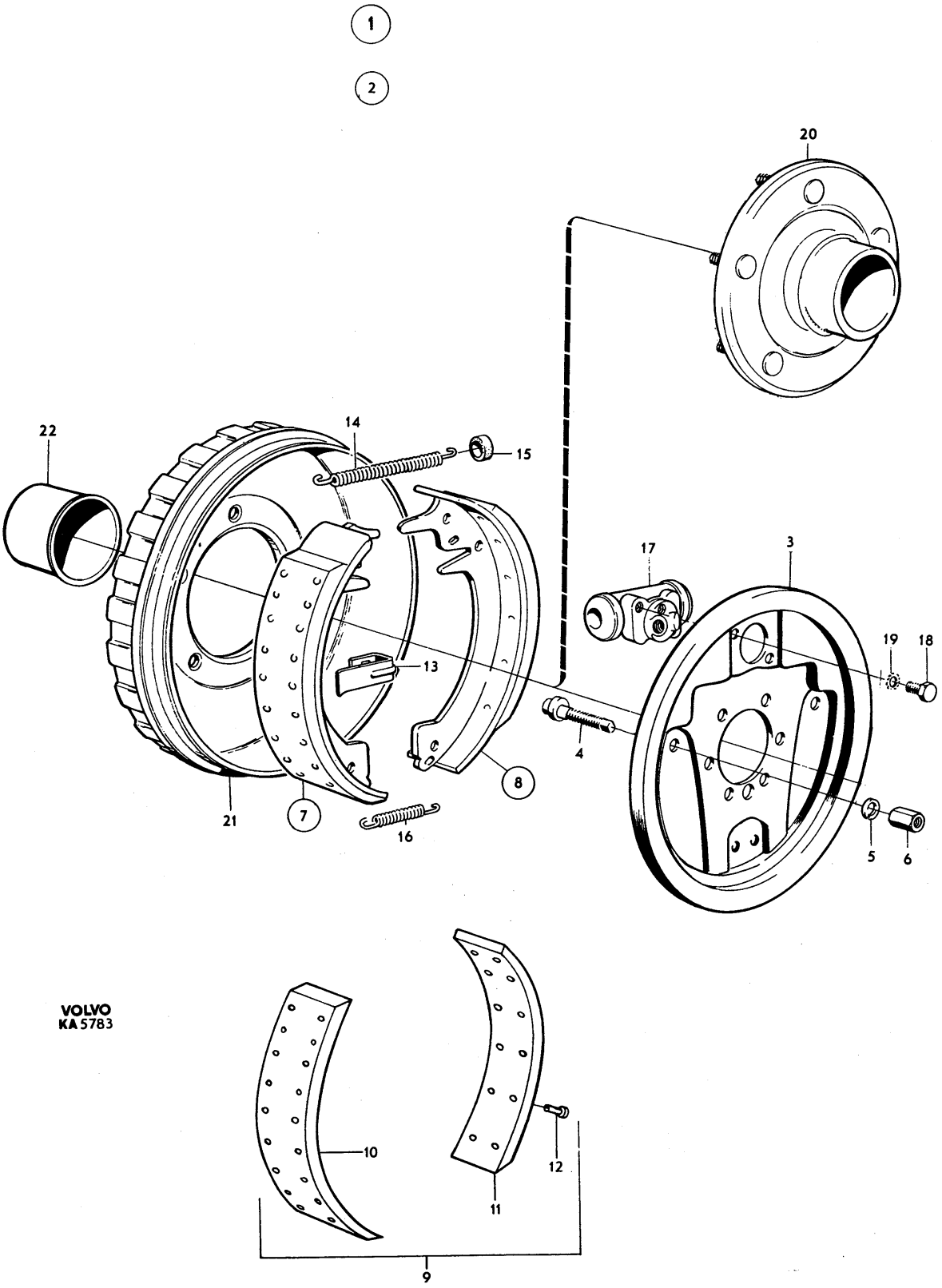

VOLVO
KA 5783

PERSONLASTTERRÄNGBIL 903 MT (M5123-903011)
BROMSSYSTEM HJULCYLINDER VÄNSTER BAKRE

Kod 4001

Pos	Antal 1	2	3	Förrådsbeteckning	K	Förrådsbenämning	B-kod	Ursprungsbeteckning (01) Övriga uppgifter	
				M5123-903011		PLTGBIL 903 MT			01 1
				M5190-903211		PVRBTGBIL 9032 MT			01 3
				M5180-903311		RAPTGBIL 9033 MT			01 5
									01 7
001	1	1	1	F7106-000004		HJULCYLINDER V,K	C	WAGNE-FD 42182	01
001								BAKRE DITUM	62
001								VOLVO-636373	09
002	1	1	1			.CYLINDERHUS V		LAGERHÅLLS EJ	62
003	2	2	2	F7050-636495		.KOLV	B	VOLVO-636495	01
003								WAGNE-FC 34179	09
004	2	2	2	F7106-000006		.KOLVPACKNING 1TUM	C	WAGNE-FC 1499	01
004								VOLVO-81426	09
004								LOCK -25514	09
005	1	1	1	F7106-000025		.FJÄDER		WAGNE-FC 3024	01
005								LAGERHÅLLS EJ	62
005								VOLVO-86660	09
006	2	2	2	F4321-000056		.GUMMIKAPA	C	LOCK -24971	01
006								DAMMSKYDD 7/8TUM	62
006								VOLVO-87461	09
006								WAGNE-FC 5994	09
007	1	1	1	F7050-087462		.NIPPEL	C	VOLVO-87462	01
007								WAGNE-FC 6446	09

PERSONLASTTERRÄNGBIL 903 MT (M5123-903011)
BROMSSYSTEM HJULCYLINDER VÄNSTER BAKRE

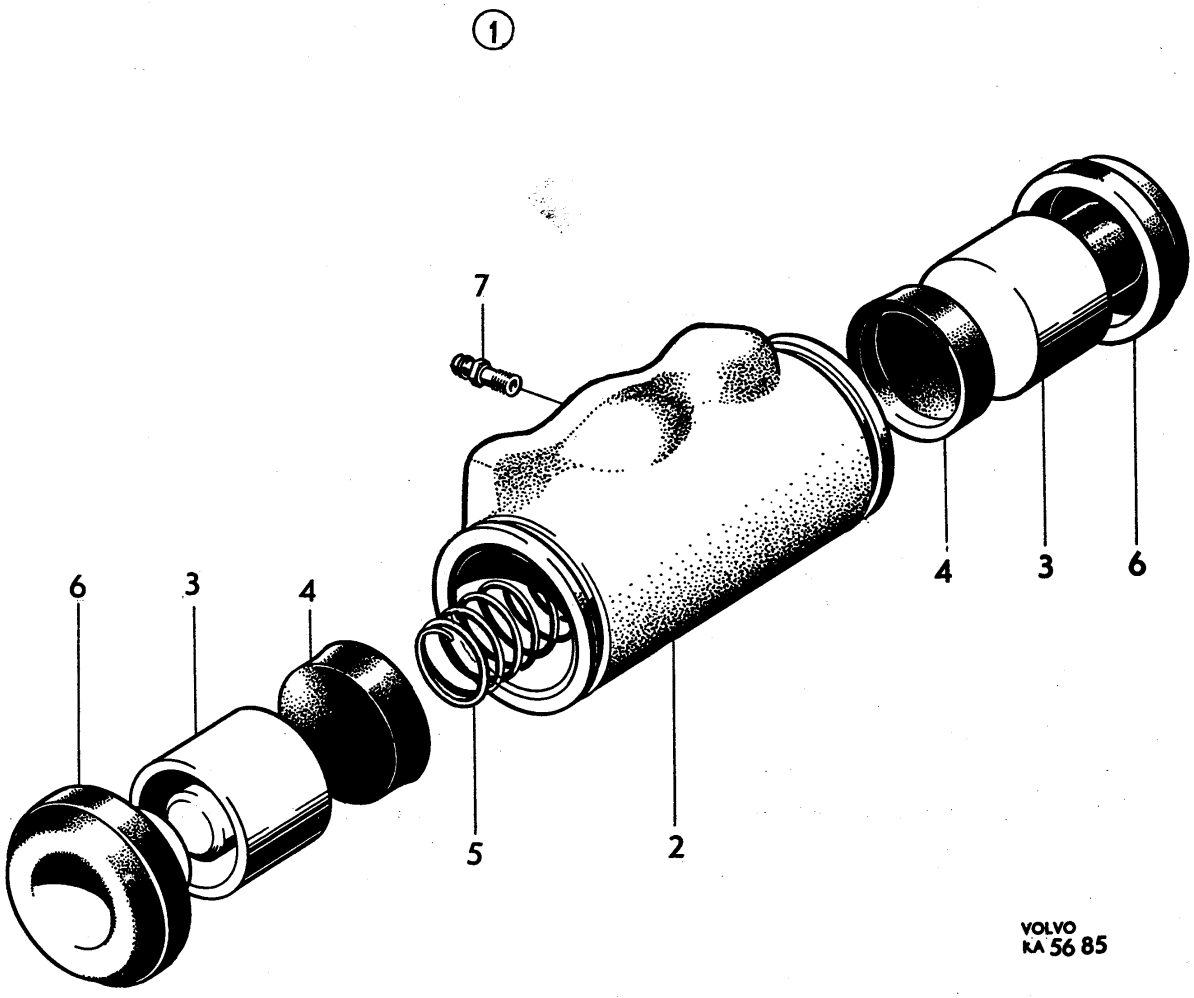

PERSONLASTTERRÄNGBIL 903 MT (M5123-903011)
BROMSSYSTEM BAKHJULSBROMS HÖGER

Kod 4001

Pos	Antal 1	2	3	Förrådsbeteckning	K	Förrådsbenämning	B-kod	Ursprungsbeteckning (01) Övriga uppgifter	
				M5123-903011		PLTGBIL 903 MT			01 1
				M5190-903211		PVRBTGBIL 9032 MT			01 3
				M5180-903311		RAPTGBIL 9033 MT			01 5
									01 7
001	1	1	1			BAKHJULSBROMS H,K		LAGERHÅLLS EJ	62
002	1	1	1			.BAKHJULSBROMS H		LAGERHÅLLS EJ	62
003	1	1	1	F2370-005565		..BROMSSKÖLD H,K	B	BENDI-47639-0000	01
003								VOLVO-633109	09
004	2	2	2	F7050-633110		...JUSTERTAPP	B	VOLVO-633110	01
004								BENDI-49348-0000	09
005	2	2	2	M1171-122171		...FJÄDERBRICKA FBB	B	SIS SMS84 FBB 9,7 FZB	03
005								VOLVO-940108	09
006	2	2	2	F7050-633111		...MUTTER	B	VOLVO-633111	01
006								BENDI-49349-0000	09
007	2	2	2	F7050-639235		..BROMSBACK FRÄMRE,K	B	VOLVO-639235	01
007								MED BELÄGG OCH NIT	62
008	1	1	1	F2370-001159		..BROMSBACK BAKRE,K	B	BENDI-308579-0000	01
008								MED BELÄGG OCH NIT	62
008								VOLVO-633115	09
009	1	1	1	F7050-275897		..BROMSBELÄGGSATS	C	VOLVO-275897	01
010	2	2	2	F7050-639345		...BROMSBELÄGG FRÄMRE		VOLVO-639345	01
010								LAGERHÅLLS EJ	62
011	2	2	2	F7050-633116		...BROMSBELÄGG BAKRE	B	VOLVO-633116	01
011								LAGERHÅLLS EJ	62
012	62	62	62	M1115-811269		...HÅLNIT	B	SIS SMS1659 PHN 3,6X6,5,MSG	03
012								VOLVO-952444	09
013	2	2	2	F2370-001162		..HÅLLARE F BROMSBACK	B	BENDI-47958-0000	01
013								VOLVO-633117	09
014	1	1	1	F2370-001160		..FJÄDER F BROMSBACK	B	BENDI-314648-0000	01
014								VOLVO-636396	09
015	1	1	1	F7050-658152		..GUMMIRING	C	VOLVO-658152	01
015								13X25MM	62
015								BENDI-314649-0000	09
016	1	1	1	F2370-001158		..FJÄDER F BROMSBACK	C	BENDI-305546-0000	01
016								VOLVO-633119	09
017	1	1	1			..HJULCYLINDER H,K		INGÅENDE DETALJER SE BILD 046	62
018	2	2	2	M1406-053148		..SEXKANTSKRUV	B	SIS SMS1943 U6S 5/16UNC X 13,STÅL 8.8	03
018								FZB	05
018								VOLVO-940113	09
019	2	2	2	M1171-152164		..LÅSBRICKA 8,2MM	C	INVÄNDIG GLES TANDNING,FZB	03
019								DNA -DIN6797J-8,2 FZB	01
019								VOLVO-955949	09
020	1	1	1			.NAV,K		SE GRUPP 5 BILD 032 POS 63	62
021	1	1	1			.BROMSTRUMMA		SE GRUPP 5 BILD 032 POS 62	62
022	1	1	1			.NAVKAPSEL		SE GRUPP 5 BILD 032 POS 66	62

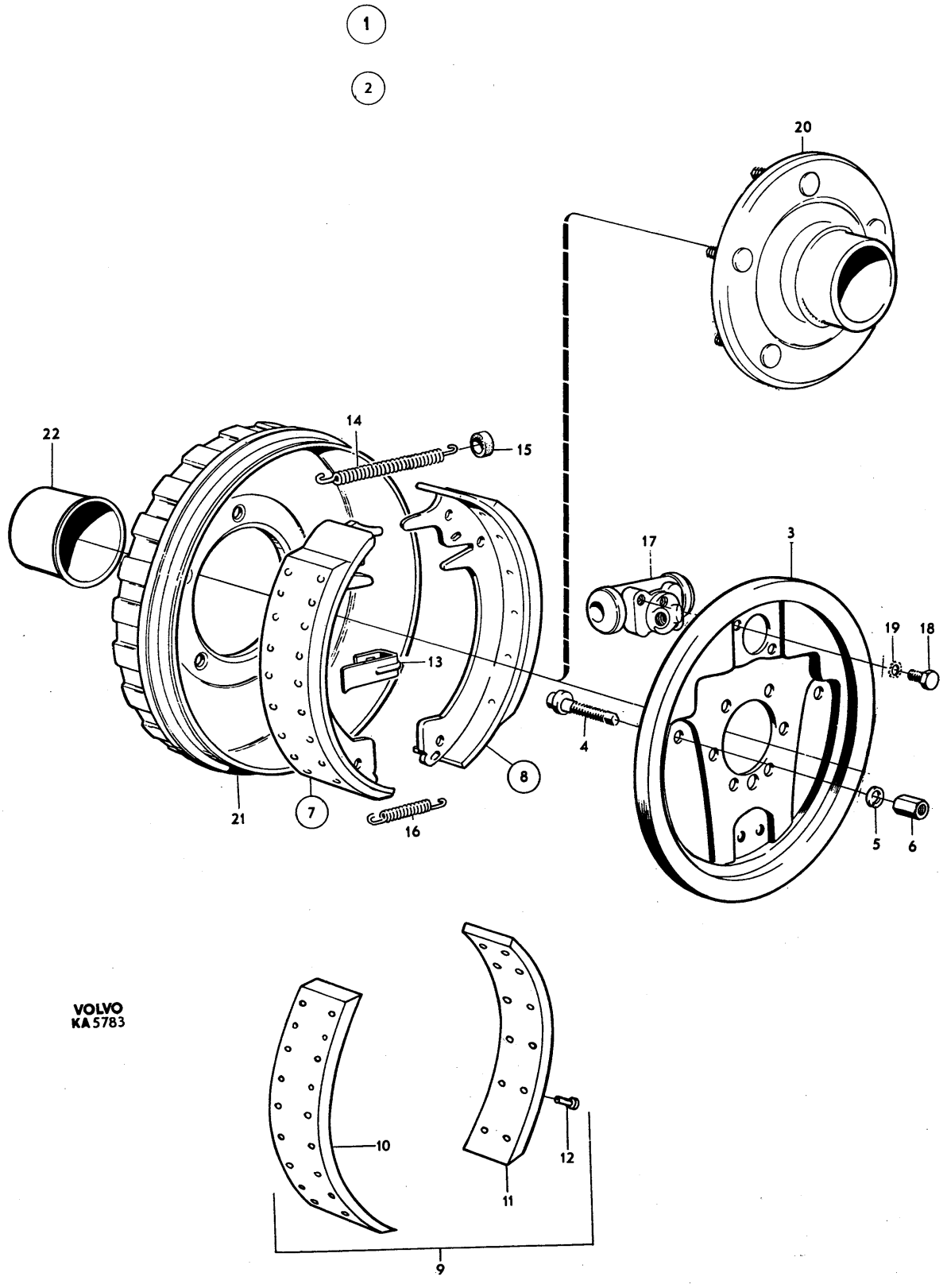
1
2
20
22
14
15
17
3
19
18
13
4
8
21
7
16
5
6
10
12
11
9
VOLVO
KA 5783

PERSONLASTTERRÄNGBIL 903 MT (M5123-903011)
BROMSSYSTEM HJULCYLINDER HÖGRE BAKRE

Kod 4001

Pos	Antal 1	2	3	Förrådsbeteckning	K	Förrådsbenämning	B-kod	Ursprungsbeteckning (01) Övriga uppgifter	
				M5123-903011		PLTGBIL 903 MT			01 1
				M5190-903211		PVRBTGBIL 9032 MT			01 3
				M5180-903311		RAPTGBIL 9033 MT			01 5
									01 7
001	1	1	1	F7106-000005		HJULCYLINDER H,K	C	WAGNE-FD 42183	01
001								BAKRE D1TUM	62
001								VOLVO-636374	09
002						.CYLINDERHUS H		LAGERHÅLLS EJ	62
003	2	2	2	F7050-636495		.KOLV 1TUM	B	VOLVO-636495	01 1
003								WAGNE-FC 34179	09 1
004	2	2	2	F7106-000006		.KOLVPACKNING 1TUM	C	WAGNE-FC 1499	01
004								VOLVO-81426	09
004								LOCK -25514	09
005	1	1	1	F7106-000025		.FJÄDER		WAGNE-FC 3024	01
005								LAGERHÅLLS EJ	62
005								VOLVO-86660	09
006	2	2	2	F4321-000056		.GUMMIKAPA	C	LOCK -24971	01
006								DAMMSKYDD 7/8TUM	62
006								WAGNE-FC 5994	09
006								VOLVO-87461	09
007	1	1	1	F7050-087462		.NIPPEL	C	VOLVO-87462	01
007								WAGNE-FC 6446	09

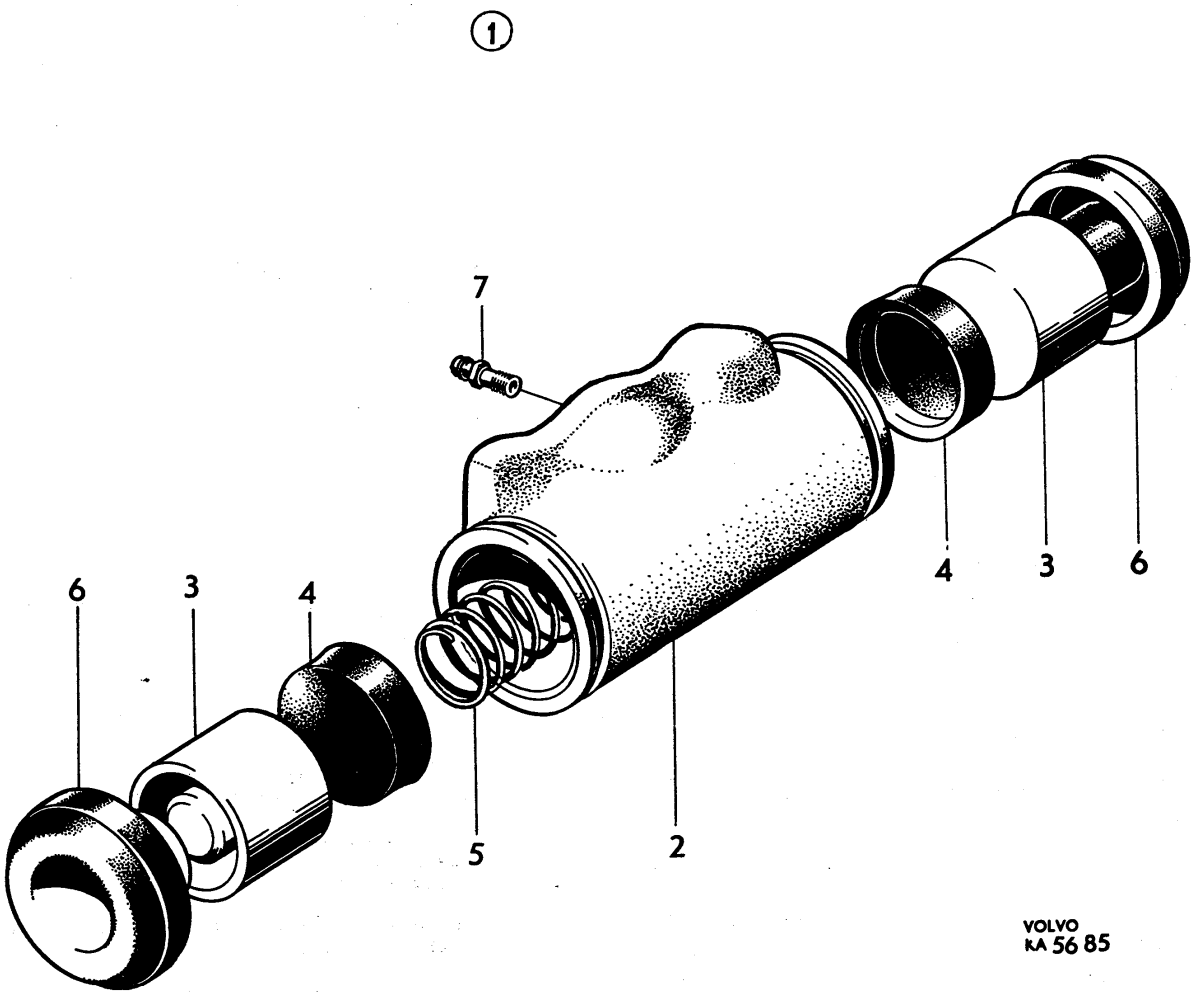
1
7
6
3
4
5
2
4
3
6
VOLVO
KA 56 85

PERSONLASTTERRÄNGBIL 903 MT (M5123-903011)
BROMSSYSTEM FOTBROMSMANÖVRERING MED BROMSLEDNINGAR

Kod 4001

Pos	Antal 1	2	3	Förrådsbeteckning	K	Förrådsbenämning	B-kod	Ursprungsbeteckning (01) Övriga uppgifter			
				M5123-903011		PLTGBIL 903 MT					01 1
				M5190-903211		PVRBTGBIL 9032 MT					01 3
				M5180-903311		RAPTGBIL 9033 MT					01 5
											01 7
001	1	1	1			FOTBROMSMANÖVRERING		MED BROMSLEDNINGAR LAGERHALLS EJ			62
002	1	1	1	F7050-631950		.PEDAL	B	VOLVO-631950			01
003	2	2	2	F7050-659048		.BUSSNING F PEDAL	C	VOLVO-659048			01
004	1	1	1	F7050-631951		.AXEL PEDAL	B	VOLVO-631951			01
005	1	1	1	F7050-631073		.FJÄDER	B	VOLVO-631073			01
006	2	2	2	M1406-053278		.SEXKANTSKRUV	C	SIS SMS1943 U6S 1/2UNC X 19,STÅL 8.8			03
006								FZB			05
006								VOLVO-955558			09
007	2	2	2	M1171-122179		.FJÄDERBRICKA FBB	B	SIS SMS84 FBB 13 FZB			03
007								VOLVO-955924			09
008	2	2	2	M1170-112179		.BRICKA BRB	B	SIS SMS70 BRB 13,5X24 FZB			03
008								VOLVO-955898			09
009	2	2	2	F7050-190065		.BRICKA	C	VOLVO-190065			01
010	1	1	1	F7050-631567		.SKONING	C	VOLVO-631567			01
011	1	1	1	F7050-191401		.GAFFEL	B	VOLVO-191401			01
012	1	1	1	M1497-116302		.SEXKANTMUTTER	B	SIS SMS1990 U6M 5/16UNF STÅL 8 FZB			03
012								VOLVO-955847			09
013	1	1	1	M1105-112403		.CYLBULT 8X25	B	SIS SMS2373 CBH 8X25 FZB			03
013									FD SMS2360		05
013								VOLVO-964844			09
014	1	1	1	M1108-114154		.SAXPINNE	B	SIS SMS66 SP 2X20 FZB			03
014								VOLVO-907825			09
015	1	1	1	F7050-653925		.FJÄDER	C	VOLVO-653925			01
016	1	1	1	F7050-633011		.KÅPA	B	VOLVO-633011			01
017	6	6	6	M1416-119150		.INSEXSKRUV	B	SIS SMS1960 UC6S 5/16UNC X 16,STÅL 8.8			03
017								FZB			05
017								VOLVO-956567			09
018	6	6	6	M1171-122165		.FJÄDERBRICKA FBB	B	SIS SMS84 FBB 8,2 FZB			03
018								VOLVO-955921			09
019	6	6	6	M1170-112165		.BRICKA BRB	B	SIS SMS70 BRB 8,4X16 FZB			03
019								VOLVO-955894			09
020	1	1	1	F7050-633177		.STOPPSKENA	C	VOLVO-633177			01
020								FÖR PEDALKÅPA			62
021	2	2	2	M1406-053109		.SEXKANTSKRUV	B	SIS SMS1943 U6S 1/4UNC X 16,STÅL 8.8			03
021								FZB			05
021								VOLVO-940100			09
022	2	2	2	M1171-122156		.FJÄDERBRICKA FBB	B	SIS SMS84 FBB 6,5 FZB			03
022								VOLVO-955920			09
023	1	1	1			.HUVUDBROMSCYL,K		INGÅENDE DETALJER SE BILD 048			62
024	4	4	4	M1406-053159		.SEXKANTSKRUV	B	SIS SMS1943 U6S 5/16UNC X 38,STÅL 8.8			03
024								FZB			05
024								VOLVO-940186			09
025	4	4	4	F7050-191172		.BRICKA	C	SPEC RKB 8,4X20X2,5			05
025								VOLVO-191172			01
026	4	4	4	M1496-117302		.SEXKANTMUTTER	B	LÅSMUTTER M NYLONINLÄGG 5/16UNC STÅL 8			03
026								FZB			05
026								VOLVO-950353			09
027			1			.SERVOBROMSCYLIND,K		INGÅENDE DETALJER SE BILD 049			62
028			4	M1436-477311		.KRYSSPÅRSKRUV	B	URX 10UNC X 3/4TUM,STÅL 4.8 FZB			05
028								VOLVO-950023			09
029			4	F7050-637739		.DISTANSRÖR	B	VOLVO-637739			01
030			4	F7050-960138		.BRICKA	C	SPEC RVB 5,2X18X1,5			05
030								VOLVO-960138			01
031			4	M1171-152143		.LÅSBRICKA 5,1MM	C	INVÄNDIG GLES TANDNING,FZB			05
031								DNA -DIN6797J-5,1 FZB			01
031								VOLVO-955946			09
032			4	M1496-133309		.SEXKANTMUTTER	B	U6M 10UNC,STÅL 8 FZB			05
032								VOLVO-940092			09
033		ER				.GUMMISLANG	C	DI8MM DY15MM	ENHET	M	05
033								VOLVO-947908			01
033								ERF LÄNGD 195MM			62
034		ER		F7050-954316		.BUNDYRÖR 3/8TUM	C		ENHET	M	05
034								VOLVO-954316			01
034								ERF LÄNGD 740MM		1)	62

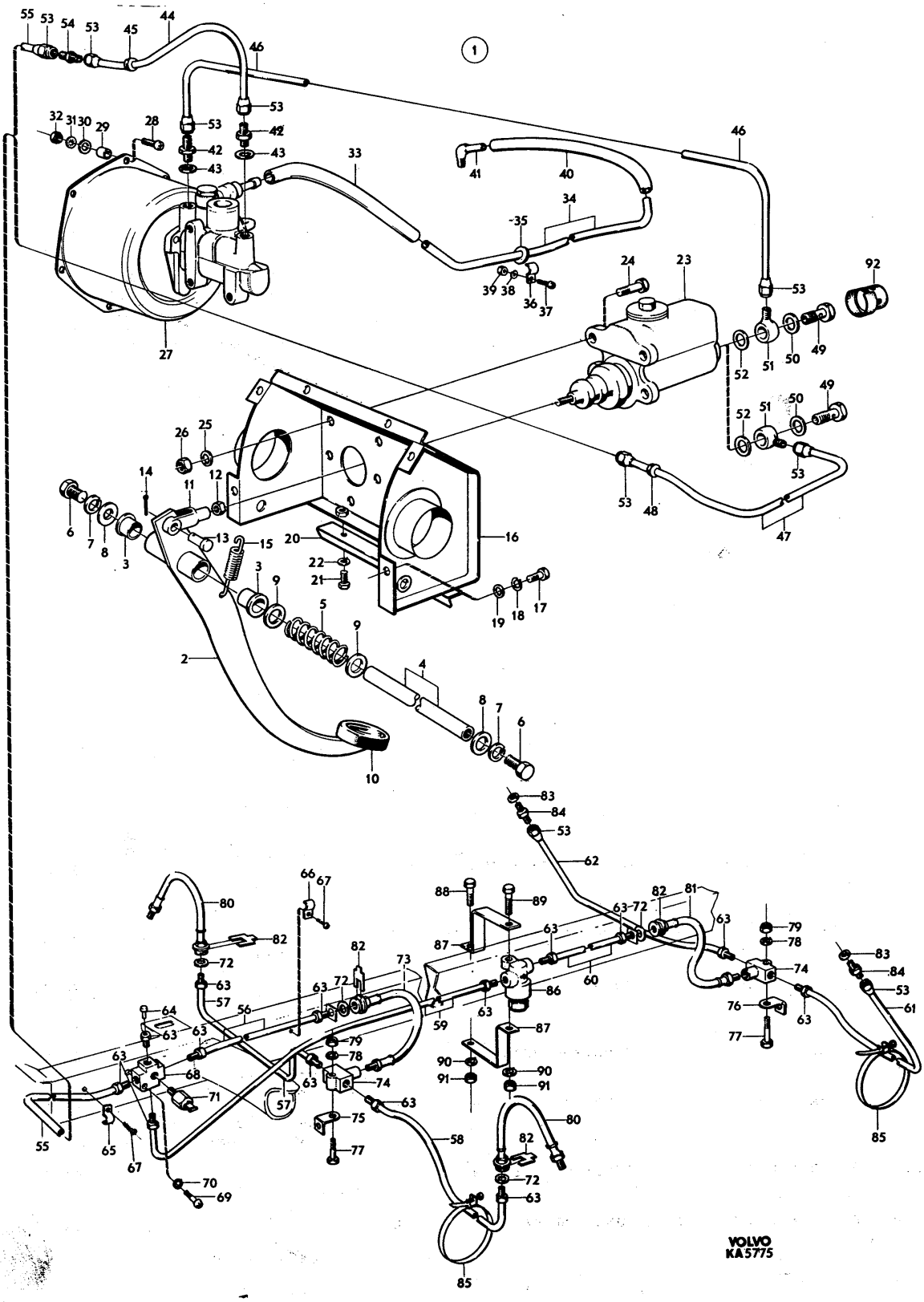
VOLVO
KA5775

PERSONLASTTERRÄNGBIL 903 MT (M5123-903011)
BROMSSYSTEM FOTBROMSMANÖVRERING MED BROMSLEDNINGAR

Kod 4001

Pos	Antal 1	Antal 2	Antal 3	Förrådsbeteckning	K	Förrådsbenämning	B-kod	Ursprungsbeteckning (01) Övriga uppgifter			
035			1	F7050-665330		.GUMMIGENOMFÖRING	B	VOLVO-665330			01
036			2	F7050-951190		.KLAMMER	C	DI3/8TUM			05
036								VOLVO-951190			01
037			1	M1436-477310		.KRYSSPÅRSKRUV	B	URX 10UNC X 5/8TUM,STÅL 4.8 FZB			05
037								VOLVO-950022			09
038			1	M1171-122146		.FJÄDERBRICKA FBB	B	SIS SMS84 FBB 5,1 FZB			03
038								VOLVO-955918			09
039			1	M1496-133309		.SEXKANTMUTTER	B	U6M 10UNC,STÅL 8 FZB			05
039								VOLVO-940092			09
040						.GUMMISLANG		VOLVO-947908			01
040								SE BILD 001 POS 117			62
041						.SLANGNIPPEL		VOLVO-942738			01
041								SE BILD 001 POS 89			62
042			2	F7050-190279		.SEXKANTNIPPEL	C	VOLVO-190279			01
043			2	M1536-301820		.TÄTNINGSBRICKA	C	KOPPARBRICKA 9,7X15X1MM,GL			05
043								VOLVO-18651			09
044			ER	F7050-954313		.BUNDYRÖR 3/16TUM	C		ENHET	M	05
044								VOLVO-954313			01
044								ERF LÄNGD 650MM		1)	62
045			1	F7050-088273		.GUMMIGENOMFÖRING	C	VOLVO-88273			01
046			ER	F7050-954313		.BUNDYRÖR 3/16TUM	C		ENHET	M	05
046								VOLVO-954313			01
046								ERF LÄNGD 270MM		1)	62
047	ER	ER		F7050-954313		.BUNDYRÖR 3/16TUM	C		ENHET	M	05
047								VOLVO-954313			01
047								ERF LÄNGD 685MM		1)	62
048	1	1		F7050-088273		.GUMMIGENOMFÖRING	C	VOLVO-88273			01
049	1	1	1	M1703-523279		.HÅLSKRUV 1/2 UNF	C	1/2TUM UNFX28MM,5MM HÅL STÅL FZEL			05
049								VOLVO-954393			01
050	1	1	1	M1536-301827		.TÄTNINGSBRICKA	C	KOPPARBRICKA 15X21X1,5MM,GL			05
050								VOLVO-81415			09
051	1	1	1	F7050-191557		.BANJONIPPEL	C	VOLVO-191557			01
052	1	1	1	M1536-301822		.TÄTNINGSBRICKA	C	KOPPARBRICKA 13X19X1,5MM,GL			05
052								VOLVO-18817			09
053	5	5	5			.ÖVERFALLSMUTTER	C	3/8UNF			05
053								VOLVO-945752			01
054	1	1	1	F7050-954327		.SEXKANTNIPPEL	C	3/8UNF			05
054								VOLVO-954327			01
055	ER	ER	ER	F7050-954313		.BUNDYRÖR 3/16TUM	C		ENHET	M	05
055								VOLVO-954313			01
055								ERF LÄNGD 910MM		1)	62
056	ER	ER	ER	F7050-954313		.BUNDYRÖR 3/16TUM	C		ENHET	M	05
056								VOLVO-954313			01
056								ERF LÄNGD 355MM		1)	62
057	ER	ER	ER	F7050-954313		.BUNDYRÖR 3/16TUM	C		ENHET	M	05
057								VOLVO-954313			01
057								ERF LÄNGD 770MM		1)	62
058	ER	ER		F7050-954313		.BUNDYRÖR 3/16TUM	C		ENHET	M	05
058								VOLVO-954313			01
058								ERF LÄNGD 235MM		1)	62
059	ER	ER		F7050-954313		.BUNDYRÖR 3/16TUM	C		ENHET	M	05 1
059								VOLVO-954313			01 1
059								ERF LÄNGD 2185MM		1)	62 1
059			ER	F7050-954313		.BUNDYRÖR 3/16TUM	C		ENHET	M	05 3
059								VOLVO-954313			01 3
059								ERF LÄNGD 1730MM		1)	62 3
060			ER	F7050-954313		.BUNDYRÖR 3/16TUM	C		ENHET	M	05
060								VOLVO-954313			01
060								ERF LÄNGD 480MM		1)	62
061	ER	ER	ER	F7050-954313		.BUNDYRÖR 3/16TUM	C		ENHET	M	05
061								VOLVO-954313			01
061								ERF LÄNGD 840MM		1)	62
062	ER	ER	ER	F7050-954313		.BUNDYRÖR 3/16TUM	C		ENHET	M	05
062								VOLVO-954313			01
062								ERF LÄNGD 455MM		1)	62
063	12	12	14			.SEXKANTNIPPEL	C	VOLVO-945753			01
064	1	1	1	F7050-112215		.NIT		VOLVO-112215			01
064								SPEC FN 4X14 LAGERHÅLLS EJ			62
065	2	2	2	F7050-951187		.KLAMMER	C	VOLVO-951187			01

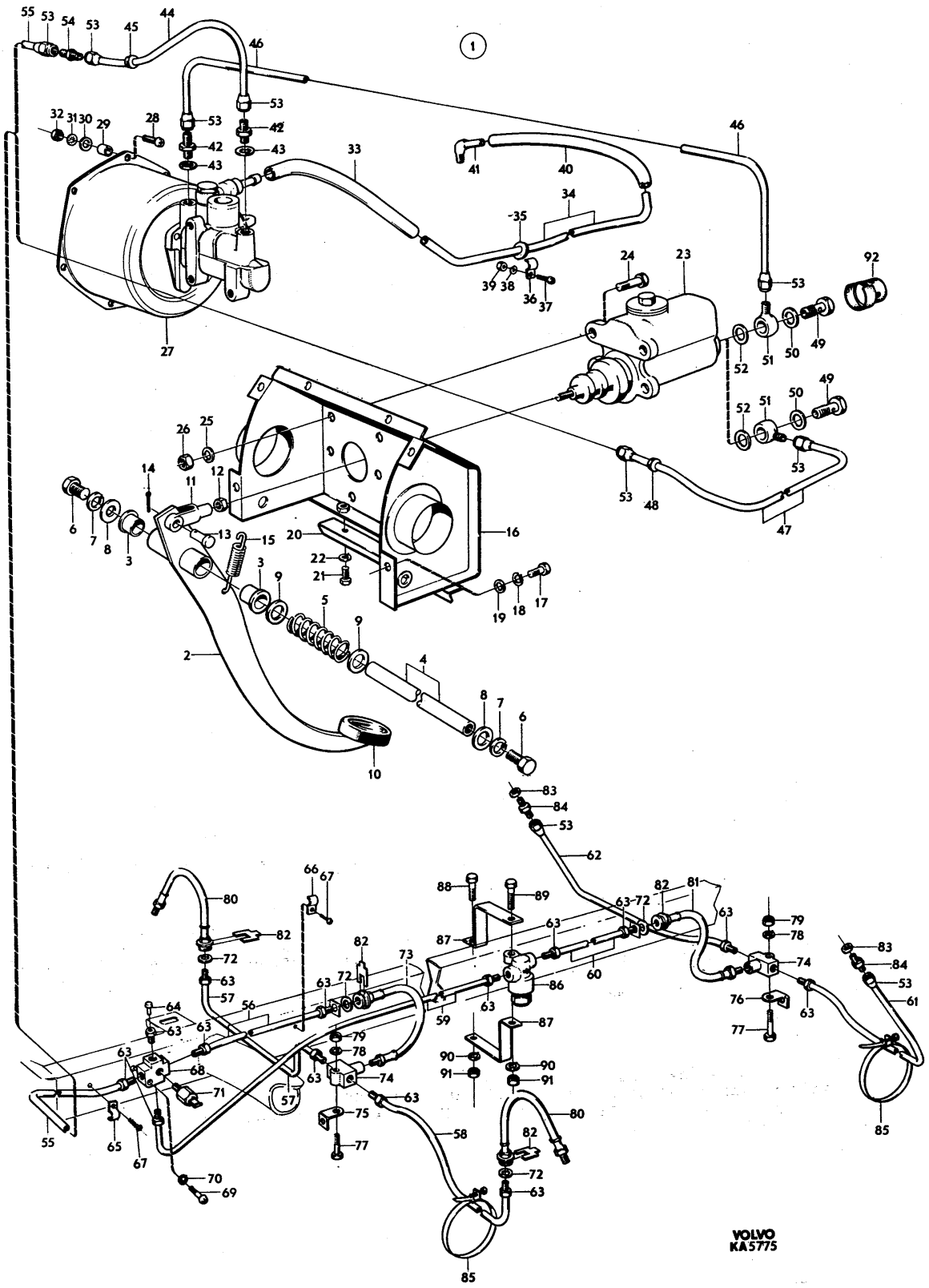
VOLVO
KA5775

PERSONLASTTERRÄNGBIL 903 MT (M5123-903011) Kod

BROMSSYSTEM FOTBROMSMANÖVRERING MED BROMSLEDNINGAR 4001

Pos	Antal 1	2	3	Förrådsbeteckning	K	Förrådsbenämning	B-kod	Ursprungsbeteckning (01) Övriga uppgifter	
066	4	4	3	F7050-951187		.KLAMMER	C	VOLVO-951187	01
067	4	4	3	M1479-229279		.PLÅTSKRUV	B	SIS SMS1757 RXS B6X9,5 YTHÄRDAT STÅL	03
067								FZB D3,53MM	05
067								VOLVO-955119	09
068	1	1	1	F7050-653777		.FÖRGRENING	C	VOLVO-653777	01
068								FEMVÄGS	62
069	1	1	1	M1436-476116		.KRYSSPÅRSKRUV	B	SIS SMS1965 URX 1/4UNC X 32,STÅL 4.8	03
069								FZB	05
069								VOLVO-950050	09
070	1	1	1	M1171-122156		.FJÄDERBRICKA FBB	B	SIS SMS84 FBB 6,5 FZB	03
070								VOLVO-955920	09
071	1	1	1			.STOPPLJUSKONTAKT	C	VOLVO-1501091	01
072	4	4	4	M1536-301820		.TÄTNINGSBRICKA	C	KOPPARBRICKA 9,7X15X1MM,GL	05
072								VOLVO-18651	09
073	1	1	1	F7050-087695		.SLANG	C	VOLVO-87695	01
074	2	2	2	F7050-087696		.FÖRGRENING	C	VOLVO-87696	01
074								TREVÄGS	62
075	1	1	1	F7050-634198		.KONSOL	B	VOLVO-634198	01
075								FRAMAXEL	62
076	1	1	1	F7050-631350		.KONSOL	B	VOLVO-631350	01
076								BAKAXEL	62
077	2	2	2	M1406-053113		.SEXKANTSKRUV	B	SIS SMS1943 U6S 1/4UNC X 25,STÅL 8.8	03
077								FZB	05
077								VOLVO-955514	09
078	2	2	2	M1171-122156		.FJÄDERBRICKA FBB	B	SIS SMS84 FBB 6,5 FZB	03
078								VOLVO-955920	09
079	2	2	2	M1496-116301		.SEXKANTMUTTER	B	SIS SMS1989 U6M 1/4UNC STÅL 8 FZB	03
079								VOLVO-955825	09
080	1	1	1	F7050-654493		.SLANG	C	VOLVO-654493	01
081	1	1	1	F7050-653820		.SLANG	C	VOLVO-653820	01
082	4	4	4	F7050-080939		.BRICKA	C	VOLVO-80939	01
082								FÖR SLANG	62
083	2	2	2	M1536-301820		.TÄTNINGSBRICKA	C	KOPPARBRICKA 9,7X15X1MM,GL	05
083								VOLVO-18651	09
084	2	2	2	F7050-190279		.SEXKANTNIPPEL	C	VOLVO-190279	01
085	3	3	3	F7050-121585		.BANDKLAMMER	C	VOLVO-121585	01
086			1	F7050-637628		.BROMSKRBEGRÄNSARE	B	BROMSKRAFTBEGRÄNSARE	03
086								VOLVO-637628 2)	01
087			2	F7050-637613		.KONSOL		VOLVO-637613	01
087								FÖR BROMSKRAFTBEGRÄNSARE LAGERHÅLLS EJ	62
088			1	M1406-053153		.SEXKANTSKRUV	B	SIS SMS1943 U6S 5/16UNC X 22,STÅL 8.8	03
088								FZB	05
088								VOLVO-940135	09
089			1	M1406-053157		.SEXKANTSKRUV	B	SIS SMS1943 U6S 5/16UNC X 32,STÅL 8.8	03
089								FZB	05
089								VOLVO-940159	09
090			2	M1171-122165		.FJÄDERBRICKA FBB	B	SIS SMS84 FBB 8,2 FZB	03
090								VOLVO-955921	09
091			2	M1496-116302		.SEXKANTMUTTER	B	SIS SMS1989 U6M 5/16UNC STÅL 8 FZB	03
091								VOLVO-955826	09
092	1	1	1	F7050-637967		.KNÄSKYDD	B	VOLVO-637967	01
092								FÖR BROMSCYLINDER	62

901 1) LAGERFÖRS I LÄNGDER OM 15FOT (4572MM) 62

902 2) KAN VARA MONTERAD PÅ VISSA PLTGBIL 903. SKALL VID LÄCKAGE E D TAS BORT. 62

902 I ÖVRIGA FALL SKALL DEN JUSTERAS SÅ ATT INGEN BEGRÄNSNING ERHÅLLS PÅ PLTGBIL 64

902 903 (SKR FMV-A FA/2140 14, 30.10.1968) 66

PERSONLASTTERRÄNGBIL 903 MT (M5123-903011)
BROMSSYSTEM FOTBROMSMANÖVRERING MED BROMSLEDNINGAR

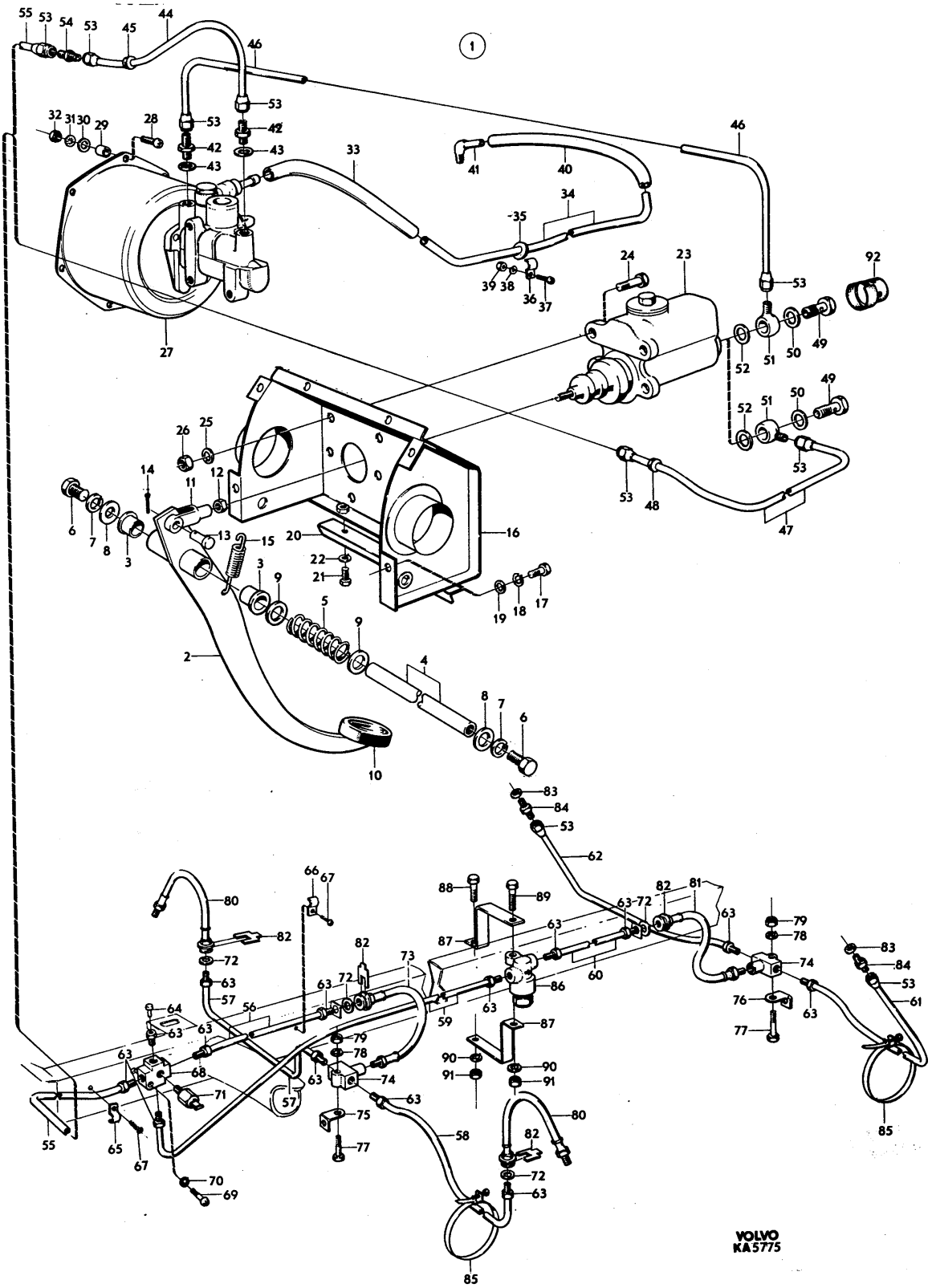

PERSONLASTTERRÄNGBIL 903 MT (M5123-903011)
BROMSSYSTEM HUVUDBROMSCYLINDER

Kod 4001

Pos	Antal 1	2	3	Förrådsbeteckning	K	Förrådsbenämning	B-kod	Ursprungsbeteckning (01) Övriga uppgifter	
				M5123-903011		PLTGBIL 903 MT			01 1
				M5190-903211		PVRBTGBIL 9032 MT			01 3
				M5180-903311		RAPTGBIL 9033 MT			01 5
									01 7
001	1	1	1	F7106-000076		HUVUDBROMSCYL,K	B	HUVUDBROMSCYLINDER,K	03
001								WAGNE-FE 32646	01
001								VOLVO-633065	09
002	1	1	1			.CYLINDERHUS		LAGERHÅLLS EJ	62
003	1	1	1	F7106-000075		.PÅFYLLNINGSPROPP	C	WAGNE-FC 16500	01
003								VOLVO-633355	09
004	1	1	1	F7106-000008		.PACKNING	C	WAGNE-FC 6019	01
004								VOLVO-86421	09
005	1	1	1	F7050-633356		.KOLV	B	VOLVO-633356	01
005								MED PACKNING	62
005								WAGNE-FC 17494	09
005								LOCK -81401	09
006	1	1	1	F7106-000010		..PACKNING	C	WAGNE-FD 2109	01
006								VOLVO-86602	09
006								LOCK -25000	09
007	1	1	1	F7050-633357		.BRICKA	B	VOLVO-633357	01
007								WAGNE-FC 14297	09
008	1	1	1	F7050-118013		.LÅSRING	C	VOLVO-118013	01
008								WAGNE-FC 2927	09
009	1	1	1	F7106-000009		.KOLVPACKNING 1TUM	C	WAGNE-FD 2108	01
009								VOLVO-86604	09
009								LOCK -27678	09
010	1	1	1	F7050-633358		.FJÄDER	B	VOLVO-633358	01
010								WAGNE-FC 10456	09
011	1	1	1	F7050-633359		.VENTIL	C	VOLVO-633359	01
011								MED PACKNING	62
011								LOCK -KLF 72209	09
011								WAGNE-FC 46370	09
012	1	1	1	F7050-633360		.TRYCKSTÅNG	B	VOLVO-633360	01
012								WAGNE-FC 32645	09
013	1	1	1	F7050-633361		.GUMMIKÅPA	B	VOLVO-633361	01
013								WAGNE-FC 12300	09
013								LOCK -31223	09

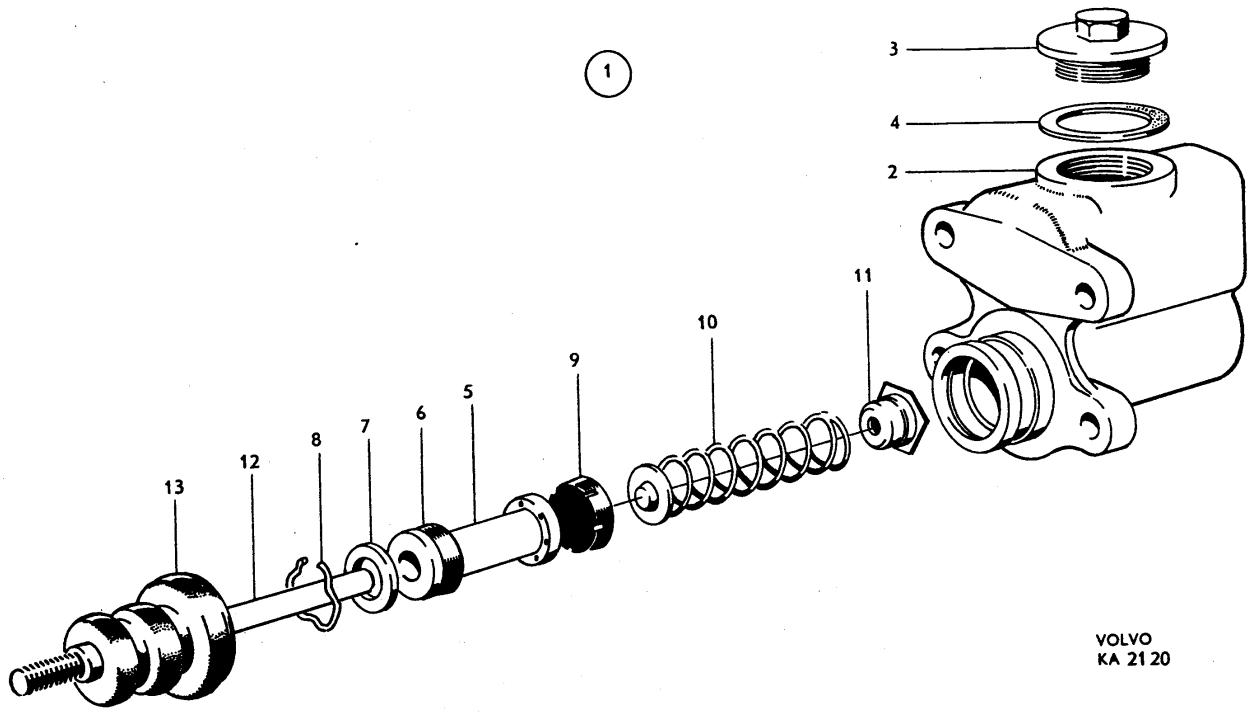
1
3
4
2
11
10
9
5
6
7
8
12
13
VOLVO
KA 2120

PERSONLASTTERRÄNGBIL 903 MT (M5123-903011)
BROMSSYSTEM SERVOBROMSCYLINDER

Kod 4001

Pos	Antal 1	Antal 2	Antal 3	Förrådsbeteckning	K	Förrådsbenämning	B-kod	Ursprungsbeteckning (01) Övriga uppgifter		
				M5123-903011		PLTGBIL 903 MT				01 1
				M5190-903211		PVRBTGBIL 9032 MT				01 3
				M5180-903311		RAPTGBIL 9033 MT				01 5
										01 7
001			1			SERVOBROMSCYLIND,K		GIRLI-64049132	1) 2)	01 1
002			1			.CYLINDERHUS		GIRLI-6449058	1)	01 1
003			1	F7050-666124		.KOLV	B	VOLVO-666124		01
003								GIRLI-64490302		09
004			1			.PACKNING MINDRE	C	GIRLI-64490387		01
004								VOLVO-666125		09
005			1			.PACKNING STÖRRE	C	GIRLI-64490348		01
005								VOLVO-666126		09
006			1			.FJÄDER		GIRLI-64490361	1)	01
006								VOLVO-662751		09
007			1			.STÖDBRICKA INRE		GIRLI-64490305	1)	01
007								VOLVO-666127		09
008			1			.STÖDBRICKA YTTRE		GIRLI-64490307	1)	01
008								VOLVO-666128		09
009			1			.LÅSRING		GIRLI-64150503	1)	01
009								VOLVO-666129		09
010			1			.PROPP		GIRLI-64490308	1)	01
010								VOLVO-662752		09
011			1			.TÄTRING		GIRLI-962121	1)	01
011								VOLVO-662753		09
012			1			.KOLV		GIRLI-64490329	1)	01
012								VOLVO-662762		09
013			1			.GUMMIRING		GIRLI-362433	1)	01
013								VOLVO-662750		09
014			1			.FJÄDER		GIRLI-978814	1)	01
014								VOLVO-662763		09
015			1			.STOPPBRICKA		GIRLI-978581	1)	01
015								VOLVO-662764		09
016			1			.LÅSRING		GIRLI-64150452	1)	01
016								VOLVO-662765		09
017			1			.DISTANSHYLSA		GIRLI-978591	1)	01
017								VOLVO-662766		09
018			1			.TÄTRING		GIRLI-962200	1)	01
018								VOLVO-662767		09
019			1	F7050-662768		.STYRNING	B	VOLVO-662768		01 1
020			1			.VIPPARM	C	GIRLI-64490249		01
020								VOLVO-1207439		09
021			2			..VENTIL		GIRLI-64490843	1)	01
021								VOLVO-669590		09
022			2			..STÖDFJÄDER		GIRLI-64490285	1)	01
022								VOLVO-669589		09
023			2			..LÅSFJÄDER		GIRLI-978942	1)	01
023								VOLVO-662756		09
024			1			.RETURFJÄDER		GIRLI-978842	1)	01
024								VOLVO-662757		09
025			1			.STYRNING		GIRLI-64490251	1)	01
025								VOLVO-669591		09
026			2	M1437-477305		.KRYSSPÅRSKRUV	C	URX 10UNF X 3/8TUM,STÅL D60 FZB		05
026								VOLVO-940204		09
026								GIRLI-64110326		09
027			1			.LOCK		GIRLI-64490802	1)	01
028			1			.PACKNING		GIRLI-64490202	1)	01
028								VOLVO-662760		09
029			4	M1437-477305		.KRYSSPÅRSKRUV	C	URX 10UNF X 3/8TUM,STÅL D60 FZB		05
029								VOLVO-940204		09
029								GIRLI-64110326		09
030			4	M1171-152143		.LÅSBRICKA 5,1MM	C	INVÄNDIG GLES TANDNING,FZB		05
030								DNA -DIN6797J-5,1 FZB		01
030								VOLVO-955946		09
031			1			.TÄTHYLSA		GIRLI-963103	1)	01
031								VOLVO-662772		09
032			1			.LOCK		GIRLI-978480	1)	01
032								VOLVO-662773		09
033			1			.CYLINDER		GIRLI-64490521	1)	01

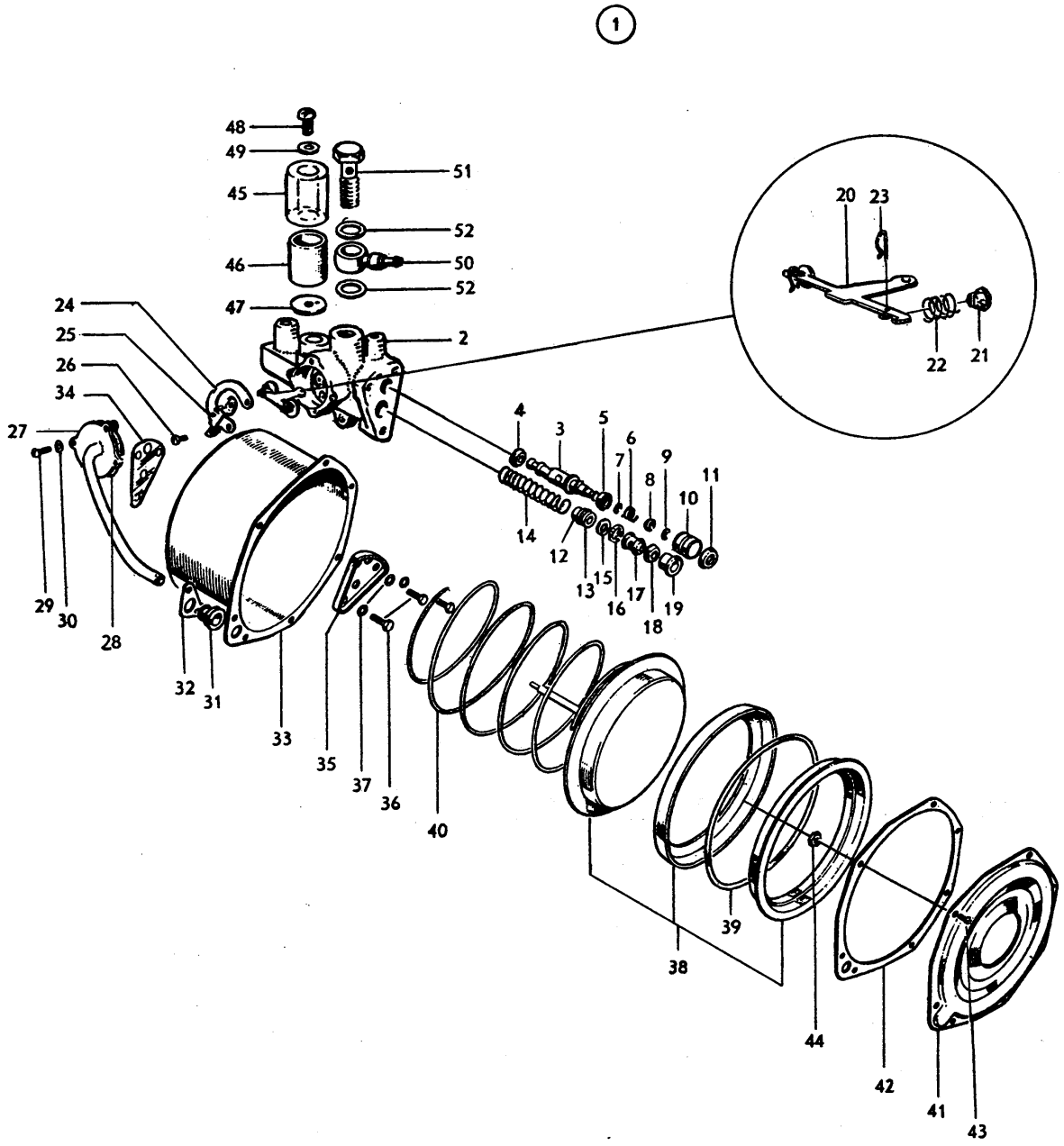
1
48
49
45
51
52
46
50
52
47
2
24
25
26
34
27
4
3
5
6
7
8
9
10
11
14
12
13
15
16
17
18
19
29
30
28
32
31
33
35
37
36
40
20
23
22
21
38
39
44
42
41
43

PERSONLASTTERRÄNGBIL 903 MT (M5123-903011)
BROMSSYSTEM SERVOBROMSCYLINDER

Kod 4001

Pos	Antal 1	2	3	Förrådsbeteckning	K	Förrådsbenämning	B-kod	Ursprungsbeteckning (01) Övriga uppgifter		
034			1			.PACKNING		GIRLI-960613	1)	01
035			1			.FÖRSTÄRKNINGSPLATTA		GIRLI-984402	1)	01
036			3	M1407-053150		.SEXKANTSKRUV	B	SIS SMS1944 U6S 5/16UNF X 16,STÅL 8.8		03
036								FZB		05
036								VOLVO-955655		09
036								GIRLI-64110040		09
037			3	F7050-011992		.PACKNING	C	VOLVO-11992		01
037								GIRLI-378706		09
038			1			.KOLV,K	C	GIRLI-64490217		01
038								VOLVO-662775		09
039			1			.GUMMIRING		GIRLI-64490220	1)	01
039								VOLVO-662899		09
040			1			.RETURFJÄDER		GIRLI-64490526	1)	01
040								VOLVO-671071		09
041			1			.LOCK	C	GIRLI-978464		01
041								VOLVO-662777		09
042			1			.PACKNING	C	GIRLI-960614		01
042								VOLVO-662778		09
043			7	M1437-477305		.KRYSSPÅRSKRUV	C	URX 10UNF X 3/8TUM,STÅL D60 FZB		05
043								VOLVO-940204		09
043								GIRLI-64110326		09
044			7			.MUTTER		GIRLI-64100025	1)	01
044								VOLVO-662779		09
045			1			.SKYDDSKÅPA	C	GIRLI-64490585		01
045								VOLVO-671075		09
046			1			.FILTERINSATS	C	GIRLI-64490584		01
046								VOLVO-671076		09
047			1			.PACKNING		GIRLI-64490862	1)	01
047								VOLVO-671077		09
048			1	M1437-477305		.KRYSSPÅRSKRUV	C	URX 10UNF X 3/8TUM,STÅL D60 FZB		05
048								VOLVO-940204		09
048								GIRLI-64110326		09
049			1	M1170-112146		.BRICKA BRB	B	SIS SMS70 BRB 5,3X10 FZB		03
049								VOLVO-940090		09
050			1			.BACKVENTIL	C	GIRLI-64490204		01
050								VOLVO-657897		09
051			1			.HÅLSKRUV	C	GIRLI-64473639		01
051								VOLVO-669592		09
052			2			.PACKNING	C	GIRLI-378730		01
052								VOLVO-191899		09

901 1) LAGERHÅLLS EJ 62
903 2) ERS AV GIRLI-64049177 (BROMSSERVO) OCH AGB-617-9033 (ÄNDRINGSSATS) 62
903 ANSKAFFAS LOKALT FRÅN AGEBE AB, FACK, 183 20 TÄBY. (SE TOX-947) 64

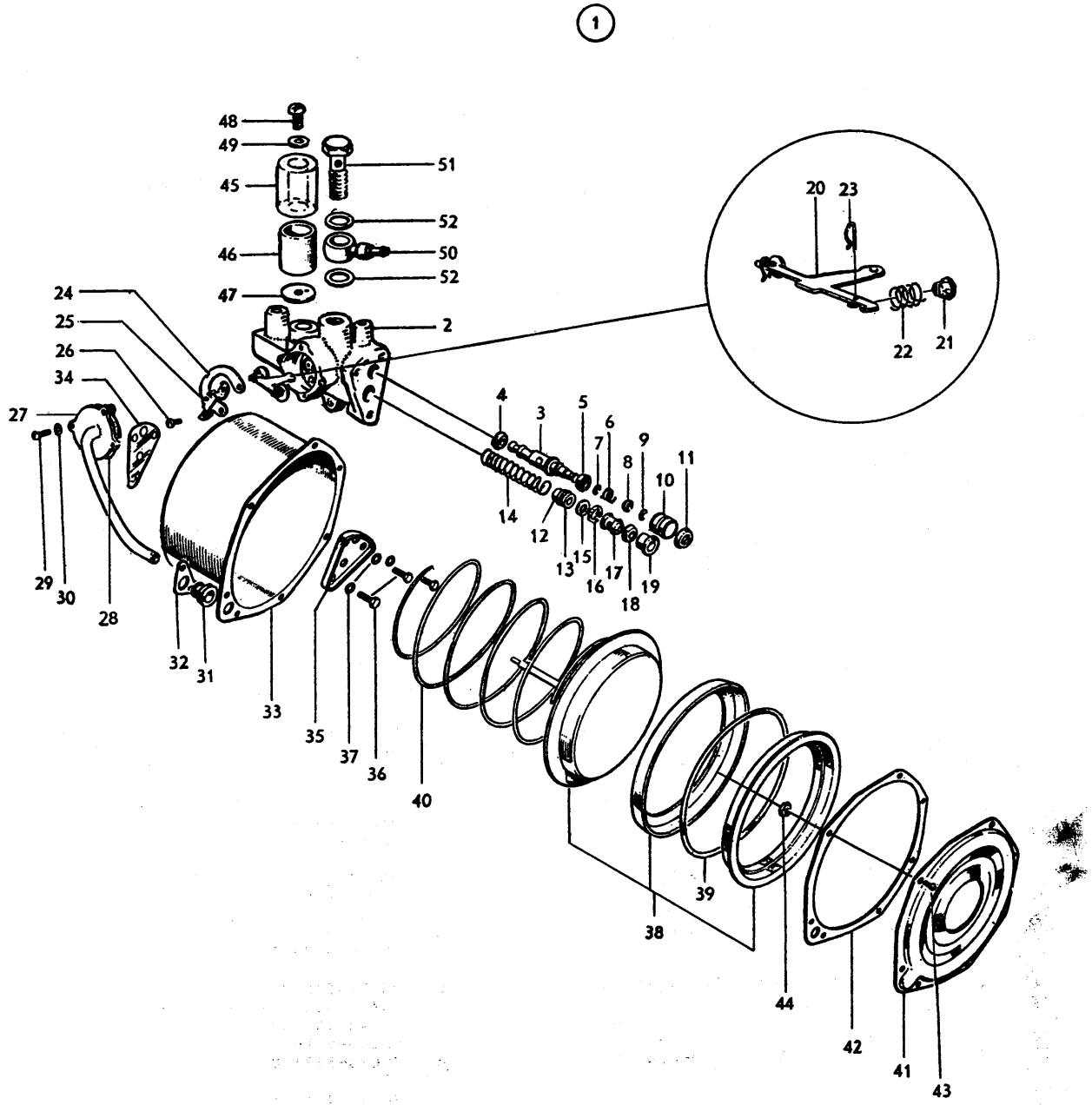
1
48
49
45
51
52
46
50
52
47
2
24
25
26
34
27
4
3
5
6
7
8
9
10
11
14
12
13
15
16
17
18
19
20
23
22
21
29
30
28
32
31
33
35
37
36
40
38
39
44
42
41
43

PERSONLASTTERRÄNGBIL 903 MT (M5123-903011)
BROMSSYSTEM HANDBROMS

Kod 4001

Pos	Antal 1	2	3	Förrådsbeteckning	K	Förrådsbenämning	B-kod	Ursprungsbeteckning (01) Övriga uppgifter	
				M5123-903011		PLTGBIL 903 MT			01 1
				M5190-903211		PVRBTGBIL 9032 MT			01 3
				M5180-903311		RAPTGBIL 9033 MT			01 5
									01 7
001	1	1	1			HANDBROMS,K		LAGERHÅLLS EJ	62
002	1	1	1	F7050-633705		.HANDBROMSSPAK	B	VOLVO-633705	01
003	2	2	2	F7050-633708		..BUSSNING	B	VOLVO-633708	01
004	1	1	1	F7050-658332		..HANDTAG	C	VOLVO-658332	01
005	1	1	1	F7050-654980		.KNAPP	C	VOLVO-654980	01
006	1	1	1	F7050-659603		.FJÄDER	C	VOLVO-659603	01
007	1	1	1	F7050-658326		.TRYCKSTÅNG	C	VOLVO-658326	01
008	1	1	1	F7050-653466		.SPÄRRHAKE	C	VOLVO-653466	01
009	1	1	1	F7050-190848		.NIT	C	VOLVO-190848	01
010	1	1	1	F7050-653449		.SPÄRRSEGMENT	C	VOLVO-653449	01
011	2	2	2	F7050-633712		.DISTANSHYLSA	C	VOLVO-633712	01
012	2	2	2	M1406-053157		.SEXKANTSKRUV	B	SIS SMS1943 U6S 5/16UNC X 32,STÅL 8.8	03
012								FZB	05
012								VOLVO-940159	09
013	2	2	2	M1496-117302		.SEXKANTMUTTER	B	LÅSMUTTER M NYLONINLÄGG 5/16UNC STÅL 8	03
013								FZB	05
013								VOLVO-950353	09
014	1	1	1	F7050-207853		.HÄVARM	B	VOLVO-207853	01
015	1	1	1	M1407-053154		.SEXKANTSKRUV	B	SIS SMS1944 U6S 5/16UNF X 25,STÅL 8.8	03
015								FZB	05
015								VOLVO-955658	09
016	1	1	1	F7050-633709		.KÄPA	B	VOLVO-633709	01
017	4	4	4	M1436-477335		.KRYSSPÅRSKRUV	B	URX 12UNC X 1/2TUM,STÅL 4.8 FZB	05
017								VOLVO-950033	09
018	2	2	2	M1436-477337		.KRYSSPÅRSKRUV	B	URX 12UNC X 5/8TUM,STÅL 4.8 FZB	05
018								VOLVO-950034	09
019	2	2	2	M1170-112153		.BRICKA BRB	B	SIS SMS70 BRB 6,4X12 FZB	03
019								VOLVO-955892	09
020	6	6	6	M1171-152146		.LÅSBRICKA 5,3MM	C	INVÄNDIG GLES TANDNING,FZB	05
020								DNA -DIN6797J-5,3 FZB	01
020								VOLVO-955947	09
021	6	6	6	M1496-133310		.SEXKANTMUTTER	B	U6M 12UNC,STÅL 8 FZB	05
021								VOLVO-940145	09
022	1	1	1	F7050-633714		.AXEL	B	VOLVO-633714	01
023	1	1	1	M1108-114200		.SAXPINNE	B	SIS SMS66 SP 4X36 FZB	03
023								VOLVO-907862	09
024	1	1	1	F7050-633743		.TÄCKPLÅT		VOLVO-633743	01
024								LAGERHÅLLS EJ	62
025	2	2	2	M1436-477308		.KRYSSPÅRSKRUV	B	URX 10UNC X 1/2TUM,STÅL 4.8 FZB	05
025								VOLVO-950021	09
026	2	2	2	M1170-112146		.BRICKA BRB	B	SIS SMS70 BRB 5,3X10 FZB	03
026								VOLVO-940090	09
027	2	2	2	M1171-152143		.LÅSBRICKA 5,1MM	C	INVÄNDIG GLES TANDNING,FZB	05
027								DNA -DIN6797J-5,1 FZB	01
027								VOLVO-955946	09
028	2	2	2	M1496-133309		.SEXKANTMUTTER	B	U6M 10UNC,STÅL 8 FZB	05
028								VOLVO-940092	09
029	1	1	1	F7050-192112		.DRAGSTÅNG	B	VOLVO-192112	01
030	1	1	1	M1108-114185		.SAXPINNE	B	SIS SMS66 SP 3,2X32 FZB	03
030								VOLVO-907850	09
031	1	1	1	M1491-373318		.SEXKANTMUTTER	C	M8X1,STÅL 8G FZB	05
031								DNA -DIN934-M8X1 8G FZB	01
031								VOLVO-955800	09
032	1	1	1	F7050-005014		.GAFFEL	C	VOLVO-5014	01
033	1	1	1	F7050-633718		.MELLANSTYCKE	B	VOLVO-633718	01
034	1	1	1	F7050-913125		.BULT	C	VOLVO-913125	01
035	1	1	1	M1108-114153		.SAXPINNE	B	SIS SMS66 SP 2X18 FZB	03
035								VOLVO-907824	09
036	1	1	1	M1406-053157		.SEXKANTSKRUV	B	SIS SMS1943 U6S 5/16UNC X 32,STÅL 8.8	03
036								FZB	05
036								VOLVO-940159	09
037	1	1	1	M1171-122165		.FJÄDERBRICKA FBB	B	SIS SMS84 FBB 8,2 FZB	03
037								VOLVO-955921	09

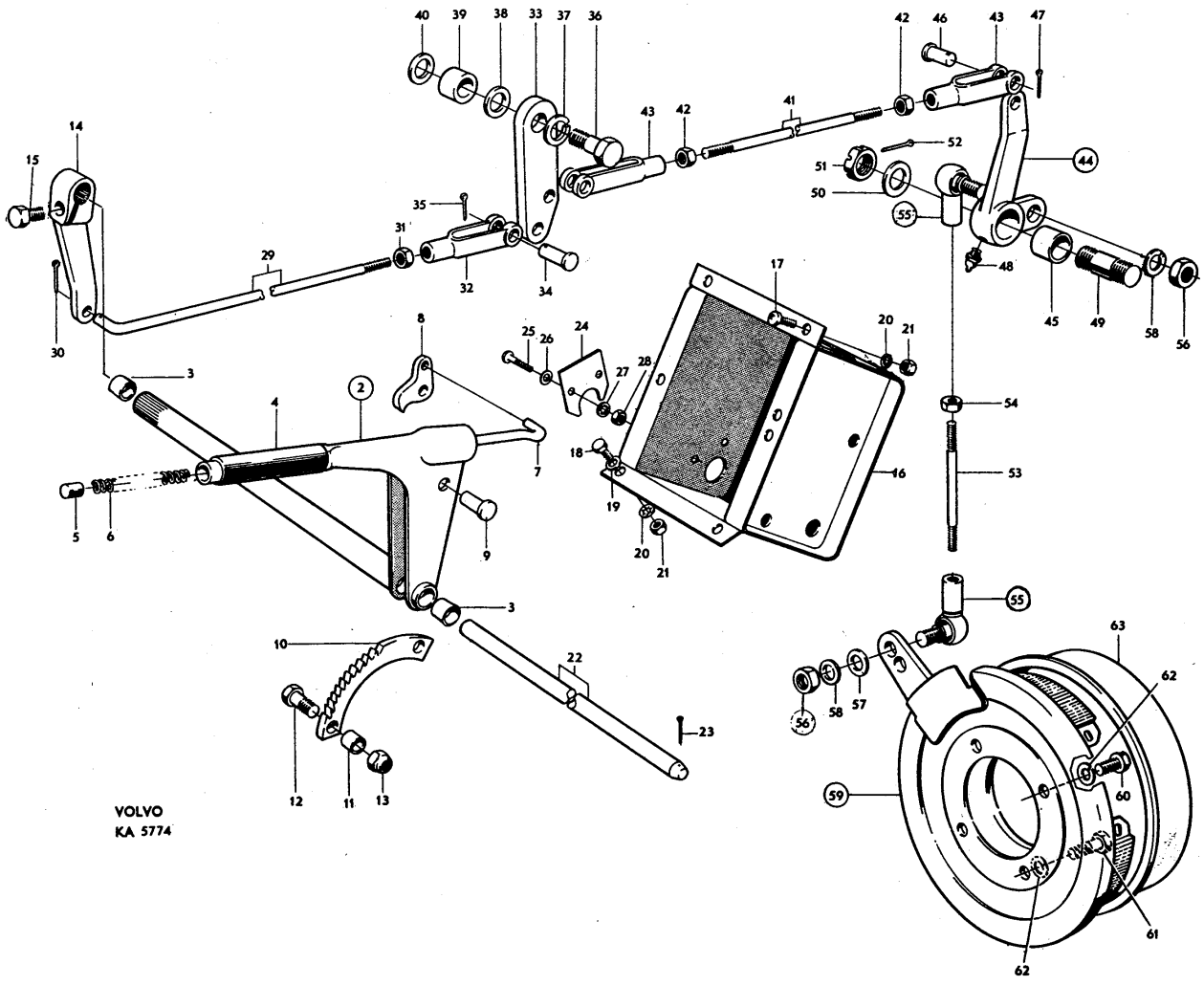
1
VOLVO
KA 5774

PERSONLASTTERRÄNGBIL 903 MT (M5123-903011)
BROMSSYSTEM HANDBROMS

Kod 4001

Pos	Antal 1	2	3	Förrådsbeteckning	K	Förrådsbenämning	B-kod	Ursprungsbeteckning (01) Övriga uppgifter	
038	1	1	1	M1170-112165		.BRICKA BRB	B	SIS SMS70 BRB 8,4X16 FZB	03
038								VOLVO-955894	09
039	1	1	1	F7050-633719		.HYLSA	B	VOLVO-633719	01
040	1	1	1	M1170-714905		.BRICKA 8,4X36X5MM	C	STÅL FZB	05
040								VOLVO-191130	09
040								SPEC RVB 8,4X36X5	62
041	1	1	1	F7050-192111		.DRAGSTÅNG	B	VOLVO-192111	01
041								LÄNGD 490MM	62
042	2	2	2	M1491-373318		.SEXKANTMUTTER	C	M8X1,STÅL 8G FZB	05
042								DNA -DIN934-M8X1 8G FZB	01
042								VOLVO-955800	09
043	2	2	2	F7050-005014		.GAFFEL	C	VOLVO-5014	01
044	1	2	2	F7050-207739		.MELLANHÄVARM	B	VOLVO-207739	01
045	1	2	2	F7050-631486		..BUSSNING	C	VOLVO-631486	01
046	2	2	2	F7050-913125		.BULT	C	VOLVO-913125	01
047	2	2	2	M1108-114153		.SAXPINNE	B	SIS SMS66 SP 2X18 FZB	03
047								VOLVO-907824	09
048	1	1	1	M1762-031760		.SMÖRJNIPPEL	B	SIS SMS1585 CH 1/4-28 SAE-LT	03
048								HALSSMÖRJNIPPEL 90GR	05
048								VOLVO-951741	09
049	1	1	1	F7050-191267		.PINNSKRUV	C	VOLVO-191267	01
049								PSK M16X2X67	62
050	1	1	1	M1170-112186		.BRICKA BRB	B	SIS SMS70 BRB 17X30 FZB	03
050								VOLVO-955900	09
051	1	1	1	M1490-289124		.SEXKANTKRONMUTTER	C	SIS SMS1473 BLKM 16,STÅL D80 FZB	03
051								VOLVO-955867	09
052	1	1	1	M1108-114200		.SAXPINNE	B	SIS SMS66 SP 4X36 FZB	03
052								VOLVO-907862	09
053	1	1	1	F7050-191778		.DRAGSTÅNG	C	VOLVO-191778	01
054	1	1	1	M1490-212320		.SEXKANTMUTTER	C	SIS SMS2176 ML6M 10,STÅL D80 FZB	03
054								FD 1431 LB6LM	05
054								VOLVO-955791	09
055	2	2	2	F7050-959081		.VINKELKULLED,K	C	VOLVO-959081	01
056	2	2	2	M1490-157320		..SEXKANTMUTTER	B	SIS SMS2175 M6M 10 STÅL 8 FZB	03
056								VOLVO-955783	09
057	1	1	1	M1170-714910		.BRICKA 10,5X25X4MM	C	STÅL FZB	05
057								VOLVO-11975	09
057								RVB 10,5X25X4 STÅL FZB	62
058	2	2	2	M1171-152173		.LÅSBRICKA 10,5MM	C	INVÄNDIG GLES TANDNING,FZB	05
058								DNA -DIN6797J-10,5 FZB	01
058								VOLVO-940109	09
059	1	1	1			.BROMSSKÖLD,K		INGÅENDE DETALJER SE BILD 051	62
060	2	2	2	M1406-053203		.SEXKANTSKRUV	B	SIS SMS1943 U6S 3/8UNC X 57,STÅL 8.8	03
060								FZB	05
060								VOLVO-955538	09
061	2	2	2	M1406-053193		.SEXKANTSKRUV	B	SIS SMS1943 U6S 3/8UNC X 22,STÅL 8.8	03
061								FZB	05
061								VOLVO-940114	09
062	4	4	4	M1171-122171		.FJÄDERBRICKA FBB	B	SIS SMS84 FBB 9,7 FZB	03
062								VOLVO-940108	09
063	1	1	1			.BROMSTRUMMA	C	VOLVO-633328	01

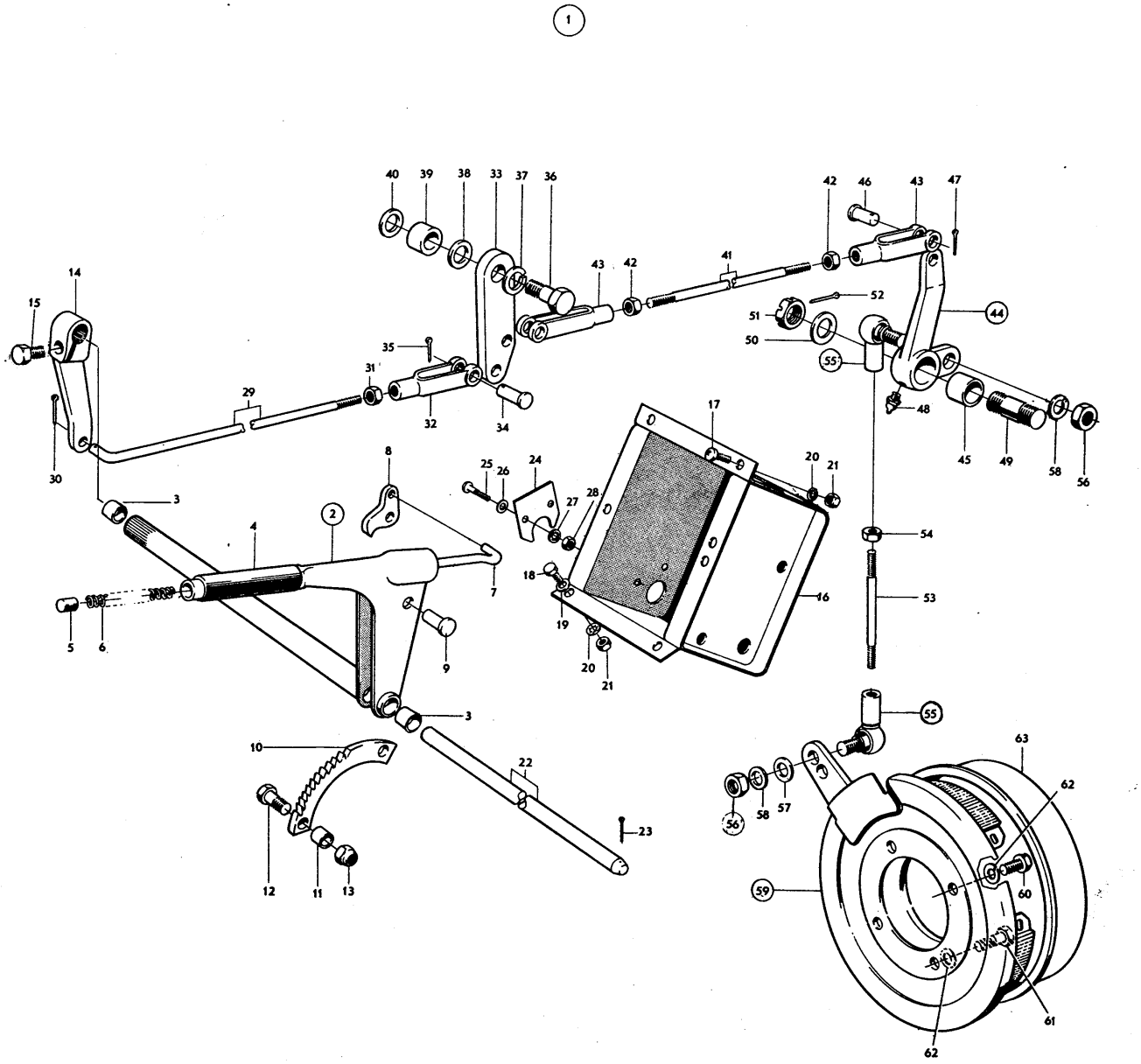
1
40
39
38
33
37
36
42
46
43
47
14
15
43
42
41
52
51
50
44
55
35
31
29
32
34
48
17
30
8
25
26
24
20
21
45
49
58
56
3
2
27
28
4
54
7
18
16
53
5
6
19
9
20
21
3
55
10
22
63
62
56
58
57
23
12
11
13
59
60
61
62

PERSONLASTTERRÄNGBIL 903 MT (M5123-903011)
BROMSSYSTEM HANDBROMS BROMSSKÖLD

Kod 4001

Pos	Antal 1	2	3	Förrådsbeteckning	K	Förrådsbenämning	B-kod	Ursprungsbeteckning (01) Övriga uppgifter	
				M5123-903011		PLTGBIL 903 MT			01 1
				M5190-903211		PVRBTGBIL 9032 MT			01 3
				M5180-903311		RAPTGBIL 9033 MT			01 5
									01 7
001	1	1	1			BROMSSKÖLD,K	C	VOLVO-633329	09
002	1	1	1			.BROMSSKÖLD	C	VOLVO-634692	09
003	1	1	1			.BROMSBACK M BELÄGG	C	VOLVO-634693	09
004	1	1	1			.BROMSBELÄGGSATS	C	VOLVO-276448	09
005	2	2	2			..BROMSBELÄGG		LAGERHÅLLS EJ	62
006	20	20	20			..NIT		LAGERHÅLLS EJ	62
007	1	1	1			.HÄVARM	C	VOLVO-634694	09
008	2	2	2			.RULLE	C	VOLVO-634695	09
009	2	2	2			.RETURFJÄDER	C	VOLVO-634696	09

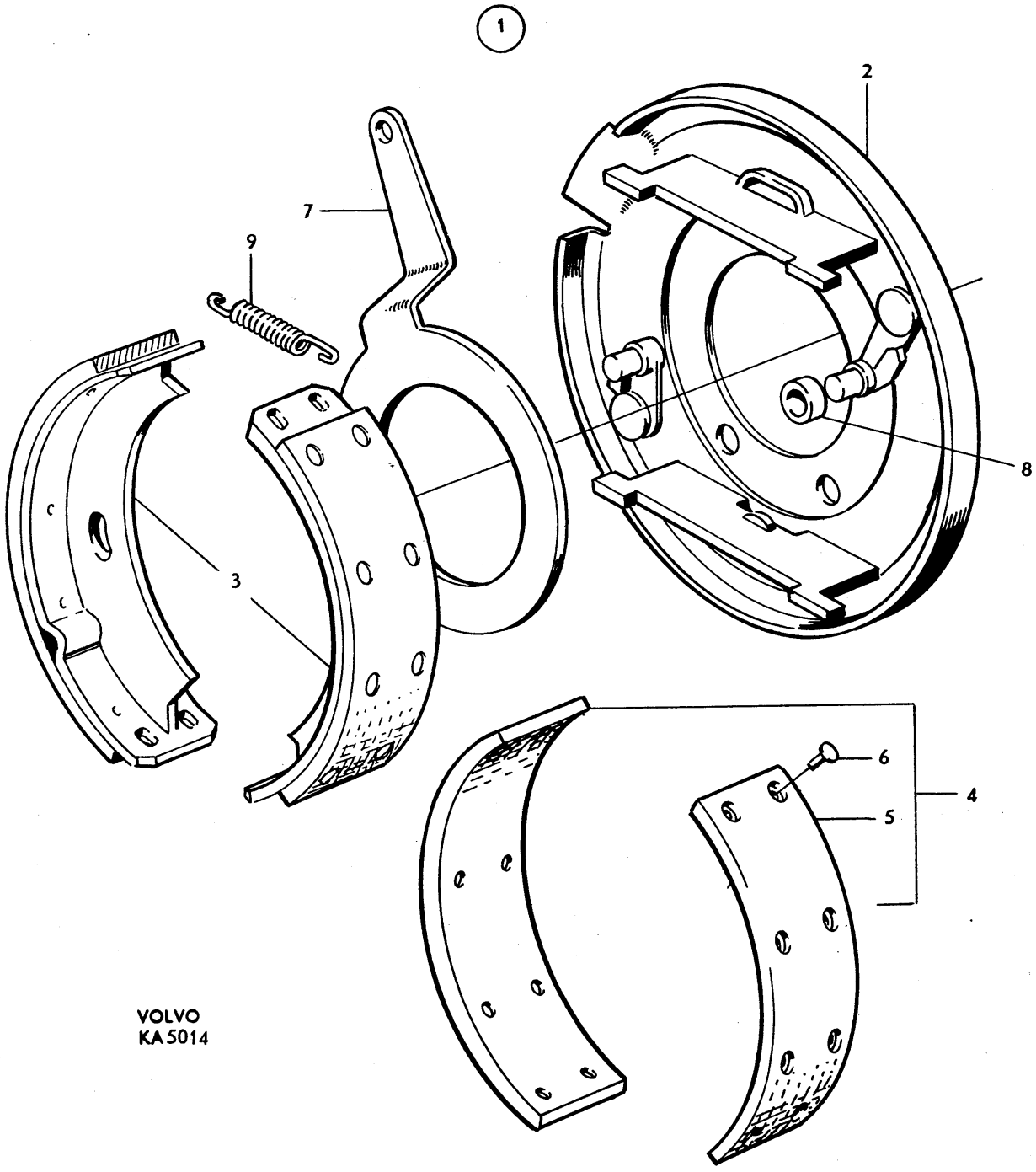
1
2
7
9
8
3
6
5
4
VOLVO
KA 5014

GRUPP 08

HJUL

INNEHÅLLSFÖRTECKNING

	BILD
HJUL	052

PERSONLASTTERRÄNGBIL 903 MT (M5123-903011)
HJUL

Kod
4001

Pos	Antal 1	2	3	Förrådsbeteckning	K	Förrådsbenämning	B-kod	Ursprungsbeteckning (01) Övriga uppgifter	
				M5123-903011		PLTGBIL 903 MT			01 1
				M5190-903211		PVRBTGBIL 9032 MT			01 3
				M5180-903311		RAPTGBIL 9033 MT			01 5
001	4	4	4			HJUL,K		LAGERHÅLLS EJ	62
002	4	4	4	M1631-160810		.SKIVHJUL 1608	C	MED FÄLG 6,5LX16/7 (5HÅL)	05
002								RUBOW-C 2759	01
002								VOLVO-637090	09
003	20	20	20	F7050-941476		.HJULMUTTER	C	1/2-20 UNF-17,0	05
003								VOLVO-941476	01
004	4	4	4	M1632-165002		.DÄCK 8.90-16/4T	C	BREDD 8.90TUM,FÄLGDIAM 16TUM,LAGERTAL 4	03
004								TERRÄNGMÖNSTER,FÖR LBIL	05
005	4	4	4	M1633-165005		.SLANG 8.90-16	C	BREDD 8.90TUM,FÄLGDIAM 16TUM,VENTIL	03
005								TR 78A	05

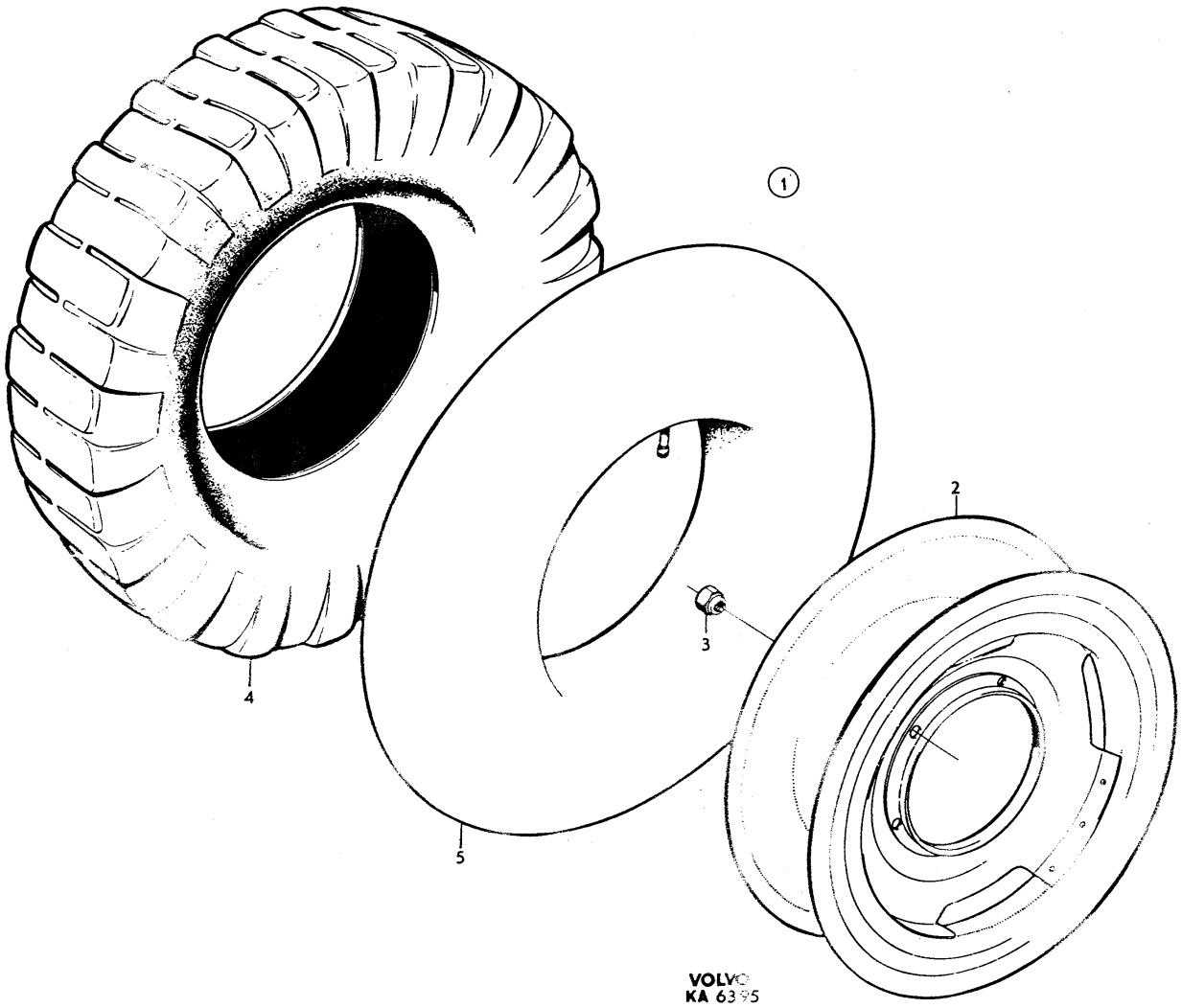
1
2
3
4
5
VOLVO
KA 6395

GRUPP 09
RAM-FJÄDRING

INNEHÅLLSFÖRTECKNING

	BILD
RAM OCH FJÄDRING	053
FRAMFJÄDER	054
BAKFJÄDER	055

PERSONLASTTERRÄNGBIL 903 MT (M5123-903011)
RAM OCH FJÄDRING

Kod 4001

Pos	Antal 1	2	3	Förrådsbeteckning	K	Förrådsbenämning	B-kod	Ursprungsbeteckning (01) Övriga uppgifter	
				M5123-903011		PLTGBIL 903 MT			01 1
				M5190-903211		PVRBTGBIL 9032 MT			01 3
				M5180-903311		RAPTGBIL 9033 MT			01 5
									01 7
001	1	1	1			RAM M FJÄDRING,K		LAGERHÅLLS EJ	62
002	1	1				.RAM,K		TIDIGARE UTF LAGERHÅLLS EJ	62
003	1	1	1	F7050-251809		.RAM,K	B	VOLVO-251809	01
003								SENARE UTF	62
004	1	1	1	F7050-633640		..BUSSNING	B	VOLVO-633640	01
004								ÖVRE	62
005	1	1	1	F7050-633639		..BUSSNING	B	VOLVO-633639	01
005								UNDRE	62
006	1	1	1	F7050-633635		..TVÄRBALK	B	VOLVO-633635	01
007	2	2	2	F7050-631537		..STÖTFÅNGARFÄSTE	C	VOLVO-631537	01
008	2	2	2	F7050-631512		..KONSOL	B	VOLVO-631512	01 1
008								ERS EFTER HAND AV VOLVO-1569317,B-KOD C	62 1
009	2	2	2	F7050-631511		..FJÄDERFÄSTE	B	VOLVO-631511	01
010	8	8	8	F7050-016945		..NIT 10X24MM	C	VOLVO-16945	01
011	2	2	2	F7050-631541		..KONSOL	B	VOLVO-631541	01
012	2	2	2	F7050-662025		..FÄSTE FJÄDERHÄNKE	C	VOLVO-662025	01
013	2	2	2	F7050-080750		..BUSSNING	C	VOLVO-80750	01
014	8	8	8	M1115-121712		..NIT	C	SIS SMS1440 KN 8X20	03
014								VOLVO-908005	09
015	2	2	2	F7050-631542		..KONSOL	B	VOLVO-631542	01 1
015								ERS EFTER HAND AV VOLVO-1569326,B-KOD C	62 1
016	2	2	2	F7050-631511		..FJÄDERFÄSTE	B	VOLVO-631511	01
017	8	8	8	F7050-010981		..NIT 10X28MM	C	VOLVO-10981	01
018	1	1	1	F7050-631085		..KONSOL	B	VOLVO-631085	01 1
018								VÄNSTER	62 1
018								ERS EFTER HAND AV VOLVO-1569328,B-KOD C	63 1
019	1	1	1	F7050-631099		..KONSOL	B	VOLVO-631099	01 1
019								HÖGER	62 1
019								ERS EFTER HAND AV VOLVO-1569330,B-KOD C	63 1
020	2	2	2	F7050-662025		..FÄSTE FJÄDERHÄNKE	C	VOLVO-662025	01
021	2	2	2	F7050-080750		..BUSSNING	C	VOLVO-80750	01
022	8	8	8	M1115-121712		..NIT	C	SIS SMS1440 KN 8X20	03
022								VOLVO-908005	09
023	1	1	1	F7050-631550		..KONSOL	B	VOLVO-631550	01
023								VÄNSTER	62
024	1	1	1	F7050-631551		..KONSOL	B	VOLVO-631551	01
024								HÖGER	62
025	2	2	2	F7050-633777		..ANSLAGSPLATTA	C	VOLVO-633777	01
025								TIDIGARE UTF	62
026	2	2	2	F7050-633779		..BUSSNING	B	VOLVO-633779	01
026								TIDIGARE UTF	62
027			2	F7050-637128		..KONSOL	C	VOLVO-637128	01
028	2	2	2	F7050-633593		..STÖTFÅNGARE BAKRE	C	VOLVO-633593	01
029	8	8	6	M1406-053194		..SEXKANTSKRUV	B	SIS SMS1943 U6S 3/8UNC X 25,STÅL 8.8	03
029								FZB	05
029								VOLVO-940115	09
030			2	M1406-053197		..SEXKANTSKRUV	B	SIS SMS1943 U6S 3/8UNC X 32,STÅL 8.8	03
030								FZB	05
030								VOLVO-955535	09
031	8	8	8	M1171-122171		..FJÄDERBRICKA FBB	B	SIS SMS84 FBB 9,7 FZB	03
031								VOLVO-940108	09
032	8	8	8	M1496-116303		..SEXKANTMUTTER	B	SIS SMS1989 U6M 3/8UNC STÅL 8 FZB	03
032								VOLVO-955827	09
033	1	1	1	F7050-633728		..FÄSTE F DOMKRAFT V	B	VOLVO-633728	01
034	1	1	1	F7050-633729		..FÄSTE F DOMKRAFT H	B	VOLVO-633729	01
035	1	1	1	F7050-634785		..STÖTFÅNGARE FRÄMRE	C	VOLVO-634785	01
036	8	8	8	M1406-053197		..SEXKANTSKRUV	B	SIS SMS1943 U6S 3/8UNC X 32,STÅL 8.8	03
036								FZB	05
036								VOLVO-955535	09
037	4	4	4	M1406-053193		..SEXKANTSKRUV	B	SIS SMS1943 U6S 3/8UNC X 22,STÅL 8.8	03
037								FZB	05
037								VOLVO-940114	09
038	20	20	20	M1170-112171		..BRICKA BRB	B	SIS SMS70 BRB 10X18 FZB	03
038								VOLVO-940097	09

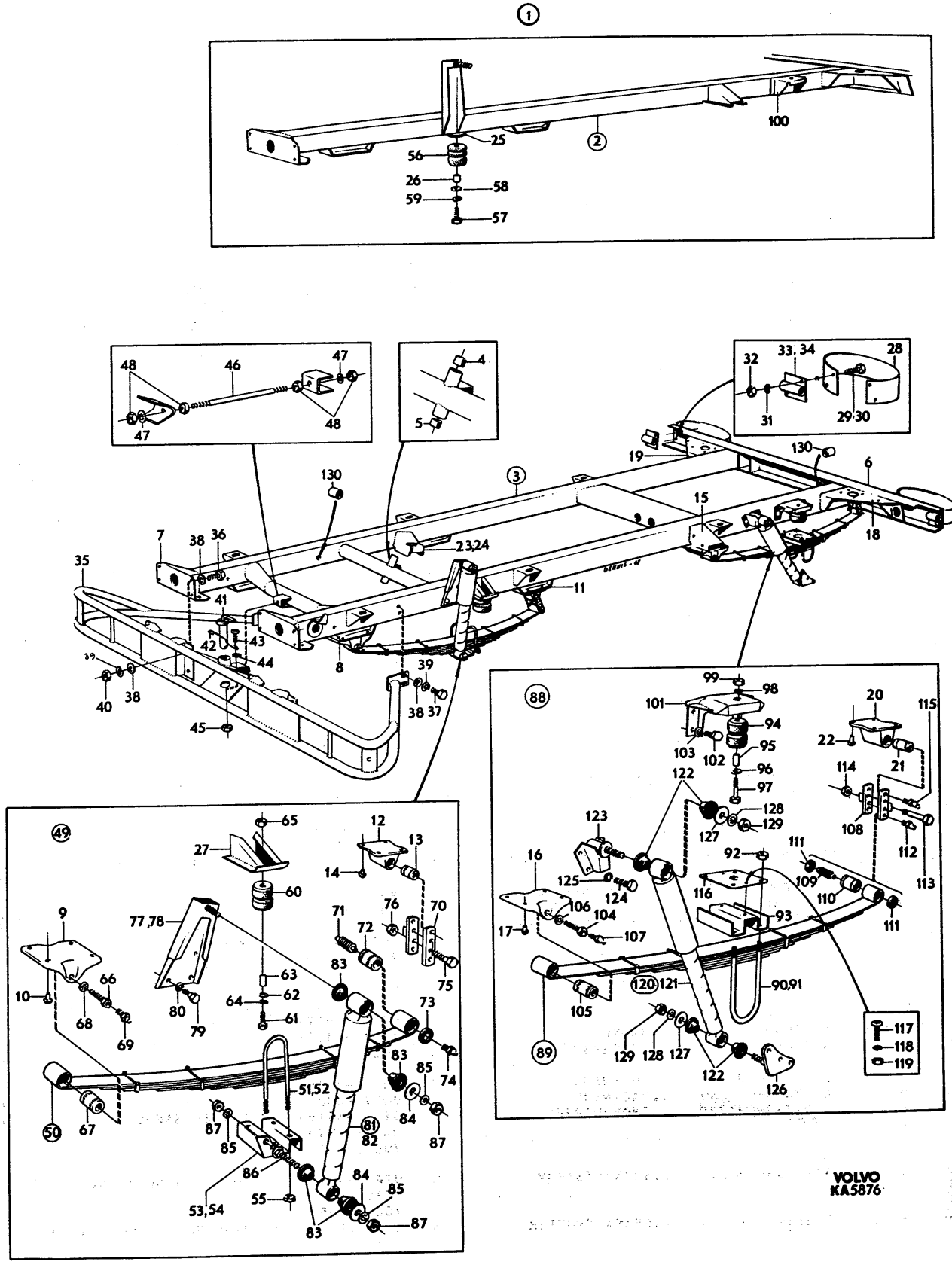
1
2
3
49
88
89
VOLVO
KA5876

PERSONLASTTERRÄNGBIL 903 MT (M5123-903011)
RAM OCH FJÄDRING

Kod 4001

Pos	Antal 1	2	3	Förrådsbeteckning	K	Förrådsbenämning	B-kod	Ursprungsbeteckning (01) Övriga uppgifter	
039	12	12	12	M1171-122171		..FJÄDERBRICKA FBB	B	SIS SMS84 FBB 9,7 FZB	03
039								VOLVO-940108	09
040	12	12	12	M1496-116303		..SEXKANTMUTTER	B	SIS SMS1989 U6M 3/8UNC STÅL 8 FZB	03
040								VOLVO-955827	09
041	1	1	1	F7050-633601		..DRAGTAPP	C	VOLVO-633601	01
042	1	1	1	F7050-633603		..FJÄDER	C	VOLVO-633603	01
043	1	1	1	M1436-476107		..KRYSSPÅRSKRUV	B	SIS SMS1965 URX 1/4UNC X 13,STÅL 4.8	03
043								FZB	05
043								VOLVO-950045	09
044	1	1	1	M1171-152156		..LÅSBRICKA 6,5MM	C	UTF ENL DIN6797J-6,5 FZB	03
044								INVÄNDIG GLES TANDNING FZB	05
044								VOLVO-940155	09
045	1	1	1	M1496-120301		..SEXKANTMUTTER	C	SIS SMS1991 UL6M 1/4UNC,STÅL 8 FZB	03
045								VOLVO-955833	09
046	1	1	1	F7050-192061		..STAG	C	VOLVO-192061	01
047	2	2	2	M1171-152179		..LÅSBRICKA 13,2MM	C	INVÄNDIG GLES TANDNING,FZB	05
047								DNA -DIN6797J-13,2 FZB	01
047								VOLVO-955951	09
048	4	4	4	M1497-120305		..SEXKANTMUTTER	C	SIS SMS1992 UL6M 1/2UNF,STÅL 8 FZB	03
048								VOLVO-940154	09
049	1	1	1			.FRAMFJÄDRING,K		LAGERHÅLLS EJ	62
050	2	2	2			..FRAMFJÄDER,K		INGÅENDE DETALJER SE BILD 054	62
051	3	3	3	F7050-190890		..KRAMPA	B	VOLVO-190890	01
052	1	1	1	F7050-192278		..KRAMPA	B	VOLVO-192278	01
053	1	1	1	F7050-633279		..FJÄDERPLATTA V	B	VOLVO-633279	01
054	1	1	1	F7050-633281		..FJÄDERPLATTA H	B	VOLVO-633281	01
055	8	8	8	F7050-955813		..SEXKANTMUTTER	C	VOLVO-955813	01
055								MH6M 14X1,5 STÅL 8 FZB	62
056	2	2		F7050-634614		..GUMMIHÅLFJÄDER	C	VOLVO-634614	01
056								TIDIGARE UTF	62
057	2	2		M1406-053151		..SEXKANTSKRUV	B	SIS SMS1943 U6S 5/16UNC X 19,STÅL 8.8	03
057								FZB	05
057								VOLVO-955524	09
058	2	2		F7050-634739		..BRICKA	C	VOLVO-634739	01
058								TIDIGARE UTF	62
059	2	2		M1171-122165		..FJÄDERBRICKA FBB	B	SIS SMS84 FBB 8,2 FZB	03
059								VOLVO-955921	09
060	2	2	2	F7050-631287		..GUMMIHÅLFJÄDER	C	VOLVO-631287	01
061	2	2	2	M1400-038538		..SEXKANTSKRUV	B	SIS SMS2165 M6S 12X35,STÅL 8.8 FZB	03
061								VOLVO-955341	09
062	2	2	2	F7050-631288		..BRICKA	B	VOLVO-631288	01
063	2	2	2	F7050-631289		..BUSSNING	B	VOLVO-631289	01
064	2	2	2	M1171-122178		..FJÄDERBRICKA FBB	B	SIS SMS84 FBB 12,2 FZB	03
064								VOLVO-955923	09
065	2	2	2	M1490-157322		..SEXKANTMUTTER	B	SIS SMS2175 M6M 12 STÅL 8 FZB	03
065								VOLVO-955784	09
066	2	2	2	F7050-080749		..FJÄDERBULT	C	VOLVO-80749	01
067	2	2	2	F7050-080750		..BUSSNING	C	VOLVO-80750	01
068	2	2	2	M1171-152190		..LÅSBRICKA 19MM	C	INVÄNDIG GLES TANDNING,FZB	05
068								DNA -DIN6797J-19 FZB	01
068								VOLVO-955954	09
069	2	2	2	M1762-031720		..SMÖRJNIPPEL	B	SIS SMS1585 AH 1/4-28 SAE-LT	03
069								HALSSMÖRJNIPPEL RAK	05
069								VOLVO-951739	09
070	4	4	4	F7050-631572		..HÄNKE	B	VOLVO-631572	01
071	4	4	4	F7050-083153		..FJÄDERBULT	C	VOLVO-83153	01
072	2	2	2	F7050-080750		..BUSSNING	C	VOLVO-80750	01
073	8	8	8	F7050-083247		..PACKNING	C	VOLVO-83247	01
074	4	4	4	M1762-031720		..SMÖRJNIPPEL	B	SIS SMS1585 AH 1/4-28 SAE-LT	03
074								HALSSMÖRJNIPPEL RAK	05
074								VOLVO-951739	09
075	4	4	4	M1406-053211		..SEXKANTSKRUV	C	UTF ENL SMS1943 U6S 3/8UNC X 95,	03
075								STÅL 8.8 FZB	05
075								VOLVO-955543	09
076	4	4	4	M1496-117303		..SEXKANTMUTTER	B	LÅSMUTTER M NYLONINLÄGG 3/8UNC STÅL 8	03
076								FZB	05
076								VOLVO-950354	09
077	1	1	1	F7050-637639		..KONSOL V	C	VOLVO-637639	01

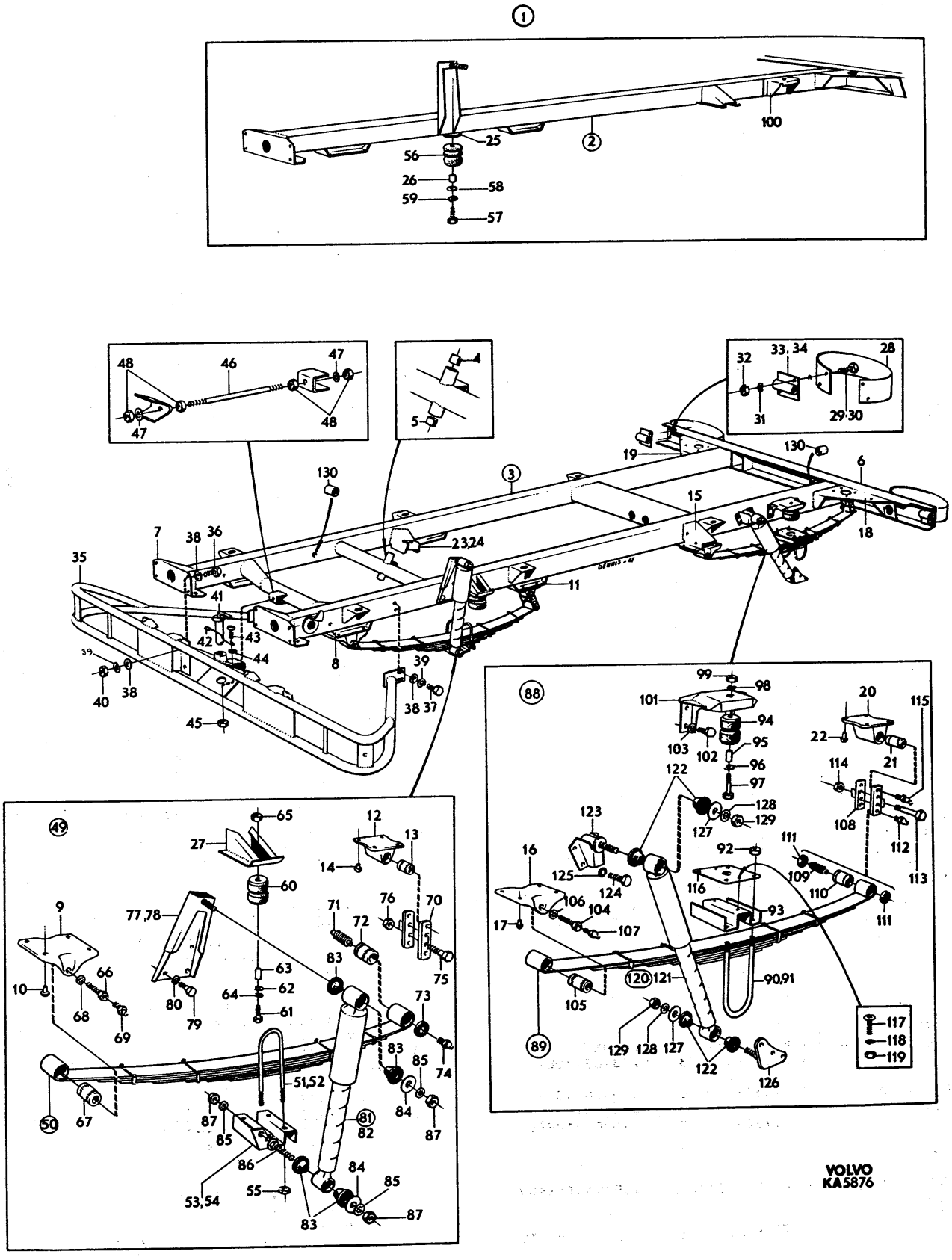
VOLVO
KA5876

PERSONLASTTERRÄNGBIL 903 MT (M5123-903011)
RAM OCH FJÄDRING

Kod 4001

Pos	Antal 1	2	3	Förrådsbeteckning	K	Förrådsbenämning	B-kod	Ursprungsbeteckning (01) Övriga uppgifter	
078	1	1	1	F7050-637640		..KONSOL H	C	VOLVO-637640	01
079	8	8	8	M1406-053151		..SEXKANTSKRUV	B	SIS SMS1943 U6S 5/16UNC X 19,STÅL 8.8	03
079								FZB	05
079								VOLVO-955524	09
080	8	8	8	M1171-122165		..FJÄDERBRICKA FBB	B	SIS SMS84 FBB 8,2 FZB	03
080								VOLVO-955921	09
081	2	2	2	F7050-273029		..STÖTDÄMPARSATS,K	C	VOLVO-273029	01
081								FRÄMRE	62
082	2	2	2			...STÖTDÄMPARE		GMC -5313326	01
082								LAGERHÅLLS EJ	62
082								DELPR-5313326	09
082								VOLVO-637326	09
083	8	8	8	F3510-001871		...GUMMIBUSSNING	C	GMC -5313726	01
083								DELPR-5313726	09
083								VOLVO-89567	09
084	4	4	4	F7050-011982		..BRICKA	C	VOLVO-11982	01
085	6	6	6	M1171-152178		..LÅSBRICKA 12,5MM	C	INVÄNDIG GLES TANDNING,FZB	05
085								DNA -DIN6797J-12,5 FZB	01
085								VOLVO-940143	09
086	2	2	2	F7050-089577		..BULT	C	VOLVO-89577	01
087	6	6	6	F7050-955818		..SEXKANTMUTTER	C	ML6M 12X1,25,STÅL 8 FZB	03
087								VOLVO-955818	01
088	1	1	1			.BAKFJÄDRING,K		LAGERHÅLLS EJ	62
089	2	2				..BAKFJÄDER,K		INGÅENDE DETALJER SE BILD 055	62 1
089			2			..BAKFJÄDER,K		INGÅENDE DETALJER SE BILD 055	62 3
090	4	4		F7050-190890		..KRAMPA	B	VOLVO-190890	01
091			4	F7050-953883		..KRAMPA	C	VOLVO-953883	01
092	8	8	8	F7050-955813		..SEXKANTMUTTER	C	VOLVO-955813	01
092								MH6M 14X1,5 STÅL 8 FZB,H21MM	62
093	2	2	2	F7050-631347		..FJÄDERPLATTA	B	VOLVO-631347	01
094	2	2	2	F7050-631287		..GUMMIHALFJÄDER	C	VOLVO-631287	01
095	2	2	2	F7050-631289		..BUSSNING	B	VOLVO-631289	01
096	2	2	2	F7050-631288		..BRICKA	B	VOLVO-631288	01
097	2	2	2	M1400-038538		..SEXKANTSKRUV	B	SIS SMS2165 M6S 12X35,STÅL 8.8 FZB	03
097								VOLVO-955341	09
098	2	2	2	M1171-122178		..FJÄDERBRICKA FBB	B	SIS SMS84 FBB 12,2 FZB	03
098								VOLVO-955923	09
099	2	2	2	M1490-157322		..SEXKANTMUTTER	B	SIS SMS2175 M6M 12 STÅL 8 FZB	03
099								VOLVO-955784	09
100	2	2		F7050-631345		..KONSOL		VOLVO-631345	01
100								TIDIGARE UTF LAGERHÅLLS EJ	62
101	2	2	2	F7050-637425		..KONSOL	B	VOLVO-637425	01
102	8	8	8	M1406-053236		..SEXKANTSKRUV	C	UTF ENL SMS1943 U6S 7/16UNC X 22,	03
102								STÅL 8.8 FZB	05
102								VOLVO-955548	09
103	8	8	8	M1171-122176		..FJÄDERBRICKA FBB	B	SIS SMS84 FBB 11,3 FZB	03
103								VOLVO-940110	09
104	2	2	2	F7050-080749		..FJÄDERBULT	C	VOLVO-80749	01
105	2	2	2	F7050-080750		..BUSSNING	C	VOLVO-80750	01
106	2	2	2	M1171-152190		..LÅSBRICKA 19MM	C	INVÄNDIG GLES TANDNING,FZB	05
106								DNA -DIN6797J-19 FZB	01
106								VOLVO-955954	09
107	2	2	2	M1762-031720		..SMÖRJNIPPEL	B	SIS SMS1585 AH 1/4-28 SAE-LT	03
107								HALSSMÖRJNIPPEL RAK	05
107								VOLVO-951739	09
108	4	4	4	F7050-631572		..HÄNKE	B	VOLVO-631572	01
109	4	4	4	F7050-083153		..FJÄDERBULT	C	VOLVO-83153	01
110	2	2	2	F7050-080750		..BUSSNING	C	VOLVO-80750	01
111	8	8	8	F7050-083247		..PACKNING	C	VOLVO-83247	01
112	2	2	2	M1762-031720		..SMÖRJNIPPEL	B	SIS SMS1585 AH 1/4-28 SAE-LT	03
112								HALSSMÖRJNIPPEL RAK	05
112								VOLVO-951739	09
113	4	4	4	M1406-053211		..SEXKANTSKRUV	C	UTF ENL SMS1943 U6S 3/8UNC X 95,	03
113								STÅL 8.8 FZB	05
113								VOLVO-955543	09
114	4	4	4	M1496-117303		..SEXKANTMUTTER	B	LÅSMUTTER M NYLONINLÄGG 3/8UNC STÅL 8	03
114								FZB	05
114								VOLVO-950354	09

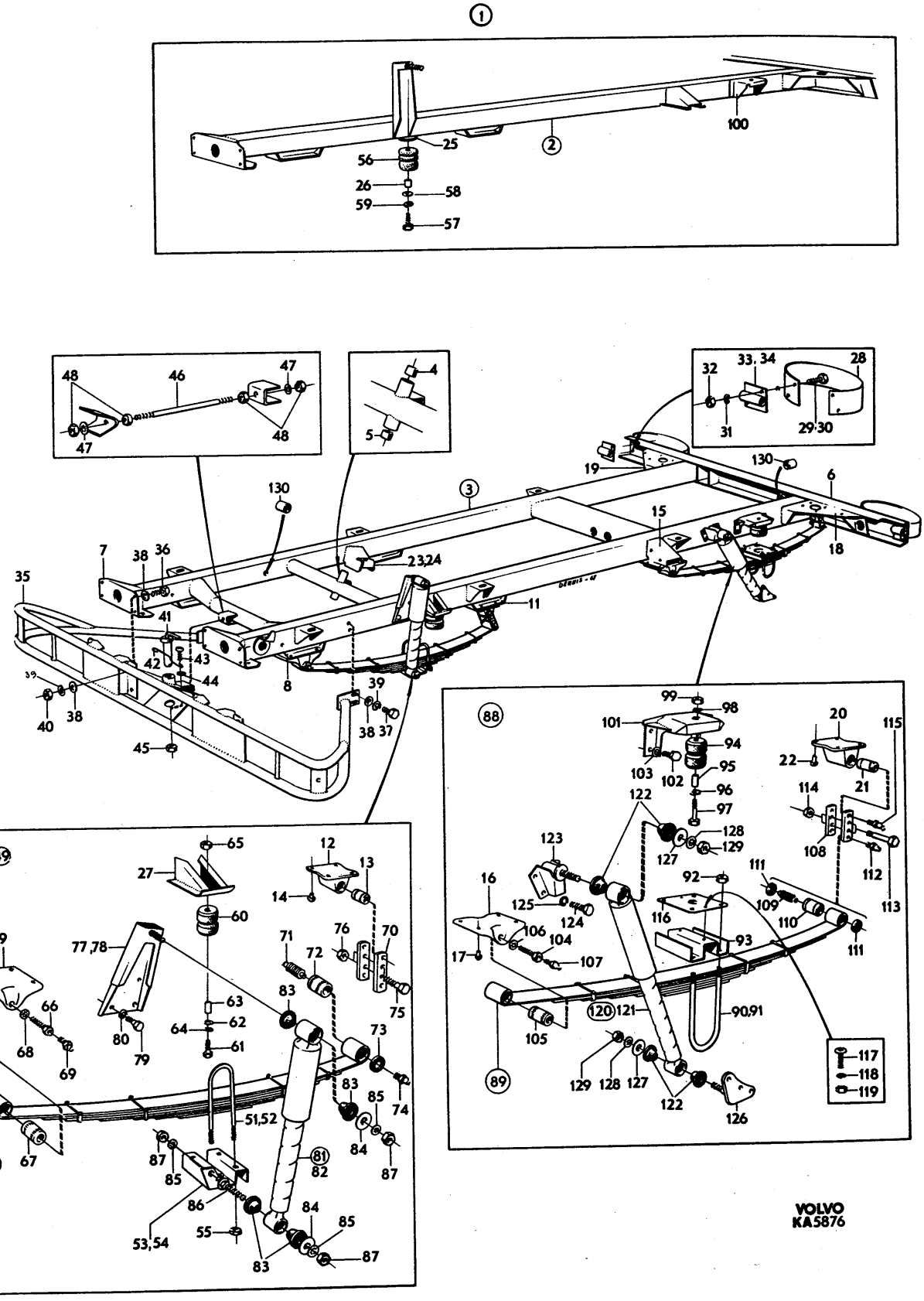
1
2
3
49
50
81
88
89
120
VOLVO
KA5876

PERSONLASTTERRÄNGBIL 903 MT (M5123-903011)
RAM OCH FJÄDRING

Kod 4001

Pos	Antal 1	2	3	Förrådsbeteckning	K	Förrådsbenämning	B-kod	Ursprungsbeteckning (01) Övriga uppgifter	
115	2	2	2	M1762-031740		..SMÖRJNIPPEL	B	SIS SMS1585 BH 1/4-28 SAE-LT	03
115								HALSSMÖRJNIPPEL 45GR	05
115								VOLVO-951740	09
116	2	2	2	F7050-631346		..FJÄDERPLATTA	C	VOLVO-631346	01
117	4	4	4	M1436-478310		..KRYSSPÅRSKRUV	B	UFX 10UNC X 5/8TUM,STÅL 5.8 FZB	05
117								VOLVO-950123	09
118	4	4	4	M1171-122146		..FJÄDERBRICKA FBB	B	SIS SMS84 FBB 5,1 FZB	03
118								VOLVO-955918	09
119	4	4	4	M1496-133309		..SEXKANTMUTTER	B	U6M 10UNC,STÅL 8 FZB	05
119								VOLVO-940092	09
120	2	2	2	F7050-273029		..STÖTDÄMPARSATS,K	C	VOLVO-273029	01
120								BAKRE	62
121	2	2	2			...STÖTDÄMPARE		GMC -5313326	01
121								LAGERHÅLLS EJ	62
121								DELPR-5313326	09
121								VOLVO-637326	09
122	8	8	8	F3510-001871		...GUMMIBUSSNING	C	GMC -5313726	01
122								DELPR-5313726	09
122								VOLVO-89567	09
123	2	2	2	F7050-637655		..KONSOL	C	VOLVO-637655	01
123								ÖVRE	62
124	8	8	8	M1406-053150		..SEXKANTSKRUV	B	SIS SMS1943 U6S 5/16UNC X 16,STÅL 8.8	03
124								FZB	05
124								VOLVO-955523	09
125	8	8	8	M1171-122165		..FJÄDERBRICKA FBB	B	SIS SMS84 FBB 8,2 FZB	03
125								VOLVO-955921	09
126	2	2	2	F7050-631563		..KONSOL NEDRE	B	VOLVO-631563	01
127	4	4	4	F7050-011982		..BRICKA	C	VOLVO-11982	01
128	4	4	4	M1171-152178		..LÅSBRICKA 12,5MM	C	INVÄNDIG GLES TANDNING,FZB	05
128								DNA -DIN6797J-12,5 FZB	01
128								VOLVO-940143	09
129	4	4	4	F7050-955818		..SEXKANTMUTTER	C	ML6M 12X1,25,STÅL 8 FZB	03
129								VOLVO-955818	01
130			2	F7050-636595		..FÄSTE	B	VOLVO-636595	01
130								FÖR JORDLEDNING	62

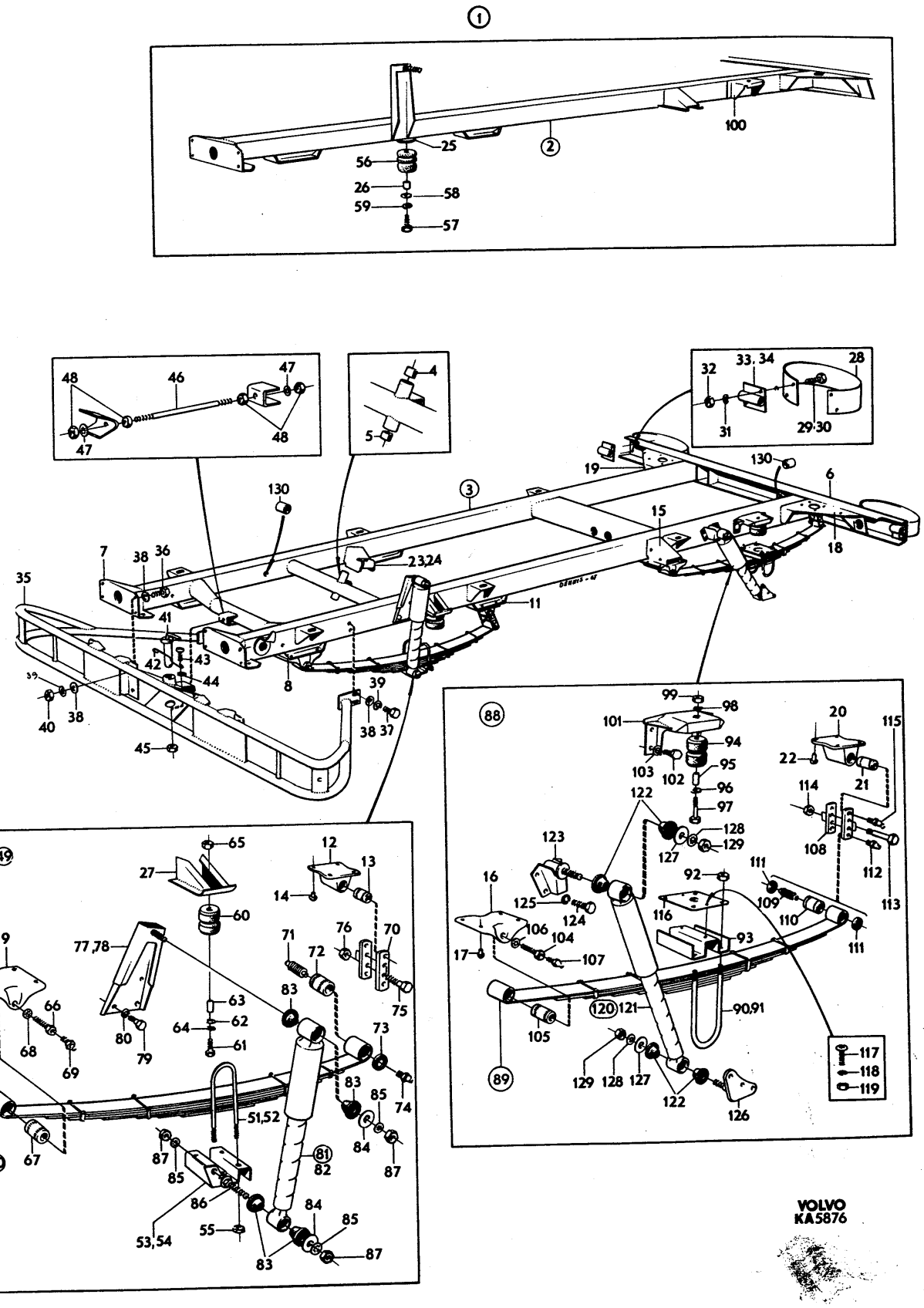
VOLVO
KA5876

PERSONLASTTERRÄNGBIL 903 MT (M5123-903011)
RAM OCH FJÄDRING FRAMFJÄDER

Kod 4001

Pos	Antal 1	Antal 2	Antal 3	Förrådsbeteckning	K	Förrådsbenämning	B-kod	Ursprungsbeteckning (01) Övriga uppgifter	
	┌			M5123-903011		PLTGBIL 903 MT			01 1
		┌		M5190-903211		PVRBTGBIL 9032 MT			01 3
			┌	M5180-903311		RAPTGBIL 9033 MT			01 5
									01 7
001	1	1		F7050-257138		FRAMFJÄDER,K	B	VOLVO-257138	01 1
001			1	F7050-257167		FRAMFJÄDER,K	B	VOLVO-257167	01 3
002	1	1		F7050-200191		.FJÄDERBLAD NR1	B	VOLVO-200191	01 1
002			1	F7050-200197		.FJÄDERBLAD NR1	B	VOLVO-200197	01 3
003	1	1		F7050-200190		.FJÄDERBLAD NR2	B	VOLVO-200190	01 1
003			1	F7050-200198		.FJÄDERBLAD NR2	B	VOLVO-200198	01 3
004	1	1		F7050-200189		.FJÄDERBLAD NR3,K	B	VOLVO-200189	01 1
004			1	F7050-200199		.FJÄDERBLAD NR3,K	B	VOLVO-200199	01 3
005	2	2	2	F7050-208002		..FJÄDERHÅLLA	C	VOLVO-208002	01
006	1	1		F7050-200188		.FJÄDERBLAD NR4	B	VOLVO-200188	01
006			1	F7050-200200		.FJÄDERBLAD NR4	B	VOLVO-200200	01 3
007	1	1				.FJÄDERBLAD NR5		TILLVERKAS AV FJÄDERBLAD NR4	62 1
007			1	F7050-200201		.FJÄDERBLAD NR5	B	VOLVO-200201	01 3
008	1	1		F7050-200134		.FJÄDERBLAD NR6,K	B	VOLVO-200134	01 1
008			1	F7050-200202		.FJÄDERBLAD NR6,K	B	VOLVO-200202	01 3
009	2	2		F7050-208003		..FJÄDERHÅLLA	C	VOLVO-208003	01 1
009			2	F7050-208002		..FJÄDERHÅLLA	C	VOLVO-208002	01 3
010	1	1				.FJÄDERBLAD NR7		TILLVERKAS AV FJÄDERBLAD NR4	62 1
010			1	F7050-200203		.FJÄDERBLAD NR7	B	VOLVO-200203	01 3
011	1	1				.FJÄDERBLAD NR8		TILLVERKAS AV FJÄDERBLAD NR4	62 1
011			1	F7050-200136		.FJÄDERBLAD NR8	B	VOLVO-200136	01 3
012	1	1				.FJÄDERBLAD NR9		TILLVERKAS AV FJÄDERBLAD NR4	62 1
012			1	F7050-200137		.FJÄDERBLAD NR9	B	VOLVO-200137	01 3
013	1	1		F7050-191274		.CENTRUMSKRUV	C	VOLVO-191274	01 1
013			1	F7050-941386		.CENTRUMSKRUV	B	VOLVO-941386	01 3
013								5/16UNF L75MM	62 3
014	1	1	1	M1497-116302		.SEXKANTMUTTER	B	SIS SMS1990 U6M 5/16UNF STÅL 8 FZB	03
014								VOLVO-955847	09
015	4	4	4	M1406-053165		.SEXKANTSKRUV	B	SIS SMS1943 U6S 5/16UNC X 64,STÅL 8.8	03
015								FZB	05
015								VOLVO-940136	09
016	4	4	4	M1496-116302		.SEXKANTMUTTER	B	SIS SMS1989 U6M 5/16UNC STÅL 8 FZB	03
016								VOLVO-955826	09
017	4	4	4	F7050-017660		.DISTANSHYLSA	B	VOLVO-17660	01

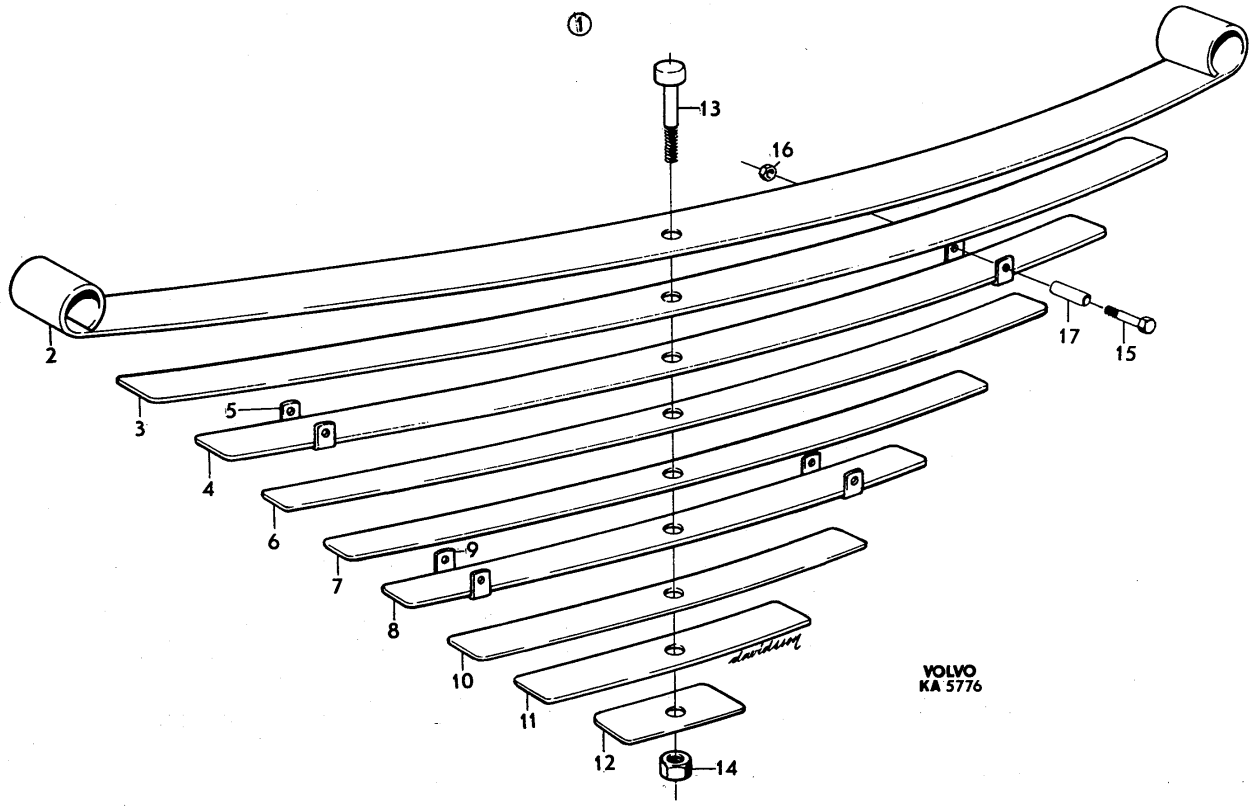
1
13
16
17
15
2
3
5
4
6
7
9
8
10
11
12
14
VOLVO
KA 5776

PERSONLASTTERRÄNGBIL 903 MT (M5123-903011)
RAM OCH FJÄDRING BAKFJÄDER

Kod 4001

Pos	Antal 1	2	3	Förrådsbeteckning	K	Förrådsbenämning	B-kod	Ursprungsbeteckning (01) Övriga uppgifter	
				M5123-903011		PLTGBIL 903 MT			01 1
				M5190-903211		PVRBTGBIL 9032 MT			01 3
				M5180-903311		RAPTGBIL 9033 MT			01 5
									01 7
001	1	1		F7050-257084		BAKFJÄDER,K	B	VOLVO-257084	01
002	1	1		F7050-200186		.FJÄDERBLAD NR1	C	VOLVO-200186	01
003	1	1		F7050-200185		.FJÄDERBLAD NR2	C	VOLVO-200185	01
004	1	1		F7050-200184		.FJÄDERBLAD NR3	C	VOLVO-200184	01
005	1	1		F7050-200187		.FJÄDERBLAD NR4,K	B	VOLVO-200187	01
006	2	2		F7050-208002		..FJÄDERHÄLLA	C	VOLVO-208002	01
007	1	1		F7050-200132		.FJÄDERBLAD NR5	B	VOLVO-200132	01
008	1	1		F7050-200133		.FJÄDERBLAD NR6,K	B	VOLVO-200133	01
009	2	2		F7050-208003		..FJÄDERHÄLLA	C	VOLVO-208003	01
010	1	1		F7050-200130		.FJÄDERBLAD NR7	B	VOLVO-200130	01
011	1	1				.FJÄDERBLAD NR8		TILLVERKAS AV FJÄDERBLAD NR7	62
012	1	1		F7050-191274		.CENTRUMSKRUV	C	VOLVO-191274	01
013	1	1		M1497-116302		.SEXKANTMUTTER	B	SIS SMS1990 U6M 5/16UNF STÅL 8 FZB	03
013								VOLVO-955847	09
014	4	4		M1406-053165		.SEXKANTSKRUV	B	SIS SMS1943 U6S 5/16UNC X 64,STÅL 8.8	03
014								FZB	05
014								VOLVO-940136	09
015	4	4		M1496-116302		.SEXKANTMUTTER	B	SIS SMS1989 U6M 5/16UNC STÅL 8 FZB	03
015								VOLVO-955826	09
016	4	4		F7050-017660		.DISTANSHYLSA	B	VOLVO-17660	01
017	8	8		F7050-089566		.GUMMIMELLANLÄGG	C	VOLVO-89566	01
018			1	F7050-257168		BAKFJÄDER,K	B	VOLVO-257168	01
019			1	F7050-200204		.FJÄDERBLAD NR1	B	VOLVO-200204	01
020			1	F7050-200205		.FJÄDERBLAD NR2	B	VOLVO-200205	01
021			1	F7050-200206		.FJÄDERBLAD NR3	B	VOLVO-200206	01
022			1	F7050-200207		.FJÄDERBLAD NR4	B	VOLVO-200207	01
023			2	F7050-208002		..FJÄDERHÄLLA	C	VOLVO-208002	01
024			1	F7050-200208		.FJÄDERBLAD NR5	B	VOLVO-200208	01
025			1	F7050-200209		.FJÄDERBLAD NR6	B	VOLVO-200209	01
026			1	F7050-200210		.FJÄDERBLAD NR7	B	VOLVO-200210	01
027			1	F7050-200211		.FJÄDERBLAD NR8	B	VOLVO-200211	01
028			2	F7050-208003		..FJÄDERHÄLLA	C	VOLVO-208003	01
029			1	F7050-200212		.FJÄDERBLAD NR9	B	VOLVO-200212	01
030			1	F7050-200213		.FJÄDERBLAD NR10	B	VOLVO-200213	01
031			1	F7050-942567		.CENTRUMSKRUV	B	VOLVO-942567	01
032			1	M1497-116302		.SEXKANTMUTTER	B	SIS SMS1990 U6M 5/16UNF STÅL 8 FZB	03
032								VOLVO-955847	09
033			4	M1406-053165		.SEXKANTSKRUV	B	SIS SMS1943 U6S 5/16UNC X 64,STÅL 8.8	03
033								FZB	05
033								VOLVO-940136	09
034			4	M1496-116302		.SEXKANTMUTTER	B	SIS SMS1989 U6M 5/16UNC STÅL 8 FZB	03
034								VOLVO-955826	09
035			4	F7050-017660		.DISTANSHYLSA	B	VOLVO-17660	01

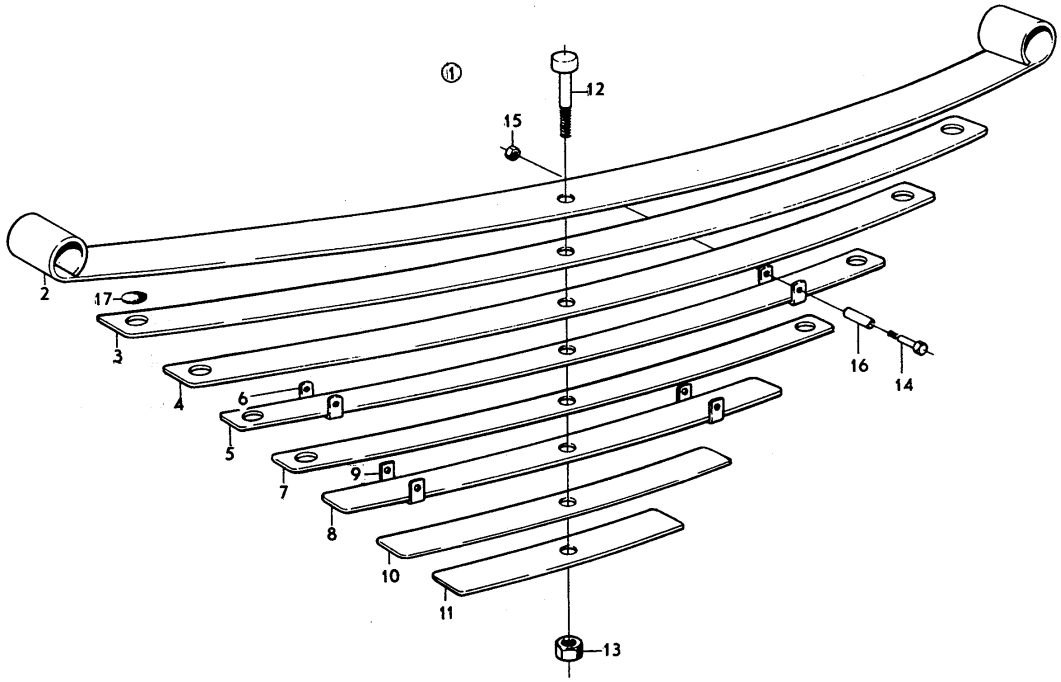
11
12
15
2
17
3
4
6
5
7
9
8
10
11
16
14
13

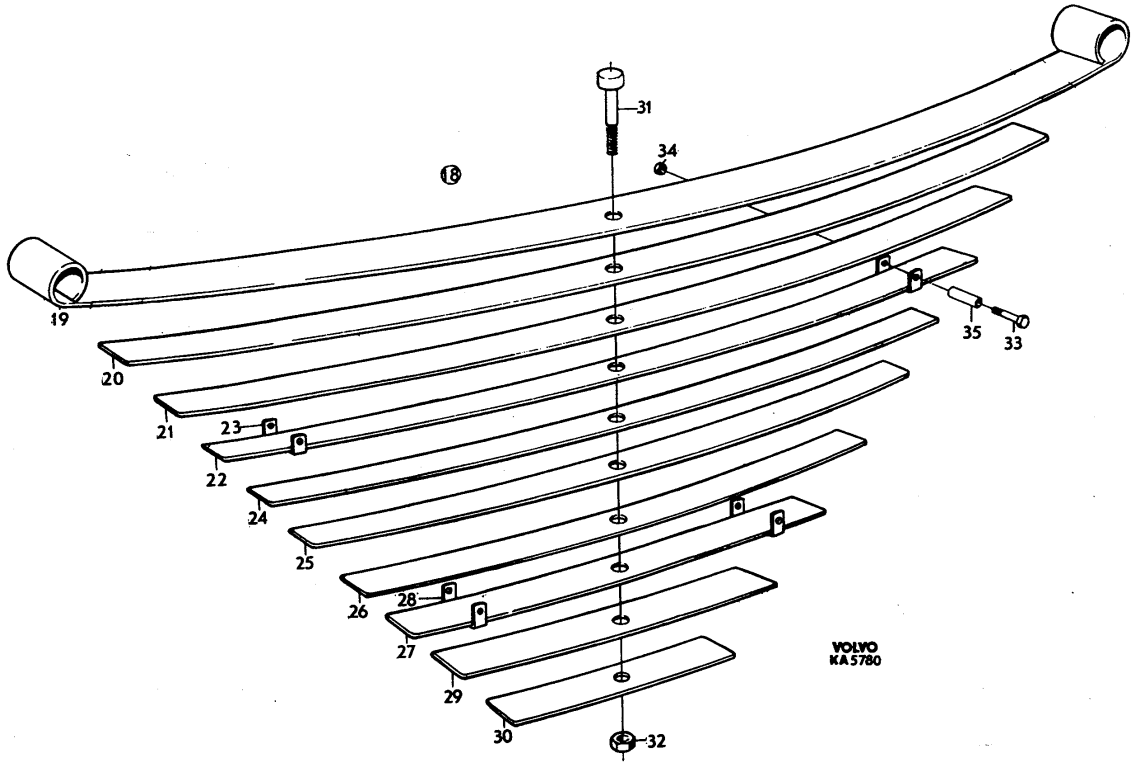
31
34
18
19
20
21
23
22
24
25
26
28
27
29
30
32
35
33
VOLVO
KA5780

GRUPP 10
ELSYSTEM–INSTRUMENT

INNEHÅLLSFÖRTECKNING

	BILD
ELSYSTEM-INSTRUMENT SAMMANSTÄLLNING	056
STRMÖFÖRSÖRJNINGS- OCH STARTSYSTEM	057
FÖRDELARE 12V	058
FÖRDELARE 24V	059
STARTMOTOR 12V	060
STARTMOTOR 24V	061
STARTMOTOR 12V (SENARE UTF)	061A
MANÖVERMAGNET 24V	062
BATTERILEDNINGAR	063
GENERATOR 12V	064
GENERATOR 24V LADDNINGSREGULATOR	065
GENERATOR 12V LADDNINGSREGULATOR	066
GENERATOR 24V	067
BELYSNINGS- OCH SIGNALUTRUSTNING SAMT KOPPLINGSORGAN	068
STRÅLKASTARE	069
KOMPINATIONSBAKLYKTA 731B	070
MÖRKLÄGGNINGSLYKTA OCH REFLEXER	071
KÖRVISARE	072
SIGNALHORN MED MONTERINGSDETALJER	073
VINDRUTETORKARE	074
VINDRUTESPOLARE	075
KOPPLINGS- OCH KONTROLLORGAN SAMT INNERBELYSNING	076
LEDNINGSKNIPPEN, JORDLEDNINGAR OCH AVSKÄRMNING	077
ELLEDNINGAR, ANSLUTNINGSDETALJER OCH SÄKRINGSDOSOk	078
INSTRUMENT MED MONTERINGSDETALJER	079
KOMBINATIONSINSTRUMEN (903 och 9032) ...	080
INSTRUMENT (9033)	081

PERSONLASTTERRÄNGBIL 903 MT (M5123-903011)
ELSYSTEM-INSTRUMENT SAMMANSTÄLLNING

Kod 4001

Pos	Antal 1	2	3	Förrådsbeteckning	K	Förrådsbenämning	B-kod	Ursprungsbeteckning (01) Övriga uppgifter	
				M5123-903011		PLTGBIL 903 MT			01 1
				M5190-903211		PVRBTGBIL 9032 MT			01 3
				M5180-903311		RAPTGBIL 9033 MT			01 5
									01 7
001	1	1	1			ELSYSTEM-INSTRUMENT			01
002	1	1	1			.STRÖMF-STARTSYSTEM		STRÖMFÖRSÖRJNING OCH STARTSYSTEM	62
002								SE BILD 057	63
003	1	1	1			.BELYSN-SIGNAL-KOPPL		BELYSNINGS-OCH SIGNALUTRUSTNING SAMT	62
003								KOPPLINGSORGAN SE BILD 068	63
004	1	1	1			.INSTRUMENT		MED MONTERINGSDETALJER SE BILD 079	62

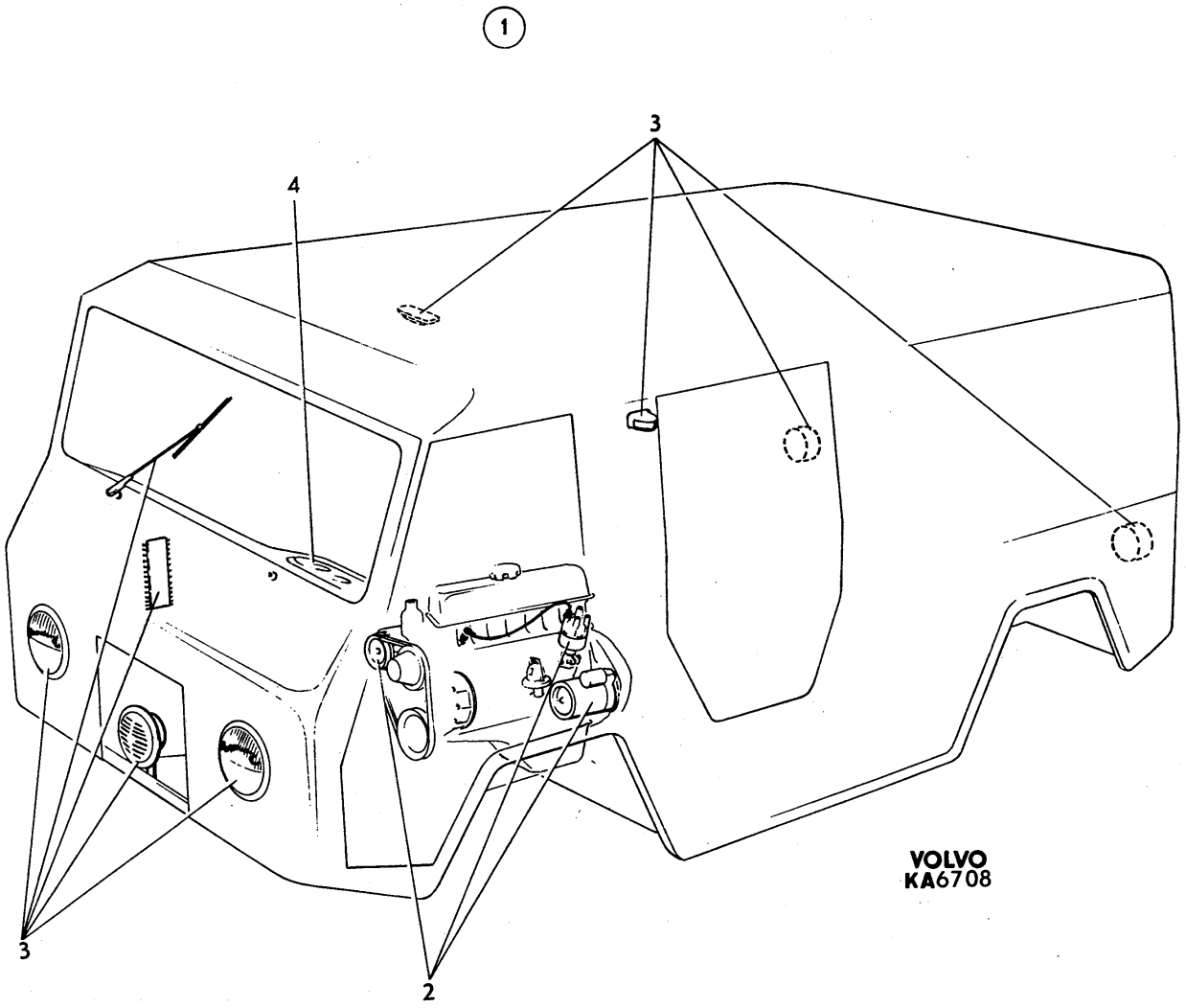
1
3
4
3
2
VOLVO
KA6708

PERSONLASTTERRÄNGBIL 903 MT (M5123-903011) Kod 4001
ELSYSTEM-INSTRUMENT STRÖMFÖRSÖRJNINGS-OCH STARTSYSTEM

Pos	Antal 1	2	3	Förrådsbeteckning	K	Förrådsbenämning	B-kod	Ursprungsbeteckning (01) Övriga uppgifter	
				M5123-903011		PLTGBIL 903 MT			01 1
				M5190-903211		PVRBTGBIL 9032 MT			01 3
				M5180-903311		RAPTGBIL 9033 MT			01 5
									01 7
001	1	1	1			STRÖMF-STARTSYSTEM		STRÖMFÖRSÖRJNINGS-OCH STARTSYSTEM	62
002	1	1				.FÖRDELARE,K		FÖR 12V INGÅENDE DETALJER SE BILD 058	62 1
002			1			.FÖRDELARE,K		FÖR 24V INGÅENDE DETALJER SE BILD 059	62 3
003	1	1	1	M1536-211405		.O-RING 22,2X3A	B	KVAL 1	05
003								SIS -SMS1586/1-22,2X3	01
003								VOLVO-925060	09
004	1	1	1	F7050-418276		.FLÄNS	C	VOLVO-418276	01
005	1	1	1	F7050-418265		.PACKNING	C	VOLVO-418265	01
006	1	1	1	M1406-053118		.SEXKANTSKRUV	B	SIS SMS1943 U6S 1/4UNC X 38,STÅL 8.8	03
006								FZB	05
006								VOLVO-955515	09
007	1	1	1			.VÄGBRICKA 6,7MM	C	UTF ENL DIN137B-6,7 FZB	05
007								VOLVO-941906	01
008	1	1	1	M1496-116301		.SEXKANTMUTTER	B	SIS SMS1989 U6M 1/4UNC STÅL 8 FZB	03
008								VOLVO-955825	09
009	2	2	2	M1406-053151		.SEXKANTSKRUV	B	SIS SMS1943 U6S 5/16UNC X 19,STÅL 8.8	03
009								FZB	05
009								VOLVO-955524	09
010	2	2	2	M1171-826165		.VÄGBRICKA 8,4MM	B	DNA -DIN137B-8 FZB	01
010								VOLVO-941907	09
011	1	1		F2350-001287		.TÄNDSPOLE	C	BOSCH-0 221 102 003	01 1
011								FÖR 12V	62 1
011								VOLVO-35254	09 1
011			1	F2350-002542		.TÄNDSPOLE	B	BOSCH-0 221 112 002	01 3
011								FÖR 24V	62 3
011								VOLVO-239956	09 3
012	2	2	2	M1436-476109		.KRYSSPÅRSKRUV	B	SIS SMS1965 URX 1/4UNC X 16,STÅL 4.8	03
012								FZB	05
012								VOLVO-950046	09
013	2	2	2	M1171-142156		.LÅSBRICKA UT 6,6MM	C	UTF ENL DIN6798A-6,6 FZB	03
013								UTVÄNDIG TANDNING	05
013								VOLVO-942605	09
014	2	2	2	M1496-116301		.SEXKANTMUTTER	B	SIS SMS1989 U6M 1/4UNC STÅL 8 FZB	03
014								VOLVO-955825	09
015	1	1	1	F2350-002582		.MOTSTÅND	B	BOSCH-1 224 509 032	01
015								VOLVO-239957	09
016			2	M1436-477280		.KRYSSPÅRSKRUV	B	URX 8UNC X 1/2TUM,STÅL 4.8 FZB	05
016								VOLVO-950011	09
017			2	M1496-133308		.SEXKANTMUTTER	B	U6M 8UNC,STÅL 8 FZB	05
017								VOLVO-940179	09
018			2	M1171-152136		.LÅSBRICKA 4,3MM	B	INVÄNDIG GLES TANDNING,FZB	05
018								DNA -DIN6797J-4,3 FZB	01
018								VOLVO-955945	09
019			1			.KÖLDSTARTRELÄ	C	BOSCH-0 332 003 018	01
019								VOLVO-837878	09
020			2	M1436-477280		.KRYSSPÅRSKRUV	B	URX 8UNC X 1/2TUM,STÅL 4.8 FZB	05
020								VOLVO-950011	09
021			2	M1171-152136		.LÅSBRICKA 4,3MM	B	INVÄNDIG GLES TANDNING,FZB	05
021								DNA -DIN6797J-4,3 FZB	01
021								VOLVO-955945	09
022			2	M1496-133308		.SEXKANTMUTTER	B	U6M 8UNC,STÅL 8 FZB	05
022								VOLVO-940179	09
023	1	1				.TÄNDLEDNING	C	VOLVO-191805 1)	01 1
023			1	F2350-002557		.TÄNDLEDNING SKÄRMAD	B	BOSCH-1 294 464 014	01 3
023								VOLVO-240186	09 3
024	2	2		F7050-241608		.SKYDDSMUFF	C	VOLVO-241608	01
025	4	4		M2811-340410		.TÄNDSTIFT	C	M14X1,25 GÄNGL 12,7MM VÄRMETAL 175 NV 21	05 1
025								BOSCH-0 241 235 501	01 1
025								ELLER LIKV	62 1
025			4	M2811-340610		.TÄNDSTIFT	C	M14X1,25 GÄNGL 12,7MM VÄRMET.175 SKÄRMAT	05 3
025								BOSCH-0 240 235 004	01 3
025								ELLER LIKV	62 3
026	2	2				.TÄNDLEDNING		VOLVO-419276 1)	01
026								FÖRSTA OCH ANDRA CYLINDERN	62

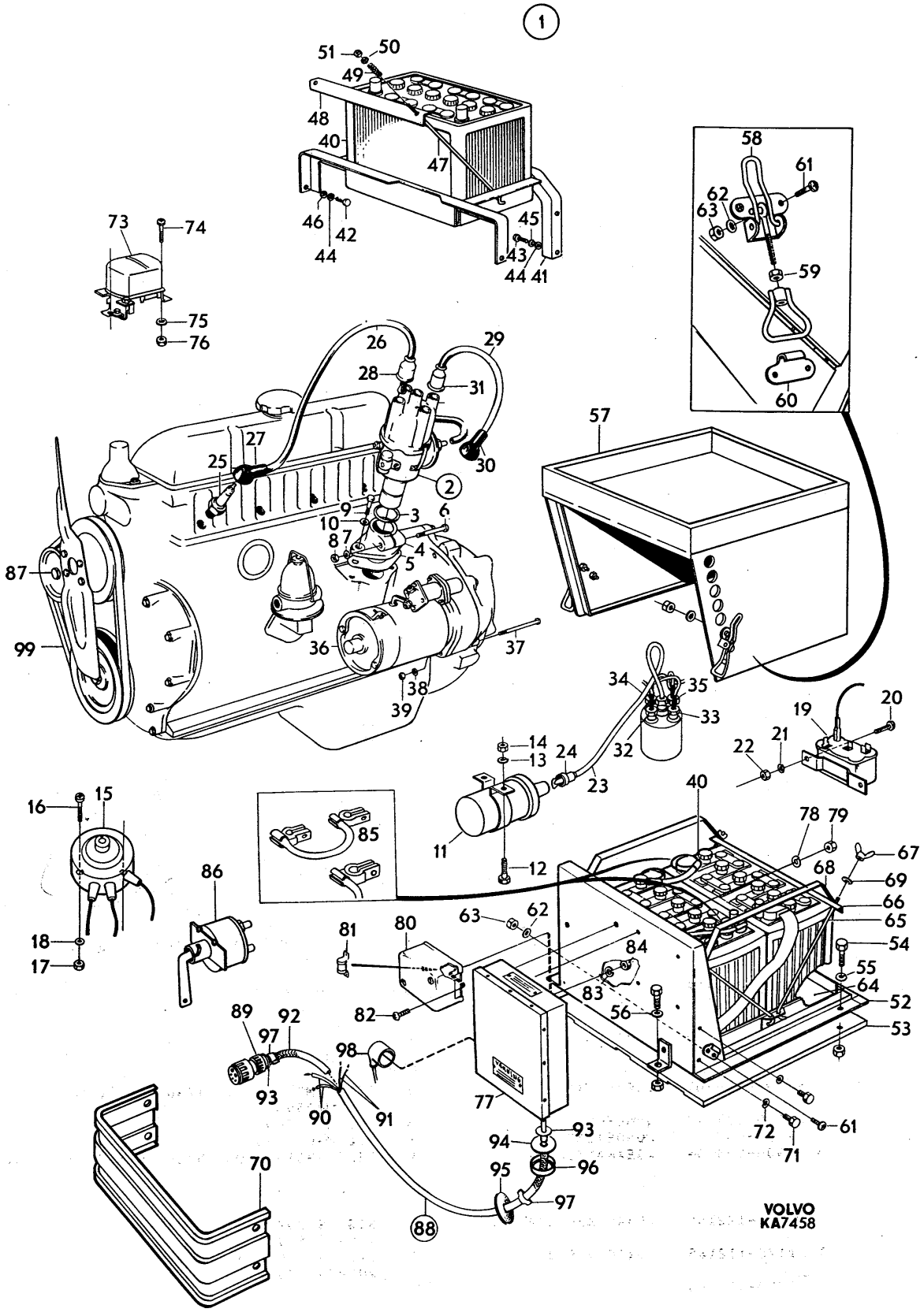
1
2
VOLVO
KA7458

PERSONLASTTERRÄNGBIL 903 MT (M5123-903011)
ELSYSTEM-INSTRUMENT STRÖMFÖRSÖRJNINGS-OCH STARTSYSTEM

Kod 4001

Pos	Antal 1	Antal 2	Antal 3	Förrådsbeteckning	K	Förrådsbenämning	B-kod	Ursprungsbeteckning (01) Övriga uppgifter	
027	2	2		F2350-000415		..DÄMPMOTSTÅND	B	1KOHM,RAKT,SAE-ANSL	05
027								BOSCH-0 356 100 014	01
027								VOLVO-239240	09
028	2	2		F7050-241608		..SKYDDSMUFF	C	VOLVO-241608	01
029	2	2				.TÄNDLEDNING	C	VOLVO-419280 1)	01
029								TREDJE OCH FJÄRDE CYLINDERN	62
030	2	2		F2350-000415		..DÄMPMOTSTÅND	B	1KOHM,RAKT,SAE-ANSL	05
030								BOSCH-0 356 100 014	01
030								VOLVO-239240	09
031	2	2		F7050-241608		..SKYDDSMUFF	C	VOLVO-241608	01
032			1	F2350-002555		.TÄNDLEDNING SKÄRMAD	B	BOSCH-1 294 464 012	01
032								FÖRSTA CYLINDERN	62
032								VOLVO-240184	09
033			1	F2350-002556		.TÄNDLEDNING SKÄRMAD	B	BOSCH-1 294 464 013	01
033								ANDRA CYLINDERN	62
033								VOLVO-240185	09
034			1	F2350-002557		.TÄNDLEDNING SKÄRMAD	B	BOSCH-1 294 464 014	01
034								TREDJE CYLINDERN	62
034								VOLVO-240186	09
035			1	F2350-002558		.TÄNDLEDNING SKÄRMAD	B	BOSCH-1 294 464 015	01
035								FJÄRDE CYLINDERN	62
035								VOLVO-240187	09
036	1	1				.STARTMOTOR,K		12V INGÅENDE DETALJER SE BILD 060 OCH	62 1
036								061A	63 1
036			1			.STARTMOTOR,K		24V INGÅENDE DETALJER SE BILD 061	62 3
037	2	2	2	M1406-053254		.SEXKANTSKRUV	C	UTF ENL SMS1943 U6S 7/16UNC X 95,	03
037								STÅL 8.8 FZB	05
037								VOLVO-940164	09
038	2	2	2	M1171-826176		.VÄGBRICKA 11,5MM	C	FZEL	05
038								VOLVO-941909	09
039	2	2	2	M1496-116304		.SEXKANTMUTTER	B	UTF ENL SMS1989 U6M 7/16UNC STÅL 8 FZB	03
039								VOLVO-940157	09
040	1	1	2	M2672-101020		.BLYBATT 12V 57AH K	C	BLYBATTERI 12V 57AH KÖLDSTARTBATTERI	03 1
040								DIM 312X178X222MM TOL -7MM	05 1
040								SIS -SEN0803-12/57K	01 1
040								VOLVO-261017	09 1
041	1	1		F7050-633744		.BATTERILÅDA	C	VOLVO-633744	01
042	1	1		M1406-053153		.SEXKANTSKRUV	B	SIS SMS1943 U6S 5/16UNC X 22,STÅL 8.8	03
042								FZB	05
042								VOLVO-940135	09
043	5	5		M1406-053150		.SEXKANTSKRUV	B	SIS SMS1943 U6S 5/16UNC X 16,STÅL 8.8	03
043								FZB	05
043								VOLVO-955523	09
044	6	6		M1170-112165		.BRICKA BRB	B	SIS SMS70 BRB 8,4X16 FZB	03
044								VOLVO-955894	09
045	5	5		M1171-122165		.FJÄDERBRICKA FBB	B	SIS SMS84 FBB 8,2 FZB	03
045								VOLVO-955921	09
046	1	1		M1171-152164		.LÅSBRICKA 8,2MM	C	INVÄNDIG GLES TANDNING,FZB	03
046								DNA -DIN6797J-8,2 FZB	01
046								VOLVO-955949	09
047	2	2		F7050-659302		.FÄSTSKRUV	C	VOLVO-659302	01
048	1	1		F7050-633751		.HÅLLARE	C	VOLVO-633751	01
049	2	2		F7050-658479		.TRYCKFJÄDER	C	VOLVO-658479	01
050	2	2		M1170-112156		.BRICKA BRB	B	SIS SMS70 BRB 6,7X14 FZB	03
050								VOLVO-955893	09
051	2	2		M1496-116301		.SEXKANTMUTTER	B	SIS SMS1989 U6M 1/4UNC STÅL 8 FZB	03
051								VOLVO-955825	09
052			1	F7050-637097		.UNDERDEL	B	VOLVO-637097	01
053			1	F7050-637099		.UNDERLÄGG	B	VOLVO-637099	01
054			4	M1406-053154		.SEXKANTSKRUV	B	SIS SMS1943 U6S 5/16UNC X 25,STÅL 8.8	03
054								FZB	05
054								VOLVO-955525	09
055			4	M1171-122165		.FJÄDERBRICKA FBB	B	SIS SMS84 FBB 8,2 FZB	03
055								VOLVO-955921	09
056			1	M1170-112165		.BRICKA BRB	B	SIS SMS70 BRB 8,4X16 FZB	03
056								VOLVO-955894	09
057			1	F7050-637098		.KÅPA	B	VOLVO-637098	01
058			2	F7051-505787		.EXCENTERLÅS	C	VOLVO-1505787	01

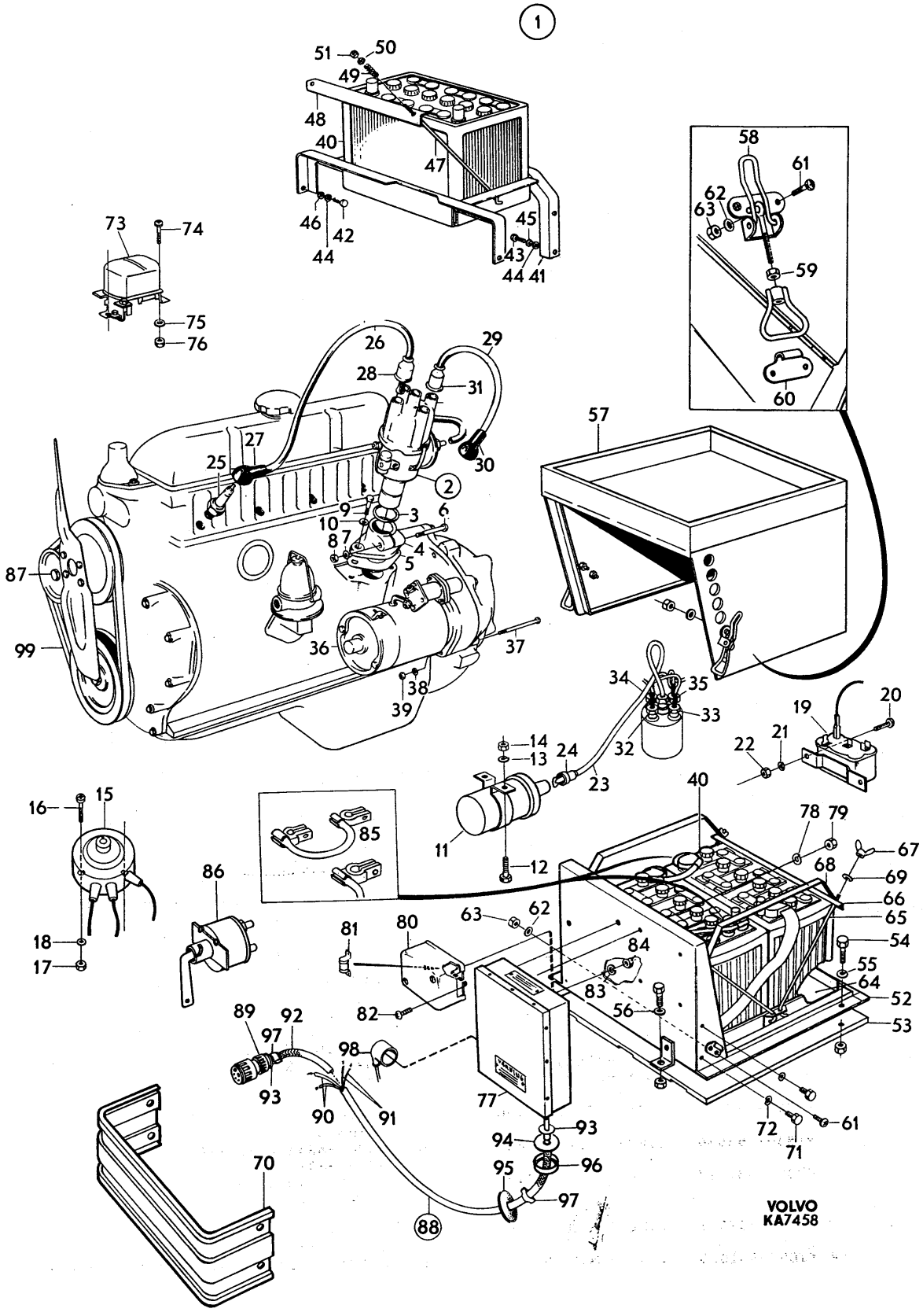
1
2
VOLVO
KA7458

Pos	Antal 1	Antal 2	Antal 3	Förrådsbeteckning	K	Förrådsbenämning	B-kod	Ursprungsbeteckning (01) Övriga uppgifter	
059			2	M1490-157316		.SEXKANTMUTTER	B	SIS SMS2175 M6M 6 STÅL 8 FZB	03
059								VOLVO-955781	09
060			2	F7050-634506		.FÄSTKROK	C	VOLVO-634506	01
061			8	M1436-477308		.KRYSSPÅRSKRUV	B	URX 10UNC X 1/2TUM,STÅL 4.8 FZB	05
061								VOLVO-950021	09
062			8	M1171-152143		.LÅSBRICKA 5,1MM	C	INVÄNDIG GLES TANDNING,FZB	05
062								DNA -DIN6797J-5,1 FZB	01
062								VOLVO-955946	09
063			8	M1496-133309		.SEXKANTMUTTER	B	U6M 10UNC,STÅL 8 FZB	05
063								VOLVO-940092	09
064			1	F7050-636656		.UNDERLÄGG		VOLVO-636656	01
064								LAGERHÅLLS EJ	62
065			4	F7050-637100		.FÄSTSKRUV	B	VOLVO-637100	01
066			2	F7050-633751		.HÅLLARE	C	VOLVO-633751	01
067			4	M1496-306101		.VINGMUTTER	B	SIS SMS1938 UVM 1/4UNC STÅL 4 FZB	03
067								VOLVO-956903	09
068			2	F7050-638052		.AVBÄRARE	B	VOLVO-638052	01
069			4	M1170-714156		.BRICKA 6,7X18X2MM	C	STÅL FZB	05
069								VOLVO-960140	09
070			1	F7050-637612		.SPÄRKSKYDD	B	VOLVO-637612	01
071			4	M1406-053107		.SEXKANTSKRUV	B	SIS SMS1943 U6S 1/4UNC X 13,STÅL 8.8	03
071								FZB	05
071								VOLVO-955512	09
072			4	M1171-122156		.FJÄDERBRICKA FBB	B	SIS SMS84 FBB 6,5 FZB	03
072								VOLVO-955920	09
073	1	1				.LADDNINGSREGULATOR		FÖR 12V SE BILD 066 POS 54	62
074	2	2		M1436-476109		.KRYSSPÅRSKRUV	B	SIS SMS1965 URX 1/4UNC X 16,STÅL 4.8	03
074								FZB	05
074								VOLVO-950046	09
075	2	2		M1171-152156		.LÅSBRICKA 6,5MM	C	UTF ENL DIN6797J-6,5 FZB	03
075								INVÄNDIG GLES TANDNING FZB	05
075								VOLVO-940155	09
076	2	2		M1496-116301		.SEXKANTMUTTER	B	SIS SMS1989 U6M 1/4UNC STÅL 8 FZB	03
076								VOLVO-955825	09
077			1			.LADDNINGSREGULATOR		FÖR 24V SE BILD 065 POS 21	62
078			4	M1171-122156		.FJÄDERBRICKA FBB	B	SIS SMS84 FBB 6,5 FZB	03
078								VOLVO-955920	09
079			4	M1497-116301		.SEXKANTMUTTER	B	SIS SMS1990 U6M 1/4UNF STÅL 8 FZB	03
079								VOLVO-955846	09
080			1	F2620-000306		.SÄKRINGSBOX	B	CAV -448-2M	01
080								VOLVO-242110	09
081			2	M2486-841128		.SÄKRING	B	HRC 75A 150V L55MM	05
081								EEC -GS150/75	01
081								CAV -6221-10	09
081								VOLVO-242185	09
082			2	M1436-477283		.KRYSSPÅRSKRUV	B	URX 8UNC X 3/4TUM,STÅL 4.8 FZB	05
082								VOLVO-950013	09
083			2	M1171-122146		.FJÄDERBRICKA FBB	B	SIS SMS84 FBB 5,1 FZB	03
083								VOLVO-955918	09
084			2	M1496-133308		.SEXKANTMUTTER	B	U6M 8UNC,STÅL 8 FZB	05
084								VOLVO-940179	09
085	1	1	1			.BATTERILEDNINGAR		SE BILD 063	62
086	1		1			.BATTERIFRÅNSKILJARE		ANTALSKOLUMN 1 GÄLLER PLTGBIL 903B	62
086								SE BILD 076 POS 49	63
087	1	1				.GENERATOR,K		FÖR 12V SE BILD 064	62 1
087			1			.GENERATOR,K		FÖR 24V SE BILD 065	62 3
088			1	F7050-637618		.GENERATORLEDNING,K	B	VOLVO-637618	01
088								SKÄRMAD	62
089			1	M1830-556540		..HYLSPROPP 5-POL	B	USDOD-MS3106E-20-14S	01
089								VOLVO-637615	09
090			2	F7050-637617		..ELLEDNING 6KVMM	B	6KVMM LÄNGD 1530MM SPEC	05
090								VOLVO-637617	01
091			2	F7050-637616		..ELLEDNING 1,5KVMM	B	1,5KVMM LÄNGD 1510MM SPEC	05
091								VOLVO-637616	01
092			ER	M1057-801065		..SKÄRMSTRUMPA	C	FLÄTAD,DIAM MIN 6,5MM MAX 16MM,KOPPAR-	03
092								TRÅD DO,2MM FT ENHET M	05
092								SAAB -AS261206-2	01
092								VOLVO-48015	09
092								BOSCH-9 350 240 501	09

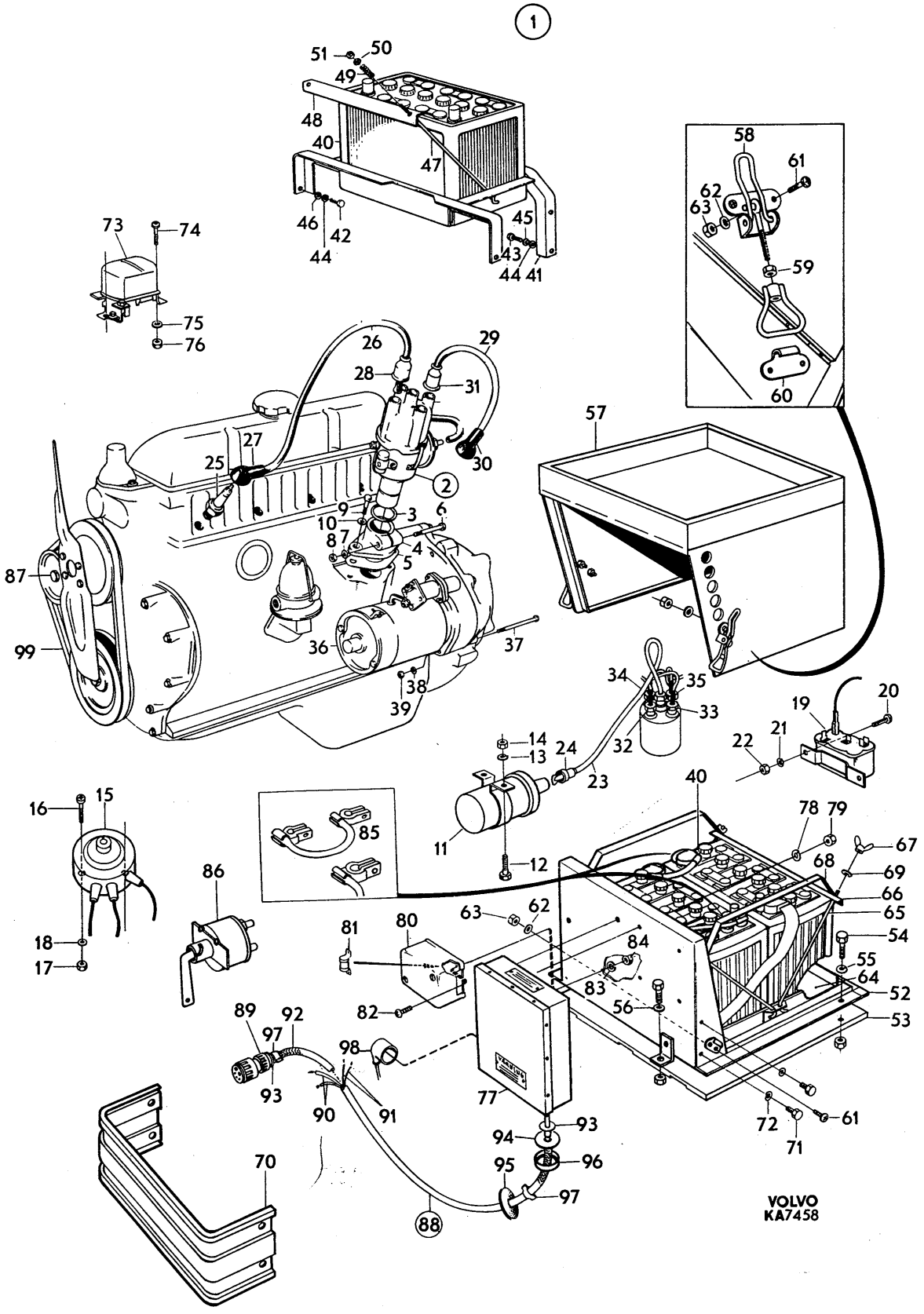
1
2
VOLVO
KA7458

PERSONLASTTERRÄNGBIL 903 MT (M5123-903011)
ELSYSTEM-INSTRUMENT STRÖMFÖRSÖRJNINGS-OCH STARTSYSTEM

Kod 4001

Pos	Antal 1	2	3	Förrådsbeteckning	K	Förrådsbenämning	B-kod	Ursprungsbeteckning (01) Övriga uppgifter		
093			2	F7050-637619		..HYLSA INRE	B	VOLVO-637619	01	
094			1	F7050-637620		..BRICKA	B	VOLVO-637620	01	
095			1	F7050-317441		..GUMMIBUSSNING	C	VOLVO-317441	01	
096			1	F2620-000389		..HYLSMUTTER	B	CAV -5658-114E	01	
096								VOLVO-242214	09	
097			2	F7050-942458		..KLÄMRING	C	VOLVO-942458	01	
098			1			.GUMMIKÅPA		BOSCH-1 350 558 000	01	
098								LAGERHÅLLS EJ	62	
098								VOLVO-241130	09	
099	1	1		F7050-460481		FLÄKTREM	C	VOLVO-460481	01	1
099			1	M1606-097501		KILREM 9,7X975MM	B	UTV L1025MM TOPPBREDD 9,7MM HÖJD 7,9MM	05	3
099								COGUW-HC 38 9,5/1025LA	09	3
099								VOLVO-419494	09	3

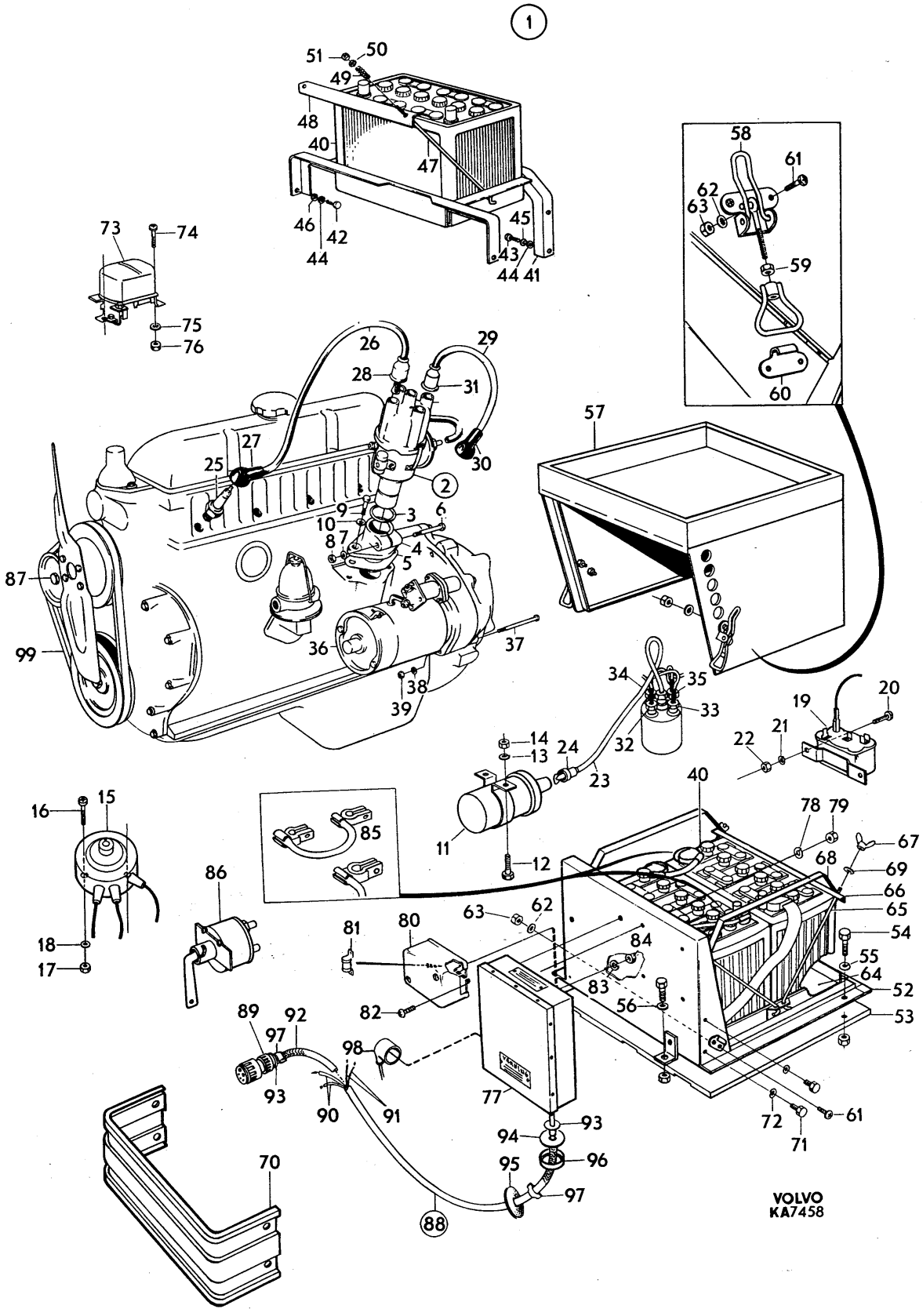
1
2
VOLVO
KA7458

PERSONLASTTERRÄNGBIL 903 MT (M5123-903011)
ELSYSTEM-INSTRUMENT FÖRDELARE 12V

Kod 4001

Pos	Antal 1	Antal 2	Antal 3	Förrådsbeteckning	K	Förrådsbenämning	B-kod	Ursprungsbeteckning (01) Övriga uppgifter	
				M5123-903011		PLTGBIL 903 MT			01 1
				M5190-903211		PVRBTGBIL 9032 MT			01 3
				M5180-903311		RAPTGBIL 9033 MT			01 5
001	1	1				FÖRDELARE,K	C	BOSCH-0 231 146 026	01
001								FÖR 12V	62
001								VOLVO-240214	09
002	1	1		F2350-000513		.BUSSNING ÖVRE	C	BOSCH-1 230 301 002	01
002								VOLVO-233262	09
003	1	1		F2350-000514		.BUSSNING NEDRE	C	BOSCH-1 230 301 005	01
003								VOLVO-238850	09
004	1	1		F2350-000535		.SMÖRJFILT	C	BOSCH-1 234 702 008	01
004								VOLVO-233264	09
005	1	1		M2421-848948		.KONDENSATOR	C	PAPPER 0,275UF +-15PROC 24VLS	05
005								BOSCH-1 237 330 045	01
005								VOLVO-238852	09
006	1	1		F2350-000532		.FJÄDER	C	BOSCH-1 234 650 128	01
006								VOLVO-240580	09
007	1	1		F2350-000533		.FJÄDER	C	BOSCH-1 234 650 129	01
007								VOLVO-240581	09
008	1	1				.BRYTARKAM	C	BOSCH-1 232 200 226	01
008								VOLVO-240582	09
009	1	1		F2350-000539		.KOPPLING	C	BOSCH-1 236 445 031	01
009								VOLVO-233836	09
010	1	1				.BRYTARPLATTA,K	C	BOSCH-1 237 110 029	01
010								VOLVO-240583	09
011	1	1		F2350-001111		..KONTAKTSATS	C	BOSCH-1 237 013 027	01
011								VOLVO-238859	09
012	1	1		F2350-002934		.FÖRDELARARM	C	BOSCH-1 234 332 074	01
012								VOLVO-240365	09
013	1	1				.FÖRDELARLOCK	C	BOSCH-1 235 522 173	01
013								VOLVO-870690	09
014	1	1				.FÖRSTÄLLARE	C	BOSCH-1 237 121 220	01
014								VOLVO-240585	09
015	1	1				.AXELDELSSATS	C	BOSCH-1 237 010 000	01
015								FÖR FÖRDELARAXEL	62
015								VOLVO-241671	09
016	1	1				.DREVDELSSATS	C	BOSCH-1 237 010 001	01
016								FÖR MEDBRINGARE	62
016								VOLVO-240587	09
017	1	1		F2350-003580		.SMÄDELSSATS	C	BOSCH-1 237 011 500	01
017								FÖR ANSLUTNING	62
017								VOLVO-240588	09
018	2	2		F2350-003352		.HALFJÄDERSATS	C	BOSCH-1 237 011 007	01
018								VOLVO-241659	09
019	1	1				.FÖRSTÄLLARSATS	C	BOSCH-1 237 010 002	01
019								FÖR VAKUUMREGULATOR	62
019								VOLVO-273521	09
020	1	1				.BRYTARPLATTSSATS	C	BOSCH-1 237 011 000	01
020								FÖR BRYTARPLATTA	62
020								VOLVO-240591	09

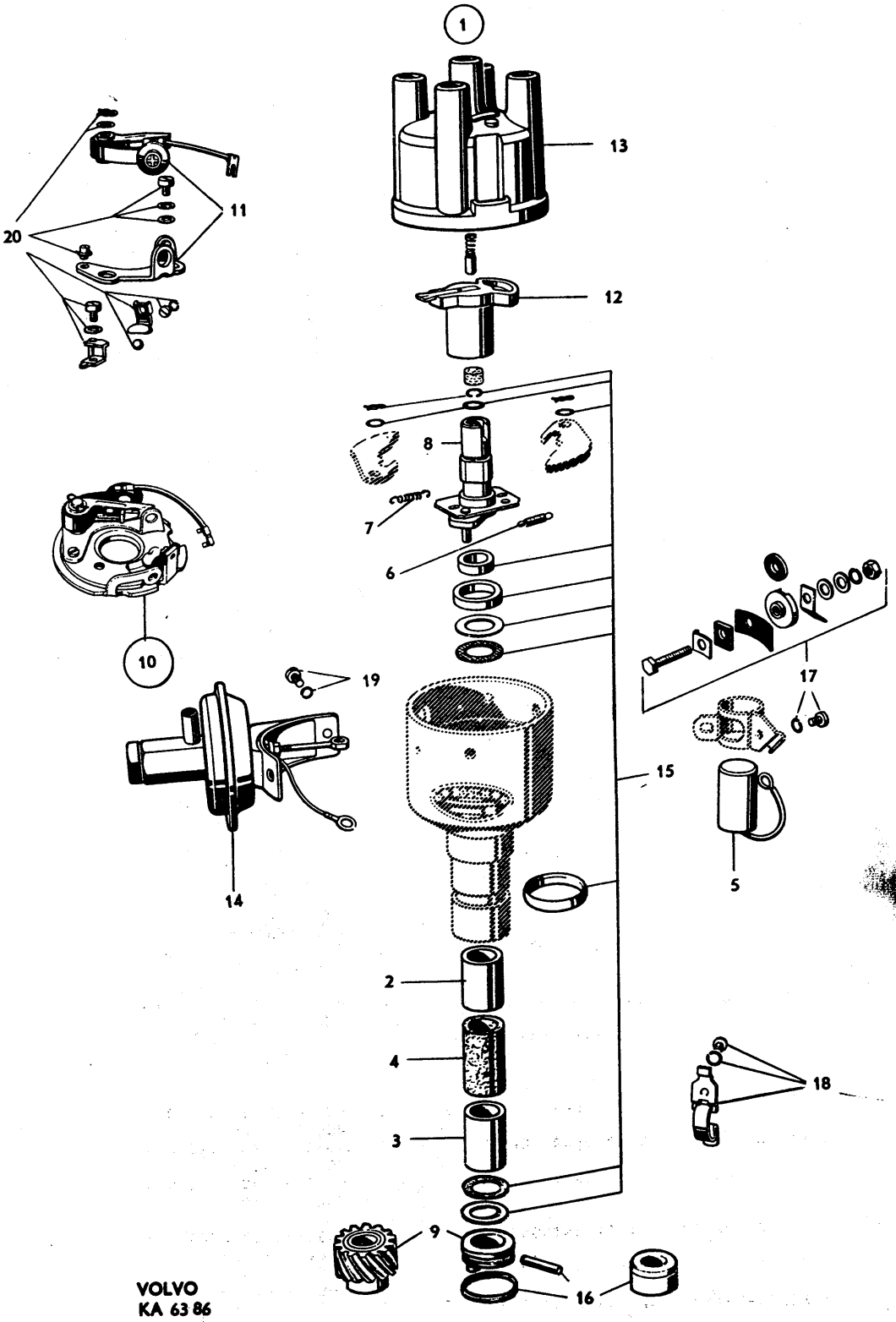
1
13
12
11
20
8
7
6
10
19
14
17
15
5
2
4
3
18
9
16
VOLVO
KA 63 86

PERSONLASTTERRÄNGBIL 903 MT (M5123-903011)
ELSYSTEM-INSTRUMENT FÖRDELARE 24V

Kod 4001

Pos	Antal 1	2	3	Förrådsbeteckning	K	Förrådsbenämning	B-kod	Ursprungsbeteckning (01) Övriga uppgifter	
				M5123-903011		PLTGBIL 903 MT			01 1
				M5190-903211		PVRBTGBIL 9032 MT			01 3
				M5180-903311		RAPTGBIL 9033 MT			01 5
001			1	F2350-002543		FÖRDELARE,K	B	BOSCH-0 231 161 001	01
001								FÖR 24V	62
001								VOLVO-239955	09
002			1			.FÖRDELARHUS,K		LAGERHÅLLS EJ	62
003			1	F2350-000513		..BUSSNING ÖVRE	C	BOSCH-1 230 301 002	01
003								VOLVO-233262	09
004			1	F2350-000535		..SMÖRJFILT	C	BOSCH-1 234 702 008	01
004								VOLVO-233264	09
005			1	F2350-000514		..BUSSNING NEDRE	C	BOSCH-1 230 301 005	01
005								VOLVO-238850	09
006			1	F2350-002551		..GUMMIPACKNING	B	BOSCH-1 230 206 001	01
006								VOLVO-241381	09
007			1	F2350-002553		..FÖRSKRUVNING	B	BOSCH-1 233 357 001	01
007								VOLVO-241703	09
008			1	F7402-000098		..BRICKA	C	ALUMINIUMBRICKA 10,5X13,7	05
008								ZENCA-09619	01
008								VOLVO-120297	09
009			1	M2421-848948		.KONDENSATOR	C	PAPPER 0,275UF +-15PROC 24VLS	05
009								BOSCH-1 237 330 045	01
009								VOLVO-238852	09
010			3	F2350-002757		.SPÄRSKRUV	C	ZYLINDERSCHRAUBE (AM 4X15 DIN84)	03
010								BOSCH-2 910 021 125	01
010								VOLVO-241217	09
011			3	M1171-122136		.FJÄDERBRICKA FBB	B	SIS SMS84 FBB 4,1 FZB	03
011								VOLVO-955917	09
012			1			.AXEL		LAGERHÅLLS EJ	62
013			1			.REGULATORVIKT		LAGERHÅLLS EJ	62
014			1	F2350-000533		.FJÄDER	C	BOSCH-1 234 650 129	01
014								VOLVO-240581	09
015			1	F2350-000532		.FJÄDER	C	BOSCH-1 234 650 128	01
015								VOLVO-240580	09
016			1			.NOCK		BOSCH-9 231 240 052	01
016								LAGERHÅLLS EJ	62
016								VOLVO-241338	09
017			1			.AXELDELSSATS	C	BOSCH-1 237 010 000	01
017								FÖRDELARAXEL	62
017								VOLVO-241671	09
018			1	F2350-000539		.KOPPLING	C	BOSCH-1 236 445 031	01
018								VOLVO-233836	09
019			1			.DREVDELSSATS	C	BOSCH-1 237 010 001	01
019								MEDBRINGARE	62
019								VOLVO-240587	09
020			1	F2350-002569		.BRYTARPLATTA,K	B	BOSCH-9 231 240 051	01
020								VOLVO-241337	09
021			1	F2350-003280		..KONTAKTSATS	C	BOSCH-1 237 013 010	01
021								VOLVO-241335	09
022			1			..BRYTARPLATTSSATS	C	BOSCH-1 237 011 000	01
022								BRYTARPLATTA	62
022								VOLVO-240591	09
023			1	F2350-001375		.FÖRDELARARM	C	BOSCH-1 234 332 033	01
023								VOLVO-240247	09
024			1	F2350-003279		.FÖRDELARLOCK,K	C	BOSCH-1 235 522 274	01
024								VOLVO-241375	09
025			1	F2350-000544		..ELBORSTE	C	BOSCH-1 904 321 010	01
025								VOLVO-60799	09
026			1	F2350-002552		.AVSTÖRNINGSKAPA	B	BOSCH-1 230 523 017	01
026								VOLVO-241227	09
027			1	F2350-002554		..SKRUV	B	BOSCH-1 233 410 004	01
027								VOLVO-241704	09
028			1	F2350-001881		..FJÄDERBRICKA	C	FEDERRING (B 5 DIN127)	03
028								BOSCH-2 916 693 004	01
028								VOLVO-241705	09

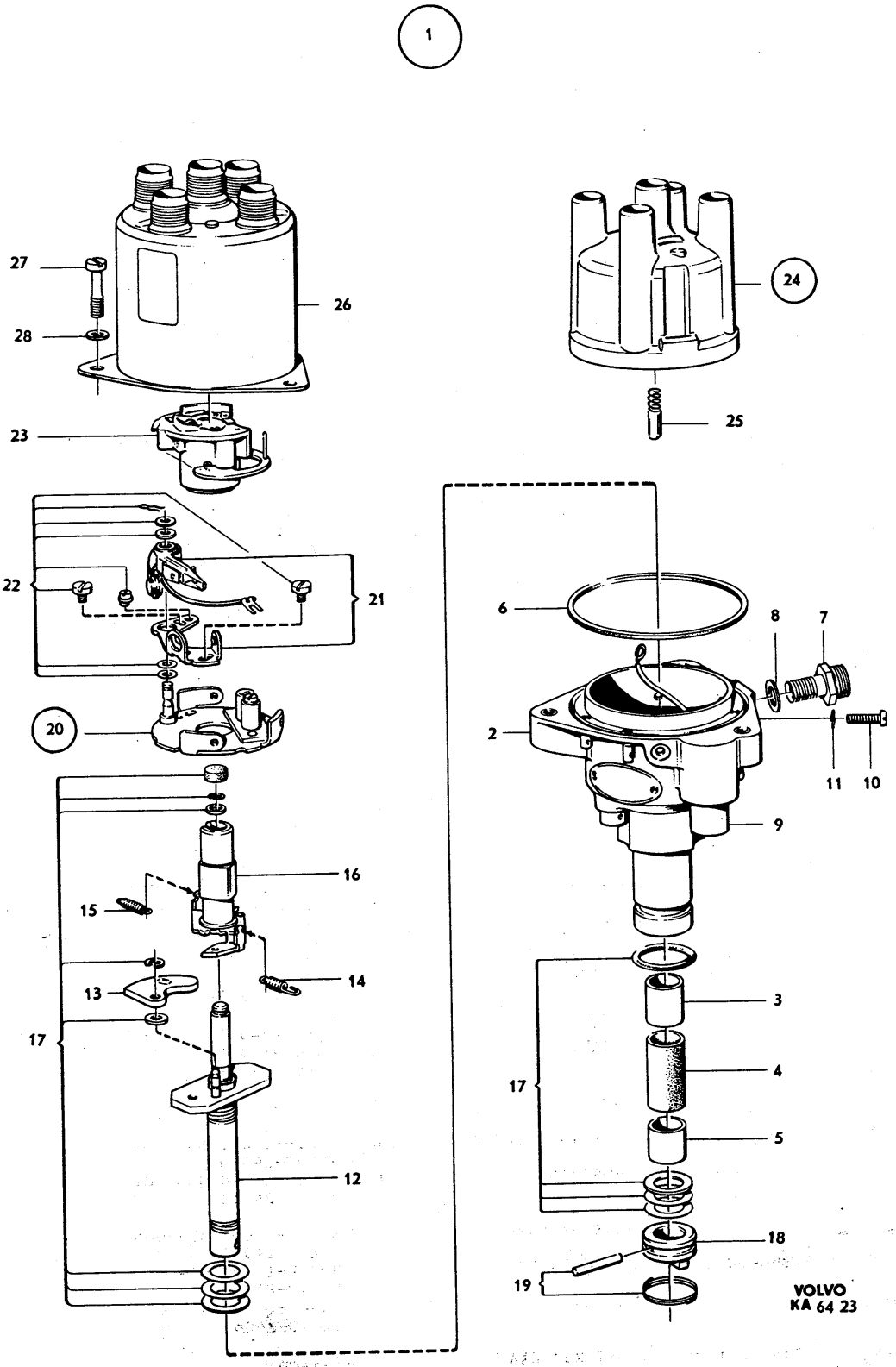
1
27
28
26
23
22
21
20
16
15
14
13
17
12
24
25
6
8
7
2
11
10
9
3
4
5
18
19
VOLVO
KA 64 23

PERSONLASTTERRÄNGBIL 903 MT (M5123-903011)
ELSYSTEM-INSTRUMENT STARTMOTOR 12V

Kod 4001

Pos	Antal 1	2	3	Förrådsbeteckning	K	Förrådsbenämning	B-kod	Ursprungsbeteckning (01) Övriga uppgifter	
				M5123-903011		PLTGBIL 903 MT			01 1
				M5190-903211		PVRBTGBIL 9032 MT			01 3
				M5180-903311		RAPTGBIL 9033 MT			01 5
									01 7
001	1	1				STARTMOTOR,K		BOSCH-0 001 311 001	01
001								12V FÖR PLTGBIL 903 OCH 903B OCH	62
001								PVRBTGBIL 9032. LAGERHÅLLS EJ. ERS AV	63
001								VOLVO-463856 SE BILD 061A	64
001								VOLVO-240360	09
002	1	1				.FÄLTLINDNING	C	BOSCH-1 004 113 502	01
002								VOLVO-240595	09
003	4	4				.SKRUV	C	BOSCH-2 910 551 281	01
003								VOLVO-240594	09
004	1	1				.KABELGENOMFÖRING	C	BOSCH-1 002 380 000	01
004								VOLVO-240597	09
005	1	1				.ISOLERREMSA	C	BOSCH-1 002 382 000	01
005								VOLVO-240730	09
006	ER	ER				.ISOLERREMSA	C	BOSCH-1 001 007 050	01
006								VOLVO-240596	09
007	1	1				.DRIVLAGER,K	C	BOSCH-1 005 823 183	01
007								VOLVO-240598	09
008	1	1		F2350-000368		..LAGERBUSSNING	C	BOSCH-1 000 301 011	01
008								VOLVO-238813	09
009	1	1				.HÄVARM	C	BOSCH-1 001 933 070	01
009								VOLVO-241305	09
010	1	1				.SKRUV	C	BOSCH-1 003 410 003	01
010								VOLVO-240622	09
011	1	1		M1171-122153		.FJÄDERBRICKA FBB	B	SIS SMS84 FBB 6,1 FZB	03
011								VOLVO-955919	09
011								BOSCH-2 916 693 005	09
012	1	1		M1490-157316		.SEXKANTMUTTER	B	SIS SMS2175 M6M 6 STÅL 8 FZB	03
012								BOSCH-2 915 051 106	09
012								VOLVO-955781	09
013	1	1				.PACKNING	C	BOSCH-1 001 013 001	01
013								VOLVO-240599	09
014	1	1				.BRICKA	C	BOSCH-1 000 000 000	01
014								VOLVO-240600	09
015	1	1				.ROTOR	C	BOSCH-1 004 003 127	01
015								VOLVO-240731	09
016	1	1				.PACKNING	C	BOSCH-1 000 206 001	01
016								VOLVO-241306	09
017	1	1				.DREV	C	BOSCH-1 006 209 047	01
017								VOLVO-240619	09
018	2	2				..LAGERBUSSNING	C	BOSCH-1 000 301 009	01
018								VOLVO-240620	09
019	1	1		F2350-000298		.ANSLAGSRING	C	BOSCH-2 000 202 030	01
019								VOLVO-238819	09
020	1	1				.RING	C	BOSCH-1 004 601 010	01
020								VOLVO-240616	09
021	1	1				.BRICKA	C	BOSCH-1 000 101 003	01
021								VOLVO-240617	09
022	1	1				.ISOLERBRICKA	C	BOSCH-1 000 112 002	01
022								VOLVO-240618	09
023	1	1				.KOMMUTATORLAGER,K	C	BOSCH-1 005 853 385	01
023								VOLVO-240601	09
024	1	1				..BUSSNING	C	BOSCH-1 000 301 001	01
024								VOLVO-240602	09
025	1	1				.BORSTHÅLLARPLATTA	C	BOSCH-1 004 336 005	01
025								VOLVO-240603	09
026	1	1		F2350-003231		.ELBORSTSATS	C	BOSCH-1 007 014 114	01
026								VOLVO-240604	09
027	4	4				.FJÄDER	C	BOSCH-1 004 652 002	01
027								VOLVO-240605	09
028	ER	ER		F2350-001709		.JUSTERBRICKA	C	T0,1MM	05
028								BOSCH-1 000 101 016	01
028								VOLVO-240609	09
029	ER	ER		F2350-001711		.JUSTERBRICKA	C	T0,2MM	05
029								BOSCH-1 000 101 021	01
029								VOLVO-240610	09

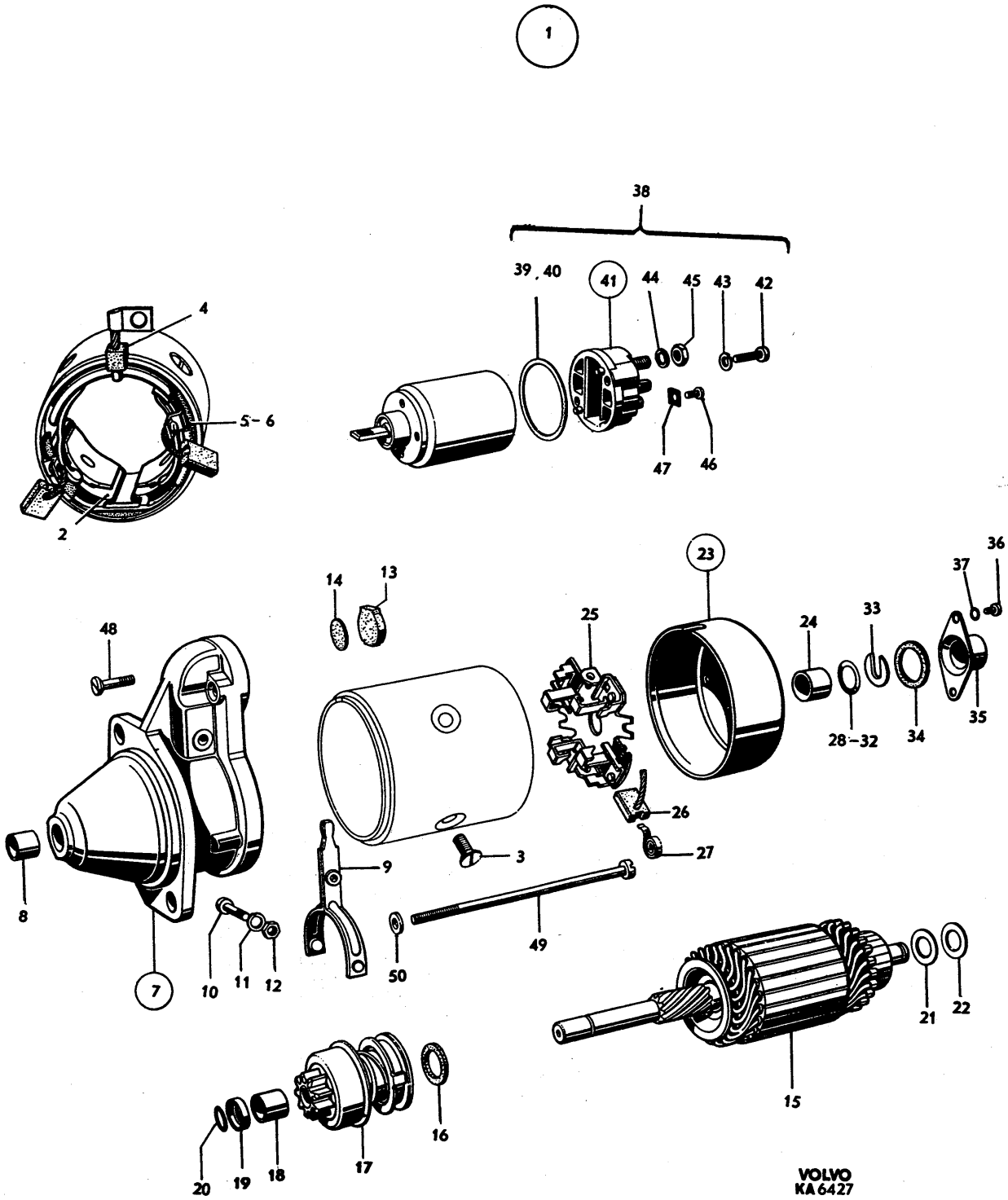
1
38
39, 40
41
44
45
43
42
4
5-6
2
47
46
23
36
37
14
13
48
25
24
33
35
28-32
34
26
27
3
9
8
7
10
11
12
50
49
21
22
15
16
17
20
19
18
VOLVO
KA 6427

PERSONLASTTERRÄNGBIL 903 MT (M5123-903011)
ELSYSTEM-INSTRUMENT STARTMOTOR 12V

Kod 4001

Pos	Antal 1	Antal 2	Antal 3	Förrådsbeteckning	K	Förrådsbenämning	B-kod	Ursprungsbeteckning (01) Övriga uppgifter	
030	ER	ER		F2350-001710		.JUSTERBRICKA	C	T0,3MM	05
030								BOSCH-1 000 101 017	01
030								VOLVO-120657	09
031	ER	ER				.JUSTERBRICKA	C	BOSCH-1 000 101 009	01
031								T0,5MM	62
031								VOLVO-240611	09
032	ER	ER				.JUSTERBRICKA	C	BOSCH-1 000 101 005	01
032								T0,8MM	62
032								VOLVO-240612	09
033	1	1				.BRICKA	C	BOSCH-1 000 116 005	01
033								VOLVO-240608	09
034	1	1				.PACKNING	C	BOSCH-1 000 206 000	01
034								VOLVO-240607	09
035	1	1				.KAPA	C	BOSCH-1 000 505 010	01
035								VOLVO-240606	09
036	2	2		M1430-476285		.KRYSSPÅRSKRUV	B	SIS SMS1969 MRX 4X6 STÅL 4.8 FZB	03
036								BOSCH-2 910 023 116	09
036								VOLVO-956058	09
037	2	2				.BRICKA	C	BOSCH-1 600 150 006	01
037								VOLVO-239340	09
038	1	1		F2350-004261		.MANÖVERMAGNET	C	BOSCH-0 331 302 030	01
038								VOLVO-240623	09
039	ER	ER				..PACKNING	C	BOSCH-1 330 111 000	01
039								T0,5MM	62
039								VOLVO-240626	09
040	ER	ER				..PACKNING	C	BOSCH-1 330 111 001	01
040								T1,0MM	62
040								VOLVO-240627	09
041	1	1				..LOCK	C	BOSCH-1 330 516 002	01
041								VOLVO-240624	09
042	2	2				...KRYSSPÅRSKRUV	C	SIS SMS1969 MRX 5X20 STÅL 4.8 FZB	03
042								VOLVO-956079	09
043	2	2		M1171-122146		...FJÄDERBRICKA FBB	B	SIS SMS84 FBB 5,1 FZB	03
043								VOLVO-955918	09
043								BOSCH-2 916 693 004	09
044	3	3		M1171-122165		...FJÄDERBRICKA FBB	B	SIS SMS84 FBB 8,2 FZB	03
044								BOSCH-2 916 693 007	09
044								VOLVO-955921	09
045	3	3		M1490-157318		...SEXKANTMUTTER	B	SIS SMS2175 M6M 8 STÅL 8 FZB	03
045								BOSCH-2 915 051 107	09
045								VOLVO-955782	09
046	1	1		M1430-476287		..KRYSSPÅRSKRUV	B	SIS SMS1969 MRX 4X8 STÅL 4.8 FZB	03
046								BOSCH-2 910 021 118	09
046								VOLVO-956059	09
047	1	1				..KLÄMBYGEL	C	BOSCH-1 901 321 203	01
047								VOLVO-240499	09
048	2	2				..SKRUV	C	BOSCH-1 003 421 000	01
048								VOLVO-240628	09
049	2	2				.SKRUV	C	BOSCH-1 003 410 002	01
049								VOLVO-240613	09
050	2	2				.BRICKA	C	BOSCH-1 000 100 024	01
050								VOLVO-240614	09

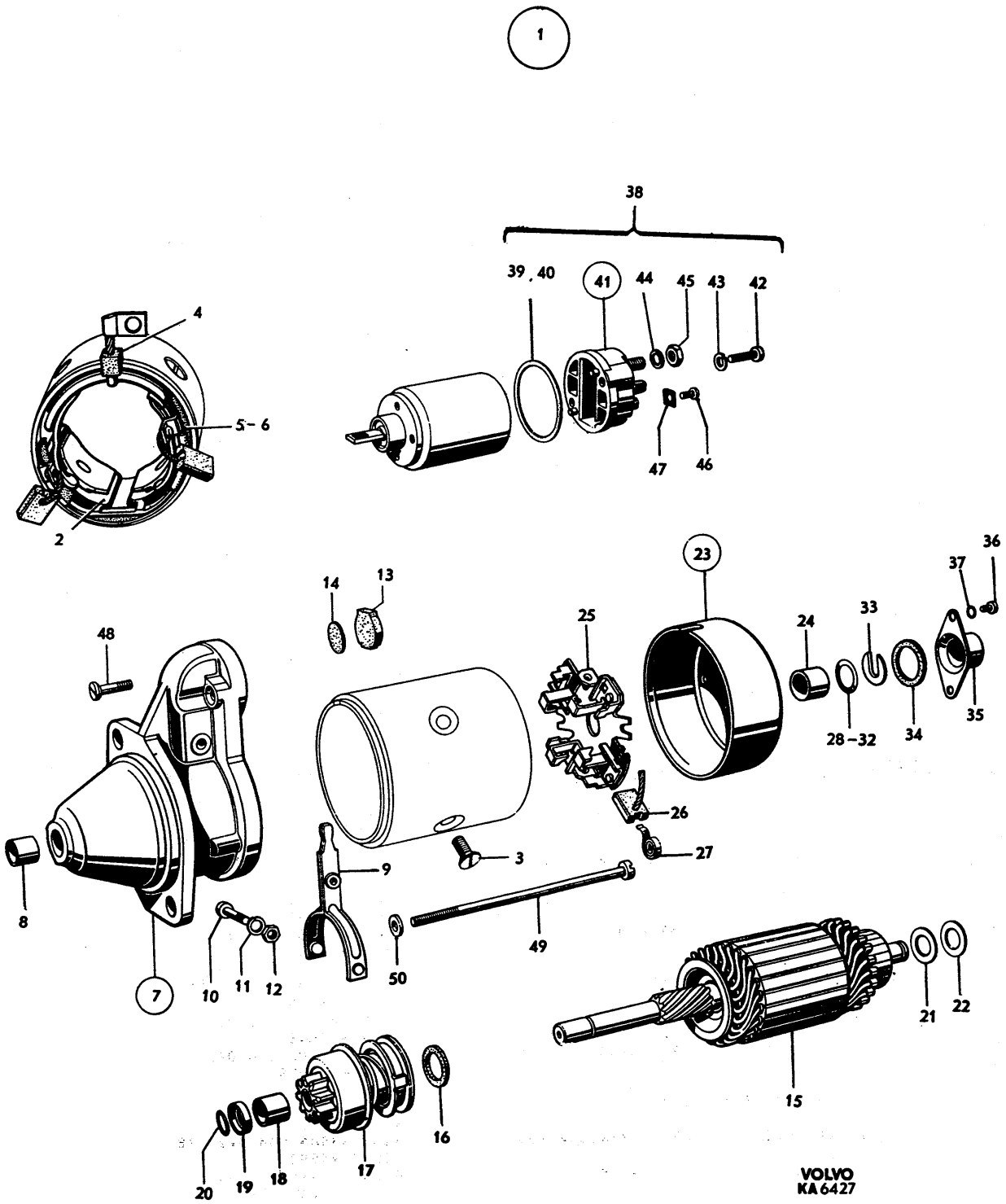
1
38
39, 40
41
44
45
43
42
4
5-6
47
46
2
23
36
37
14
13
25
24
33
48
28-32
34
35
26
27
3
9
8
49
50
7
10
11
12
21
22
15
16
17
18
19
20
VOLVO
KA 6427

PERSONLASTTERRÄNGBIL 903 MT (M5123-903011)
ELSYSTEM-INSTRUMENT STARTMOTOR 24V

Kod 4001

Pos	Antal 1	2	3	Förrådsbeteckning	K	Förrådsbenämning	B-kod	Ursprungsbeteckning (01) Övriga uppgifter	
				M5123-903011		PLTGBIL 903 MT			01 1
				M5190-903211		PVRBTGBIL 9032 MT			01 3
				M5180-903311		RAPTGBIL 9033 MT			01 5
									01 7
001			1	F2350-002541		STARTMOTOR 24V,K	B	BOSCH-0 001 308 006	01
001								24V FÖR RAPTGBIL 9033	62
001								VOLVO-239450	09
002			1			.STARTMOTORHUS		LAGERHÅLLS EJ	62
003			4			..POLSKO		LAGERHÅLLS EJ	62
004			4	F2350-000444		...SKRUV	C	BOSCH-2 910 551 284	01
004								VOLVO-190888	09
005			4			...BRICKA	C	BOSCH-2 100 550 001	01
005								VOLVO-77802	09
006			1	F2350-000303		..FÄLTLINDNING	C	BOSCH-1 004 113 004	01
006								VOLVO-233863	09
007			1	F2350-000293		..ANSLUTNING	C	ERS BOSCH-1 004 448 004	05
007								BOSCH-1 007 011 520	01
007								VOLVO-238809	09
008			1	F2350-000476		...BRICKA	C	BOSCH-1 000 101 001	01
008								VOLVO-238810	09
009			1	F2350-000389		...ISOLERBRICKA	C	BOSCH-1 000 111 000	01
009								VOLVO-120651	09
010			1	F2350-000393		...ISOLERREMSA	C	BOSCH-1 001 031 005	01
010								VOLVO-72471	09
011			1	F2350-002564		...BUSSNING	B	BOSCH-2 000 307 001	01
011								VOLVO-239541	09
012			1	F2350-002563		...GUMMIRING	B	BOSCH-2 000 210 050	01
012								VOLVO-239542	09
013			2	F2350-000475		...ISOLERBRICKA	C	BOSCH-1 000 112 001	01
013								VOLVO-238811	09
014			1	F2350-000465		...BRICKA	C	BOSCH-1 000 550 000	01
014								VOLVO-233865	09
015			1	F2350-002566		.DRIVLAGER,K	B	BOSCH-2 005 823 068	01
015								VOLVO-241312	09
016			1	F2350-000368		..LAGERBUSSNING	C	BOSCH-1 000 301 011	01
016								VOLVO-238813	09
017			1	F2350-002565		.MELLANLAGER,K	B	BOSCH-2 005 823 051	01
017								VOLVO-239548	09
018			1			..BUSSNING	C	BOSCH-2 000 301 137	01
018								VOLVO-72483	09
019			1	F2350-002547		.PACKNING	B	BOSCH-1 009 999 114	01
019								VOLVO-241313	09
020			1			.GUMMIPACKNING	C	BOSCH-2 000 210 051	01
020								VOLVO-239550	09
021			3			.LÅSBRICKA	C	BOSCH-1 001 331 000	01
021								VOLVO-239551	09
022			3			.SKRUV	C	BOSCH-2 911 051 118	01
022								VOLVO-241314	09
023			1			.HÄVARM	C	BOSCH-2 001 933 146	01
023								VOLVO-239557	09
024			1			.SKRUV	C	BOSCH-2 003 421 002	01
024								VOLVO-239558	09
025			1			.BRICKA	C	BOSCH-2 100 550 010	01
025								VOLVO-25645	09
026			1			.PACKNING	C	BOSCH-2 000 210 042	01
026								VOLVO-239559	09
027			1	F2350-000703		.BRICKA	C	BOSCH-2 000 500 084	01
027								VOLVO-72201	09
028			1	M1171-122165		.FJÄDERBRICKA FBB	B	SIS SMS84 FBB 8,2 FZB	03
028								VOLVO-955921	09
029			1			.SEXKANTMUTTER		BOSCH-2 915 051 006	01
029								ERS AV LIKVÄRDIG	62
029								VOLVO-241319	09
030			1			.ROTOR	C	BOSCH-2 004 013 030	01
030								VOLVO-239556	09
031			1	F2350-003936		..STIFT	C	BOSCH-2 917 500 081	01 1
031								VOLVO-131015	09 1
032			1	F2350-000294		.STARTMOTORDREV,K	C	BOSCH-1 006 209 017	01
032								VOLVO-238824	09

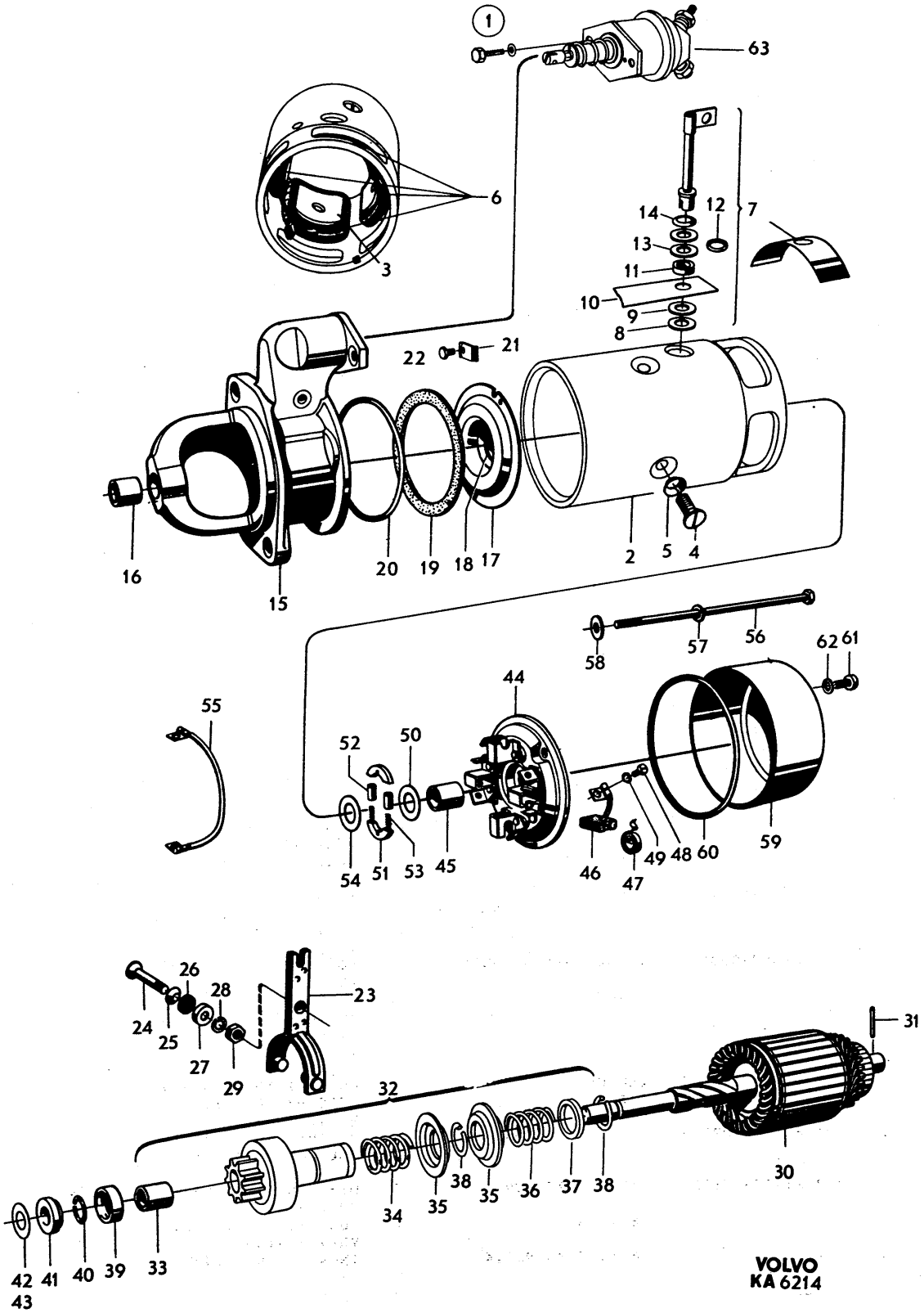
1
63
6
3
14
12
7
13
11
10
9
8
22
21
16
15
20
19
18
17
2
5
4
58
57
56
62
61
55
44
52
50
54
51
53
45
46
47
49
48
60
59
26
28
24
25
27
29
23
31
32
30
34
35
38
35
36
37
38
42
43
41
40
39
33
VOLVO
KA 6214

PERSONLASTTERRÄNGBIL 903 MT (M5123-903011)
ELSYSTEM-INSTRUMENT STARTMOTOR 24V

Kod 4001

Pos	Antal 1	Antal 2	Antal 3	Förrådsbeteckning	K	Förrådsbenämning	B-kod	Ursprungsbeteckning (01) Övriga uppgifter	
033			2			..LAGERBUSSNING	C	BOSCH-1 000 301 009	01
033								VOLVO-240620	09
034			1	F2350-000397		..FJÄDER	C	BOSCH-1 004 616 003	01
034								VOLVO-239579	09
035			2	F2350-000406		..STYRHYLSA	C	BOSCH-1 000 500 002	01
035								VOLVO-238826	09
036			1	F2350-000396		..FJÄDER	C	BOSCH-1 004 616 001	01
036								VOLVO-238827	09
037			1	F2350-000300		..STÖDRING	C	BOSCH-2 009 999 039	01
037								VOLVO-48058	09
038			2	F2350-000453		..FJÄDERRING	C	BOSCH-1 004 601 005	01
038								VOLVO-48060	09
039			1	F2350-000299		.ANSLAGSRING	C	BOSCH-2 000 220 050	01
039								VOLVO-238821	09
040			1			.RING	C	BOSCH-2 004 601 004	01
040								VOLVO-238820	09
041			1	F2350-000298		.ANSLAGSRING	C	BOSCH-2 000 202 030	01
041								VOLVO-238819	09
042		ER		F2350-000376		.JUSTERBRICKA	C	BOSCH-2 000 101 006	01
042								T3MM	62
042								VOLVO-238823	09
043		ER		F2350-000375		.JUSTERBRICKA	C	BOSCH-2 000 101 007	01
043								T1MM	62
043								VOLVO-238822	09
044			1	F2350-002567		.KOMMUTATORLAGER,K	B	BOSCH-2 005 853 003	01
044								VOLVO-241322	09
045			1	F2350-000370		..LAGERBUSSNING	C	BOSCH-1 000 301 042	01
045								VOLVO-76603	09
046			1	F2350-003277		..ELBORSTSATS	C	BOSCH-1 007 014 111	01
046								VOLVO-239546	09
047			4	F2350-001728		..FJÄDER	C	BOSCH-1 004 652 015	01
047								VOLVO-76601	09
048			4	M1430-476287		..KRYSSPÅRSKRUV	B	SIS SMS1969 MRX 4X8 STÅL 4.8 FZB	03
048								VOLVO-956059	09
048								BOSCH-2 910 021 118	09
049			4	F2350-001664		..FJÄDERBRICKA	C	BOSCH-2 916 690 003	01
049								VOLVO-241323	09
050			1	F2350-000463		..BRICKA	C	BOSCH-1 000 101 020	01
050								VOLVO-120648	09
051			2	F2350-000301		..BROMSBACK	C	BOSCH-1 000 026 011	01
051								VOLVO-76604	09
052			2			..BUSSNING	C	BOSCH-2 000 300 103	01
052								VOLVO-239547	09
053			2	F2350-000400		..FJÄDER	C	BOSCH-1 004 611 000	01
053								VOLVO-76605	09
054		ER		F2350-002546		.BRICKA	B	T0,5MM	05
054								BOSCH-1 000 101 006	01
054								VOLVO-241324	09
055			1	F2350-000451		.ANSLUTNINGSLEDNING	C	BOSCH-1 004 446 000	01
055								VOLVO-233872	09
056			2			.SKRUV	C	BOSCH-2 103 410 020	01
056								VOLVO-239552	09
057			2	F2350-002447		.BRICKA	C	BOSCH-2 916 693 005	01
057								VOLVO-241325	09
058			2	F2350-000462		.BRICKA	C	BOSCH-1 190 100 029	01
059			1			.KAPA	C	BOSCH-2 000 520 050	01
059								VOLVO-241326	09
060			1	F2350-002548		.GUMMIPACKNING	B	BOSCH-1 009 999 115	01
060								VOLVO-241327	09
061			2	M1430-476321		.KRYSSPÅRSKRUV	B	UTF ENL SMS1969 MRX 5X6 STÅL 4.8 FZB	03
061								VOLVO-956073	09
062			2			.BRICKA	C	BOSCH-2 000 105 030	01
062								VOLVO-241238	09
063			1			.MANÖVERMAGNET,K		INGÅENDE DETALJER SE BILD 062	62

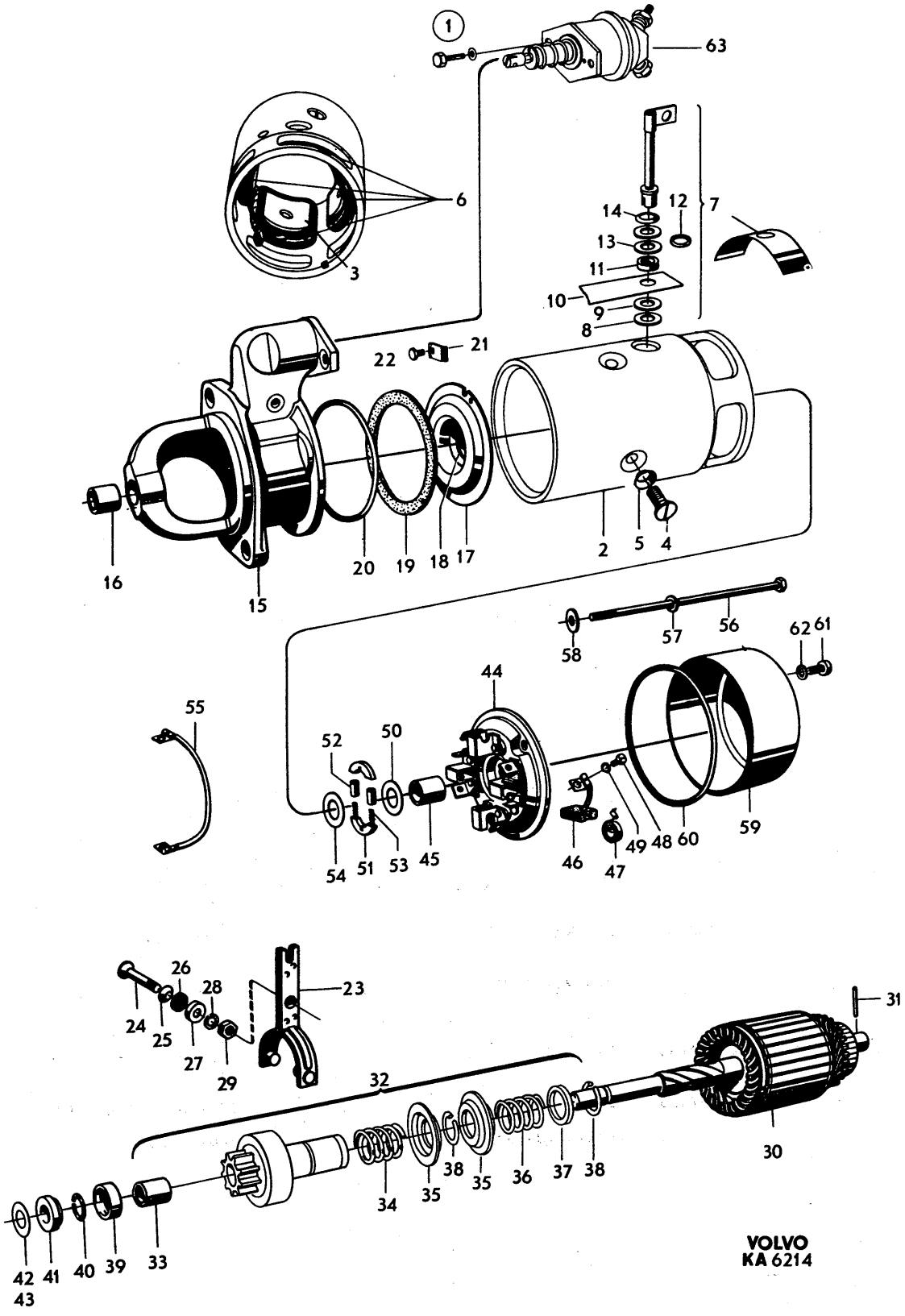

VOLVO
KA 6214

PERSONLASTTERRÄNGBIL 903 MT (M5123-903011)
ELSYSTEM-INSTRUMENT STARTMOTOR 12V

Kod 4001

Pos	Antal 1	2	3	Förrådsbeteckning	K	Förrådsbenämning	B-kod	Ursprungsbeteckning (01) Övriga uppgifter	
				M5123-903011		PLTGBIL 903 MT			01 1
				M5190-903211		PVRBTGBIL 9032 MT			01 3
				M5180-903311		RAPTGBIL 9033 MT			01 5
									01 7
001	1	1				STARTMOTOR 12V,K	C	BOSCH-0 001 311 103	01 1
001								FÖR PLTGBIL 903, 903B OCH PVRBTGBI6 9032	62 1
001								VOLVO-463856	09 1
002	4	4				.SKRUV	C	BOSCH-2 910 559 702	01 1
002								VOLVO-243905	09 1
003	1	1				.FÄLTLINDNING	C	BOSCH-1 004 113 026	01 3
003								VOLVO-243906	09 3
004	1	1				.DRIVLAGER	C	BOSCH-1 005 823 244	01 1
004								VOLVO-243907	09 1
005	1	1				..BUSSNING	C	BOSCH-1 000 301 012	01
005								VOLVO-3101977	09
006	1	1				.KOPPLINGSARM	C	BOSCH-2 001 933 056	01 3
006								VOLVO-833727	09 3
007	1	1				.SKRUV	C	BOSCH-1 003 410 005	01 3
007								VOLVO-241674	09 3
008	1	1		M1171-122153		.FJÄDERBRICKA FBB	B	SIS SMS84 FBB 6,1 FZB	03
008								VOLVO-955919	09
009	1	1		M1490-157316		.SEXKANTMUTTER	B	SIS SMS2175 M6M 6 STÅL 8 FZB	03
009								VOLVO-955781	09
010	1	1				.ROTOR	C	BOSCH-1 004 003 134	01 1
010								VOLVO-243908	09 1
011	1	1				.STARTMOTORDREV	C	VOLVO-243909	01
012	2	2				..BUSSNING	C	BOSCH-1 000 301 009	01 1
012								VOLVO-240620	09 1
013	1	1		F2350-000298		.ANSLAGSRING	C	BOSCH-2 000 202 030	01
013								VOLVO-238819	09
014	1	1				.KOMMUTATORLAGER	C	BOSCH-1 005 853 385	01 1
014								VOLVO-240601	09 1
015	1	1				..BUSSNING	C	BOSCH-1 000 301 001	01 1
015								VOLVO-240602	09 1
016	1	1				.HÅLLARE	C	BOSCH-1 004 336 005	01 1
016								VOLVO-240603	09 1
017	1	1				.ELBORSTSATS	C	VOLVO-243910	01
018	4	4				.BORSTFJÄDER	C	VOLVO-243911	01
019	1	1				.KAPA	C	BOSCH-1 000 505 010	01
019								VOLVO-240606	09
020	2	2		M1430-476287		.KRYSSPÅRSKRUV	B	SIS SMS1969 MRX 4X8 STÅL 4.8 FZB	03
020								BOSCH-2 910 021 118	09
020								VOLVO-956059	09
021	2	2		F2350-001113		.REPARATIONSSATS	C	BOSCH-9 101 240 026	01 3
021								VOLVO-239340	09 3
022	2	2				.SKRUV	C	BOSCH-1 003 527 007	01
022								VOLVO-243912	09 1
023	2	2		F2350-000462		.BRICKA	C	BOSCH-1 190 100 029	01
023								VOLVO-86287	09
024	1	1				.MANÖVERMAGNET	C	BOSCH-0 331 302 081	01 1
024								VOLVO-243913	09 1
025	2	2				.SKRUV	C	BOSCH-1 003 421 003	01 1
025								VOLVO-243914	09 1
026	1	1		M1171-122165		.FJÄDERBRICKA FBB	B	SIS SMS84 FBB 8,2 FZB	03
026								VOLVO-955921	09
027	1	1		M1490-157318		.SEXKANTMUTTER	B	SIS SMS2175 M6M 8 STÅL 8 FZB	03
027								VOLVO-955782	09
028	1	1				REPARATIONSSATS	C	BOSCH-1 007 010 000	01 1
028								VOLVO-241300	09 1

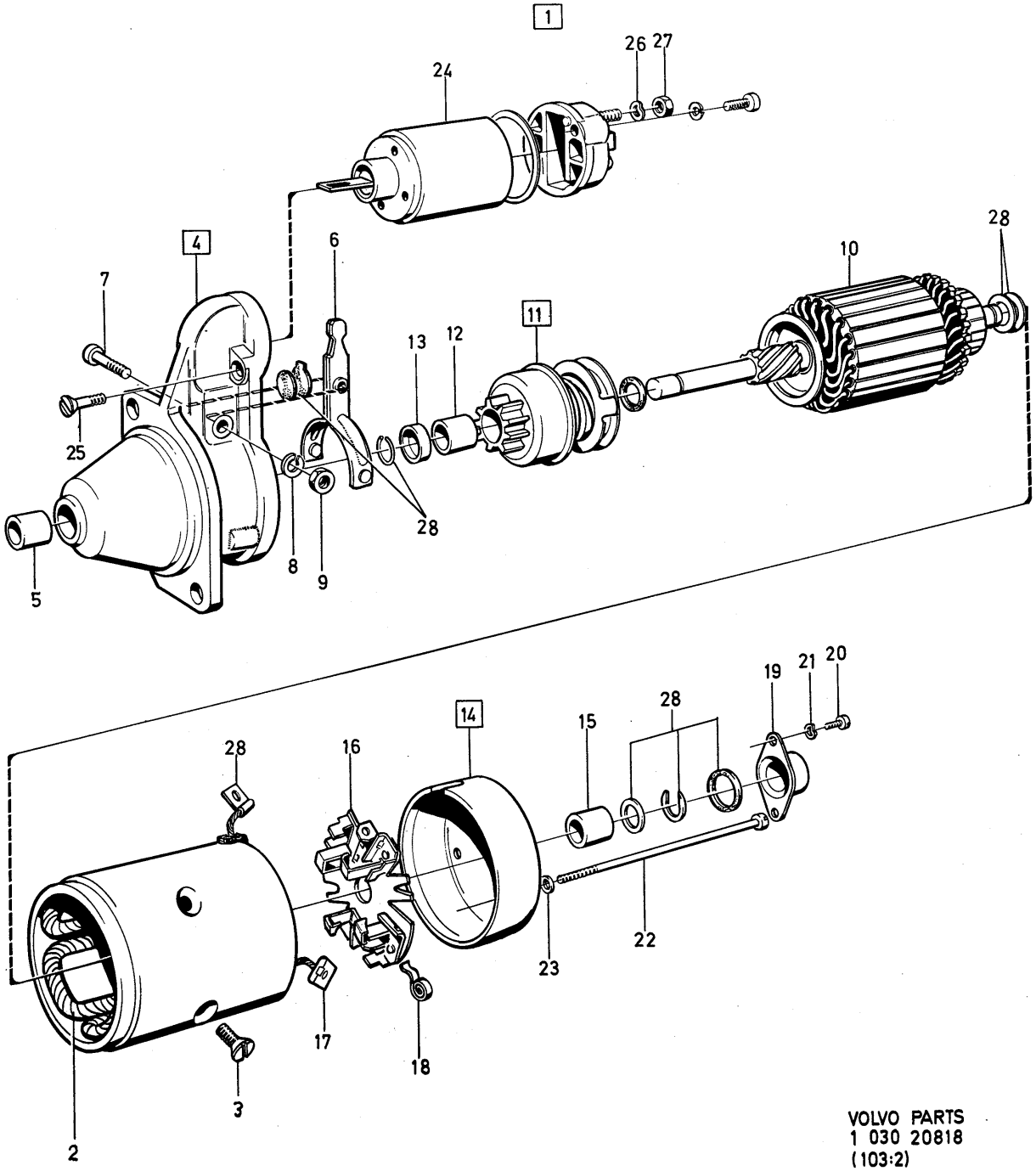

VOLVO PARTS
1 030 20818
(103:2)

PERSONLASTTERRÄNGBIL 903 MT (M5123-903011) Kod
ELSYSTEM-INSTRUMENT MANÖVERMAGNET 24V 4001

Pos	Antal 1	Antal 2	Antal 3	Förrådsbeteckning	K	Förrådsbenämning	B-kod	Ursprungsbeteckning (01) Övriga uppgifter	
				M5123-903011		PLTGBIL 903 MT			01 1
				M5190-903211		PVRBTGBIL 9032 MT			01 3
				M5180-903311		RAPTGBIL 9033 MT			01 5
									01 7
001		1	F2350-002544			MANÖVERMAGNET 24V,K	B	BOSCH-0 331 301 013	01
001								ERS EFTER HAND AV VOLVO-6646121	62
001								(B-KOD C)	63
002		2	M1400-038368			.SEXKANTSKRUV	B	SIS SMS2165 M6S 6X16,STÅL 8.8 FZB	03
002								VOLVO-955271	09
003		2	M1171-122153			.FJÄDERBRICKA FBB	B	SIS SMS84 FBB 6,1 FZB	03
003								VOLVO-955919	09
004		1	F2350-002560			.PACKNING	B	BOSCH-1 330 109 011	01
004								VOLVO-239562	09
005		1				.BRICKA	C	BOSCH-1 330 101 020	01
005								VOLVO-239563	09
006		1	F2350-002562			.FJÄDER	B	BOSCH-1 334 616 011	01
006								VOLVO-241329	09
007		1	F2350-000353			.STÖDBRICKA	C	BOSCH-1 330 100 001	01
007								VOLVO-239343	09
008		1	F2350-000350			.LÄNKGAFFEL	C	BOSCH-1 332 121 001	01
008								VOLVO-239344	09
009		1	M1171-122153			.FJÄDERBRICKA FBB	B	SIS SMS84 FBB 6,1 FZB	03
009								VOLVO-955919	09
010		1	M1490-157316			.SEXKANTMUTTER	B	SIS SMS2175 M6M 6 STÅL 8 FZB	03
010								VOLVO-955781	09
011		2	F2350-002561			.ISOLERRING	B	BOSCH-1 330 206 000	01
011								VOLVO-241330	09
012		2				.ISOLERBRICKA	C	BOSCH-1 900 112 13	01
012								VOLVO-241331	09
013		2	F2350-002549			.ISOLERBRICKA	B	BOSCH-1 190 112 006	01
013								VOLVO-241332	09
014		2				.BRICKA	C	BOSCH-1 900 112 210	01
014								VOLVO-239568	09
015		1				.BRICKA		BOSCH-1 330 100 005	01
015								LAGERHÅLLS FJ	62
015								VOLVO-239569	09
016		1	M1171-122165			.FJÄDERBRICKA FBB	B	SIS SMS84 FBB 8,2 FZB	03
016								VOLVO-955921	09
017		2	M1490-157318			.SEXKANTMUTTER	B	SIS SMS2175 M6M 8 STÅL 8 FZB	03
017								VOLVO-955782	09
018		1	F2350-002439			.BRICKA	C	BOSCH-2 916 063 008	01
018								VOLVO-69556	09
019		1				.SKRUV	C	BOSCH-1 343 412 000	01
019								VOLVO-241334	09

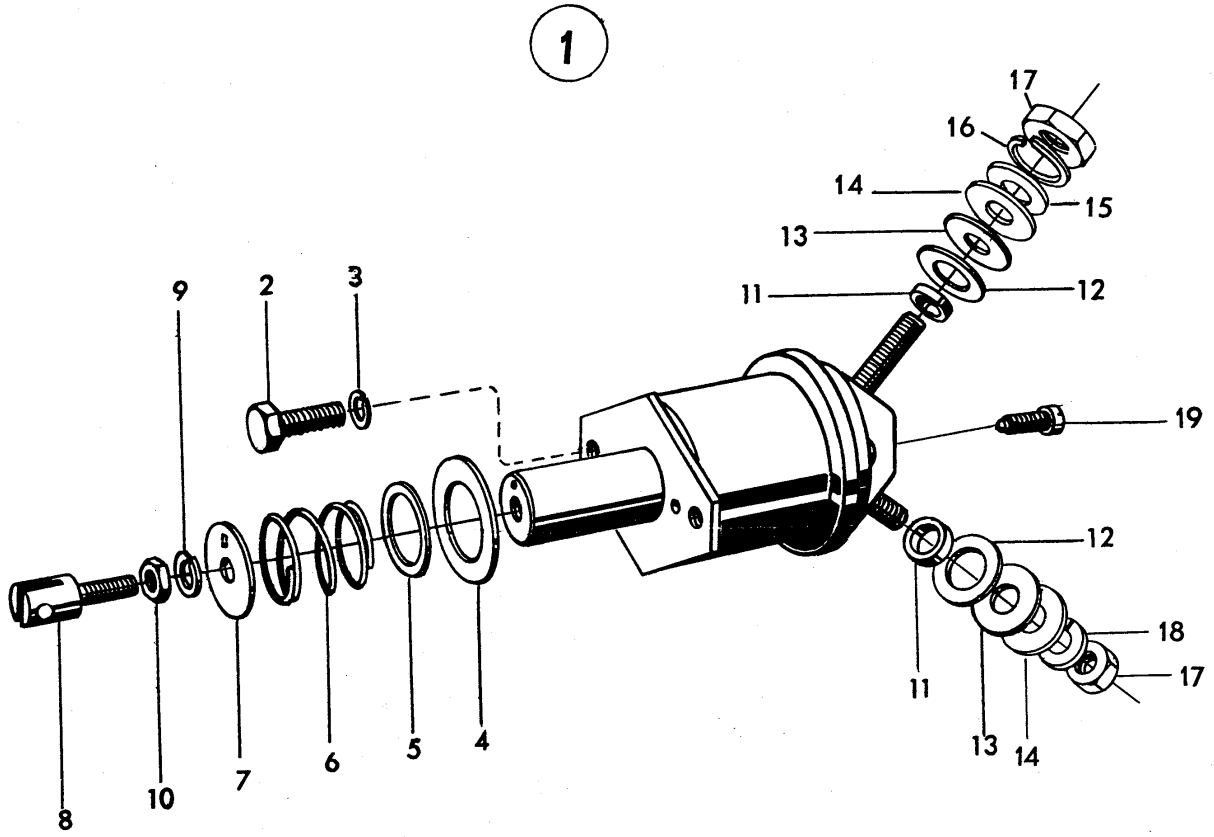
1
17
16
14
15
13
11
12
9
2
3
19
12
18
17
11
13
14
8
10
7
6
5
4

PERSONLASTTERRÄNGBIL 903 MT (M5123-903011)
ELSYSTEM-INSTRUMENT BATTERILEDNINGAR

Kod 4001

Pos	Antal 1	Antal 2	Antal 3	Förrådsbeteckning	K	Förrådsbenämning	B-kod	Ursprungsbeteckning (01) Övriga uppgifter	
				M5123-903011		PLTGBIL 903 MT			01 1
				M5190-903211		PVRBTGBIL 9032 MT			01 3
				M5180-903311		RAPTGBIL 9033 MT			01 5
									01 7
001	1	1	1			BATTERILEDNINGAR,K			01
002	1	1		F7050-011827		.ELLEDNING,K	B	VOLVO-11827	01
002								BATTERI +POL-STARTMOTOR	62
003	ER	ER		M1062-200112		..ELLEDN MK 35 RÖD	C	ELLEDNING MK 35 RÖD	03
003								750V DY MAX 11,5MM ENHET M	05
003								ERF LÄNGD 625MM	62
003								VOLVO-954502	09
004	1	1		M1820-840447		..KABELSKO	B	BATTERISKO MÄRKT + HÅLDIAM 17,5MM	05
004								TUDOR-W POS	01
004								VOLVO-954504	09
005	1	1		M1820-840183		..KABELSKO	B	FÖR LÖDNING AREA 35KVMM HÅLDIAM 9MM	05
005								SEG -E 18 810 35	01
005								VOLVO-954508	09
006	1			F7050-941117		.ELLEDNING,K	B	VOLVO-941117	01 1
006								BATTERI +POL-BATTERIFRÅNSKILJARE, 903B	62 1
006			1	F7050-942771		.ELLEDNING,K	B	VOLVO-942771	01
006								BATTERI +POL-BATTERIFRÅNSKILJARE	62
007	ER			M1062-200110		..ELLEDN MK 35 SVART	C	ELLEDNING MK 35 SVART	03 1
007								750V DY MAX 11,5MM ENHET M	05 1
007								SIS -SEN240201/MK 35 SVART	01 1
007								ERF LÄNGD 1090MM (PLTGBIL 903B)	62 1
007								VOLVO-954501	09 1
007			ER	M1062-200100		..ELLEDN MK 25 SVART	C	ELLEDNING MK 25 SVART	03 3
007								750V DY MAX 10,2MM ENHET M	05 3
007								SIS -SEN240201/MK 25 SVART	01 3
007								ERF LÄNGD 1950MM	62 3
007								VOLVO-954499	09 3
008	1			M1820-840447		..KABELSKO	B	BATTERISKO MÄRKT + HÅLDIAM 17,5MM	05 1
008								TUDOR-W POS	01 1
008								PLTGBIL 903B	62 1
008								VOLVO-954504	09 1
008			1	M1820-840564		..KABELSKO		BATTERI MÄRKT + HÅLDIAM 18,5MM	05 3
008								VOLVO-956507	01 3
008								LAGERHÅLLS EJ	62 3
009	1			M1820-840566		..KABELSKO	C	FÖR LÖDNING AREA 35KVMM HÅLDIAM 11MM	05 1
009								VOLVO-954509	01 1
009			1	M1820-840565		..KABELSKO	C	FÖR LÖDNING AREA 25KVMM HÅLDIAM 11MM	05
009								VOLVO-956505	01 3
010	1			F7050-941118		.BATTERILEDNING	B	VOLVO-941118	01 1
010								BATTERIFRÅNSKILJARE-STARTMOTOR	62 1
010			1	F7050-942772		.ELLEDNING,K	B	VOLVO-942772	01 3
010								BATTERIFRÅNSKILJARE-STARTMOTOR	62 3
011	ER			M1062-200110		..ELLEDN MK 35 SVART	C	ELLEDNING MK 35 SVART	03
011								750V DY MAX 11,5MM ENHET M	05 1
011								SIS -SEN240201/MK 35 SVART	01 1
011								ERF LÄNGD 1190MM	62 1
011								VOLVO-954501	09 1
011			ER	M1062-200100		..ELLEDN MK 25 SVART	C	ELLEDNING MK 25 SVART	03 3
011								750V DY MAX 10,2MM ENHET M	05 3
011								SIS -SEN240201/MK 25 SVART	01 3
011								ERF LÄNGD 1300MM	62 3
011								VOLVO-954499	09 3
012	1			M1820-840566		..KABELSKO	C	FÖR LÖDNING AREA 35KVMM HÅLDIAM 11MM	05 1
012								VOLVO-954509	01 1
012								PLTGBIL 903B	62 1
012			1	M1820-840565		..KABELSKO	C	FÖR LÖDNING AREA 25KVMM HÅLDIAM 11MM	05 3
012								VOLVO-956505	01 3
013	1			M1820-840183		..KABELSKO	B	FÖR LÖDNING AREA 35KVMM HÅLDIAM 9MM	05 1
013								SEG -E 18 810 35	01 1
013								PLTGBIL 903B	62 1
013								VOLVO-954508	09 1
013			1	M1820-840029		KABELSKO	B	FÖR LÖDNING AREA 25KVMM HÅLDIAM 9MM	05 3
013								SEG -E 18 810 25	01 3
014			1	F7050-192062		.ELLEDNING,K	C	VOLVO-192062	01
014								FÖRBINDELSELEDNING	62

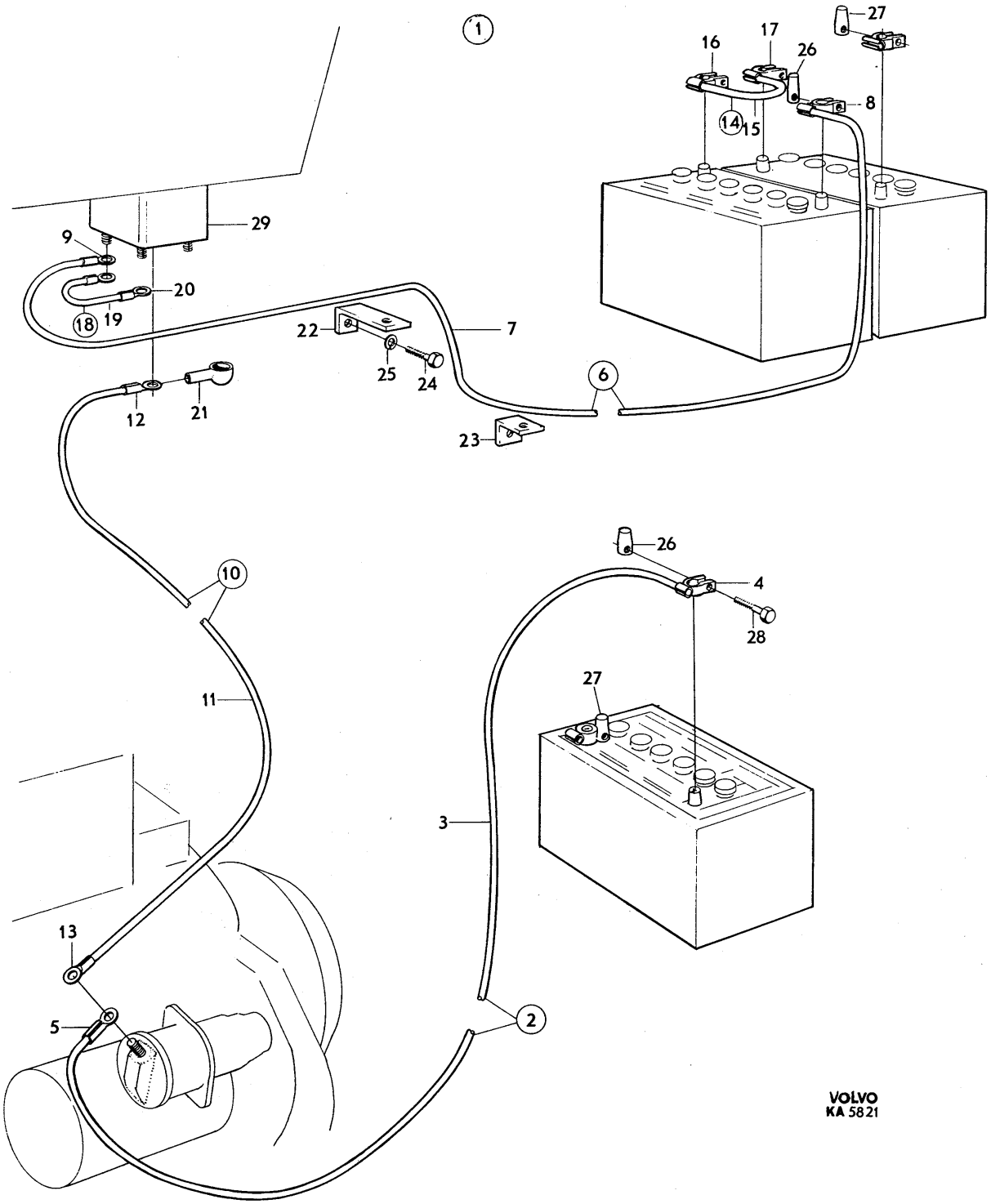
1
2
3
4
5
6
7
8
9
10
11
12
13
14
15
16
17
18
19
20
21
22
23
24
25
26
27
28
29
VOLVO
KA 5821

PERSONLASTTERRÄNGBIL 903 MT (M5123-903011)
ELSYSTEM-INSTRUMENT BATTERILEDNINGAR

Kod 4001

Pos	Antal 1	Antal 2	Antal 3	Förrådsbeteckning	K	Förrådsbenämning	B-kod	Ursprungsbeteckning (01) Övriga uppgifter	
015			ER	M1062-200110		..ELLEDN MK 35 SVART	C	ELLEDNING MK 35 SVART	03
015								750V DY MAX 11,5MM ENHET	M 05
015								SIS -SEN240201/MK 35 SVART	01
015								ERF LÄNGD 110MM	62
015								VOLVO-954501	09
016			1	M1820-840447		..KABELSKO	B	BATTERISKO MÄRKT + HÅLDIAM 17,5MM	05
016								TUDOR-W POS	01
016								VOLVO-954504	09
017			1	M1820-840448		..KABELSKO	B	BATTERISKO MÄRKT - HÅLDIAM 17,5MM	05
017								TUDOR-W NEG	01
017								VOLVO-954503	09
018			1	F7050-942834		.ELLEDNING,K	B	VOLVO-942834	01
018								FÖRBINDELSELEDNING	62
019			ER	M1062-200090		..ELLEDN MK 16 SVART	B	ELLEDNING MK 16 SVART	03
019								750V DY MAX 8,1MM ENHET	M 05
019								SIS -SEN240201/MK 16 SVART	01
019								VOLVO-957223	09
020			2	M1820-840149		..KABELSKO	C	LÖD OCH KLÄM AREA 16KVMM HÅLDIAM 10,5MM	05
020								SAAB -0922958-000	01
020								ELLER LIKV	62
020								VOLVO-940337	09
021	1	1	5	F7050-673580		.GUMMIKAPA	C	VOLVO-673580	01
022			1	F7050-327903		.KONSOL		VOLVO-327903	01
022								LAGERHÅLLS EJ	62
023			1	F7050-637614		.KONSOL		VOLVO-637614	01
023								LAGERHÅLLS EJ	62
024			2	M1406-053150		.SEXKANTSKRUV	B	SIS SMS1943 U6S 5/16UNC X 16,STÅL 8.8	03
024								FZB	05
024								VOLVO-955523	09
025			2	M1171-122165		.FJÄDERBRICKA FBB	B	SIS SMS84 FBB 8,2 FZB	03
025								VOLVO-955921	09
026	1	1	1	F7050-637316		.POLMUTTER +	B	VOLVO-637316	01
027	1	1	1	F7050-637317		.POLMUTTER -	B	VOLVO-637317	01
028	2	2	2	M1406-053157		.SEXKANTSKRUV	B	SIS SMS1943 U6S 5/16UNC X 32,STÅL 8.8	03
028								FZB	05
028								VOLVO-940159	09
029	1					.BATTERIFRÅNSKILJARE		PLTGBIL 903B SE BILD 076 POS 49	62 1
029			1			.BATTERIFRÅNSKILJARE		SE BILD 076 POS 49	62 3

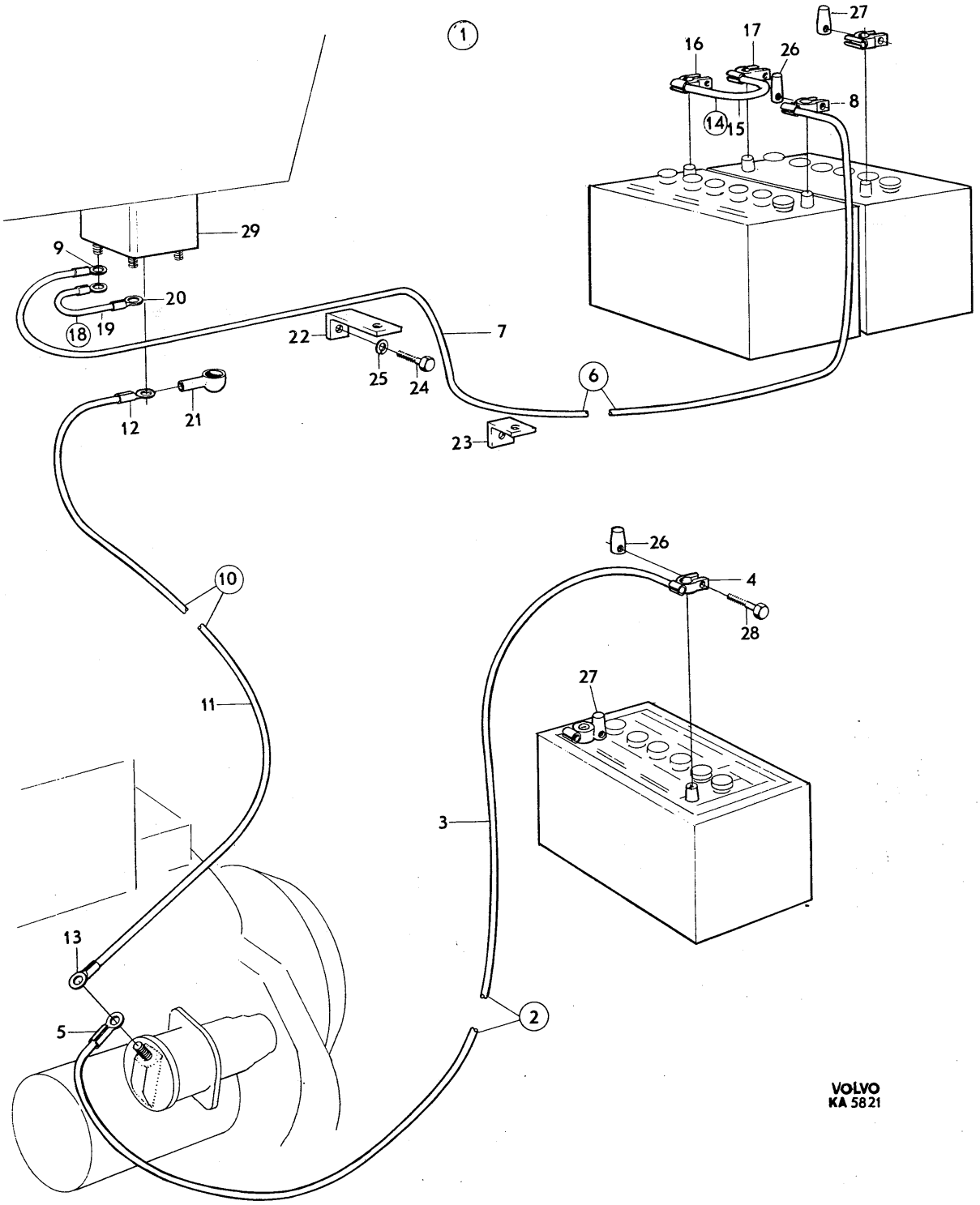
1
27
16
17
26
8
14
15
29
9
20
18
19
22
7
25
24
6
12
21
23
10
26
4
28
27
11
3
13
5
2
VOLVO
KA 5821

PERSONLASTTERRÄNGBIL 903 MT (M5123-903011)
ELSYSTEM-INSTRUMENT GENERATOR 12V

Kod 4001

Pos	Antal 1	Antal 2	Antal 3	Förrådsbeteckning	K	Förrådsbenämning	B-kod	Ursprungsbeteckning (01) Övriga uppgifter	
				M5123-903011		PLTGBIL 903 MT			01 1
				M5190-903211		PVRBTGBIL 9032 MT			01 3
				M5180-903311		RAPTGBIL 9033 MT			01 5
									01 7
001	1	1				GENERATOR,K		MED MONTERINGSDETALJER LAGERHÅLLS EJ	62
002	1	1				.GENERATOR,K		FÖR 12V INGÅENDE DETALJER SE BILD 066	62
003	1	1		F7050-418354		.KONSOL	C	VOLVO-418354	01
004	3	3		M1406-053154		.SEXKANTSKRUV	B	SIS SMS1943 U6S 5/16UNC X 25,STÅL 8.8	03
004								FZB	05
004								VOLVO-955525	09
005	3	3		F7050-403894		.DISTANSHYLSA	C	VOLVO-403894	01
006	6	6		F7050-418531		.BRICKA	C	VOLVO-418531	01
007	6	6		F7050-403877		.GUMMIBUSSNING	C	VOLVO-403877	01
008	2	2		M1407-053194		.SEXKANTSKRUV	B	SIS SMS1944 U6S 3/8UNF X 25,STÅL 8.8	03
008								FZB	05
008								VOLVO-955675	09
009	2	2		F7050-942336		.VÄGBRICKA 10MM	C	10X18X1MM FZB UTF LIKN DIN 1378	05
009								VOLVO-942336	01
010	2	2		M1497-106103		.SEXKANTMUTTER	C	LÅSMUTTER MED NYLONINLÄGG 3/8UNF,STÅL	03
010								D80 FZEL LÄG,TYP NYLOCK ELLER LIKV	05
010								VOLVO-950384	09
011	1	1		F7050-418355		.SPÄNNJÄRN	C	VOLVO-418355	01
012	1	1		M1406-053154		.SEXKANTSKRUV	B	SIS SMS1943 U6S 5/16UNC X 25,STÅL 8.8	03
012								FZB	05
012								VOLVO-955525	09
013	1	1		F7050-403894		.DISTANSHYLSA	C	VOLVO-403894	01
014	1	1		F7050-418531		.BRICKA	C	VOLVO-418531	01
015	1	1		F7050-403877		.GUMMIBUSSNING	C	VOLVO-403877	01
016	1	1		M1406-053154		.SEXKANTSKRUV	B	SIS SMS1943 U6S 5/16UNC X 25,STÅL 8.8	03
016								FZB	05
016								VOLVO-955525	09
017	1	1		F7050-191172		.BRICKA	C	SPEC RKB 8,4X20X2,5	05
017								VOLVO-191172	01
018	1	1		M1171-826165		.VÄGBRICKA 8,4MM	B	DNA -DIN1378-8 FZB	01
018								VOLVO-941907	09
019	1	1		M1496-116302		.SEXKANTMUTTER	B	SIS SMS1989 U6M 5/16UNC STÅL 8 FZB	03
019								VOLVO-955826	09
020	1	1				.KILREM		SE BILD 057 POS 99	62
021	1	1				.STÄNKSKYDD	C	VOLVO-418537	01
022	1	1		M1150-112010		.SLANGKLÄMMA 50MM	B	SIS SMS2298-50	03
022								FÖR SLANG 38-50MM	05
022								ELLER LIKV	62

1

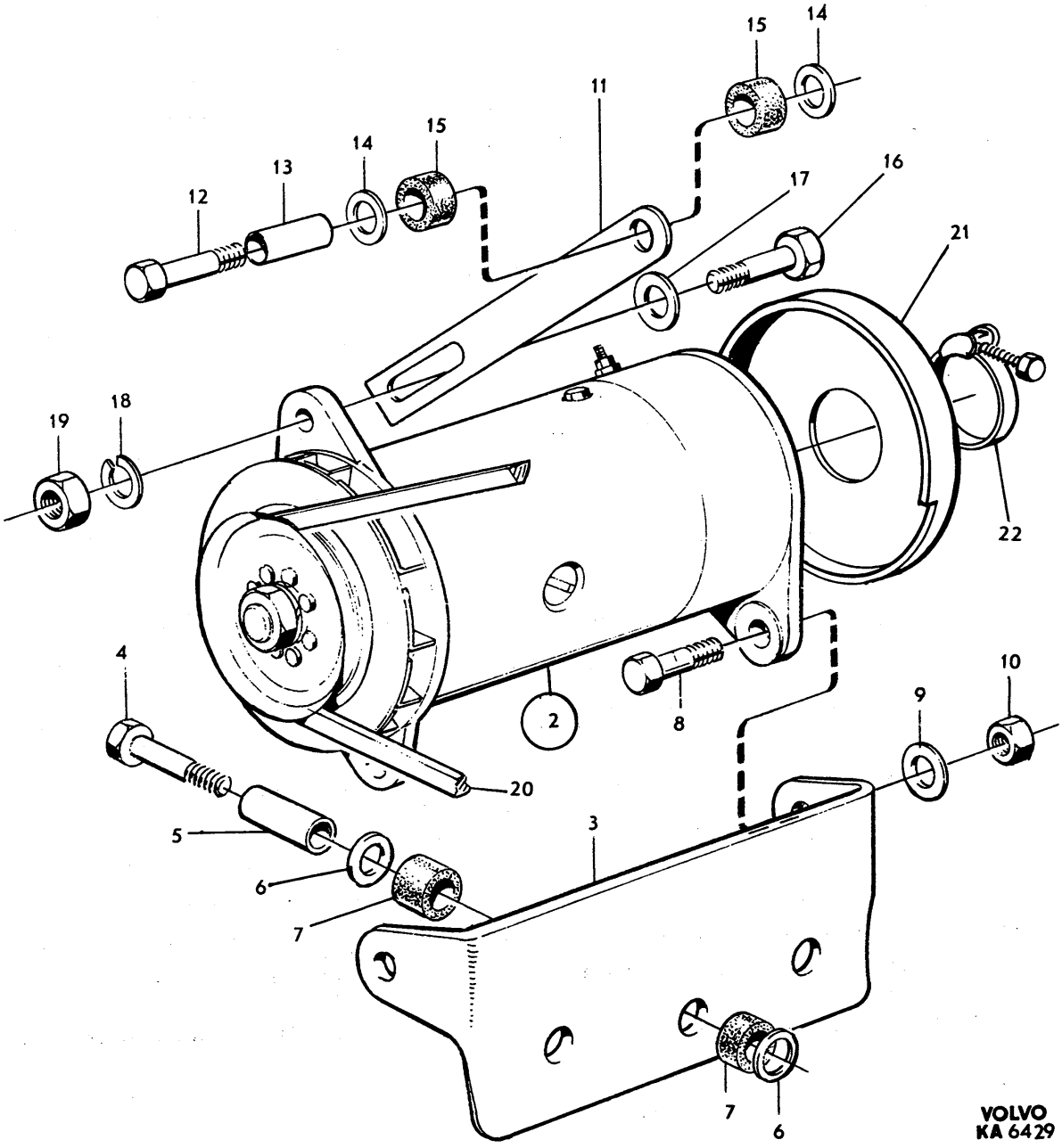

VOLVO
KA 6429

PERSONLASTTERRÄNGBIL 903 MT (M5123-903011) Kod
ELSYSTEM-INSTRUMENT GENERATOR 24V LADDNINGSREGULATOR 4001

Pos	Antal 1	2	3	Förrådsbeteckning	K	Förrådsbenämning	B-kod	Ursprungsbeteckning (01) Övriga uppgifter	
				M5123-903011		PLTGBIL 903 MT			01 1
				M5190-903211		PVRBTGBIL 9032 MT			01 3
				M5180-903311		RAPTGBIL 9033 MT			01 5
									01 7
001			1			GENERATOR,K		MED LADDNINGSREGULATOR LAGERHÅLLS EJ	62
002			1			.GENERATOR,K		FÖR 24V INGÅENDE DETALJER SE BILD 067	62
003			1	F7050-419457		.KONSOL	B	VOLVO-419457	01
004			3	M1406-053157		.SEXKANTSKRUV	B	SIS SMS1943 U6S 5/16UNC X 32,STÅL 8.8	03
004								FZB	05
004								VOLVO-940159	09
005			6	F7050-418531		.BRICKA	C	VOLVO-418531	01
006			6	F7050-403877		.GUMMIBUSSNING	C	VOLVO-403877	01
007			3	F7050-403879		.DISTANSHYLSA	C	VOLVO-403879	01
008			1	M1406-053255		.SEXKANTSKRUV	C	UTF ENL SMS1943 U6S 7/16UNC X 102,	03
008								STÅL 8.8 FZB	05
008								VOLVO-955557	09
009			1	M1171-826176		.VÄGBRICKA 11,5MM	C	FZEL	05
009								VOLVO-941909	09
010			1	M1496-116304		.SEXKANTMUTTER	B	UTF ENL SMS1989 U6M 7/16UNC STÅL 8 FZB	03
010								VOLVO-940157	09
011			1	F7050-419461		.SPÄNNJÄRN	B	VOLVO-419461	01
012			1	M1406-053154		.SEXKANTSKRUV	B	SIS SMS1943 U6S 5/16UNC X 25,STÅL 8.8	03
012								FZB	05
012								VOLVO-955525	09
013			1	F7050-403894		.DISTANSHYLSA	C	VOLVO-403894	01
014			2	F7050-418531		.BRICKA	C	VOLVO-418531	01
015			2	F7050-403877		.GUMMIBUSSNING	C	VOLVO-403877	01
016			1	F7050-419481		.SPÄNNANORDNING	B	VOLVO-419481	01
017			1	M1406-053161		.SEXKANTSKRUV	B	SIS SMS1943 U6S 5/16UNC X 45,STÅL 8.8	03
017								FZB	05
017								VOLVO-940161	09
018			1	M1171-826165		.VÄGBRICKA 8,4MM	B	DNA -DIN137B-8 FZB	01
018								VOLVO-941907	09
019			1	F7050-191172		.BRICKA	C	SPEC RKB 8,4X20X2,5	05
019								VOLVO-191172	01
020			1			.KILREM		SE BILD 057 POS 99	62
021			1	F2620-000305		.LADDNINGSREGULATOR	B	TYP 446-24-2	05
021								CAV -1877670	01
021								VOLVO-242109	09
022			1	F2620-000415		..LOCK	B	CAV -6251-13	01
023			1	F2620-000304		..REGULATOR	B	CAV -440-24-2	01
024			3	F2620-000311		..KONDENSATOR	B	CAV -6006-20	01
025			1	F2620-000341		..ÖVERSPÄNNINGSSKYDD	B	CAV -6251-40	01
026			1	F2620-000380		...RELÄ L77	B	CAV -1877870	01
027			1	F2620-000416		...ZENERDIOD	B	CAV -6251-52	01
028			2	F2620-000382		...UTTAGSSKRUV	B	CAV -5335-411C	01
028								STÖRRE	62
029			2	F2620-000421		...UTTAGSSKRUV	B	CAV -5335-766A	01
029								MINDRE	62
030			2	F2620-000387		...SKYDDSHYLSA	B	CAV -5551-144	01
031			1	F2620-000414		..SKRUV	B	CAV -6243-9	01
032			1	F2620-000388		..MUTTERHYLSA	B	CAV -5658-110E	01
033			2	M1171-122156		..FJÄDERBRICKA FBB	B	SIS SMS84 FBB 6,5 FZB	03
033								VOLVO-955920	09
034			6	M1170-112156		..BRICKA BRB	B	SIS SMS70 BRB 6,7X14 FZB	03
034								VOLVO-955893	09
035			9	M1497-120301		..SEXKANTMUTTER	C	SIS SMS1992 UL6M 1/4UNF,STÅL 8 FZB	03
035								VOLVO-955856	09
036			28	M1479-229221		..PLÅTSKRUV	B	SIS SMS1757 RXS B4X6,5 YTHÄRDAT STÅL	03
036								FZB D2,9MM	05
036								VOLVO-955113	09

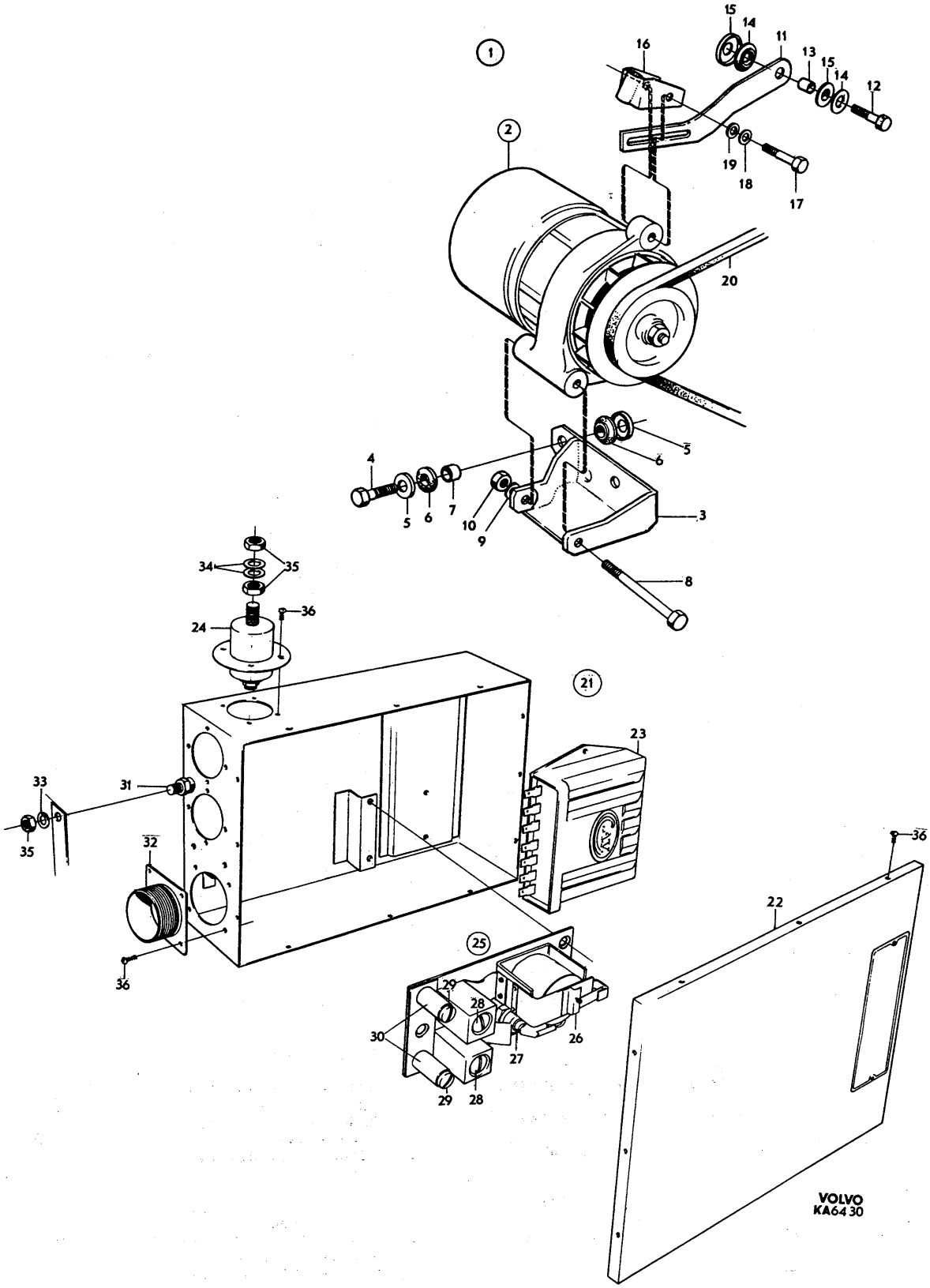
VOLVO
KA6430

PERSONLASTTERRÄNGBIL 903 MT (M5123-903011)
ELSYSTEM-INSTRUMENT GENERATOR 12V LADDNINGSREGULATOR

Kod 4001

Pos	Antal 1	2	3	Förrådsbeteckning	K	Förrådsbenämning	B-kod	Ursprungsbeteckning (01) Övriga uppgifter	
				M5123-903011		PLTGBIL 903 MT			01 1
				M5190-903211		PVRBTGBIL 9032 MT			01 3
				M5180-903311		RAPTGBIL 9033 MT			01 5
									01 7
001	1	1	F2350-001284	GENERATOR,K	C	BOSCH-0 101 302 027			01
001						LIKSTRÖMSGENERATOR 12V			62
001						VOLVO-238621			09
002	1	1		.GENERATORHUS		LAGERHÅLLS EJ			62
003	2	2		.POLSKO		LAGERHÅLLS EJ			62
004	2	2	F2350-000444	.SKRUV	C	BOSCH-2 910 551 284			01
004						VOLVO-190888			09
005	1	1	F2350-000337	.FÄLTLINDNING	C	BOSCH-1 104 103 020			01
005						SPOLE 1 (RÖD)			62
005						VOLVO-238789			09
006	1	1	F2350-000338	.FÄLTLINDNING	C	BOSCH-1 104 103 021			01
006						SPOLE 2 (BLÅ)			62
006						VOLVO-238788			09
007	1	1	F2350-000366	.ISOLERREMSA	C	BOSCH-3 131 007 000			01
007						ELLER BOSCH-5 654 574 263			62
007						VOLVO-77674			09
008	1	1	F2350-000404	.ANSLUTNINGSSKRUV	C	BOSCH-1 103 454 006			01
008						DF			62
008						VOLVO-238866			09
009	1	1	F2350-000429	.ANSLUTNING	C	BOSCH-1 101 332 009			01
009						VOLVO-238790			09
010	2	2	F2350-000333	.ISOLERPLATTA	C	BOSCH-1 101 031 013			01
010						VOLVO-238791			09
011	2	2	F2350-000381	.ISOLERBUSSNING	C	BOSCH-1 000 307 010			01
011						VOLVO-238792			09
012	6	6	F2350-000777	.ISOLERBRICKA	C	BOSCH-2 330 107 000			01
012						VOLVO-120023			09
013	4	4	M1171-122156	.FJÄDERBRICKA FBB	B	SIS SMS84 FBB 6,5 FZB			03
013						VOLVO-955920			09
014	4	4	M1490-157314	.SEXKANTMUTTER	B	SIS SMS2175 M6M 5 STÅL 8 FZB			03
014						VOLVO-955780			09
014						BOSCH-2 915 013 006			09
015	1	1	F2350-000724	.SKRUV	C	BOSCH-2 003 450 012			01
015						VOLVO-241978			09
016	1	1	M1171-122156	.FJÄDERBRICKA FBB	B	SIS SMS84 FBB 6,5 FZB			03
016						VOLVO-955920			09
017	1	1	F2350-000431	.DRIVLAGER	C	BOSCH-1 105 823 020			01
017						VOLVO-238793			09
018	1	1	F2350-000430	.KOMMUTATORLAGER,K	C	BOSCH-1 105 853 181			01
018						VOLVO-238794			09
019	2	2	F2350-000340	..BORSTHÅLLARE	C	BOSCH-1 101 323 070			01
019						VOLVO-238795			09
020	1	1	F2350-000335	..ISOLERPLATTA	C	BOSCH-1 101 022 002			01
020						VOLVO-238796			09
021	1	1	F2350-000330	..ANSLUTNINGSPLATTA	C	BOSCH-1 101 021 005			01
021						VOLVO-238797			09
022	1	1	F2350-000331	..UNDERLÄGGSPLATTA	C	BOSCH-1 101 021 006			01
022						VOLVO-238799			09
023	4	4	F2350-000473	..NIT	C	BOSCH-1 103 132 005			01
023						VOLVO-238798			09
024	2	2	F2350-000383	..ISOLERBUSSNING	C	BOSCH-1 100 308 006			01
024						VOLVO-77511			09
025	2	2	F2350-000341	..ISOLERBRICKA	C	BOSCH-1 900 112 203			01
025						VOLVO-48492			09
026	1	1	F2350-004271	..ELBORSTSATS	C	BOSCH-1 107 014 141			01
026						VOLVO-273500			09
027	2	2	F2350-000399	..BORSTFJÄDER	C	BOSCH-1 104 652 005			01
027						VOLVO-238801			09
028	2	2	M1430-476285	..KRYSSPÅRSKRUV	B	SIS SMS1969 MRX 4X6 STÅL 4.8 FZB			03
028						VOLVO-956058			09
028						BOSCH-2 910 023 116			09
029	2	2	M1171-122136	..FJÄDERBRICKA FBB	B	SIS SMS84 FBB 4,1 FZB			03
029						VOLVO-955917			09

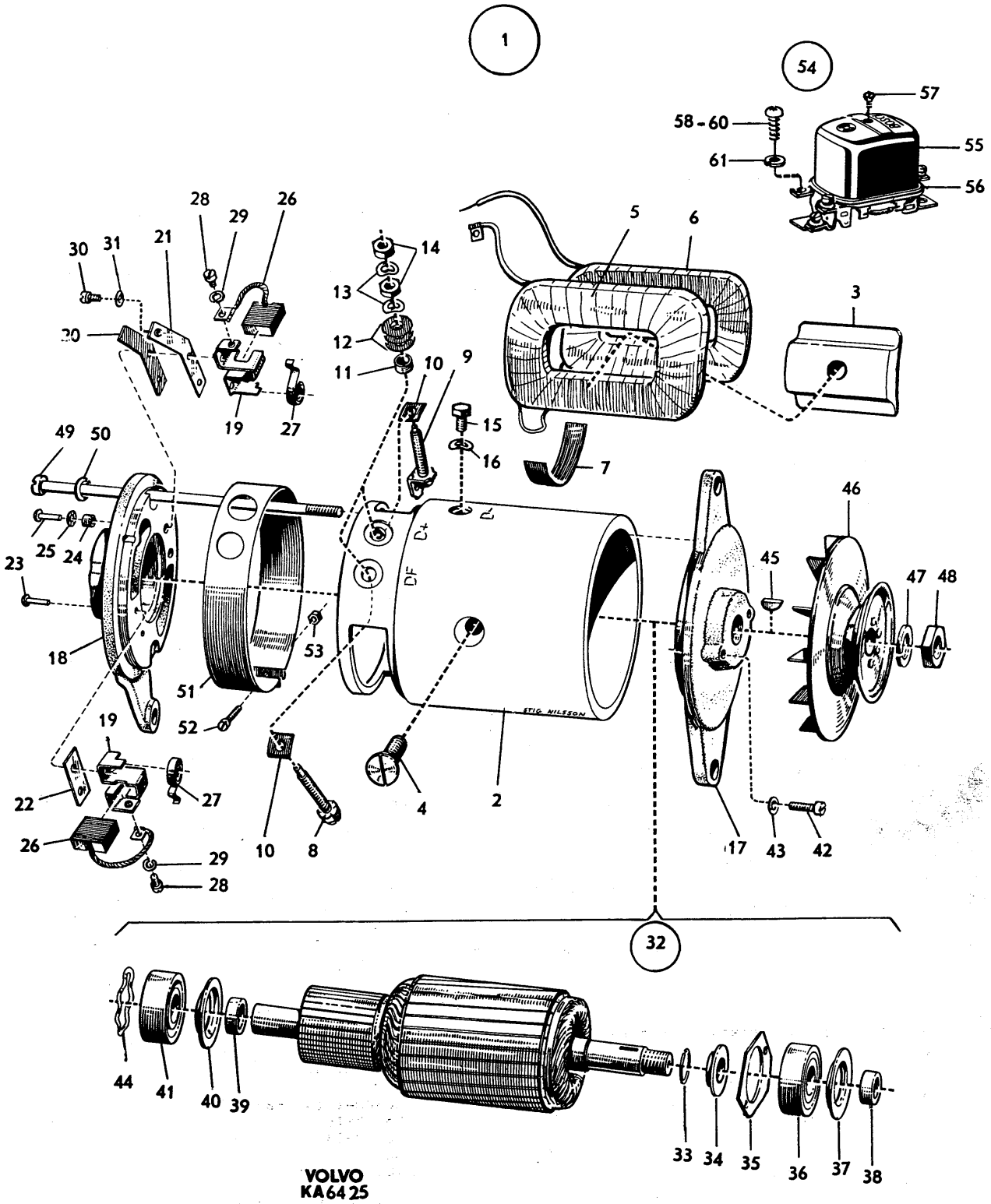

VOLVO
KA6425

PERSONLASTTERRÄNGBIL 903 MT (M5123-903011)
ELSYSTEM-INSTRUMENT GENERATOR 12V LADDNINGSREGULATOR

Kod 4001

Pos	Antal 1	2	3	Förrådsbeteckning	K	Förrådsbenämning	B-kod	Ursprungsbeteckning (01) Övriga uppgifter	
030	1	1		M1430-476285		..KRYSSPÅRSKRUV	B	SIS SMS1969 MRX 4X6 STÅL 4.8 FZB	03
030								BOSCH-2 915 013 006	09
030								VOLVO-956058	09
031	1	1		M1171-122136		..FJÄDERBRICKA FBB	B	SIS SMS84 FBB 4,1 FZB	03
031								VOLVO-955917	09
032	1	1		F2350-000326		.ROTOR,K	C	BOSCH-1 104 013 943	01
032								VOLVO-238804	09
033	1	1		F2350-000455		..FJÄDERRING	C	BOSCH-1 104 601 005	01
033								VOLVO-238805	09
034	1	1		F2350-000327		..OLJESKYDDSBRICKA	C	BOSCH-1 100 120 023	01
034								VOLVO-238806	09
035	1	1		F2350-000332		..TÄCKBRICKA	C	BOSCH-1 100 551 040	01
035								VOLVO-238807	09
036	1	1		M1610-620300		..KULLAGER	C	ENRADIGT SPÅRKULLAGER 17X40X12MM MED	03
036								PRESSAD KULHÅLLARE AV STÅLPLÅT	05
036								SKF -6203	01
036								BOSCH-1 900 900 305	09
036								VOLVO-11010	09
037	1	1		F2350-000328		..OLJESKYDDSBRICKA	C	BOSCH-1 100 500 058	01
037								VOLVO-233774	09
038	1	1		F2350-000372		..MELLANRING	C	BOSCH-2 010 202 000	01
038								VOLVO-77691	09
039	1	1		F2350-000371		..MELLANRING	C	BOSCH-1 100 202 000	01
039								VOLVO-233776	09
040	1	1		F2350-000329		..OLJESKYDDSBRICKA	C	BOSCH-1 100 500 056	01
040								VOLVO-233775	09
041	1	1		M1610-620200		..KULLAGER	C	ENRADIGT SPÅRKULLAGER 15X35X11MM MED	03
041								PRESSAD KULHÅLLARE AV STÅLPLÅT	05
041								SKF -6202	01
041								VOLVO-11009	09
041								BOSCH-1 900 900 303	09
042	1	1		M1420-298289		.SPÅRSKRUV	B	SIS SMS2167 MCS 4X10,STÅL 5.8 FZB	03
043	1	1		M1171-122136		.FJÄDERBRICKA FBB	B	SIS SMS84 FBB 4,1 FZB	03
043								VOLVO-955917	09
044	1	1		F2350-000452		.FJÄDERRING	C	BOSCH-1 100 150 000	01
044								VOLVO-233667	09
045	1	1		M1101-111018		.WOODRUFFKIL	C	SIS SMS11 WK 4X16	03
045								VOLVO-910115	09
045								BOSCH-1 900 023 008	09
046	1	1		F2350-000334		.REMSKIVA	C	BOSCH-LJRJ 8 L 10	01
046								VOLVO-238623	09
047	1	1		M1171-122186		.FJÄDERBRICKA FBB	B	SIS SMS84 FBB 16,2 FZB	03
047								VOLVO-955926	09
048	1	1		F2350-000547		.SEXKANTMUTTER	C	BOSCH-1 103 300 003	01
048								VOLVO-190718	09
049	2	2		F2350-000480		.SKRUV	C	BOSCH-1 103 410 008	01
049								VOLVO-190721	09
050	2	2		M1171-122153		.FJÄDERBRICKA FBB	B	SIS SMS84 FBB 6,1 FZB	03
050								VOLVO-955919	09
051	1	1		F2350-000336		.SKYDDSBAND	C	BOSCH-1 101 316 033	01
051								VOLVO-238802	09
052	1	1		M1430-476292		.KRYSSPÅRSKRUV	B	SIS SMS1969 MRX 4X14 STÅL 4.8 FZB	03
052								VOLVO-956062	09
053	1	1				.MUTTER	C	BOSCH-2 915 051 004	01
053								VOLVO-238803	09
054	1	1		F2350-001506		LADDNINGSREGULATOR	B	BOSCH-0 190 350 005	01
054								KOMPLETT	62
054								VOLVO-238640	09
055	1	1				.KAPA		BOSCH-1 190 582 030	01
055								LAGERHÅLLS EJ	62
055								VOLVO-239366	09
056	1	1		F2350-002550		.GUMMIPACKNING	B	BOSCH-1 191 015 011	01
056								VOLVO-239367	09
057	1	1				.SKRUV	C	BOSCH-1 193 429 000	01
057								VOLVO-239368	09
058	2	2		M1430-476370		.KRYSSPÅRSKRUV	B	SIS SMS1969 MRX 6X20 STÅL 4.8 FZB	03
058								FÖR D+ OCH D-	62
058								BOSCH-2 910 506 199	09
058								VOLVO-956095	09

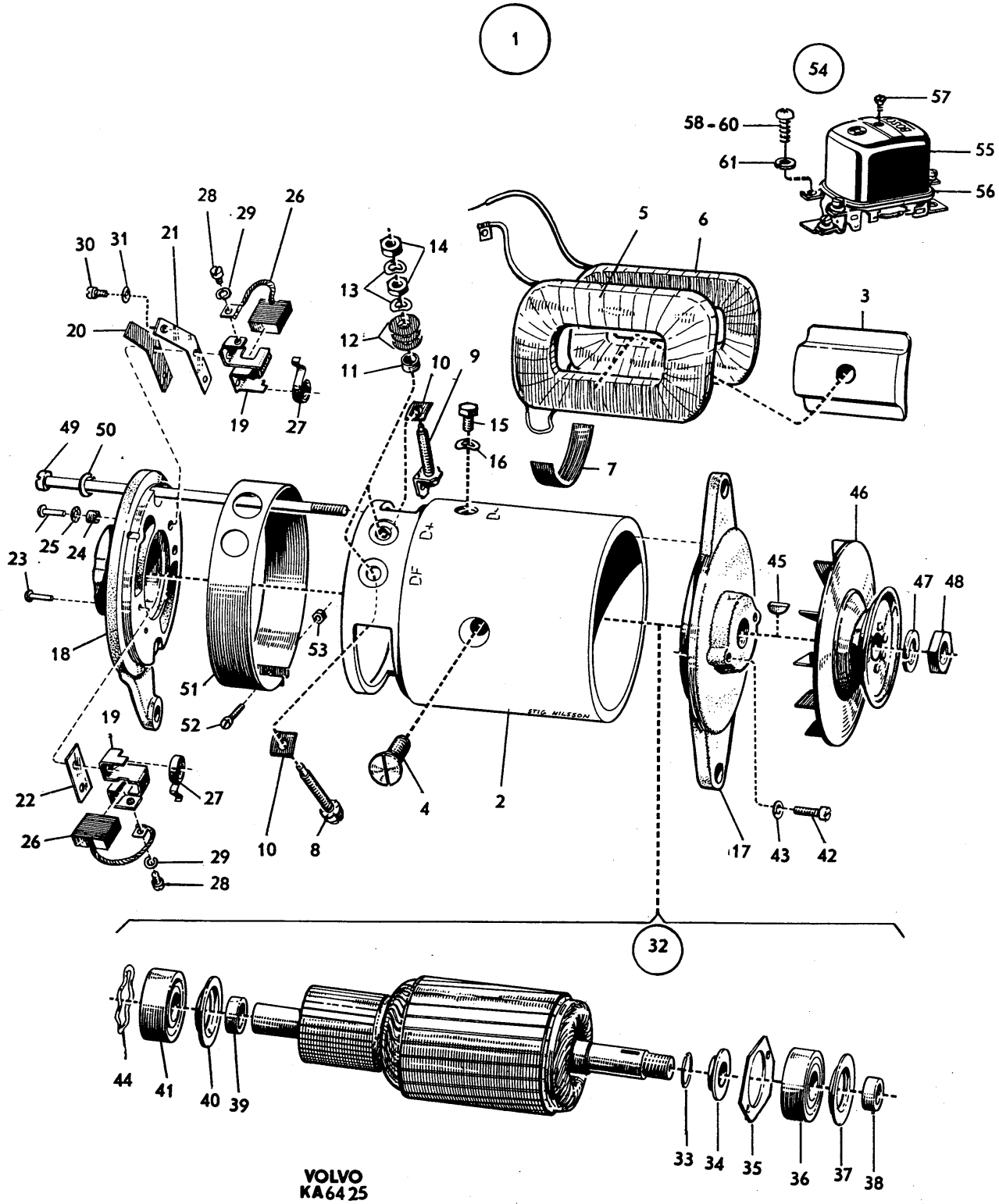
1
54
57
58-60
61
55
56
28
29
26
30
31
21
14
13
5
6
3
20
12
11
10
9
15
16
7
49
50
25
24
23
18
53
51
52
19
22
27
26
29
28
10
8
4
2
46
45
47
48
17
43
42
32
44
41
40
39
33
34
35
36
37
38
VOLVO
KA6425

PERSONLASTTERRÄNGBIL 903 MT (M5123-903011)
ELSYSTEM-INSTRUMENT GENERATOR 12V LADDNINGSREGULATOR

Kod 4001

Pos	Antal 1	2	3	Förrådsbeteckning	K	Förrådsbenämning	B-kod	Ursprungsbeteckning (01) Övriga uppgifter	
059	1	1		F2350-000577		.SKRUV	C	BOSCH-1 193 412 004	01
059								VOLVO-6605147	09
060	1	1		M1430-476323		.KRYSSPÅRSKRUV	B	SIS SMS1969 MRX 5X8 STÅL 4.8 FZB	03
060								FÖR B+	62
060								VOLVO-956074	09
060								BOSCH-2 910 013 150	09
061	4	4		M1171-122156		.FJÄDERBRICKA FBB	B	SIS SMS84 FBB 6,5 FZB	03
061								VOLVO-955920	09

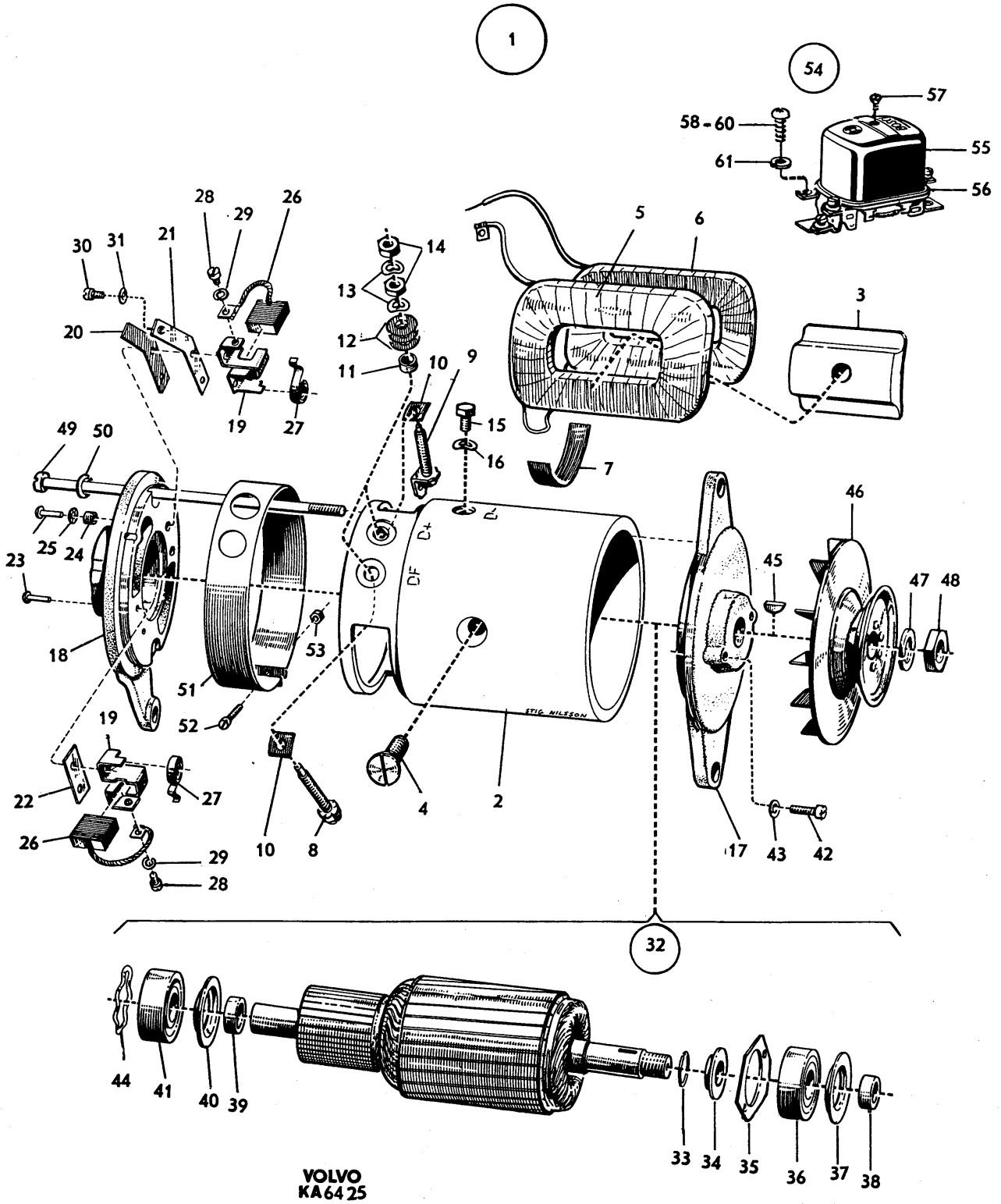

VOLVO
KA6425

PERSONLASTTERRÄNGBIL 903 MT (M5123-903011) Kod
ELSYSTEM-INSTRUMENT GENERATOR 24V 4001

Pos	Antal 1	2	3	Förrådsbeteckning	K	Förrådsbenämning	B-kod	Ursprungsbeteckning (01) Övriga uppgifter	
				M5123-903011		PLTGBIL 903 MT			01 1
				M5190-903211		PVRBTGBIL 9032 MT			01 3
				M5190-903311		RAPTGBIL 9033 MT			01 5
									01 7
001		1		F2620-000379		GENERATOR 24V,K	B	CAV -1263180	01
001								VÄXELSTRÖMSGENERATOR	62
001								TYP AC 524-Y18M	63
001								VOLVO-242111	09
002		1		F2620-000404		.LAGERSKÖLD	B	CAV -6220-171B	01
002								VOLVO-242283	09
003		1		F2620-000399		.ISOLERBAND	B	CAV -6220-143	01
003								VOLVO-242284	09
004		1		F2620-000391		.PACKNINGSSATS	B	CAV -6010-17B	01
004								VOLVO-242278	09
005		1		F2620-000408		.BORSTHÅLLARE	B	CAV -6220-246	01
005								VOLVO-242279	09
006		1		F2620-000392		.ELBORSTSATS	B	CAV -6067-73	01
006								2ST MED UTTAGSBULTAR	62
006								VOLVO-242282	09
007		2		F2620-000381		.SKRUV	B	CAV -5332-49	01
007								VOLVO-242280	09
008		2		M1171-122146		.FJÄDERBRICKA FBB	B	SIS SMS84 FBB 5,1 FZB	03
008								VOLVO-955918	09
009		2		F2620-000531		.BRICKA	C	CAV -NW1-13T1	01
009								VOLVO-242281	09
010		1		F2620-000412		.ISOLERPLATTA	B	CAV -6220-65	01
010								VOLVO-242276	09
011		2		F2620-000378		.BRICKA	B	CAV -NW2-24T1	01
011								VOLVO-242277	09
012		4		F2620-000610		.LÅSBRICKA	C	CAV -5936-241	01
012								VOLVO-242275	09
013		4		F2620-000527		.SEXKANTMUTTER	C	CAV -NU2-5T	01
013								VOLVO-242274	09
014		2		F2620-000403		.DIODBRYGGA ÖVRE	B	CAV -6220-165A	01
014								MED DIODER	62
014								VOLVO-242290	09
015		1		F2620-000402		.DIODBRYGGA UNDRE	B	CAV -6220-165	01
015								MED DIODER	62
015								VOLVO-242291	09
016		2		F2620-000400		.STYRNING	B	CAV -6220-152	01
016								VOLVO-242292	09
017		2		F2620-000397		.ISOLATOR	B	CAV -6220-139	01
017								VOLVO-242286	09
018		1		F2620-000386		.KABELSKO	B	CAV -5459-394	01
018								FÖR FÄLTLINDNING	62
018								VOLVO-242287	09
019		1		F2620-000407		.UTTAGSBULT POS	B	CAV -6220-214	01
019								VOLVO-242288	09
020		1		F2620-000401		.UTTAGSBULT NEG	B	CAV -6220-154	01
020								VOLVO-242289	09
021		2		F2620-000384		.SKRUV	B	CAV -5337-64	01
021								VOLVO-242293	09
022		4		M1171-122153		.FJÄDERBRICKA FBB	B	SIS SMS84 FBB 6,1 FZB	03
022								VOLVO-955919	09
023		2		F2620-000533		.BRICKA	C	CAV -NW1-14T1	01
023								VOLVO-242294	09
024		8		F2620-000398		.ISOLERBRICKA	B	CAV -6220-141	01
024								VOLVO-242285	09
025		2		F2620-000534		.BRICKA		CAV -NW1-15T1	01
025								LAGERHÅLLS EJ	62
025								VOLVO-242273	09
026		4		M1171-122153		.FJÄDERBRICKA FBB	B	SIS SMS84 FBB 6,1 FZB	03
026								CAV -5293-57	09
026								VOLVO-955919	09
027		4		F2620-000526		.SEXKANTMUTTER	C	CAV -NU10-11T	01
027								VOLVO-242272	09
028		1		F2620-000409		.AVSKÄRMNINGSKÅPA	B	CAV -6220-306	01
028								VOLVO-242270	09

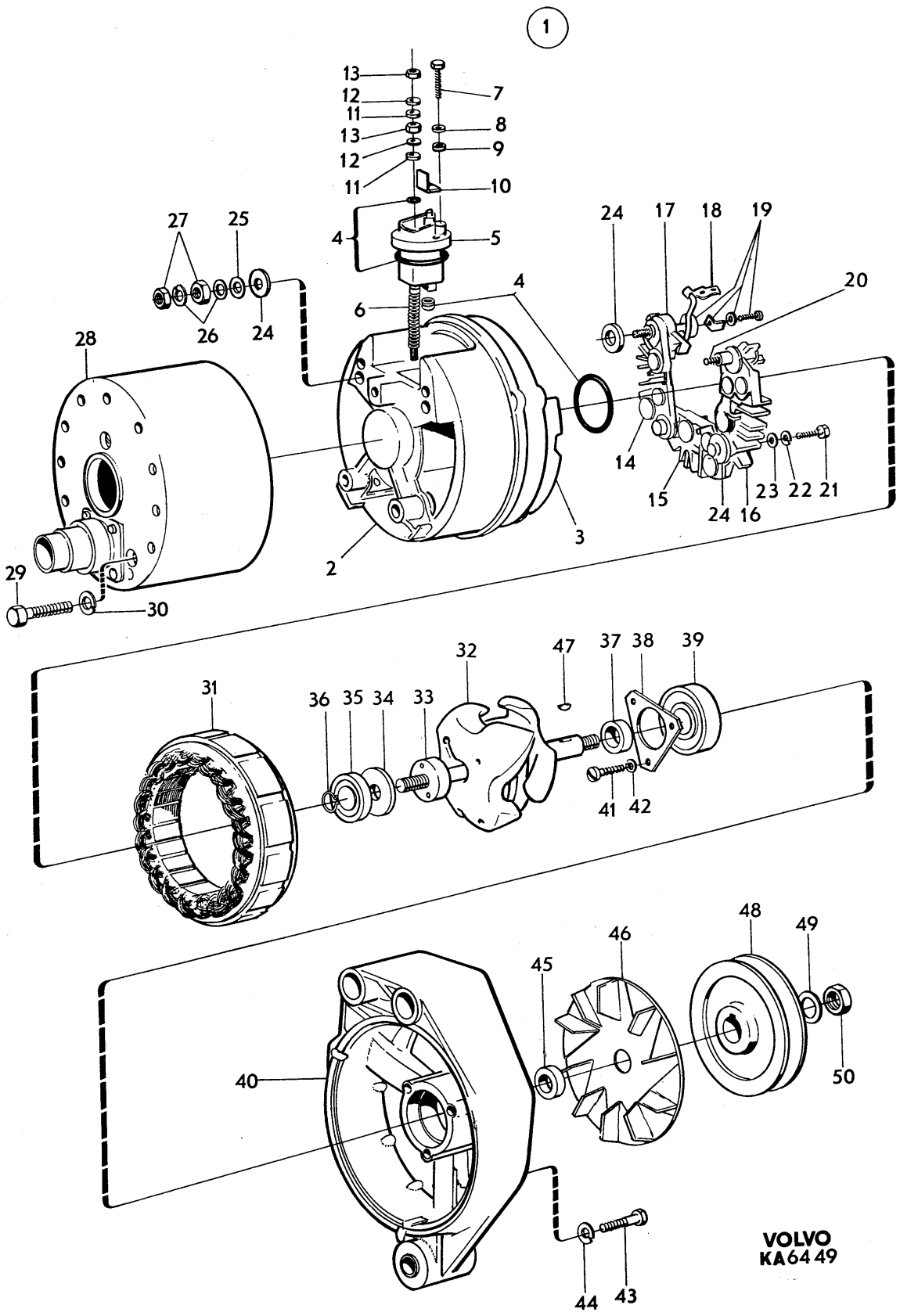
1
13
12
11
13
12
11
7
8
9
10
4
5
6
27
25
26
24
28
29
30
2
3
24
17
18
19
20
14
15
24
16
23
22
21
31
36
35
34
33
32
47
37
38
39
41
42
40
48
49
46
45
50
44
43
VOLVO
KA6449

PERSONLASTTERRÄNGBIL 903 MT (M5123-903011)
ELSYSTEM-INSTRUMENT GENERATOR 24V

Kod 4001

Pos	Antal 1	Antal 2	Antal 3	Förrådsbeteckning	K	Förrådsbenämning	B-kod	Ursprungsbeteckning (01) Övriga uppgifter	
028A			1	M1830-908040		..STIFTTAG 5-POL	B	USDOD-MS3102E-20-14P	01
028A								VOLVO-637740	09
028B			4	M1479-229221		.PLATSKRUV	B	SIS SMS1757 RXS 84X6,5 YTHÄRDAT STÅL	03
028B								FZB D2,9MM	05
028B								VOLVO-955113	09
029			3	F2620-000385		.SKRUV	B	CAV -5337-64A	01
029								VOLVO-242271	09
030			3	M1171-122153		.FJÄDERBRICKA FBB	B	SIS SMS84 FBB 6,1 FZB	03
030								VOLVO-955919	09
031			1	F2620-000396		.STATOR	B	CAV -6220-123A	01
031								VOLVO-242295	09
032			1	F2620-000411		.ROTOR,K	B	CAV -6220-321B	01
032								VOLVO-242296	09
033			1	F2620-000394		..SLÄPRING	B	CAV -6220-104	01
033								VOLVO-242297	09
034			1	F2620-000393		..DISTANSBRICKA	B	CAV -6220-103	01
034								VOLVO-242300	09
035			1	M1619-900360		..KULLAGER	B	FAFNI-202NPP	01
035								VOLVO-242299	09
035								CAV -6220-112	09
036			1	F2620-000390		..LÄSRING	B	CAV -5959-25	01
036								VOLVO-242298	09
037			1	F2620-000410		..DISTANSHYLSA	B	CAV -6220-307	01
037								0.422TUM	62
037								VOLVO-242301	09
038			1	F2620-000413		.HÅLLARE	B	CAV -62220-242	01
038								VOLVO-242304	09
039			1	M1619-900370		.KULLAGER	B	HOFMA-320 RSS V3	01
039								VOLVO-242302	09
039								CAV -6220-131	09
040			1	F2620-000406		.LAGERSKÖLD	B	CAV -6220-209C	01
040								VOLVO-242303	09
041			3	F2620-000524		.SPÄRSKRUV	C	CAV -NS37-14Z1	01
041								VOLVO-242305	09
042			3	M1171-122146		.FJÄDERBRICKA FBB	B	SIS SMS84 FBB 5,1 FZB	03
042								VOLVO-955918	09
043			3	F2620-000383		.SKRUV	B	CAV -5335-807	01
043								VOLVO-242306	09
044			3	M1171-122153		.FJÄDERBRICKA FBB	B	SIS SMS84 FBB 6,1 FZB	03
044								VOLVO-955919	09
045			1	F2620-000395		.DISTANSHYLSA	B	CAV -6220-122	01
045								VOLVO-242307	09
046			1	F2620-000405		.FLÄKT F ROTOR	B	CAV -6220-203	01
046								VOLVO-242308	09
047			1	M1101-111019		.WOODRUFFKIL	C	SIS SMS11 WK 4X19	03
047								VOLVO-910116	09
048			1	F7050-419493		.REMSKIVA	B	VOLVO-419493	01
049			1	F2620-000536		.BRICKA	C	CAV -NW1-39Z1	01
049								VOLVO-242309	09
050			1	F2620-000559		.LÅSMUTTER	C	CAV -5330-423	01
050								VOLVO-242310	09

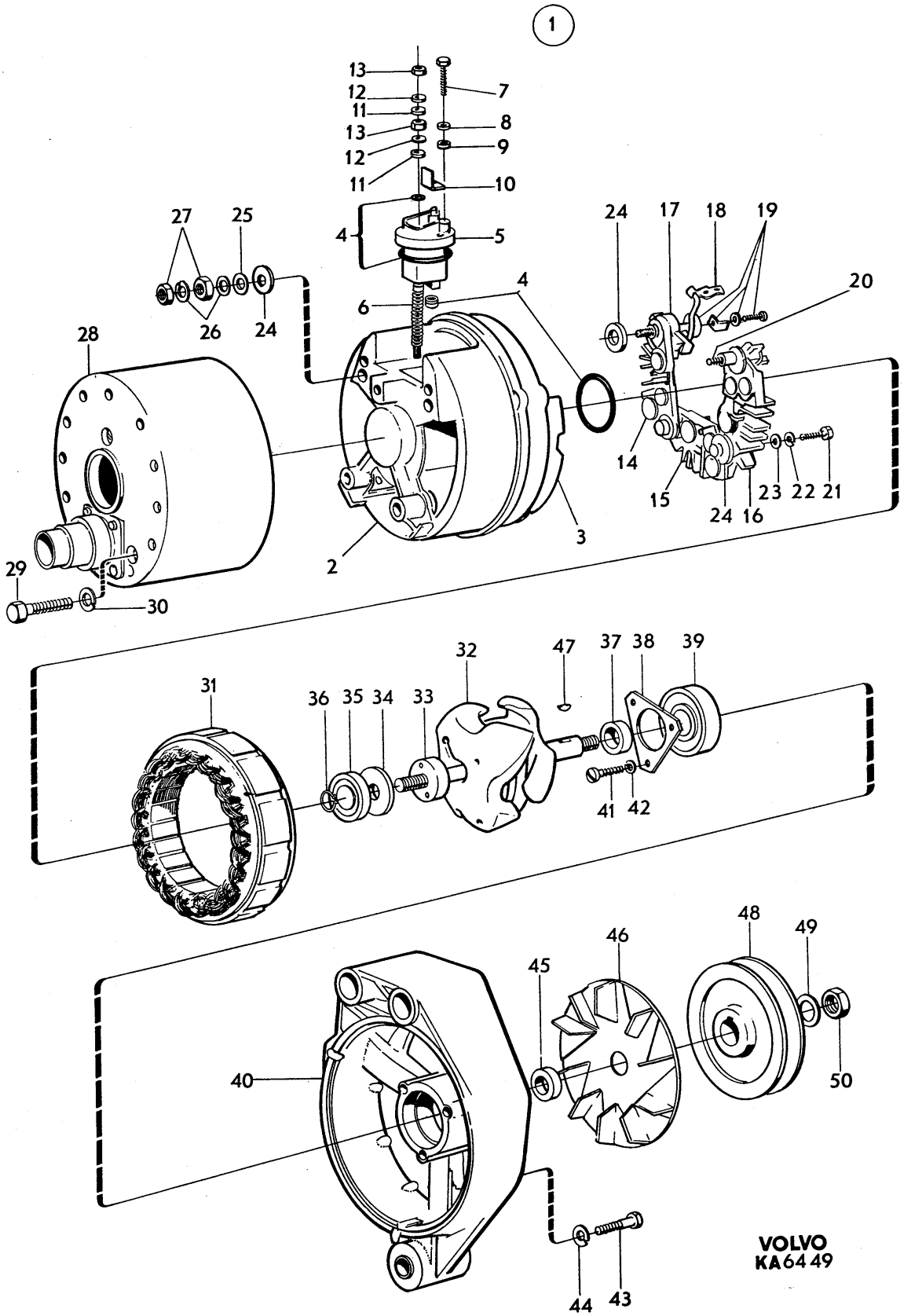
1
13
12
11
13
12
11
7
8
9
10
27
25
4
5
24
17
18
19
20
4
6
26
24
28
14
15
24
16
23
22
21
3
2
29
30
31
36
35
34
33
32
47
37
38
39
41
42
48
49
46
45
40
50
44
43
VOLVO
KA6449

PERSONLASTTERRÄNGBIL 903 MT (M5123-903011) Kod

ELSYSTEM-INSTRUMENT BELYSNINGS- OCH SIGNALUTRUSTNING SAMT KOPPLINGSORGAN 4001

Pos	Antal 1	2	3	Förrådsbeteckning	K	Förrådsbenämning	B-kod	Ursprungsbeteckning (01) Övriga uppgifter	
				M5123-903011		PLTGBIL 903 MT			01 1
				M5190-903211		PVRBTGBIL 9032 MT			01 3
				M5180-903311		RAPTGBIL 9033 MT			01 5
									01 7
001	1	1	1			BELYS-SIGN-KOPPLUTR		BELYSNINGS-OCH SIGNALUTRUSTNING SAMT	62
001								KOPPLINGSORGAN	63
002	2	2	2			.STRÅLKASTARE,K		SE BILD 069	62
003	2	2	2			.KOMBBAKLYKTA 731B		KOMBINATIONSBAKLYKTA 731B. SE BILD 070	62
004	1	1	1			.MÖRKLÄGGNINGSUTR,K		MÖRKLÄGGNINGSUTRUSTNING OCH REFLEXER	62
004								SE BILD 071	63
005	2	2	2			.KÖRVISARE		SE BILD 072	62
006	1	1	1			.SIGNALHORN		MED MONTERINGSDETALJER. SE BILD 073	62
007	2	2	2			.VINDRUTETORKARE,K		SE BILD 074	62
008	1	1	1			.VINDRUTESPOLARE,K		SE BILD 075	62
009	1	1	1			.KOPPL-KONTR-INBELYS		KOPPLINGS-OCH KONTROLLORGAN SAMT INNER-	62
009								BELYSNING MED MONTERINGSDETALJER	63
009								SE BILD 076	64
010	1	1	1			.LEDKN,JORDLEDN,AVSK		LEDNINGSKNIPPEN,JORDLEDNINGAR OCH	62
010								AVSKÄRMNING. SE BILD 077	63
011	1	1	1			.ELLED,ANSLD SÄKRDO		ELLEDNINGAR,ANSLUTNINGSDETALJER OCH	62
011								SÄKRINGSDOSOR. SE BILD 078	63

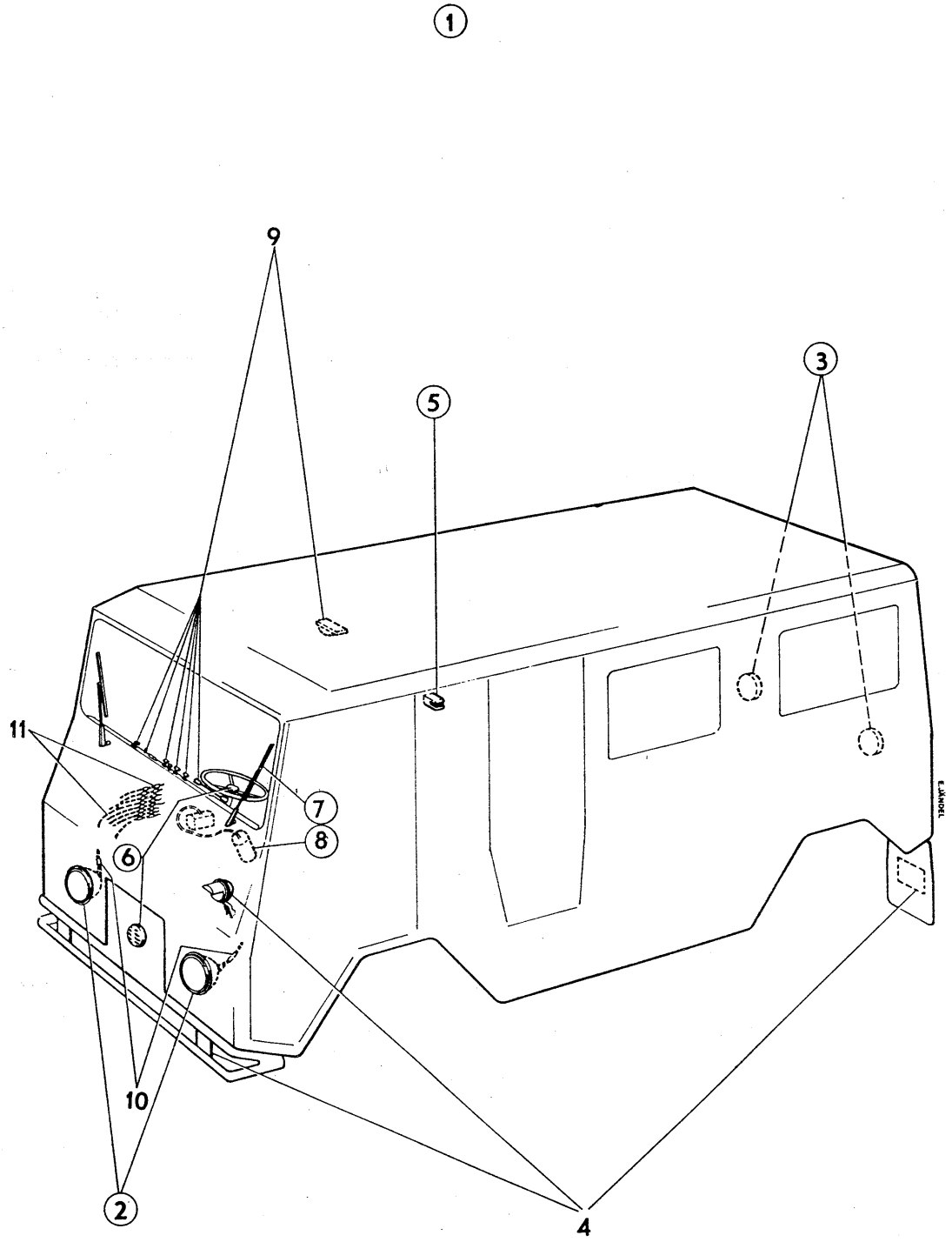
1
9
5
3
11
7
8
6
10
2
4
E.LINDEL

PERSONLASTTERRÄNGBIL 903 MT (M5123-903011)
ELSYSTEM-INSTRUMENT STRÅLKASTARE

Kod 4001

Pos	Antal 1	2	3	Förrådsbeteckning	K	Förrådsbenämning	B-kod	Ursprungsbeteckning (01) Övriga uppgifter	
				M5123-903011		PLTGBIL 903 MT			01 1
				M5190-903211		PVRBTGBIL 9032 MT			01 3
				M5180-903311		RAPTGBIL 9033 MT			01 5
									01 7
001	2	2	2			STRÅLKASTARE,K		LAGERHÅLLS EJ	62
002	2	2	2			.STRÅLKASTARINSATS	C	BOSCH-9 300 241 033	01
002								VOLVO-241068	09
002A	2	2	2			..LAMPHÅLLARE	C	BOSCH-1 300 520 000	01
002A								VOLVO-241096	09
003	2	2	2	F2350-004284		.KONTAKTSTYCKE	C	BOSCH-3 300 636 902	01 1
003								VOLVO-240509	09 1
004	2	2		M2731-619772		.GLÖDLAMPA	C	STRÅLKASTARLAMPA 45+40W 12V P45T	05 1
004								OSRAM-7951 ELLER LIKV	62 1
004								VOLVO-277730	09 1
004			2	M2731-619873		.GLÖDLAMPA	C	36X82MM 55/50W 24V P45T	05 3
004								OSRAM-7952 ELLER LIKV	62 3
004								VOLVO-277830	09 3
005	2	2		M2731-923720		.GLÖDLAMPA	C	DVÄRGLAMPA M 9,2X23MM 2W 12V BA9S	05 1
005								OSRAM-3796 ELLER LIKV	62 1
005								VOLVO-277703	09 1
005			2	M2731-923940		.GLÖDLAMPA	C	DVÄRGLAMPA M 8,5X26MM 4W 24V BA9S	05 3
005								OSRAM-3930 ELLER LIKV	62 3
006	2	2	2	F7050-344964		.KAPA	C	VOLVO-344964	01
007	2	2	2	F7050-088273		.GUMMIGENOMFÖRING	C	VOLVO-88273	01
008	2	2	2	F7050-633573		.GUMMITÄTNING	B	VOLVO-633573	01
009	8	8	8	M1436-477305		.KRYSSPÅRSKRUV	B	URX 10UNC X 3/8TUM,STÅL 4.8 FZB	05
009								VOLVO-950020	09
010	10	10	10	M1171-152143		.LÅSBRICKA 5,1MM	B	INVÄNDIG GLES TANDNING,FZB	05
010								DNA -DIN6797J-5,1 FZB	01
010								VOLVO-955946	09
011	8	8	8	M1496-133309		.SEXKANTMUTTER	B	U6M 10UNC,STÅL 8 FZB	05
011								VOLVO-940092	09
012	2	2	2	F7050-944531		.FJÄDERMUTTER	C	VOLVO-944531	01
013	2	2	2	F7050-653150		.FÄSTRING	C	VOLVO-653150	01
013								BOSCH-9 301 240 075	09
014	6	6	6	F7050-191955		.JUSTERSKRUV	C	VOLVO-191955	01
015	6	6	6			.BRICKA	C	VOLVO-120085	01
015								RVB 5,3X12X1	62
016	6	6	6	F7050-633570		.FJÄDER	B	VOLVO-633570	01
017	2	2	2	F7050-634335		.HÅLLARE	B	VOLVO-634335	01
017								OFÖRKROMAD	62
018	6	6	6	F7050-106940		.KRYSSPÅRSKRUV	C	VOLVO-106940	01
018								RX B6X5	62
019	2	2	2	F7050-634857		.GUMMITÄTNING	C	VOLVO-634857	01
020	2	2	2	F7050-671740		.SARG	B	VOLVO-671740	01
020								OFÖRKROMAD,KAN ERS AV VOLVO-671739	62
020								(FÖRKROMAD) BEST-KOD C	63
021	2	2	2	F7050-014923		.KRYSSPÅRSKRUV	C	VOLVO-14923	01

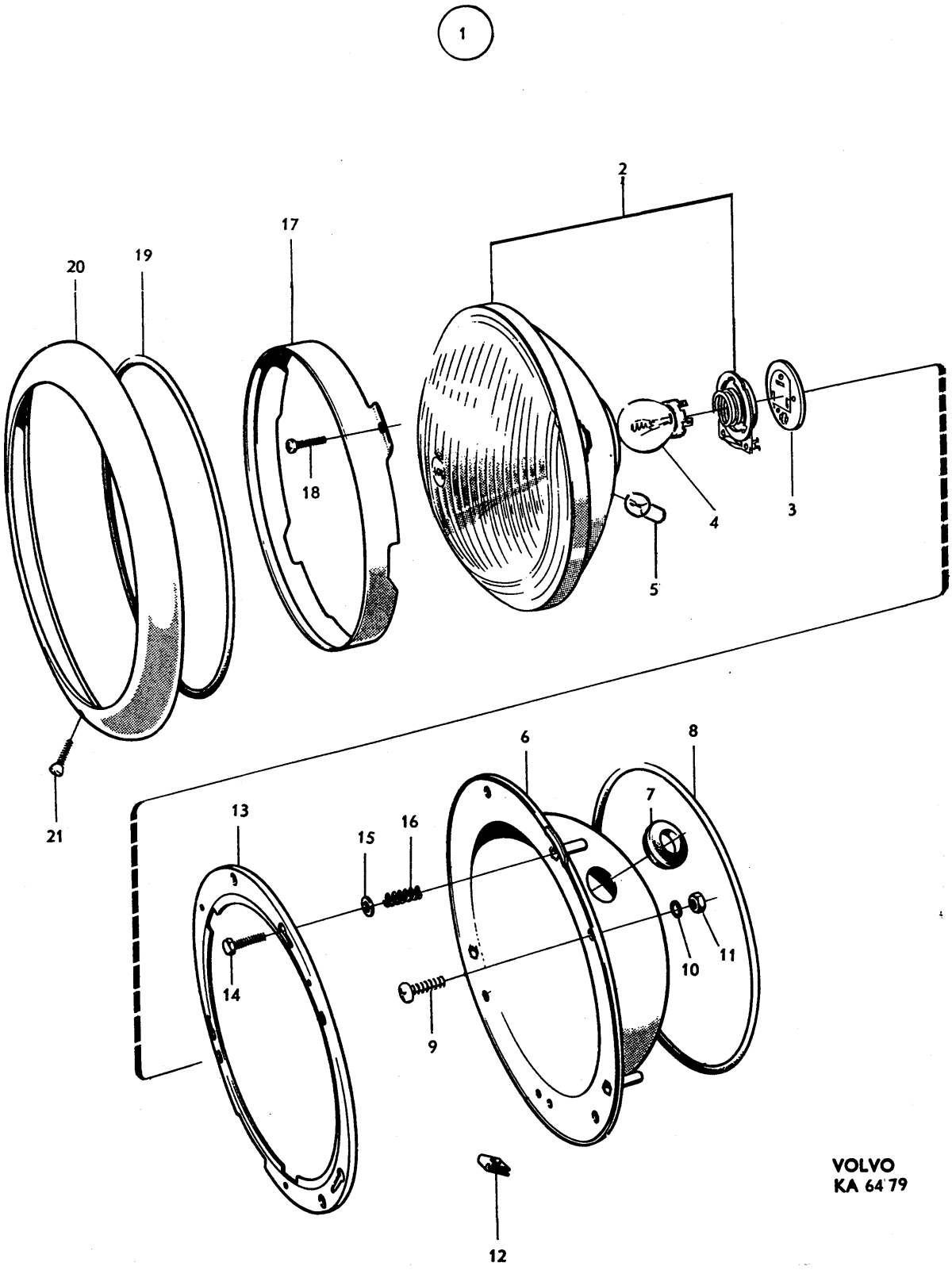
1
2
3
4
5
6
7
8
9
10
11
12
13
14
15
16
17
18
19
20
21
VOLVO
KA 64 79

PERSONLASTTERRÄNGBIL 903 MT (M5123-903011)
ELSYSTEM-INSTRUMENT KOMBINATIONSBAKLYKTA 731B

Kod 4001

Pos	Antal 1	2	3	Förrådsbeteckning	K	Förrådsbenämning	B-kod	Ursprungsbeteckning (01) Övriga uppgifter	
				M5123-903011		PLTGBIL 903 MT			01 1
				M5190-903211		PVRBTGBIL 9032 MT			01 3
				M5180-903311		RAPTGBIL 9033 MT			01 5
									01 7
001	2	2	2	M2767-731020		KOMBBAKLYKTA 731B	B	KOMBINATIONSBAKLYKTA 731B	03
001								ROBO B92 MED REFLEKTOR,MOD KOMBBAKLYKTA	05
001								BOSCH-9 310 249 002	01
001								INGÅENDE DETALJER SE PUBL M7776-000010	62
001								RDK MILITÄR FORDONSUTRUSTNING	63
001								VOLVO-637154	09
002			2	F7050-665330		GUMMIGENOMFÖRING	B	VOLVO-665330	01

1

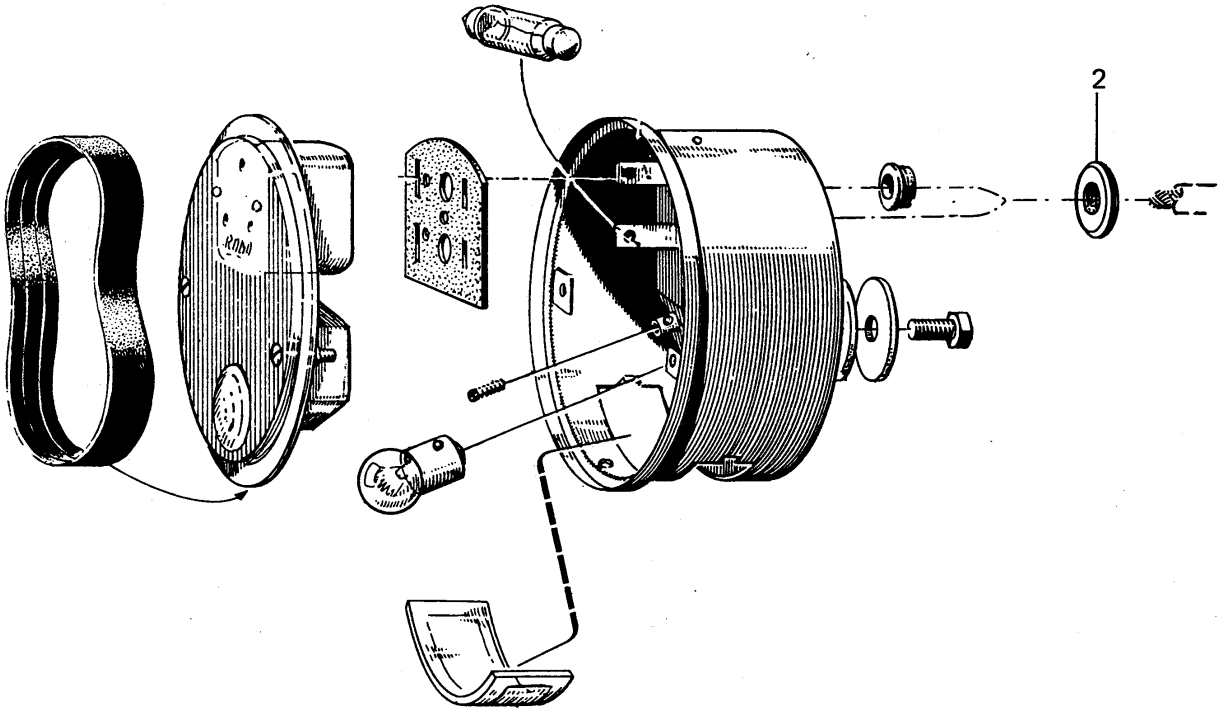

PERSONLASTTERRÄNGBIL 903 MT (M5123-903011)
ELSYSTEM-INSTRUMENT MÖRKLÄGGNINGSLYKTA OCH REFLEXER

Kod 4001

Pos	Antal 1	2	3	Förrådsbeteckning	K	Förrådsbenämning	B-kod	Ursprungsbeteckning (01) Övriga uppgifter	
				M5123-903011		PLTGBIL 903 MT			01 1
				M5190-903211		PVRBTGBIL 9032 MT			01 3
				M5180-903311		RAPTGBIL 9033 MT			01 5
									01 7
001	2	2	2	M2767-722010		MÖRKLÄGGNINGSLYKTA	B	MED VINKELFÄSTEN,UTAN FOT	05
001								TF -TD3-18191/1/1,3-6	01
001								INGÅENDE DETALJER SE PUBL M7776-000010	62
001								RDK MILITÄR FORDONSUTRUSTNING 1)	63
001								VOLVO-625001	09
002	2	2	2	M2760-080010		REFLEKTOR 80 VIT	B	TF -TF3-61565/2	01
002								VOLVO-714089	09
003	2	2	2	M1436-477308		KRYSSPÄRSKRUV	B	URX 10UNC X 1/2TUM,STÅL 4.8 FZB	05
003								VOLVO-950021	09
004	2	2	2	M1171-152143		LÅSBRICKA 5,1MM	C	INVÄNDIG GLES TANDNING,FZB	05
004								DNA -DIN6797J-5,1 FZB	01
004								VOLVO-955946	09
005	2	2	2	M1496-133309		SEXKANTMUTTER	B	U6M 10UNC,STÅL 8 FZB'	05
005								VOLVO-940092	09
006	2	2	2	M2760-080020		REFLEKTOR 80 RÖD	B	TF -TF3-61565/5	01
006								VOLVO-714088	09
007	8	8	8	M1115-221312		NIT	B	SIS SMS1440 KN 3X10,AL	03
007								VOLVO-16947	09
008	8	8	8	M1170-714913		BRICKA 3,2X7X1MM		STÅL FZB	05
008								LAGERHÅLLS EJ	62
008								VOLVO-120099	09

901 1) VINKELFÄSTEN ERS AV KONSOLER OCH SKRUVELEMENT ENL POS 30-33 (BILD 078) 62
ENL NÄMNDA KATALOG 63

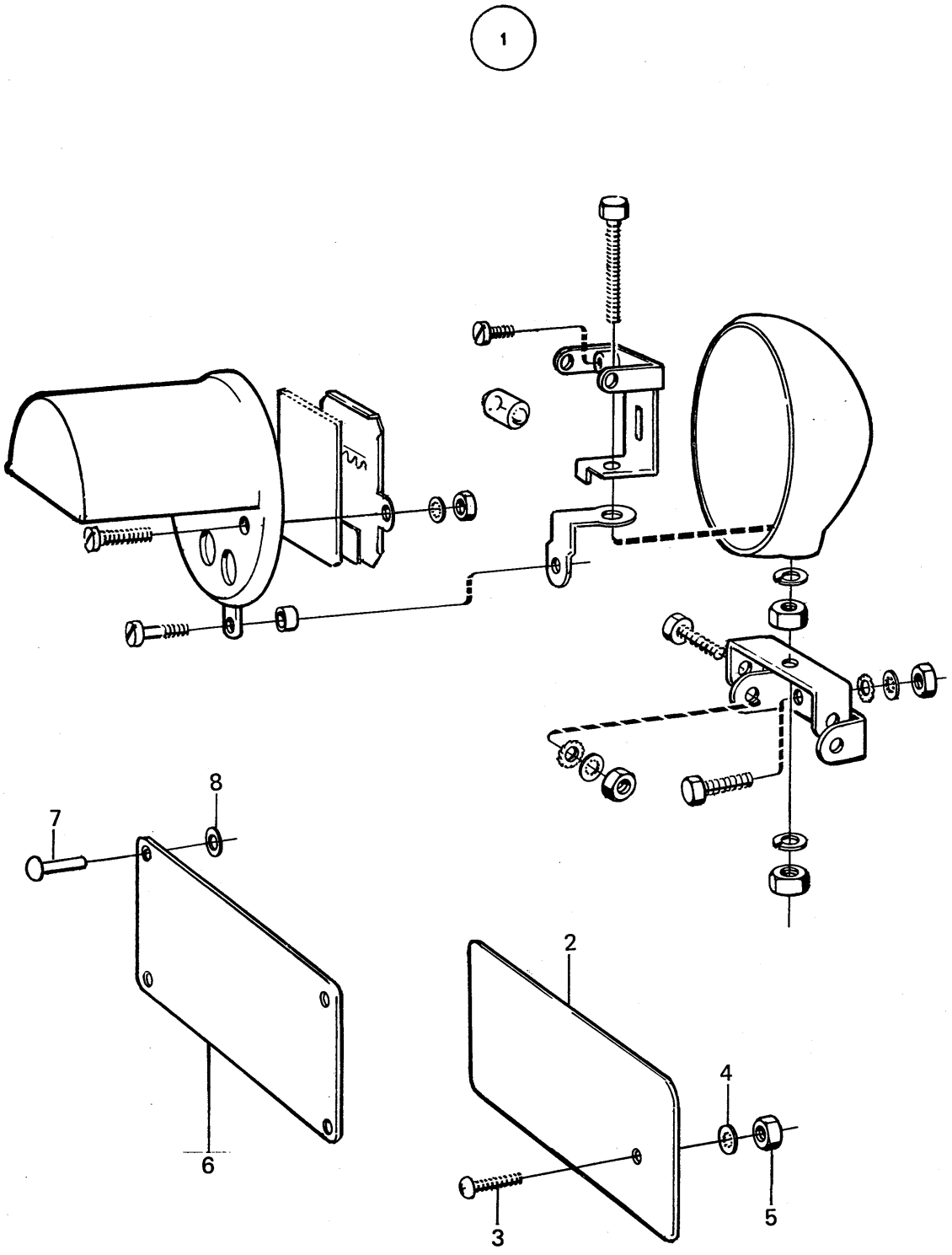

VOLVO
KA 6477

PERSONLASTTERRÄNGBIL 903 MT (M5123-903011)
ELSYSTEM-INSTRUMENT KÖRVISARE

Kod 4001

Pos	Antal 1	2	3	Förrådsbeteckning	K	Förrådsbenämning	B-kod	Ursprungsbeteckning (01) Övriga uppgifter	
				M5123-903011		PLTGBIL 903 MT			01 1
				M5190-903211		PVRBTGBIL 9032 MT			01 3
				M5180-903311		RAPTGBIL 9033 MT			01 5
									01 7
001	2	2	2	F3327-000001		KÖRVISARE,K	C	FIX -1245	01
001								VOLVO-714632	09
002	2	2	2	F3327-000002		.SOCKEL	C	FIX -1261	01
002								VOLVO-79361	09
003	4	4	4			..SKRUV	C	FIX -1206	01
003								ELLER LIKV	62
004	2	2	2	F3327-000003		.KÅPA,K	C	FIX -1270	01
004								MED GLAS	62
005	2	2	2	F3327-000005		..LINS	C	FIX -1049	01
006	2	2	2	F3327-000006		.SKRUV	C	FIX -1101	01
006								ELLER LIKV	62
006								VOLVO-711959	09
007	4	4	4	M1436-477313		.KRYSSPÅRSKRUV	B	URX 10UNC X 7/8TUM,STÅL 4.8 FZB	05
007								VOLVO-950024	09
008	8	8		M1171-152143		.LÅSBRICKA 5,1MM	C	INVÄNDIG GLES TANDNING,FZB	05
008								DNA -DIN6797J-5,1 FZB	01
008								VOLVO-955946	09
009			6	M1171-142146		.LÅSBRICKA UT 5,3MM	C	UTVÄNDIG TANDNING,FZB	05
009								DNA -DIN6798A-5,3 FZB	01
009								VOLVO-942604	09
010	2	2	2	F3327-000004		.GUMMIPACKNING	C	FIX -1252	01
010								VOLVO-88744	09
011	4	4	4	M1496-133309		.SEXKANTMUTTER	B	U6M 10UNC,STÅL 8 FZB	05
011								VOLVO-940092	09
012	2	2		M2731-106412		GLÖDLAMPA	C	BILLAMPA 25X45MM 15W 12V BA15S	05 1
012								OSRAM-7533 ELLER LIKV	62 1
012								VOLVO-277722	09 1
012			2	M2731-106532		GLÖDLAMPA	C	BILLAMPA 25X45MM 20W 24V BA15S	05 3
012								OSRAM-7535 ELLER LIKV	62 3
012								VOLVO-277824	09 3

1

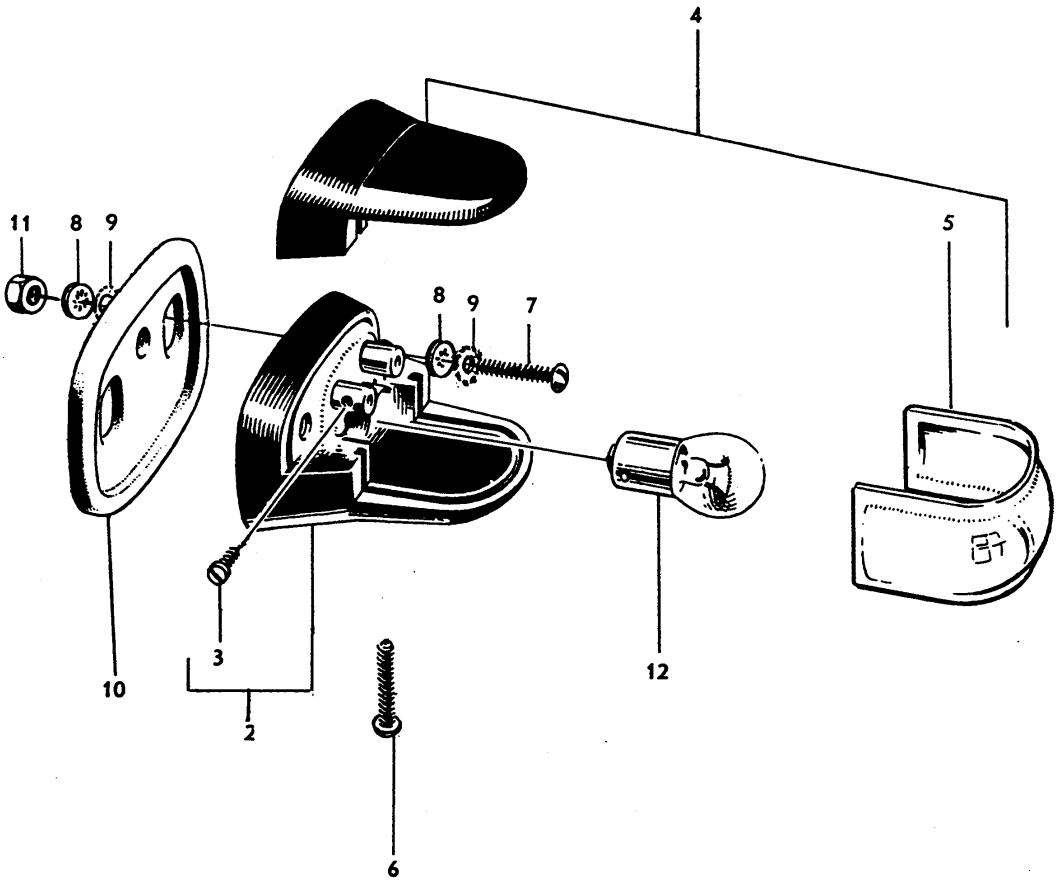

PERSONLASTTERRÄNGBIL 903 MT (M5123-903011)
ELSYSTEM-INSTRUMENT SIGNALHORN MED MONTERINGSDETALJER

Kod 4001

Pos	Antal 1	2	3	Förrådsbeteckning	K	Förrådsbenämning	B-kod	Ursprungsbeteckning (01) Övriga uppgifter	Kod
				M5123-903011		PLTGBIL 903 MT			01 1
				M5190-903211		PVRBTGBIL 9032 MT			01 3
				M5180-903311		RAPTGBIL 9033 MT			01 5
									01 7
001	1	1	1			SIGNALHORN,K		MED MONTERINGSDETALJER LAGERHÅLLS EJ	62
002	1	1				.SIGNALHORN	C	BOSCH-0 320 143 007	01 1
002								12V	62 1
002								VOLVO-1212981	09 1
002			1			.SIGNALHORN	C	BOSCH-0 320 203 014	01 3
002								24V	62 3
002								VOLVO-239778	09 3
003	1	1	1	M1406-053197		.SEXKANTSKRUV	B	SIS SMS1943 U6S 3/8UNC X 32,STÅL 8.8	03
003								FZB	05
003								VOLVO-955535	09
004	2	2		M1171-152171		.LÅSBRICKA 9,9MM	C	UTF ENL DIN6797J-9,9 FZB	03
004								INVÄNDIG GLES TANDNING,FZB	05
004								KAN ERS AV POS 5	62
004								VOLVO-955950	09
005			1	M1171-122171		.FJÄDERBRICKA FBB	B	SIS SMS84 FBB 9,7 FZB	03
005								VOLVO-940108	09
006	2	2	2	M1496-116303		.SEXKANTMUTTER	B	SIS SMS1989 U6M 3/8UNC STÅL 8 FZB	03
006								VOLVO-955827	09
007	1	1		F7050-662168		.RELÄ	C	VOLVO-662168	01
008	2	2		M1436-477280		.KRYSSPÅRSKRUV	B	URX 8UNC X 1/2TUM,STÅL 4.8 FZB	05
008								VOLVO-950011	09
009	2	2		M1171-152136		.LÅSBRICKA 4,3MM	C	INVÄNDIG GLES TANDNING,FZB	05
009								DNA -DIN6797J-4,3 FZB	01
009								VOLVO-955945	09
010	2	2		M1496-133308		.SEXKANTMUTTER	B	U6M 8UNC,STÅL 8 FZB	05
010								VOLVO-940179	09
011	1	1				.LEDNINGSKNIPPE		SE BILD 077 POS 15	62
012	1	1	1	F7050-631020		.SIGNALHORNSKNAPP	C	VOLVO-631020	01
013	1	1	1			.ELLEDNING		SE BILD 077 POS 24 OCH 25	62

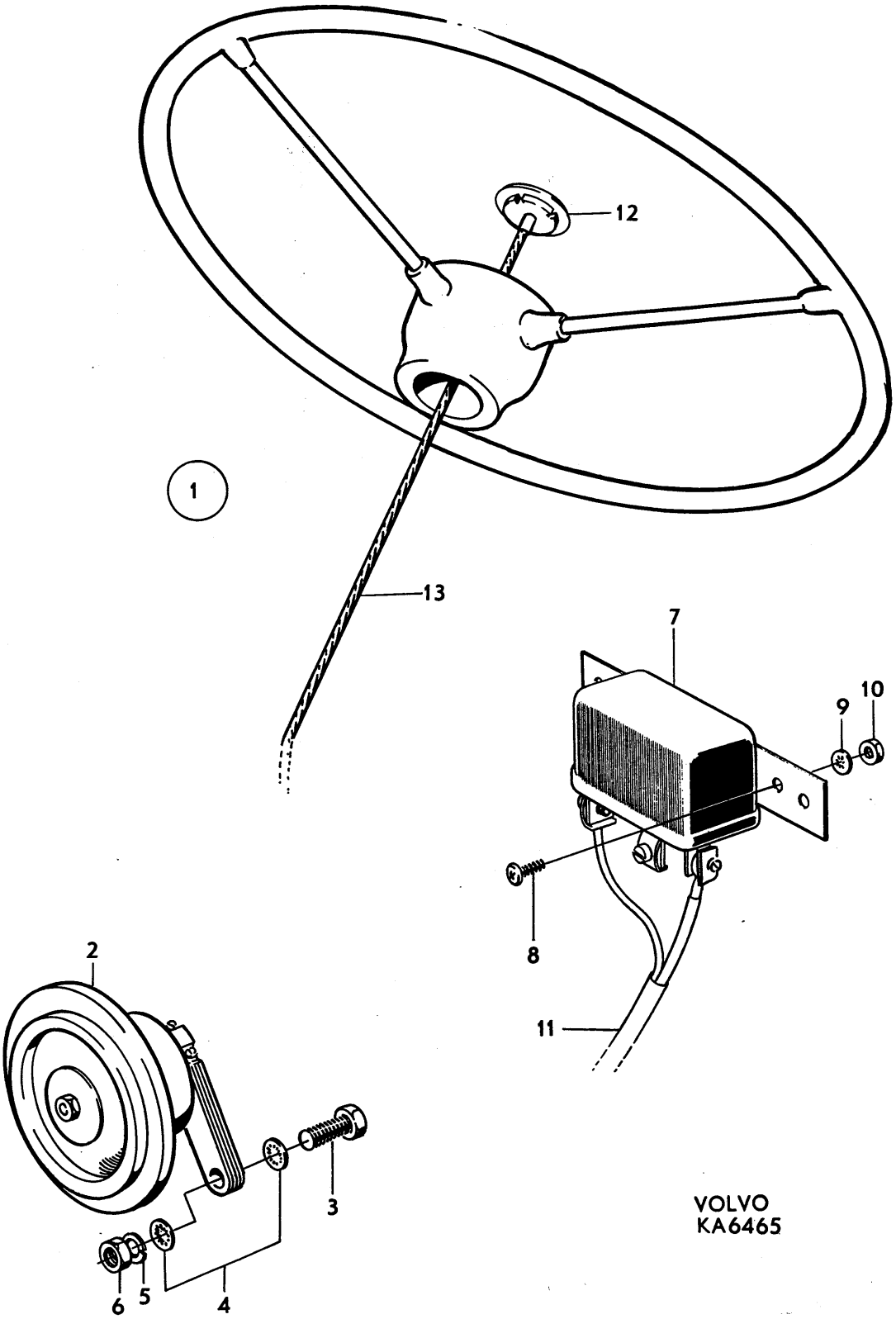
12
1
13
7
9
10
8
11
2
3
6
5
4
VOLVO
KA6465

PERSONLASTTERRÄNGBIL 903 MT (M5123-903011)
ELSYSTEM-INSTRUMENT VINDRUTETORKARE

Kod 4001

Pos	Antal 1	2	3	Förrådsbeteckning	K	Förrådsbenämning	B-kod	Ursprungsbeteckning (01) Övriga uppgifter	
				M5123-903011		PLTGBIL 903 MT			01 1
				M5190-903211		PVRBTGBIL 9032 MT			01 3
				M5180-903311		RAPTGBIL 9033 MT			01 5
									01 7
001	2	2	2			VINDRUTETORKARE,K		LAGERHÅLLS EJ	62
002	2	2		F6325-000041		.TORKARMOTOR	C	SWF -400.493 C	01 1
002								FÖR 12V	62 1
002								VOLVO-637162	09 1
002			2	F7050-637164		.VINDRUTETORKARMOTOR	B	VOLVO-637164	01 3
002								FÖR 24V	62 3
002								SWF -400.812/SPEC	09 3
003	4	4	4	M1436-477310		.KRYSSPÅRSKRUV	B	URX 10UNC X 5/8TUM,STÅL 4.8 FZB	05
003								VOLVO-950022	09
004	8	8		M1171-152143		.LÅSBRICKA 5,1MM	C	INVÄNDIG GLES TANDNING,FZB	05
004								DNA -DIN6797J-5,1 FZB	01
004								VOLVO-955946	09
005			8	M1171-142146		.LÅSBRICKA UT 5,3MM	B	UTVÄNDIG TANDNING,FZB	05
005								DNA -DIN6798A-5,3 FZB	01
005								VOLVO-942604	09
006	4	4	4	M1496-133309		.SEXKANTMUTTER	B	U6M 10UNC,STÅL 8 FZB	05
006								VOLVO-940092	09
007	2	2	2	F6325-000037		.TORKARARM,K	B	SWF -WOMF 100-236	01
007								VOLVO-633630	09
008	2	2	2	M1400-038368		.SEXKANTSKRUV	B	SIS SMS2165 M6S 6X16,STÅL 8.8 FZB	03
008								VOLVO-955271	09
009	2	2	2	F6325-000040		.TORKARBLAD	C	LÄNGD 300MM	05
009								SWF -WB 100.860	01
009								VOLVO-633632	09
010	2	2	2	M1430-476321		..KRYSSPÅRSKRUV	B	UTF ENL SMS1969 MRX 5X6 STÅL 4.8 FZB	03
010								VOLVO-956073	09

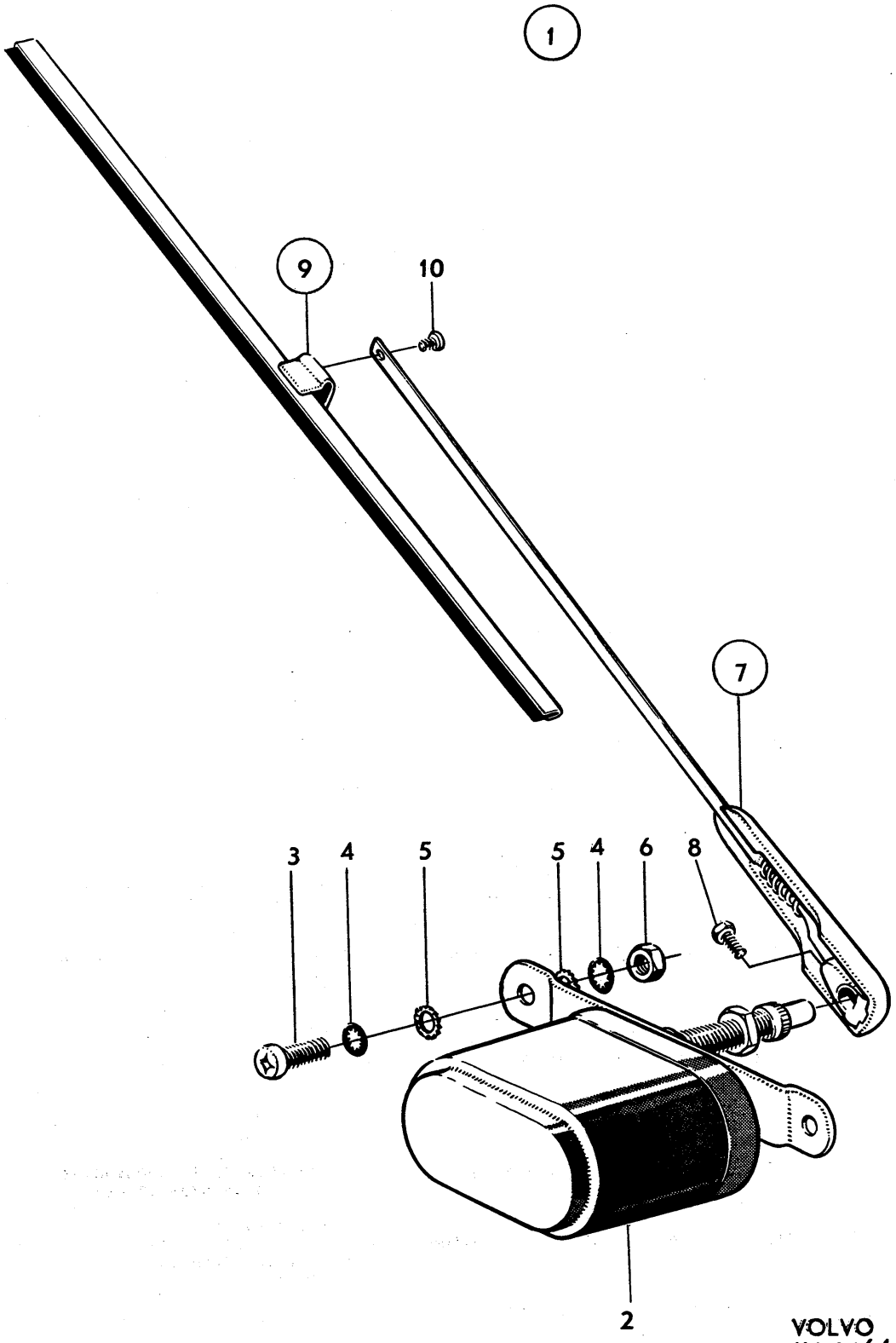
1
9
10
7
3
4
5
5
4
6
8
2
VOLVO
KA 64.64

PERSONLASTTERRÄNGBIL 903 MT (M5123-903011)
ELSYSTEM-INSTRUMENT VINDRUTESPOLARE

Kod 4001

Pos	Antal 1	2	3	Förrådsbeteckning	K	Förrådsbenämning	B-kod	Ursprungsbeteckning (01) Övriga uppgifter	
	┌			M5123-903011		PLTGBIL 903 MT			01 1
		┌		M5190-903211		PVRBTGBIL 9032 MT			01 3
			┌	M5180-903311		RAPTGBIL 9033 MT			01 5
									01 7
001	1	1				VINDRUTESPOLARE,K		LAGERHÅLLS EJ	1) 62
002	1	1		F7050-671723		.VATTENBEHÅLLARE	C	VOLVO-671723	1) 01
003	1	1				.ELMOTOR M PUMP,K	C	VOLVO-688400	1) 01
004	1	1		F7050-669730		..MEDBRINGARE	C	VOLVO-669730	01
004								FÖR MOTOR MÄRKT MASKIN ELEKTRO AB	1) 62
005	1	1		F7050-687252		..MEDBRINGARE	C	VOLVO-687252	01
005								FÖR MOTOR MÄRKT 9090	1) 62
006	1	1		F7050-666205		..PUMP	C	VOLVO-666205	01
006								FÖR MOTOR MÄRKT MASKIN ELEKTRO AB	1) 62
007	1	1		F7050-673424		..PUMP	C	VOLVO-673424	01
007								FÖR MOTOR MÄRKT 9090	1) 62
008	1	1		F7050-347490		.KORG	C	VOLVO-347490	1) 01
009	3	3		M1479-229342		.PLÅTSKRUV	B	SIS SMS1757 RXS B8X13 YTHÄRDAT STÅL	03
009								FZB D4,22MM	05
009									1) 62
009								VOLVO-955127	09
010	ER	ER		F7050-943727		.SLANG	C	ENHET M	05
010								VOLVO-943727	1) 01
010								ERF LÄNGD 450MM	62
011	1	1		F6634-000007		.T-STYCKE	C	MED FJÄDER	05 1
011								TRICO-768523	1) 01 1
011								VOLVO-659248	09 1
012	ER	ER		F7050-943722		.SLANG	C	ENHET M	05
012								VOLVO-943722	1) 01
012								ERF LÄNGD 70MM	62
013	ER	ER		F7050-943722		.SLANG	C	ENHET M	05
013								VOLVO-943722	1) 01
013								ERF LÄNGD 610MM	62
014	2	2	2	F6634-000004		.MUNSTYCKE,K	C	TRICO-801742	1) 01
014								VOLVO-658927	09
015	2	2	2	F6634-000008		..SKRUV	C	TRICO-81153-IC	01
015								VOLVO-670239	09
016	2	2	2	F6634-000009		..BRICKA	C	TRICO-81653	01
016								VOLVO-670240	09
017	2	2	2	F7050-665334		..GUMMIBRICKA	C	VOLVO-665334	01
018	4	4	4	M1170-112165		.BRICKA BRB	B	SIS SMS70 BRB 8,4X16 FZB	03
018								VOLVO-955894	09
019	1	1				VINDRUTESPOLARE,K		LAGERHÅLLS EJ	2) 62 1
019			1			VINDRUTESPOLARE,K		LAGERHÅLLS EJ	62 3
020	1	1		F7050-661324		.ELMOTOR M PUMP,K	C	MOTOR FÖR VINDRUTESPOLARE	03 1
020								VOLVO-661324	01 1
020								12V	2) 62
020			1	F7050-340778		.ELMOTOR M PUMP,K	C	VOLVO-340778	01
020								24V	62 3
021	2	2		M1436-477337		.KRYSSPÅRSKRUV	B	URX 12UNC X 5/8TUM,STÅL 4.8 FZB	05 1
021									2) 62 1
021								VOLVO-950034	09 1
021			2	M1436-477338		.KRYSSPÅRSKRUV	B	URX 12UNC X 3/4TUM,STÅL 4.8 FZB	05 3
021								VOLVO-950035	09 3
022	2	2		M1171-152146		.LÅSBRICKA 5,3MM	C	INVÄNDIG GLES TANDNING,FZB	05
022								DNA -DIN6797J-5,3 FZB	01
022									2) 62
022								VOLVO-955947	09
023				M1171-142156		.LÅSBRICKA UT 6,6MM	C	UTF ENL DIN6798A-6,6 FZB	03 1
023								UTVÄNDIG TANDNING	05 1
023								VOLVO-942605	09 1
024	2	2		M1496-133310		.SEXKANTMUTTER	B	U6M 12UNC,STÅL 8 FZB	05 1
024									2) 62 1
024								VOLVO-940145	09 1
024			2	M1496-133310		.SEXKANTMUTTER	B	U6M 12UNC,STÅL 8 FZB	05 3
024								VOLVO-940145	09 3
025	1	1		F7050-354499		.BEHÅLLARE	C	VOLVO-354499	2) 01 1
025			1	F7050-354499		.BEHÅLLARE	C	VOLVO-354499	01 3
026	1	1		F7050-663641		..SLANG	C	VOLVO-663641	2) 01 1

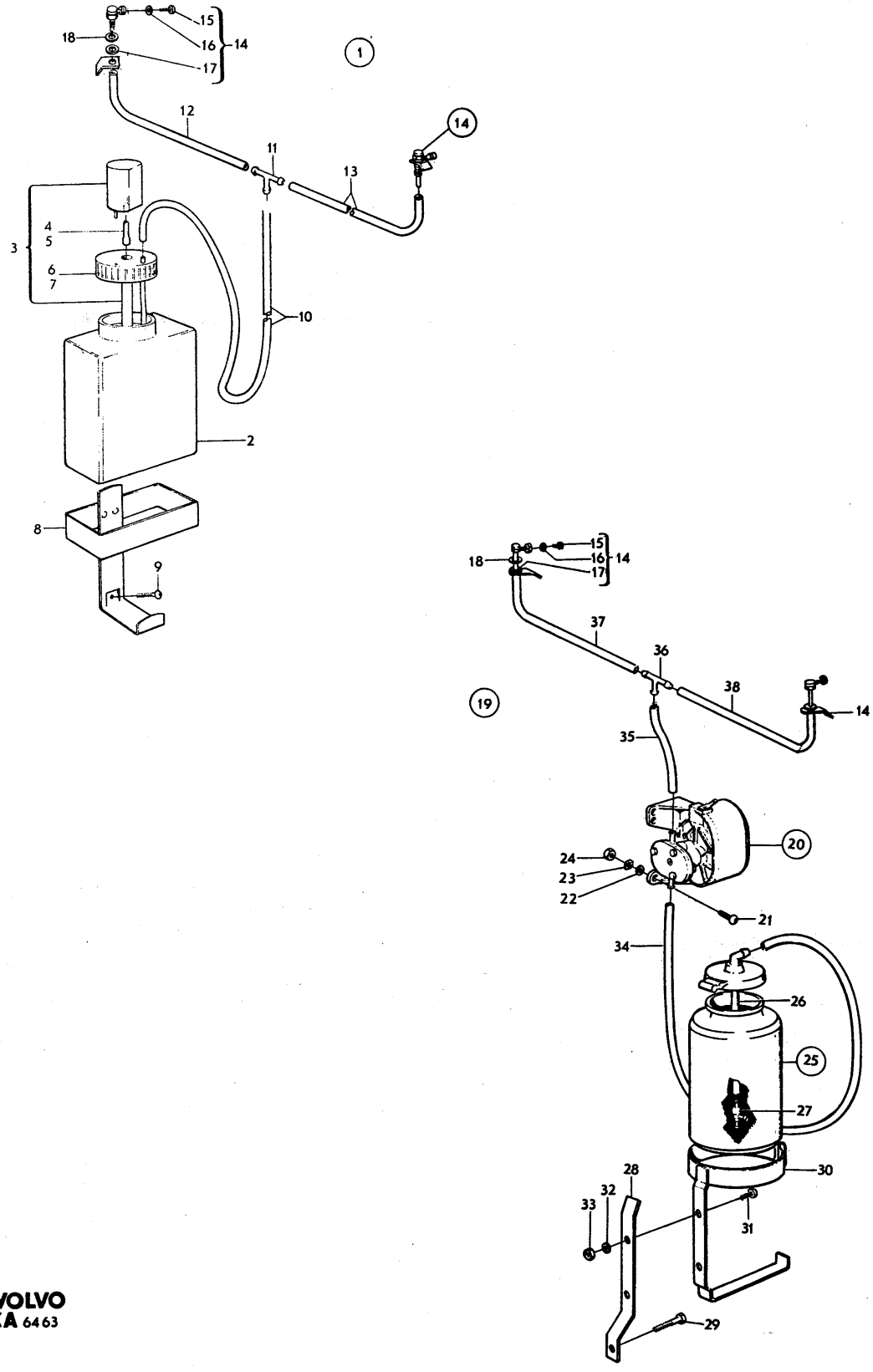
1
2
3
4
5
6
7
8
9
10
11
12
13
14
15
16
17
18
19
20
21
22
23
24
25
26
27
28
29
30
31
32
33
34
35
36
37
38

PERSONLASTTERRÄNGBIL 903 MT (M5123-903011)
ELSYSTEM-INSTRUMENT VINDRUTESPOLARE

Kod 4001

Pos	Antal 1	Antal 2	Antal 3	Förrådsbeteckning	K	Förrådsbenämning	B-kod	Ursprungsbeteckning (01) Övriga uppgifter			
026			1	F7050-663641		..SLANG	C	VOLVO-663641			01 3
027	1	1		F6325-000036		..BACKVENTIL	C	SWF -100.104	2)		01 1
027								VOLVO-667352			09 1
027			1	F6325-000036		..BACKVENTIL	C	SWF -100.104			01 3
027								VOLVO-667352			09 3
028	1	1		F7050-637597		.KONSOL	C	VOLVO-637597			01 1
028			1	F7050-637597		.KONSOL	C	VOLVO-637597			01 3
029	2	2		F7050-190364		.SEXKANTPLÅTSKRUV	C	VOLVO-190364	2)		01 1
029								SJÄLVGÄNGANDE HK B1/4X16 FZB			62 1
029			2	F7050-190364		.SEXKANTPLÅTSKRUV	C	VOLVO-190364			01 3
029								SJÄLVGÄNGANDE HK B1/4X16 FZB			62 3
030	1	1		F7050-659809		.HÅLLARE	C	VOLVO-659809	2)		01 1
030			1	F7050-659809		.HÅLLARE	C	VOLVO-659809			01 3
031	2	2	2	M1436-477308		.KRYSSPÅRSKRUV	B	URX 10UNC X 1/2TUM,STÅL 4.8 FZB			05
031									2)		62
031								VOLVO-950021			09
032	2	2	2	M1171-122146		.FJÄDERBRICKA FBB	B	SIS SMS84 FBB 5,1 FZB			03
032								VOLVO-955918			09
033	2	2	2	M1496-133309		.SEXKANTMUTTER	B	U6M 10UNC,STÅL 8 FZB			05
033									2)		62
033								VOLVO-940092			09
034	ER	ER		F7050-943727		.SLANG	C			ENHET M	05 1
034								VOLVO-943727	2)		01 1
034								ERF LÄNGD 600MM			62 1
034			ER	F7050-943727		.SLANG	C			ENHET M	05 3
034								VOLVO-943727			01 3
034								ERF LÄNGD 600MM			62 3
035	ER	ER		F7050-943727		.SLANG	C			ENHET M	05 1
035								VOLVO-943727	2)		01 1
035								ERF LÄNGD 600MM			62 1
035			ER	F7050-943727		.SLANG	C			ENHET M	05 3
035								VOLVO-943727			01 3
035								ERF LÄNGD 600MM			62 3
036	1	1		F6634-000007		.T-STYCKE	C	TRICO-768523	2)		01 2
036								VOLVO-659248			09 2
036			1	F6634-000007		.T-STYCKE	C	TRICO-768523	2)		01 4
036								VOLVO-659248			09 4
037	ER	ER		F7050-943722		.SLANG	C			ENHET M	05 1
037								VOLVO-943722	2)		01 1
037								ERF LÄNGD 70MM			62 1
037			ER	F7050-943722		.SLANG	C			ENHET M	05 3
037								VOLVO-943722			01 3
037								ERF LÄNGD 70MM			62 3
038	ER	ER		F7050-943722		.SLANG	C			ENHET M	05 1
038								VOLVO-943722	2)		01 1
038								ERF LÄNGD 500MM			62 1
038			ER	F7050-943722		.SLANG	C			ENHET M	05 3
038								VOLVO-943722			01 3
038								ERF LÄNGD 500MM			62 3

901 1) T O M CHASSI NR 5144 62
903 2) FR O M CHASSI NR 5145 62

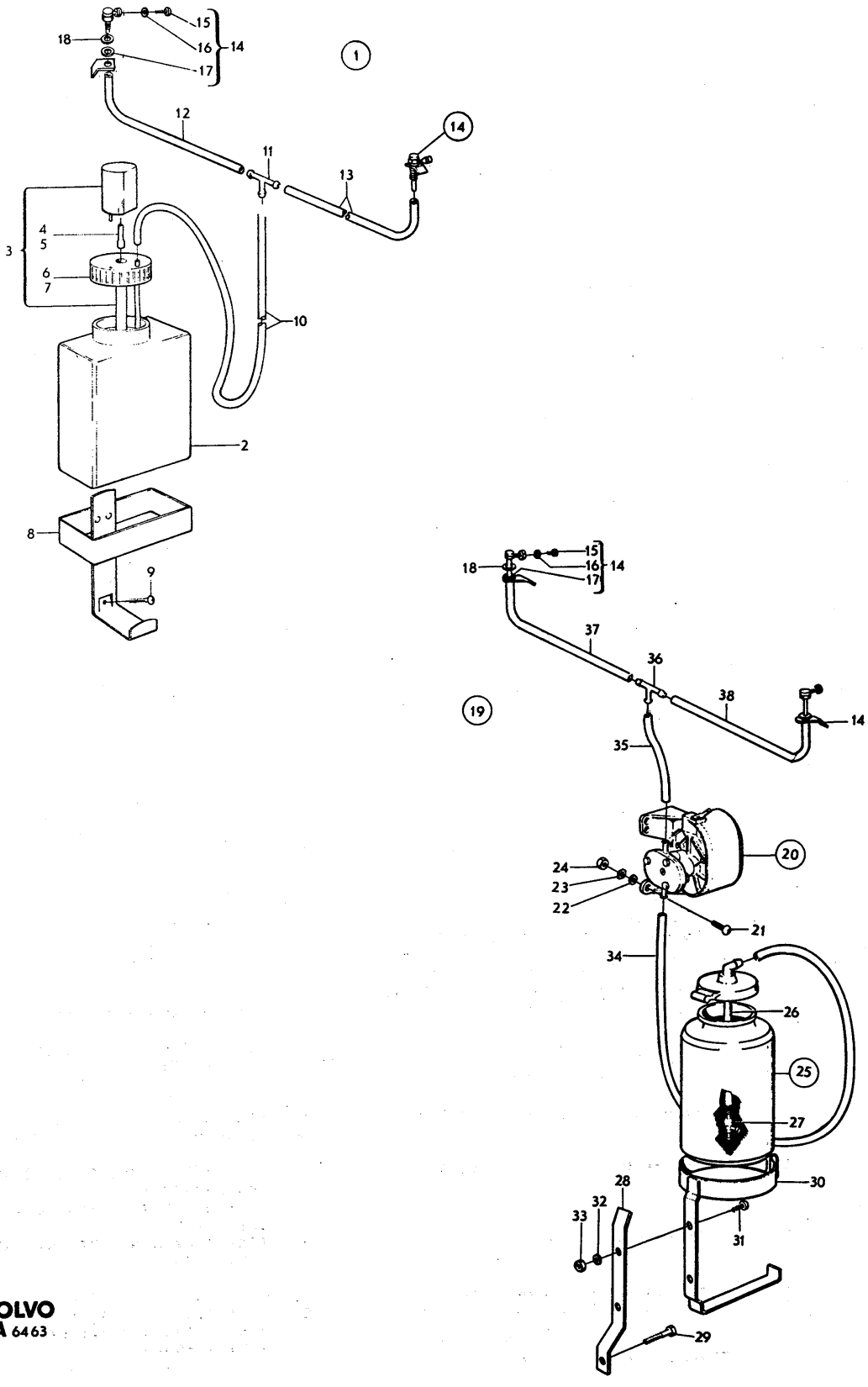
1
2
3
4
5
6
7
8
9
10
11
12
13
14
15
16
17
18
19
20
21
22
23
24
25
26
27
28
29
30
31
32
33
34
35
36
37
38

PERSONLASTTERRÄNGBIL 903 MT (M5123-903011) Kod
ELSYSTEM-INSTRUMENT KOPPLINGS-OCH KONTROLLORGAN SAMT INNERBELYSNING 4001

Pos	Antal 1	2	3	Förrådsbeteckning	K	Förrådsbenämning	B-kod	Ursprungsbeteckning (01) Övriga uppgifter	
				M5123-903011		PLTGBIL 903 MT			01 1
				M5190-903211		PVRBTGBIL 9032 MT			01 3
				M5180-903311		RAPTGBIL 9033 MT			01 5
									01 7
001	1	1	1			KOPPL-KONTR-INBELYS		KOPPLINGS-OCH KONTROLLORGAN SAMT INNER-	62
001								BELYSNING MED MONTERINGSDETALJER	63
002	1	1	1	F2350-000362		.TÄNDLÄS,K	C	BOSCH-0 342 006 001	01
002								VOLVO-238762	09
003	1	1	1	F2350-000833		..MUTTER	C	BOSCH-3 343 340 010	01
003								VOLVO-239332	09
004	2	2	2			..NYCKEL	C	BOSCH-3 341 980 006	01 1
004								(NR 77001-77030) 1)	62 1
004								VOLVO-239331	09 1
005	2	2	2			..NYCKEL	C	BOSCH-3 341 980 040	01
005								(NR B1-B40) 1)	62
005								VOLVO-240320	09
006	2	2	2			..NYCKEL	C	BOSCH-3 341 980 080	01
006								(NR S1-S50) 1)	62
006								VOLVO-240321	09
007	2	2	2	F7050-088495		.RING	C	VOLVO-88495	01
008	1	1	1	F2350-000569		.STARTKONTAKT	C	BOSCH-0 343 003 005	01
008								VOLVO-240533	09
009	2	2	2	M2480-842440		.STRÖMSTÄLLARE	C	DRAG 1P1V SLUTN 5A 12VLS	05
009								KIRST-14 08 23 00	01
009								VINDRUTETORKARE	62
009								VOLVO-633612	09
009A	2	2	2			.KNOPP	C	VOLVO-1517179	01
010	2	2	2	F7050-657504		.BRICKA	C	VOLVO-657504	01
010								VINDRUTETORKARE	62
011	1	1	1	F4194-000002		.STRÖMSTÄLLARE	C	KIRST-I 14 08 21 00	01
011								VINDRUTESPOLARE	62
011								VOLVO-327762	09
012	1	1	1	F7050-340340		.SKYLT	C	VOLVO-340340	01
012								VINDRUTESPOLARE	62
013	1	1	1	F7050-663748		.STRÖMSTÄLLARE	C	VOLVO-663748	01
013								BELYSNING	62
013								KIRST-30 18 20 00	09
014	1	1		F7050-656183		.BRICKA	C	VOLVO-656183	01
015	1	1		F7050-654442		.MUTTER	C	VOLVO-654442	01
016	1	1		F7050-658191		.KNOPP	C	VOLVO-658191	01
017			1	F7050-349308		.STRÖMSTÄLLARE	C	VOLVO-349308	01
017								BELYSNING	62
017								KIRST-29 01 21 22	09
018			1	F7050-656183		.BRICKA	C	VOLVO-656183	01
019			1	F7050-329634		.STRÖMSTÄLLARE	C	VOLVO-329634	01
019								INSTRUMENTBELYSNING	62
019								KIRST-20 13 21 00	09
020			1	F7050-714328		.FÖRKOPPLMOTSTÅND	B	VOLVO-714328	01
020								FÖR INSTRUMENTBELYSNING	62
021			2	M1430-460228		.KRYSSPÅRSKRUV	C	SIS SMS1633 RX 3X16,MSG	03
021								VOLVO-946177	09
022			2	M1171-122124		.FJÄDERBRICKA FBB	B	SIS SMS84 FBB 3,1 FZB	03
022								VOLVO-955915	09
023			2	M1490-157310		.SEXKANTMUTTER	B	SIS SMS2175 M6M 3 STÅL 8 FZB	03
023								VOLVO-955778	09
024	1	1	1	M2480-840002		.STRÖMSTÄLLARE	B	VIPP 2P2V VÄXLING 10A 250V	05
024								BRNSF-7370/K2	01
024								BELYSNINGSFRÅNSKILJARE	62
024								CUTLE-7370/K2	09
025	1	1	1	F7050-634365		.SKYLT	B	TEXT/BELYSNINGSFRÅNSKILJARE	05
025								VOLVO-634365	01
026	2	2	2	M1424-256171		.SPÅRSKRUV	C	UTF ENL SMS19 KS W3/16X6,STÅL D60	03
027	2	2	2	M1171-152143		.LÅSBRICKA 5,1MM	C	INVÄNDIG GLES TANDNING,FZB	05
027								DNA -DIN6797J-5,1 FZB	01
027								VOLVO-955946	09
028	1	1	1	F2350-000410		.STRÖMSTÄLLARE MÖRKL	B	BOSCH-9 340 240 004	01
028								MÖRKLÄGGNINGSOMKOPPLARE	62

PERSONLASTTERRÄNGBIL 903 MT (M5123-903011)
ELSYSTEM-INSTRUMENT KOPPLINGS-OCH KONTROLLORGAN SAMT INNERBELYSNING

Kod 4001

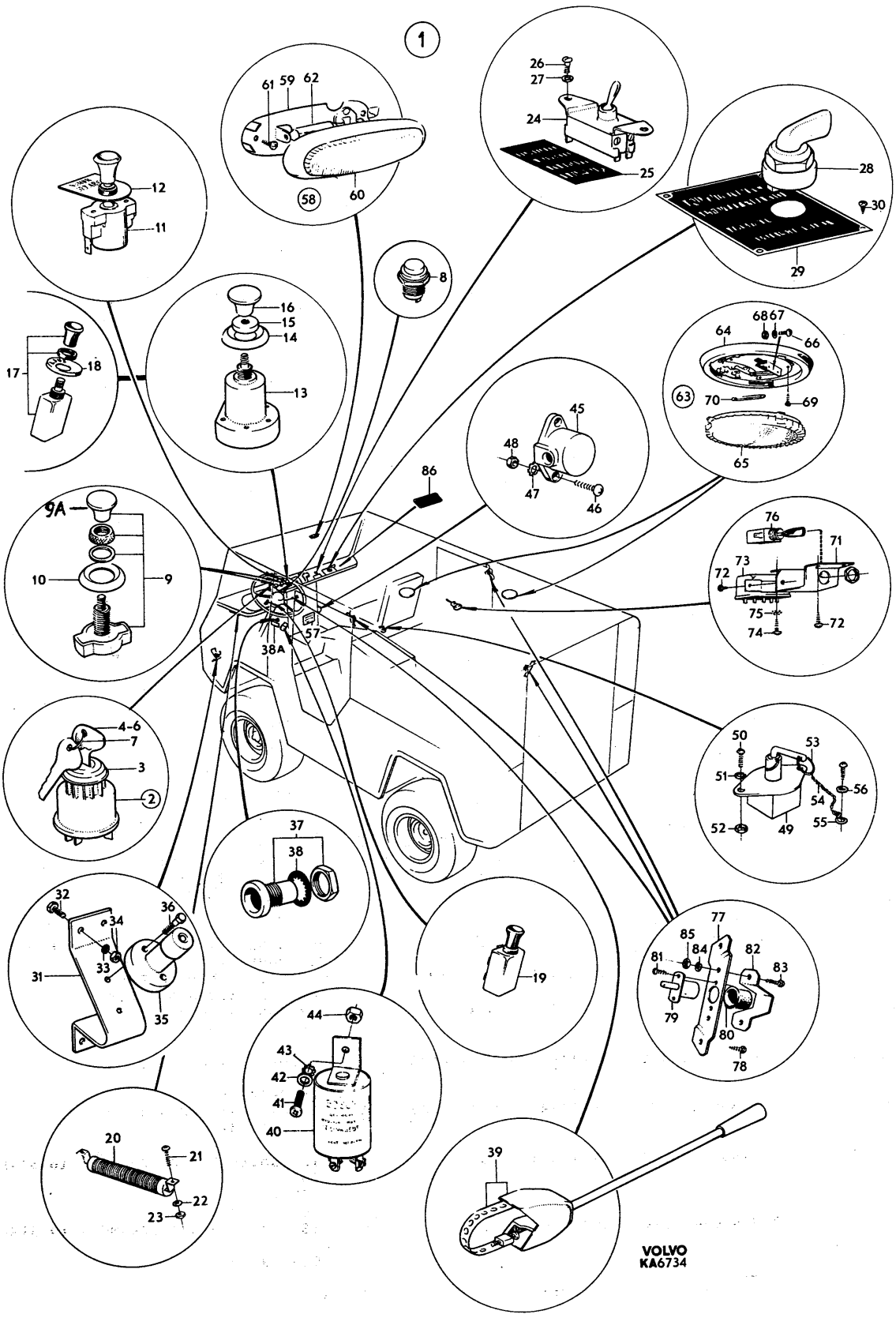

PERSONLASTTERRÄNGBIL 903 MT (M5123-903011)
ELSYSTEM-INSTRUMENT KOPPLINGS-OCH KONTROLLORGAN SAMT INNERBELYSNING

Kod 4001

Pos	Antal 1	2	3	Förrådsbeteckning	K	Förrådsbenämning	B-kod	Ursprungsbeteckning (01) Övriga uppgifter	
029	1	1	1	F1067-500880		.SKYLT NR 80	B	TF -TD10-50088	01
029								MÖRKLÄGGNINGSBELYSNING	62
030	4	4	4	M1479-213105		.DRIVSKRUV	B	SIS SMS1549 KDS NR 00X5 YTHÄRDAT STÅL	03
030								FM D1,5MM	05
031	1	1	1	F7050-633618		.KONSOL	C	VOLVO-633618	01
032	4	4	4	M1436-477308		.KRYSSPÅRSKRUV	B	URX 10UNC X 1/2TUM,STÅL 4.8 FZB	05
032								VOLVO-950021	09
033	4	4	4	M1171-122146		.FJÄDERBRICKA FBB	B	SIS SMS84 FBB 5,1 FZB	03
033								VOLVO-955918	09
034	4	4	4	M1496-133309		.SEXKANTMUTTER	B	U6M 10UNC,STÅL 8 FZB	05
034								VOLVO-940092	09
035	1	1	1	M2480-842508		.STRÖMSTÄLLARE	C	TRYCK FOTSTRÖMST 1P2V	05
035								MESSW-211 012	01
035								MESSMER-MERA-4.126	62
035								VOLVO-668675	09
036	2	2	2	M1436-460314		.KRYSSPÅRSKRUV	B	UKFX 10UNC X 1TUM,STÅL 5.8 FZB	05
036								VOLVO-950231	09
037	1	1	1			.HYLSTAG 2-POL	C	KIRST-37 11 25 00	01
037								FÖR SLADDLAMPA	62
037								VOLVO-331232	09
038	1	1	1	M1171-152190		.LÅSBRICKA 19MM	C	INVÄNDIG GLES TANDNING,FZB	05
038								DNA -DIN6797J-19 FZB	01
038								VOLVO-955954	09
038A			1	F7050-637095		.SKYLT	B	TEXT/UTTAG 24V	05
038A								VOLVO-637095	01
039	1	1	1	F4194-000004		.KÖRVISAROMKOPPLARE	C	KIRST-43750100	01
039								VOLVO-633611	09
040	1	1		F2350-000346		.BLINKRELÄ	C	BOSCH-0 336 102 019	01 1
040								VOLVO-238457	09 1
040			1	F2350-004264		.BLINKDON	C	BOSCH-0 336 200 041	01 3
040								VOLVO-240573	09 3
041	1	1		M1436-477305		.KRYSSPÅRSKRUV	B	URX 10UNC X 3/8TUM,STÅL 4.8 FZB	05 1
041								VOLVO-950020	09 1
041			1	M1436-477310		.KRYSSPÅRSKRUV	B	URX 10UNC X 5/8TUM,STÅL 4.8 FZB	05 3
041								VOLVO-950022	09 3
042	1	1		M1171-152143		.LÅSBRICKA 5,1MM	C	INVÄNDIG GLES TANDNING,FZB	05
042								DNA -DIN6797J-5,1 FZB	01
042								VOLVO-955946	09
043			3	M1171-142146		.LÅSBRICKA UT 5,3MM	B	UTVÄNDIG TANDNING,FZB	05
043								DNA -DIN6798A-5,3 FZB	01
043								VOLVO-942604	09
044	1	1	1	M1496-133309		.SEXKANTMUTTER	B	U6M 10UNC,STÅL 8 FZB	05
044								VOLVO-940092	09
045			1	M1833-101850		.HYLSTAG 2-POL	C	12V 12A. UTANPÅLIGGANDE	05
045								BOSCH-0 352 221 001	01
045								FÖR LUFORRADIO	62
045								VOLVO-238441	09
046			2	M1436-477280		.KRYSSPÅRSKRUV	B	URX 8UNC X 1/2TUM,STÅL 4.8 FZB	05
046								VOLVO-950011	09
047			2	M1171-142136		.LÅSBRICKA UT 4,3MM	B	UTVÄNDIG TANDNING,FZB	05
047								DNA -DIN6798A-4,3 FZB	01
048			2	M1496-133308		.SEXKANTMUTTER	B	U6M 8UNC,STÅL 8 FZB	05
048								VOLVO-940179	09
049	1			F2350-001520		.BATTERIFRÅNSKILJARE	C	BOSCH-0 341 001 001	01 1
049								PLTGBIL 903B	62 1
049								VOLVO-72306	09 1
049			1	F2350-001429		.BATTERIFRÅNSKILJARE	B	BOSCH-0 341 002 003	01 3
049								VOLVO-240315	09 3
050	2			M1436-476109		.KRYSSPÅRSKRUV	B	SIS SMS1965 URX 1/4UNC X 16,STÅL 4.8	03 1
050								FZB	05 1
050								PLTGBIL 903B	62 1
050								VOLVO-950046	09 1
050			2	M1436-476110		.KRYSSPÅRSKRUV	B	SIS SMS1965 URX 1/4UNC X 19,STÅL 4.8	03 3
050								FZB	05 3
050								VOLVO-950047	09 3
051	2		2	M1171-122156		.FJÄDERBRICKA FBB	B	SIS SMS84 FBB 6,5 FZB	03
051								ANTALSKOLUMN 1 GÄLLER PLTGBIL 903B	62
051								VOLVO-955920	09

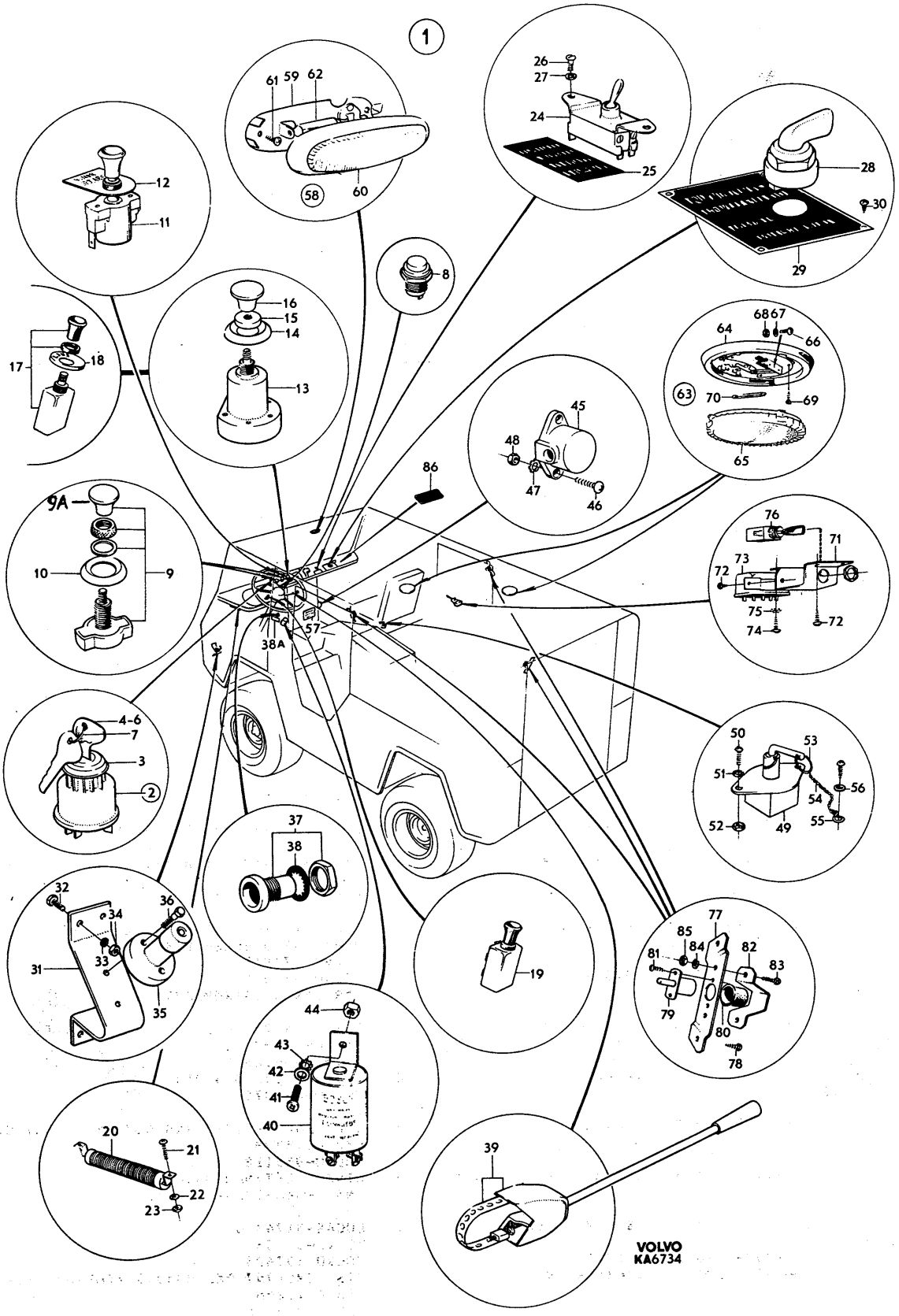
1
61 59 62
58
60
26
27
24
25
28
30
29
12
11
8
16
15
14
13
17
18
68 67
64
66
63
70
69
65
45
48
47
46
86
9A
10
9
57
38A
76
71
73
72
75
74
72
4-6
7
3
2
50
53
51
56
54
52
49
55
37
38
32
36
34
33
31
35
19
77
85
84
82
81
83
79
80
78
44
43
42
41
40
20
21
22
23
39
VOLVO
KA6734

PERSONLASTTERRÄNGBIL 903 MT (M5123-903011) Kod
ELSYSTEM-INSTRUMENT KOPPLINGS-OCH KONTROLLORGAN SAMT INNERBELYSNING 4001

Pos	Antal 1	Antal 2	Antal 3	Förrådsbeteckning	K	Förrådsbenämning	B-kod	Ursprungsbeteckning (01) Övriga uppgifter	
052	2		2	M1496-116301		.SEXKANTMUTTER	B	SIS SMS1989 U6M 1/4UNC STÅL 8 FZB	03
052								ANTALSKOLUMN 1 GÄLLER PLTGBIL 903B	62
052								VOLVO-955825	09
053			1	F7050-088495		.RING	C	VOLVO-88495	01
054			1	F7050-636343		.KEDJA	C	VOLVO-636343	01
055			1	F7050-636341		.FÄSTÖGLA	C	VOLVO-636341	01
056			1	M1170-714165		.BRICKA 8,4X22X2MM	C	STÅL FZB	05
056								VOLVO-960141	09
057	1			F7050-636324		.SKYLT	B	VID PARKERING SKALL FORDONET GÖRAS	03 1
057								STRÖMLÖST MEDELST HUVUDSTRÖMBRYTAREN	05 1
057								VOLVO-636324	01 1
057								PLTGBIL 903B BATTERIFRÅNSKILJARE	62 1
057			1	F7050-637648		.SKYLT	B	VOLVO-637648	01 3
057								BATTERIFRÅNSKILJARE	62 3
058	1		1	F7050-662109		.TAKLAMPA	C	VOLVO-662109	01
058								ANTALSKOLUMN 1 GÄLLER PLTGBIL 903B	62
059	1		1			..BOTTENPLATTA		LAGERHÅLLS EJ	62
059								ANTALSKOLUMN 1 GÄLLER PLTGBIL 903B	63
060	1		1	F7050-666539		..GLAS	C	VOLVO-666539	01
060								ANTALSKOLUMN 1 GÄLLER PLTGBIL 903B	62
061	2		2	M1479-229342		.PLÅTSKRUV	B	SIS SMS1757 RXS B8X13 YTHÄRDAT STÅL	03
061								FZB D4,22MM	05
061								ANTALSKOLUMN 1 GÄLLER PLTGBIL 903B	62
061								VOLVO-955127	09
062	1			M2731-262645		.GLÖDLAMPA	C	SPOLFORM 10,5X44MM 10W 12V S8	05 1
062								OSRAM-6411 ELLER LIKV	62 1
062								VOLVO-277715	09 1
062			1	M2731-262665		.GLÖDLAMPA	C	SPOLFORM 10,5X44MM 10W 24V S8	05 3
062								OSRAM-6429 ELLER LIKV	62 3
062								VOLVO-277815	09 3
063			2			.TAKLAMPA,K	C	HELLA-52540	01
063								VOLVO-637447	09
064			2			..BOTTENPLATTA		LAGERHÅLLS EJ	62
065			2			..GLAS		HELLA-E2.1067.01	01
065								LAGERHÅLLS EJ	62
065								VOLVO-639280	09
066			2	M1430-476222		.KRYSSPÅRSKRUV	B	SIS SMS1969 MRX 3X8 STÅL 4.8 FZB	03
066								VOLVO-956045	09
067			2	M1171-152124		.LÅSBRICKA 3,2MM	C	INVÄNDIG GLES TANDNING,FZB	05
067								DNA -DIN6797J-3,2 FZB	01
067								VOLVO-955944	09
068			2	M1490-157310		.SEXKANTMUTTER	B	SIS SMS2175 M6M 3 STÅL 8 FZB	03
068								VOLVO-955778	09
069			6	M1479-229342		.PLÅTSKRUV	B	SIS SMS1757 RXS B8X13 YTHÄRDAT STÅL	03
069								FZB D4,22MM	05
069								VOLVO-955127	09
070			4	M2731-262665		.GLÖDLAMPA	C	SPOLFORM 10,5X44MM 10W 24V S8	05
070								OSRAM-6429 ELLER LIKV	62
070								VOLVO-277815	09
071			1	F7050-637515		.FÄSTE	B	VOLVO-637515	01
071								FÖR TAKLJUSSTRÖMBRYTARE	62
072			4	M1479-229340		.PLÅTSKRUV	B	SIS SMS1757 RXS B8X9,5 YTHÄRDAT STÅL	03
072								FZB D4,22MM	05
072								VOLVO-955126	09
073			1			.RELÄ	C	BOSCH-0 332 003 018	01
073								VOLVO-837878	09
074			2	M1479-229277		.PLÅTSKRUV	B	UTF ENL SMS1757 RXS B6X8 YTHÄRDAT STÅL	03
074								FZB D3,53MM	05
074								VOLVO-955118	09
075			1	M1171-142136		.LÅSBRICKA UT 4,3MM	B	UTVÄNDIG TANDNING,FZB	05
075								DNA -DIN6798A-4,3 FZB	01
076			1			.STRÖMSTÄLLARE	C	LUCAS-31743 D	01
076								VOLVO-665067	09
077			3	F7050-637423		.FÄSTE	B	VOLVO-637423	01
078			6	M1479-229340		.PLÅTSKRUV	B	SIS SMS1757 RXS B8X9,5 YTHÄRDAT STÅL	03
078								FZB D4,22MM	05
078								VOLVO-955126	09
079			3			.STRÖMSTÄLLARE	C	HELLA-81/15	01

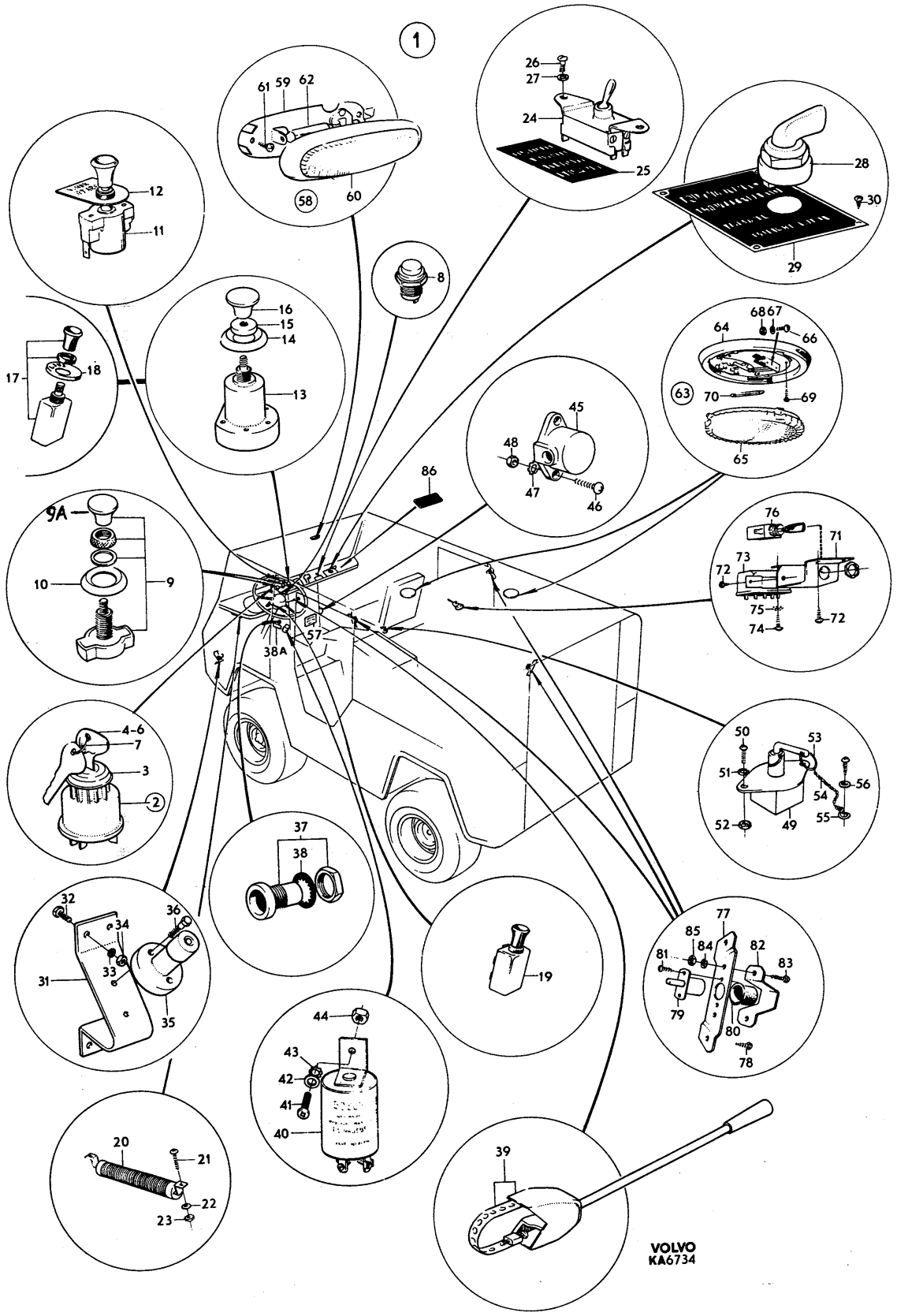
1
VOLVO
KA6734

PERSONLASTTERRÄNGBIL 903 MT (M5123-903011) Kod
ELSYSTEM-INSTRUMENT KOPPLINGS-OCH KONTROLLORGAN SAMT INNERBELYSNING 4001

Pos	Antal 1	2	3	Förrådsbeteckning	K	Förrådsbenämning	B-kod	Ursprungsbeteckning (01) Övriga uppgifter	
080			3			.GUMMISKYDD	C	BOSCH-3 340 522 000	01
080								VOLVO-76841	09
081			6	M1479-229277		.PLÅTSKRUV	B	UTF ENL SMS1757 RXS B6X8 YTHÄRDAT STÅL	03
081								FZB D3,53MM	05
081								VOLVO-955118	09
082			3	F7050-637647		.SKYDDSPLÅT	B	VOLVO-637647	01
083			6	M1436-477305		.KRYSSPÅRSKRUV	B	URX 10UNC X 3/8TUM,STÅL 4.8 FZB	05
083								VOLVO-950020	09
084			6	M1171-122146		.FJÄDERBRICKA FBB	B	SIS SMS84 FBB 5,1 FZB	03
084								VOLVO-955918	09
085			6	M1496-133309		.SEXKANTMUTTER	B	U6M 10UNC,STÅL 8 FZB	05
085								VOLVO-940092	09
086			1	F7050-356307		.SKYLT	C	VARNING. VÄXELSTRÖMSGENERATOR	05
086								VOLVO-356307	01

901 1) VID BESTÄLLNING SKALL DETALJ- OCH NYCKELNUMMER ANGES 62

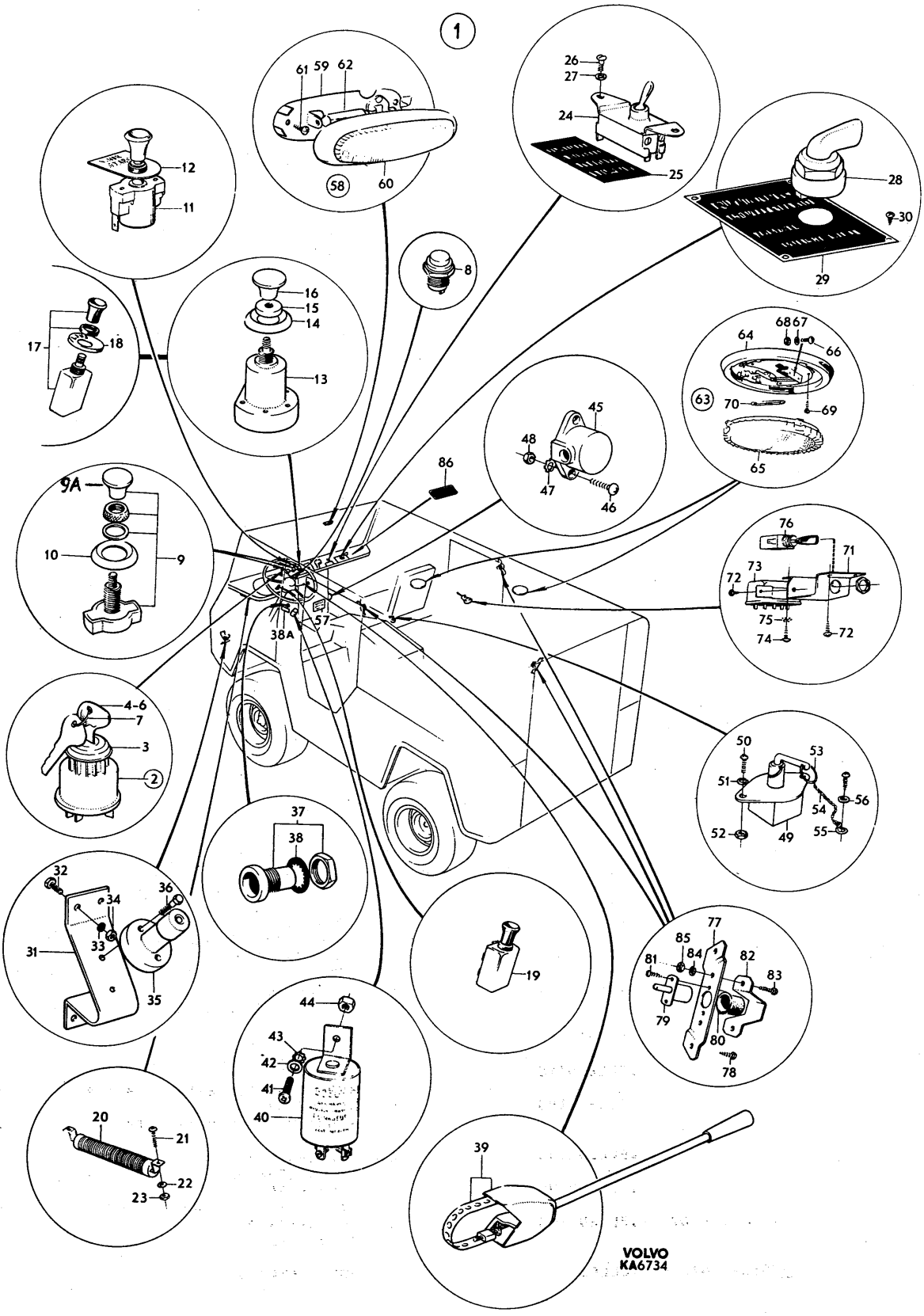
1
VOLVO
KA6734

PERSONLASTTERRÄNGBIL 903 MT (M5123-903011)
ELSYSTEM-INSTRUMENT LEDNINGSKNIPPEN, JORDLEDNINGAR OCH AVSKÄRMNING

Kod 4001

Pos	Antal 1	2	3	Förrådsbeteckning	K	Förrådsbenämning	B-kod	Ursprungsbeteckning (01) Övriga uppgifter	
				M5123-903011		PLTGBIL 903 MT			01 1
				M5190-903211		PVRBTGBIL 9032 MT			01 3
				M5180-903311		RAPTGBIL 9033 MT			01 5
									01 7
001	1	1	1			LEDKN,JORDLEDN,AVSK		LEDNINGSKNIPPEN, JORDLEDNINGAR OCH	62
001								AVSKÄRMNING	63
002	1	1				.LEDNINGSKNIPPE	C	VOLVO-634413	01 1
002								STRÅLKASTARE, V-SÄKRING 1) 2)	62 1
002			1			.LEDNINGSKNIPPE	C	VOLVO-634872	01 3
002								STRÅLKASTARE, V-SÄKRING 1) 2)	62 3
003	1	1				.LEDNINGSKNIPPE	C	VOLVO-634414	01 1
003								STRÅLKASTARE, H-SÄKRING 1) 2)	62 1
003			2			.LEDNINGSKNIPPE	C	VOLVO-634873	01 3
003								STRÅLKASTARE, H-SÄKRING 1) 2)	62 3
004	1	1	1			.LEDNINGSKNIPPE	C	VOLVO-634415 1) 2)	01
004								AVBLANDNINGOMKOPPL-STRÖMSTÄLLARESÄKR	62
005	1	1	1			.LEDNINGSKNIPPE	C	VOLVO-634411 1) 2)	01
005								BROMSKONTAKT-MÖRKLÄGGNOMKOPPLARESÄKR	62
006	1	1				.LEDNINGSKNIPPE	C	VOLVO-634409	01 1
006								INSTRUMENT-SÄKRING 1) 2)	62 1
006			1			.LEDNINGSKNIPPE	C	VOLVO-636690	01 3
006								INSTRUMENT-SÄKRING 1) 2)	62 3
007	1	1				.LEDNINGSKNIPPE	C	VOLVO-634410	01
007								LADDNINGSREGULATOR-SÄKRING 1) 2)	62
008			1			.LEDNINGSKNIPPE	C	VOLVO-637611	01
008								SÄKRING-STARTMOTOR 1) 2)	62
009	1	1	1			.LEDNINGSKNIPPE	C	VOLVO-634419	01
009								MÖRKLÄGGNOMKOPPLARE-LYKTOR 1) 2)	62
010			1			.LEDNINGSKNIPPE	C	VOLVO-636806	01
010								STARTMOTOR MÄRKT 50-RELÄ MÄRKT 86 1) 2)	62
011	1	1				.LEDNINGSKNIPPE	C	VOLVO-634417 1) 2)	01
011								LADDNREGULATOR-STARTMOTOR-TÄNDSPOLE	62
012	1	1				.LEDNINGSKNIPPE	C	VOLVO-634416	01
012								LADDNREGULATOR-GENERATOR 1) 2)	62
013	1					.LEDNINGSKNIPPE	C	VOLVO-637605	01
013								KÖRVISAROMKOPPL-BLINKDON 1) 2)	62
014			1			.LEDNINGSKNIPPE	C	VOLVO-637606	01
014								BELYSNFRÅNSKILJARE-BLINKDON 1) 2)	62
015	1	1				.LEDNINGSKNIPPE	C	VOLVO-634420	01
015								SIGNALHORN-RELÄ 1) 2)	62
016			1			.LEDNINGSKNIPPE	C	VOLVO-636807	01
016								MOTSTÅND-RELÄ 1) 2)	62
017			1			.LEDNINGSKNIPPE	C	VOLVO-637608	01
017								KOPPLINGSSTYCKE-DÖRRKONTAKTER 1) 2)	62
018			1			.LEDNINGSKNIPPE	C	VOLVO-637607	01
018								KÖRVISARE, V-KOPPLINGSSTYCKE 1) 2)	62
019			1			.LEDNINGSKNIPPE	C	VOLVO-637609	01
019								HUVUDSTRÖMSTÄLLARE-SÄKRINGSDOSA 1) 2)	62
020	1	1				.LEDNINGSKNIPPE	C	VOLVO-634418 1) 2)	01
020								BELYSNINGSFRÅNSKILJARE-BLINKDON-STARTLÅS	62
021	1	1				.ELLEDNING	C	VOLVO-634422	01
021								SÄKRING-KOPPLINGSSTYCKE-BAKLJUS 1) 2)	62
022			2			.ELLEDNING	C	VOLVO-634422	01
022								BAKLJUS, V OCH H 1) 2)	62
023	1	1	1			.ELLEDNING	C	VOLVO-634423	01
023								KOPPLINGSSTYCKE-TANKARMATUR 1) 2)	62
024			1			.ELLEDNING	C	VOLVO-637005	01
024								SIGNALHORN-KOPPLINGSSTYCKE 1) 2)	62
025	1	1	1			.ELLEDNING	C	VOLVO-634424	01
025								SIGNALLEDNING 1) 2)	62
026			1			.ELLEDNING	C	VOLVO-634981	01
026								BAKRE VÄRME, LÄNGD 3450MM 1) 2)	62
027			2	F7050-634702		.ELLEDNING	C	VOLVO-634702	01
027								KÖRVISARE 1) 2)	62
028			1	F7050-634703		.ELLEDNING	C	VOLVO-634703	01
028								FRÄMRE TAKLJUS 1) 2)	62
029	1	1		F7050-011524		.JORDLEDNING	C	VOLVO-11524	01
029								BATTERI-STATIV, LÄNGD 400MM	62

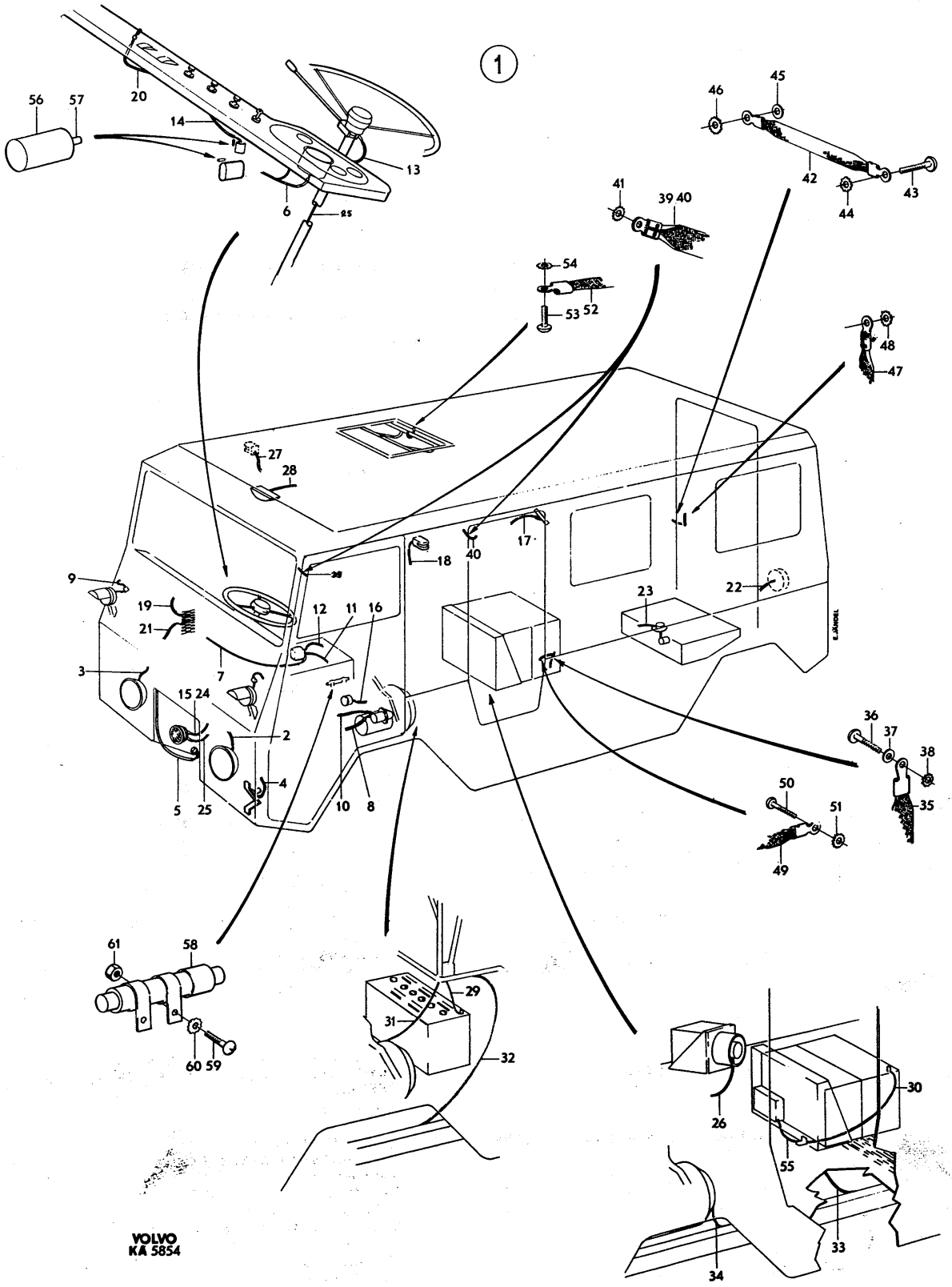
1
56
57
20
14
13
6
45
46
42
43
44
41
39
40
54
53
52
48
47
27
28
18
40
17
9
19
21
12
11
16
23
22
3
7
15
24
2
4
5
25
10
8
36
37
38
35
50
51
49
61
58
60
59
29
31
32
26
30
55
33
34

PERSONLASTTERRÄNGBIL 903 MT (M5123-903011) Kod

ELSYSTEM-INSTRUMENT LEDNINGSKNIPPEN, JORDLEDNINGAR OCH AVSKÄRMNING 4001

Pos	Antal 1	2	3	Förrådsbeteckning	K	Förrådsbenämning	B-kod	Ursprungsbeteckning (01) Övriga uppgifter	
030			1	F7050-011524		.JORDLEDNING	C	VOLVO-11524	01
030								BATTERI-GOLV, LÄNGD 400MM	62
031	1	1		F7050-011411		.JORDLEDNING	C	VOLVO-11411	01
031								KOPPLINGSKAPA-STATIV LÄNGD 330MM	62
032	1	1		F7050-011411		.JORDLEDNING	C	VOLVO-11411	01
032								RAM-STATIV, LÄNGD 300MM	62
033			1	F7050-192649		.JORDLEDNING	C	VOLVO-192649	01
033								GOLV-RAM, LÄNGD 400MM 1)	62
034			1	F7050-192649		.JORDLEDNING	C	VOLVO-192649	01
034								RAM-KOPPLINGSKAPA, LÄNGD 400MM 1)	62
035			6	F7050-942665		.LEDNINGSBAND	B	VOLVO-942665	01
035								JORDFÖRBINDNING ÖVERBYGGNAD-KAROSS	62
036			12	M1436-477308		.KRYSSPÅRSKRUV	B	URX 10UNC X 1/2TUM,STÅL 4.8 FZB	05
036								VOLVO-950021	09
037			12	M1170-112146		.BRICKA BRB	B	SIS SMS70 BRB 5,3X10 FZB	03
037								VOLVO-940090	09
038			12	M1171-142146		.LÅSBRICKA UT 5,3MM	B	UTVÄNDIG TANDNING,FZB	05
038								DNA -DIN6798A-5,3 FZB	01
038								VOLVO-942604	09
039			2	F7050-942663		.LEDNINGSBAND	B	VOLVO-942663	01
039								JORDFÖRBINDNING FRAMDÖRR-KAROSS	62
040			2	F7050-942663		.LEDNINGSBAND	B	VOLVO-942663	01
040								JORDFÖRBINDNING SIDODÖRR-KAROSS	62
041			8	M1171-142156		.LÅSBRICKA UT 6,6MM	C	UTF ENL DIN6798A-6,6 FZB	03
041								UTVÄNDIG TANDNING	05
041								VOLVO-942605	09
042			1	F7050-942664		.LEDNINGSBAND	B	VOLVO-942664	01
042								JORDFÖRBINDNING BAKDÖRR-KAROSS	62
043			1	M1479-229411		.PLÅTSKRUV	B	UTF ENL SMS1757 RXS B10X14	03
043								YTHÄRDAT STÅL FZB D4,8MM	05
043								VOLVO-955139	09
044			1	M1171-142146		.LÅSBRICKA UT 5,3MM	B	UTVÄNDIG TANDNING,FZB	05
044								DNA -DIN6798A-5,3 FZB	01
044								VOLVO-942604	09
045			1	M1170-112165		.BRICKA BRB	B	SIS SMS70 BRB 8,4X16 FZB	03
045								VOLVO-955894	09
046			1	M1171-142170		.LÅSBRICKA UT 9,7MM	C	UTF ENL DIN6798A-9,7 FZB	03
046								UTVÄNDIG TANDNING	05
046								VOLVO-942606	09
047			1	F7050-942714		.LEDNINGSBAND	B	VOLVO-942714	01
047								JORDFÖRBINDNING.BAKDÖRR UNDERDEL-ÖVERDEL	62
048			2	M1171-142170		.LÅSBRICKA UT 9,7MM	C	UTF ENL DIN6798A-9,7 FZB	03
048								UTVÄNDIG TANDNING	05
048								VOLVO-942606	09
049			2	F7050-942665		.LEDNINGSBAND	B	VOLVO-942665	01
049								JORDFÖRBINDNING MELLANBORD-KAROSS	62
050			2	M1479-229410		.PLÅTSKRUV	B	SIS SMS1757 RXS B10X13 YTHÄRDAT STÅL	03
050								FZB D4,8MM	05
050								VOLVO-955138	09
051			2	M1171-142146		.LÅSBRICKA UT 5,3MM	B	UTVÄNDIG TANDNING,FZB	05
051								DNA -DIN6798A-5,3 FZB	01
051								VOLVO-942604	09
052			2	F7050-942665		.LEDNINGSBAND	B	VOLVO-942665	01
052								JORDFÖRBINDNING TAKLUCKA-KAROSS	62
053			4	M1479-229408		.PLÅTSKRUV	B	SIS SMS1757 RXS B10X9,5 YTHÄRDAT STÅL	03
053								FZB D4,8MM	05
053								VOLVO-955137	09
054			4	M1171-142146		.LÅSBRICKA UT 5,3MM	B	UTVÄNDIG TANDNING,FZB	05
054								DNA -DIN6798A-5,3 FZB	01
054								VOLVO-942604	09
055			ER	M1062-201090		.ELLEDN RK 16 SVART	C	ELLEDNING RK 16 SVART	03
055								750V DY MAX 8,1MM ENHET M	05
055								SIS -SEN240201/RK 16 SVART	01
055								JORDLEDNING BATTERILÅDA-SÄKRINGSDOSA	62
055								ERF LÄNG 370MM	63
055								VOLVO-954483	09

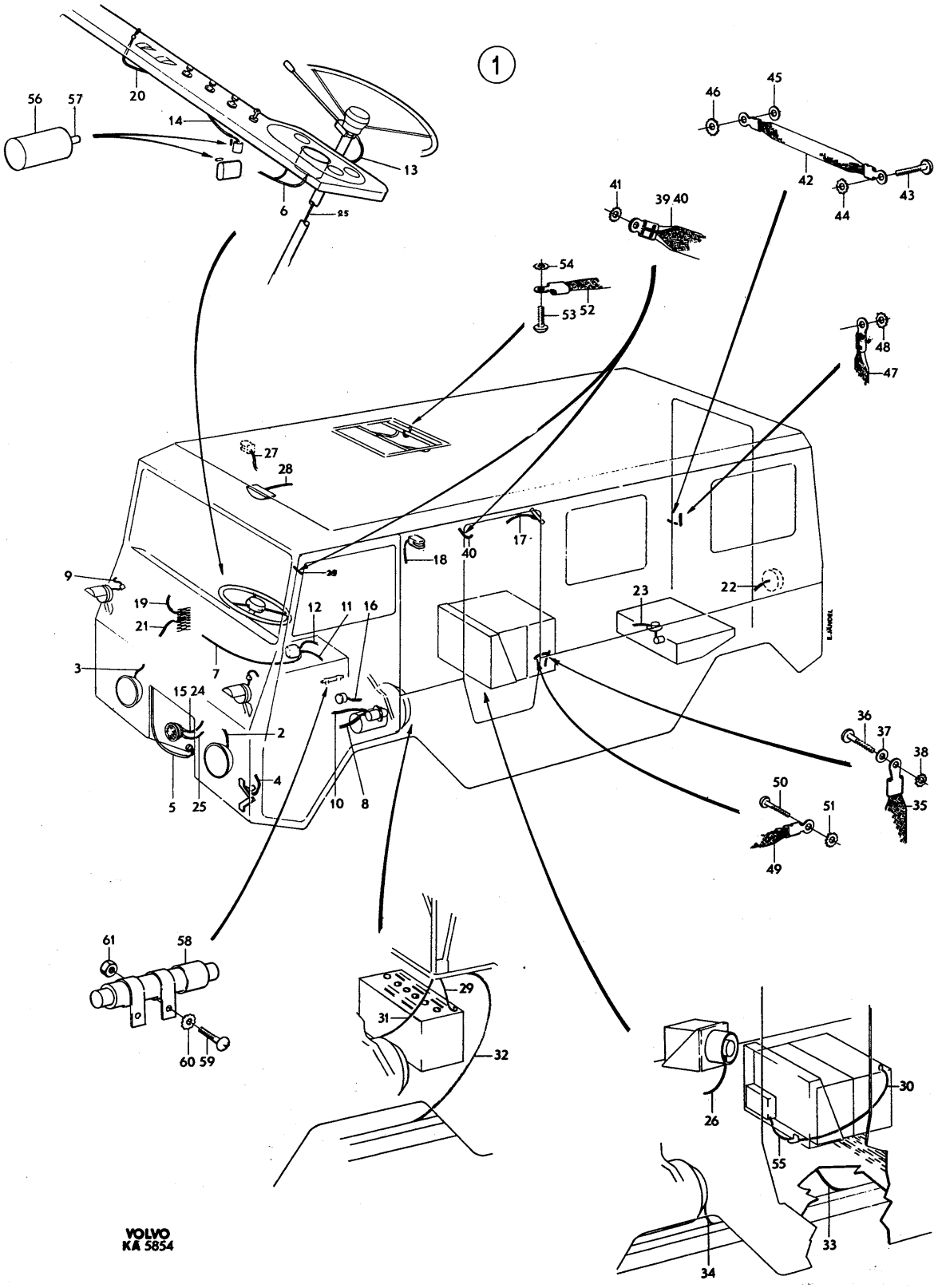
1
VOLVO
KA 5854

PERSONLASTTERRÄNGBIL 903 MT (M5123-903011)
ELSYSTEM-INSTRUMENT LEDNINGSKNIPPEN, JORDLEDNINGAR OCH AVSKÄRMNING

Kod 4001

Pos	Antal 1	2	3	Förrådsbeteckning	K	Förrådsbenämning	B-kod	Ursprungsbeteckning (01) Övriga uppgifter	
056			2	M2421-848950		.KONDENSATOR	C	PAPPER 0,45UF +-15PROC 24VLS	05
056								BOSCH-1 297 330 051	01
056								AVSTÖRNINGSKONDENSATOR	62
056								BLINKDON-VINDRUTESPOLARE	63
056								VOLVO-77612	09
057			2	M1821-840587		.KABELSKO	C	SNABB KLÄM AREA 1-2,5KVMM	05
057								WINEM-A 2507 FLH	01
057								FLATSTIFT MED EXTRA UTTAG	62
057								VOLVO-941730	09
057								ABIKO-A 2507 FLH	09
058			1	F2350-001272		.AVSTÖRNINGSFILTER	B	KLEIN-ENTSTOERER	03
058								6A 160V	05
058								BOSCH-0 290 003 006	01
058								TÄNDSPOLE	62
058								VOLVO-239157	09
059			2	M1436-477310		.KRYSSPÅRSKRUV	B	URX 10UNC X 5/8TUM,STÅL 4.8 FZB	05
059								VOLVO-950022	09
060			4	M1171-142146		.LÅSBRICKA UT 5,3MM	B	UTVÄNDIG TANDNING,FZB	05
060								DNA -DIN6798A-5,3 FZB	01
060								VOLVO-942604	09
061			2	M1496-133309		.SEXKANTMUTTER	B	U6M 10UNC,STÅL 8 FZB	05
061								VOLVO-940092	09

901	1) SAMMANSÄTTS GENOM BESTÄLLARENS FÖRSORG	62
902	2) LAGERHÅLLS EJ AV VOLVO	62

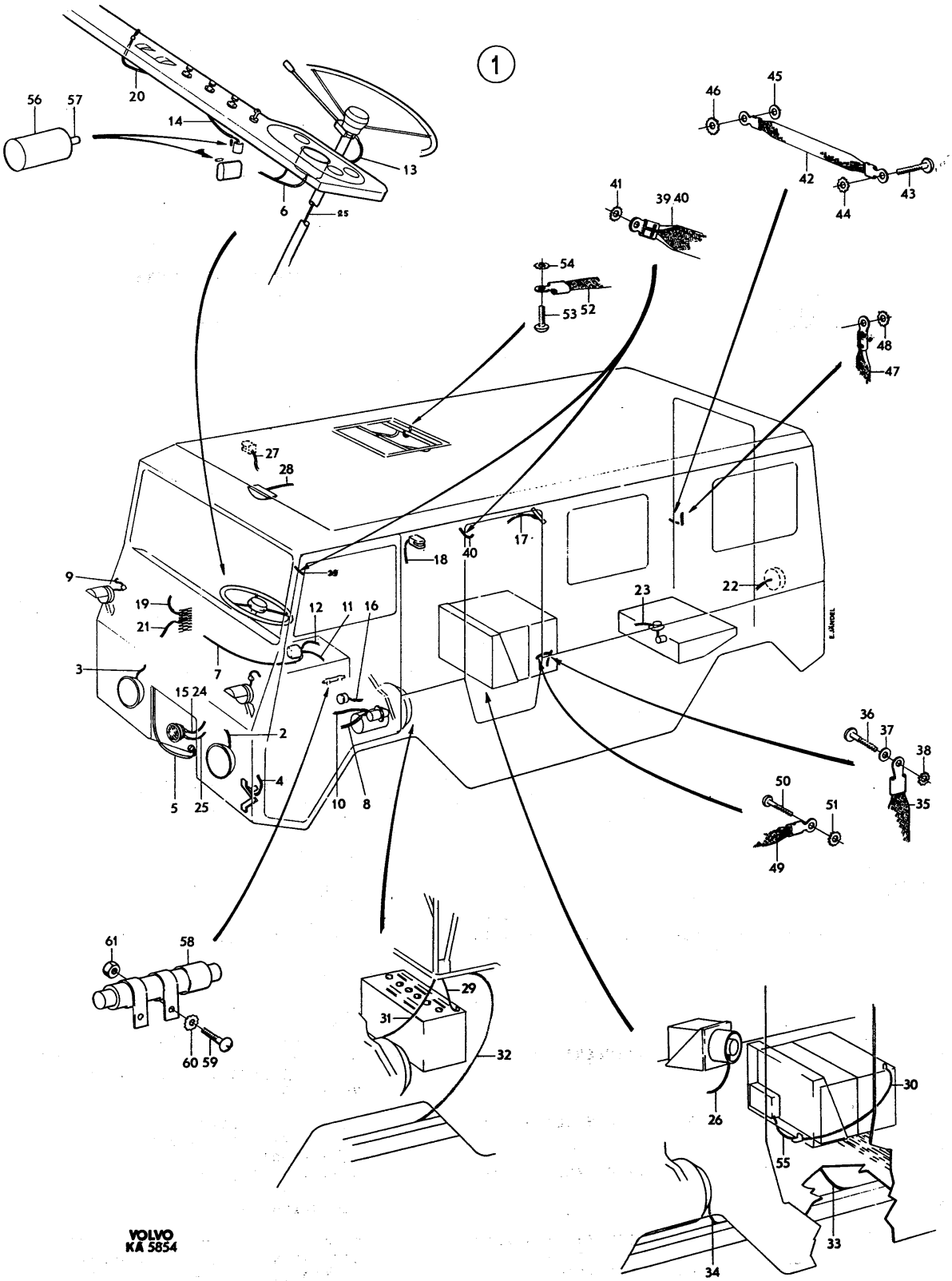
1
56
57
20
14
13
6
85
46
45
42
43
44
41
39
40
54
53
52
48
47
27
28
18
40
17
9
19
21
12
11
16
23
22
3
7
15
24
2
4
5
25
10
8
36
37
38
35
50
51
49
61
58
60
59
29
31
32
26
30
55
33
34
VOLVO
KA 5854

PERSONLASTTERRÄNGBIL 903 MT (M5123-903011)
ELSYSTEM-INSTRUMENT ELLEDNINGAR ANSLUTNINGSDETALJER OCH SÄKRINGSDOSOR

Kod 4001

Pos	Antal 1	Antal 2	Antal 3	Förrådsbeteckning	K	Förrådsbenämning	B-kod	Ursprungsbeteckning (01) Övriga uppgifter			
				M5123-903011		PLTGBIL 903 MT					01 1
				M5190-903211		PVRBTGBIL 9032 MT					01 3
				M5180-903311		RAPTGBIL 9033 MT					01 5
											01 7
001	1	1	1			ELLED,ANSLDET,SÄKDO		ELLEDNINGAR ANSLUTNINGSDETALJER OCH			62
001								SÄKRINGSDOSOR			63
002		ER	ER	M1062-725030		.ELLEDNING	B	DY MAX 2MM	ENHET	M	05
002								LME -MKNB 1X0,75 SVART			01
002								VOLVO-954427			09
003	ER	ER	ER	M1062-725040		.ELLEDNING	B	DY MAX 2,6MM	ENHET	M	05
003								LME -MKNB 1X1,5 SVART			01
003								VOLVO-954443			09
004	ER	ER	ER	M1062-725041		.ELLEDNING	B	DY MAX 2,6MM	ENHET	M	05
004								LME -MKNB 1X1,5 BRUN			01
005	ER	ER	ER	M1062-725042		.ELLEDNING	B	DY MAX 2,6MM	ENHET	M	05
005								LME -MKNB 1X1,5 RÖD			01
005								VOLVO-954445			09
006	ER	ER	ER	M1062-725044		.ELLEDNING	B	DY MAX 2,6MM	ENHET	M	05
006								LME -MKNB 1X1,5 GUL			01
006								VOLVO-954446			09
007	ER	ER	ER	M1062-725045		.ELLEDNING	B	DY MAX 2,6MM	ENHET	M	05
007								LME -MKNB 1X1,5 GRÖN			01
007								VOLVO-954447			09
008	ER	ER	ER	M1062-725046		.ELLEDNING	B	DY MAX 2,6MM	ENHET	M	05
008								LME -MKNB 1X1,5 BLÅ			01
009	ER	ER	ER	M1062-725048		.ELLEDNING	B	DY MAX 2,6MM	ENHET	M	05
009								LME -MKNB 1X1,5 GRÅ			01
009								VOLVO-954449			09
010	ER	ER	ER	M1062-725049		.ELLEDNING	B	DY MAX 2,6MM	ENHET	M	05
010								LME -MKNB 1X1,5 VIT			01
010								VOLVO-954450			09
011			ER	M1062-213001		.ELLEDN RS 1,5 SVART	B	ELLEDNING RS 1,5 SVART			03
011								750V.DY3,6MM	ENHET	M	05
011								SEG -E 10 440 32			01
012	ER	ER	ER	M1062-201050		.ELLEDN RK 2,5 SVART	B	ELLEDNING RK 2,5 SVART			03
012								750V DY MAX 4,2MM	ENHET	M	05
012								SIS -SEN240201/RK 2,5SVART			01
012								VOLVO-954451			09
013	ER	ER		M1062-201060		.ELLEDN RK 4 SVART	B	ELLEDNING RK 4 SVART			03
013								750V DY MAX 5MM	ENHET	M	05
013								SIS -SEN240201/RK 4 SVART			01
013								VOLVO-661421			09
014			ER	M1062-201070		.ELLEDN RK 6 SVART	B	ELLEDNING RK 6 SVART			03
014								750V DY MAX 5,5MM	ENHET	M	05
014								SIS -SEN240201/RK 6 SVART			01
015	ER		ER	M1062-201072		.ELLEDN RK 6 RÖD	B	ELLEDNING RK 6 RÖD			03
015								750V DY MAX 5,5MM	ENHET	M	05
015								VOLVO-954469			09
016	ER		ER	M1063-703044		.ELLEDN RKKB 4X1,5	B	60V.DY7,9MM.SVART	ENHET	M	05
016								LME -RKKB4X1,5			01
016								VOLVO-190445			09
017	ER	ER	ER	M1063-703048		.ELLEDN RKKB 8X1,5	B	ELLEDNING RKKB 8X1,5			03
017								60V.SVART	ENHET	M	05
017								BORFA-RKKB 8X1,5 SVART			01
018	ER			M1027-801581		.ISOLERSLANG 5MM	B	SVART PVC. TO,6MM	ENHET	M	05
018								SIS -SEN242111-5X0,6 SVART			01
018								VOLVO-191953			09
019		ER	ER	M1027-801591		.ISOLERSLANG 6MM	B	SVART,PVC,TO,6MM	ENHET	M	05
019								SIS -SEN242111-6X0,6 SVART			01
019								VOLVO-190198			09
020		ER	ER	M1027-801011		.ISOLERSLANG 4MM	B	SVART,PVC,TO,5MM,	ENHET	M	05
020								SIS -SEN242111-4X0,5 SVART			01
020								VOLVO-185503			09
021	ER			M1027-801631		.ISOLERSLANG 12MM	B	SVART,PVC,TO,8MM,	ENHET	M	05
021								SIS -SEN242111-12X0,8 SVART			01
022			ER	M1057-801065		.SKÄRMSTRUMPA	B	FLÄTAD,DIAM MIN 6,5MM MAX 16MM,KOPPAR-			03
022								TRÅD D0,2MM FT	ENHET	M	05
022								SAAB -AS261206-2			01
022								BOSCH-9 350 240 501			09

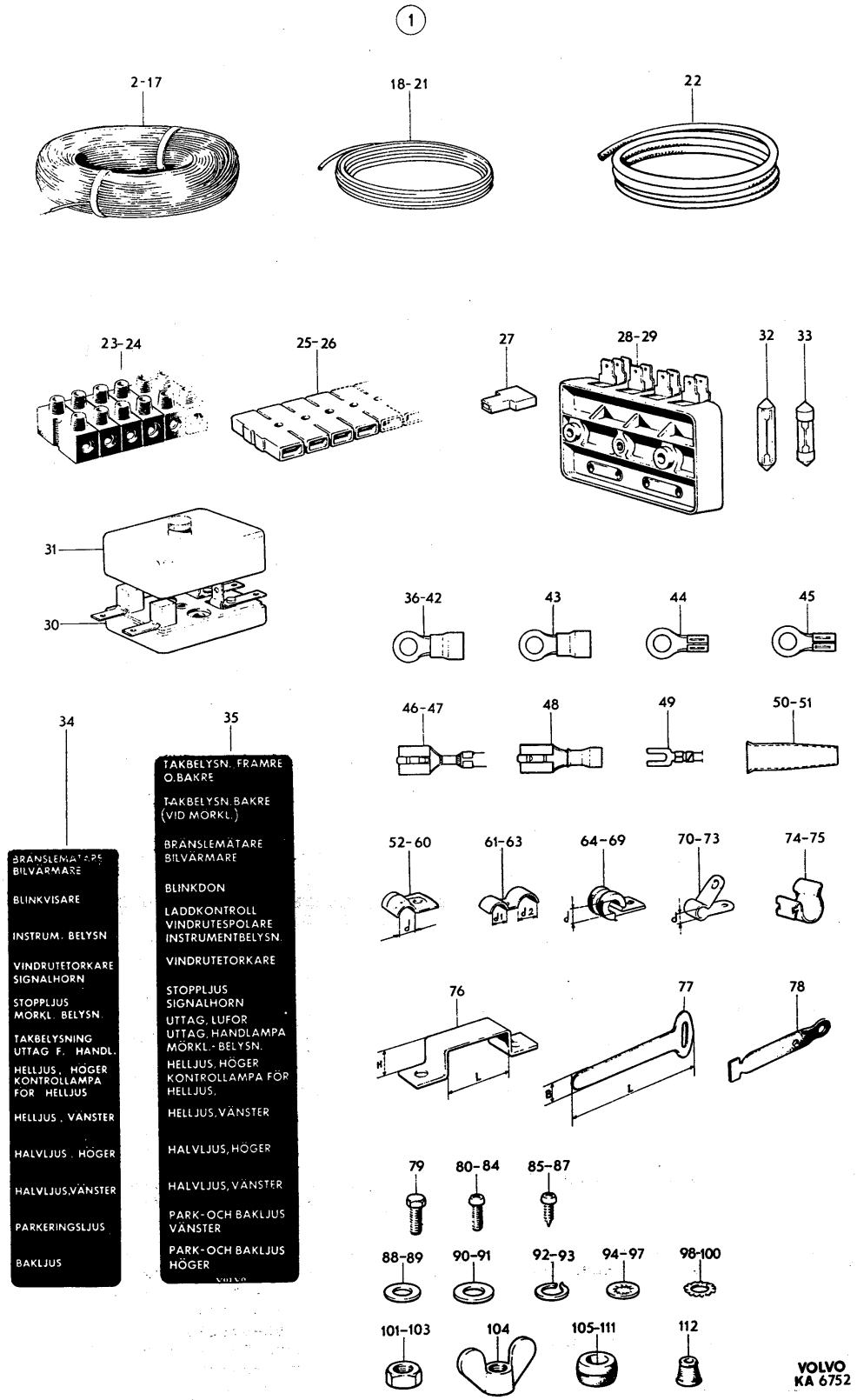
1
2-17
18-21
22
23-24
25-26
27
28-29
32
33
31
30
36-42
43
44
45
46-47
48
49
50-51
34
35
BRÄNSLEMÄTARE BILVÄRMARE
BLINKVISARE
INSTRUM. BELYSN
VINDRUTETORKARE SIGNALHORN
STOPPLJUS MÖRKL. BELYSN.
TAKBELYSNING UTTAG F. HANDL.
HELLJUS., HÖGER KONTROLLAMPA FÖR HELLJUS
HELLJUS., VÄNSTER
HALVLJUS., HÖGER
HALVLJUS,VÄNSTER
PARKERINGSLJUS
BAKLJUS
TAKBELYSN. FRAMRE O.BAKRE
TAKBELYSN. BAKRE (VID MÖRKL.)
BRÄNSLEMÄTARE BILVÄRMARE
BLINKDON
LADDKONTROLL VINDRUTESPOLARE INSTRUMENTBELYSN.
VINDRUTETORKARE
STOPPLJUS SIGNALHORN
UTTAG, LUFOR UTTAG, HANDLAMPA MÖRKL.- BELYSN.
HELLJUS, HÖGER KONTROLLAMPA FÖR HELLJUS.
HELLJUS,VÄNSTER
HALVLJUS,HÖGER
HALVLJUS, VÄNSTER
PARK-OCH BAKLJUS VÄNSTER
PARK-OCH BAKLJUS HÖGER
52-60
61-63
64-69
70-73
74-75
76
77
78
79
80-84
85-87
88-89
90-91
92-93
94-97
98-100
101-103
104
105-111
112
VOLVO KA 6752

PERSONLASTTERRÄNGBIL 903 MT (M5123-903011)
ELSYSTEM-INSTRUMENT ELLEDNINGAR ANSLUTNINGSDETALJER OCH SÄKRINGSDOSOR

Kod 4001

Pos	Antal 1	Antal 2	Antal 3	Förrådsbeteckning	K	Förrådsbenämning	B-kod	Ursprungsbeteckning (01) Övriga uppgifter	
023	ER					.KOPPLINGSSTYCKE	C	KIRST-23 52 00 07	01
023								7 ENHETER	62
023								VOLVO-190584	09
024		ER	ER			.KOPPLINGSSTYCKE	C	KIRST-23 52 00 12	01
024								12 ENHETER	62
024								VOLVO-182008	09
025	ER	ER	ER			.KOPPLINGSSTYCKE	C	KIRST-22 72 20 12	01
025								12 ENHETER	62
025								VOLVO-191910	09
026	ER	ER	ER			.KOPPLINGSSTYCKE	C	KIRST-22 72 20 01	01
026								1 ENHET	62
026								VOLVO-191911	09
027	ER	ER	ER			.KOPPLINGSSTYCKE	C	KIRST-22 31 20 00	01
027								1 ENHET	62
027								VOLVO-958297	09
028	1	1	1	F7050-329414		.SÄKRINGSPLINT V	C	VOLVO-329414	01
028								KIRST-35 46 20 03	09
029	1	1	1	F7050-192417		.SÄKRINGSPLINT	C	VOLVO-192417	01
029								KIRST-35 46 20 07	09
030			1	F7050-941111		.SÄKRINGSPLINT	C	VOLVO-941111	01
030								KIRST-35 42 20 03	09
031			1	F7050-941112		.LOCK	C	VOLVO-941112	01
031								KIRST-03 54 20 00	09
032	11	11	14	M2486-840079		.SÄKRING	C	KERAMIK 8A 6X25MM TÅL PEAKSTRÖM 15A	05
032								BOSCH-1 904 520 011	01
032								VOLVO-11433	09
032								KIRST-34 01 00 00	09
033	1		1	M2486-840766		.SÄKRING	C	KERAMIK 4A 12VLS 24VLS 6X25MM	05
033								BOSCH-1 904 520 010	01
033								KIRST-34 20 00 00	09
034	1	1		F7050-634367		.SKYLT	B	VOLVO-634367	01
035			1	F7050-637610		.SKYLT	B	VOLVO-637610	01
036		ER	ER	M1821-840358		.KABELSKO	C	KLÄM AREA 1,5-2,5KVMM HÅLDIAM 4,3MM	05
036								WINEM-P1-12310/2,5-4	01
036								ABIKO-A 2543 R	09
036								VOLVO-956928	09
037		ER	ER	M1821-840359		.KABELSKO	C	KLÄM AREA 1,5-2,5KVMM HÅLDIAM 5,3MM	05
037								WINEM-P1-12310/2,5-5	01
037								VOLVO-956929	09
037								ABIKO-A 2553 R	09
038			ER	M1821-840582		.KABELSKO	C	KLÄM AREA 1,5-2,5KVMM HÅLDIAM 6,5MM	05
038								WINEM-PI-12310/2,5-6	01
038								ABIKO-A 2565 R	09
038								VOLVO-956930	09
039			ER	M1821-840583		.KABELSKO	C	KLÄM AREA 1,5-2,5KVMM HÅLDIAM 8,5MM	05
039								WINEM-PI-12310/2,5-8	01
039								ABIKO-A 2585 R	09
039								VOLVO-956931	09
040	ER	ER	ER	M1821-840361		.KABELSKO	C	KLÄM AREA 4-6KVMM HÅLDIAM 5,3MM	05
040								WINEM-P1-12310/6-5	01
040								ABIKO-A 4653 R	09
040								VOLVO-956933	09
041			ER	M1821-840362		.KABELSKO	C	KLÄM AREA 4-6KVMM HÅLDIAM 6,5MM	05
041								WINEM-P1-12310/6-6	01
041								ABIKO-A 4665 R	09
041								VOLVO-956934	09
042	ER	ER		M1821-840584		.KABELSKO	C	KLÄM AREA 4-6KVMM HÅLDIAM 10,5MM	05
042								WINEM-PI-12310/6-10	01
042								ABIKO-A 4610 R	09
042								VOLVO-956936	09
043		ER	ER	M1821-840581		.KABELSKO	C	KLÄM AREA 1-1,5KVMM HÅLDIAM 6,5MM	05
043								WINEM-PI-12310/1,5-6	01
043								ABIKO-A 1565 R	09
043								VOLVO-958220	09
044			ER	M1821-840585		.KABELSKO	C	KLÄM AREA 16KVMM HÅLDIAM 6,4MM	05
044								AMP -33465	01
044								ABIKO-3513	09
044								VOLVO-940335	09

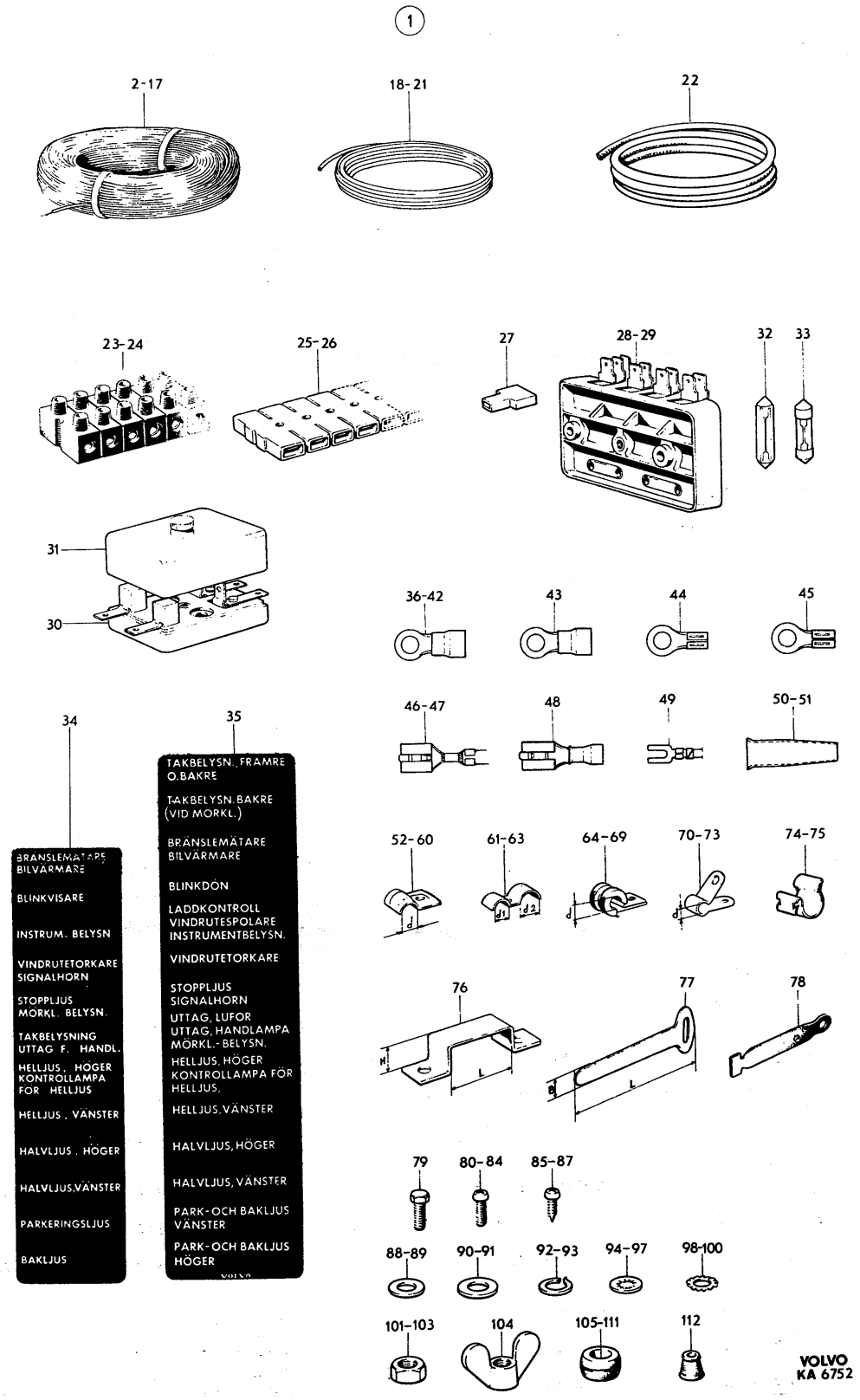
1
2-17
18-21
22
23-24
25-26
27
28-29
32
33
31
30
36-42
43
44
45
46-47
48
49
50-51
34
BRÄNSLEMÄTARE BILVÄRMARE
BLINKVISARE
INSTRUM. BELYSN
VINDRUTETORKARE SIGNALHORN
STOPPLJUS MÖRKL. BELYSN.
TAKBELYSNING UTTAG F. HANDL.
HELLJUS, HÖGER KONTROLLAMPA FÖR HELLJUS
HELLJUS, VÄNSTER
HALVLJUS, HÖGER
HALVLJUS, VÄNSTER
PARKERINGSLJUS
BAKLJUS
35
TAKBELYSN., FRAMRE O.BAKRE
TAKBELYSN. BAKRE (VID MÖRKL.)
BRÄNSLEMÄTARE BILVÄRMARE
BLINKDON
LADDKONTROLL VINDRUTESPOLARE INSTRUMENTBELYSN.
VINDRUTETORKARE
STOPPLJUS SIGNALHORN
UTTAG, LUFOR UTTAG, HANDLAMPA MÖRKL.-BELYSN.
HELLJUS, HÖGER KONTROLLAMPA FÖR HELLJUS.
HELLJUS, VÄNSTER
HALVLJUS, HÖGER
HALVLJUS, VÄNSTER
PARK-OCH BAKLJUS VÄNSTER
PARK-OCH BAKLJUS HÖGER
52-60
61-63
64-69
70-73
74-75
76
77
78
79
80-84
85-87
88-89
90-91
92-93
94-97
98-100
101-103
104
105-111
112
VOLVO KA 6752

PERSONLASTTERRÄNGBIL 903 MT (M5123-903011)
ELSYSTEM-INSTRUMENT ELLEDNINGAR ANSLUTNINGSDETALJER OCH SÄKRINGSDOSOR

Kod 4001

Pos	Antal 1	2	3	Förrådsbeteckning	K	Förrådsbenämning	B-kod	Ursprungsbeteckning (01) Övriga uppgifter		
045			ER	M1821-840586		.KABELSKO	C	KLÄM AREA 16KVMM HÅLDIAM 8,4MM	05	
045								AMP -33466	01	
045								ABIKO-3518	09	
045								VOLVO-940336	09	
046	ER			M1821-840404		.KABELSKO	C	SNABB KLÄM AREA 0,75-1,5KVMM RÖD PVC	05	
046								BOSCH-9 351 240 052	01	
046								FLATSTIFT	62	
046								VOLVO-940340	09	
046								ABIKO-A 1507 FL	09	
047	ER	ER	ER	M1821-840405		.KABELSKO	C	SNABB KLÄM AREA 2,5KVMM BLÅ PVC	05	
047								BOSCH-9 351 240 053	01	
047								FLATSTIFT	62	
047								ABIKO-A 2507 FL	09	
047								VOLVO-940341	09	
048			ER	M1821-840854		.KABELSKO	C	KLÄM AREA 6KVMM	05	1
048								WINEM-A 4607 FL	01	1
048								VOLVO-958201	09	1
048								ABIKO-A 4607 FL	09	1
049	ER	ER	ER	F7050-190683		.KABELSKO		VOLVO-190683	01	
049								LAGERHÅLLS EJ	62	
050	ER	ER	ER	F7050-335328		.KABELSKOSKYDD	C	VOLVO-335328	01	
051						.KABELSKOSKYDD	C	AMP -180930	01	
051								VOLVO-959046	09	
052	ER	ER	ER	F7050-018335		.KLAMMER	C	VOLVO-18335	01	
052								DI 5MM STÅL FZB	62	
053			ER	F7050-951188		.KLAMMER	C	VOLVO-951188	01	
053								DI 7MM STÅL FZB	62	
054	ER	ER	ER	F7050-951189		.KLAMMER	C	VOLVO-951189	01	
054								DI 8MM STÅL FZB	62	
055	ER		ER	F7050-951190		.KLAMMER	C	DI3/8TUM	05	
055								VOLVO-951190	01	
055								DI 10MM STÅL FZB	62	
056	ER	ER	ER	F7050-951191		.KLAMMER	C	VOLVO-951191	01	
056								DI 12MM STÅL FZB	62	
057	ER	ER	ER	F7050-951192		.KLAMMER	C	VOLVO-951192	01	
057								DI 14MM STÅL FZB	62	
058			ER	F7050-951193		.KLAMMER	C	VOLVO-951193	01	
058								DI 16MM STÅL FZB	62	
059	ER	ER	ER	F7050-951194		.KLAMMER	C	VOLVO-951194	01	
059								DI 19MM STÅL FZB	62	
060			ER	F7050-951195		.KLAMMER	C	D122MM STÅL FZB	05	
060								VOLVO-951195	01	
060								DI 22MM STÅL FZB	62	
061	ER	ER		F7050-018394		.KLAMMER	C	VOLVO-18394	01	
061								DI 8MM DI 13MM	62	
062			ER	F7050-018981		.KLAMMER	C	VOLVO-18981	01	
062								DI 8MM DI 18MM	62	
063			ER	F7050-190853		.KLAMMER	C	VOLVO-190853	01	
063								DI 12MM DI 13MM	62	
064			ER	M1150-376005		.KLAMMER 9,5MM	C	KLÄMVIDD 9,5MM B12,7MM,GUMMIKLÄDD,STÅL	05	
064								VOLVO-952625	09	
065	ER			M1150-376006		.KLAMMER 11,1MM	C	KLÄMVIDD 11,1MM B12,7MM,GUMMIKLÄDD,STÅL	05	
065								VOLVO-952626	09	
066		ER	ER	M1150-376007		.KLAMMER 12,7MM	C	KLÄMVIDD 12,7MM B12,7MM,GUMMIKLÄDD,STÅL	05	
066								VOLVO-952627	09	
067		ER	ER	M1150-376009		.KLAMMER 15,9MM	C	KLÄMVIDD 15,9MM B12,7MM,GUMMIKLÄDD,STÅL	05	
067								VOLVO-952629	09	
068			ER	M1150-376011		.KLAMMER 19MM	C	KLÄMVIDD 19MM B12,7MM,GUMMIKLÄDD,STÅL	05	
068								VOLVO-952631	09	
069			ER	M1150-376013		.KLAMMER 22,2MM	C	KLÄMVIDD 22,2MM B12,7MM,GUMMIKLÄDD,STÅL	05	
069								VOLVO-952633	09	
070	ER	ER		F7050-018368		.KLAMMA	C	VOLVO-18368	01	
070								DI 18MM STÅL FZB	62	
071			ER	F7050-018387		.KLAMMER	C	VOLVO-18387	01	
071								DI 9,5MM STÅL FZB	62	
072	ER	ER		F7050-018986		.KLAMMER	C	VOLVO-18986	01	
072								DI 14MM STÅL FZB	62	
073			ER	F7050-190229		.KLAMMER	C	VOLVO-190229	01	
073								DI 15MM STÅL FZB	62	

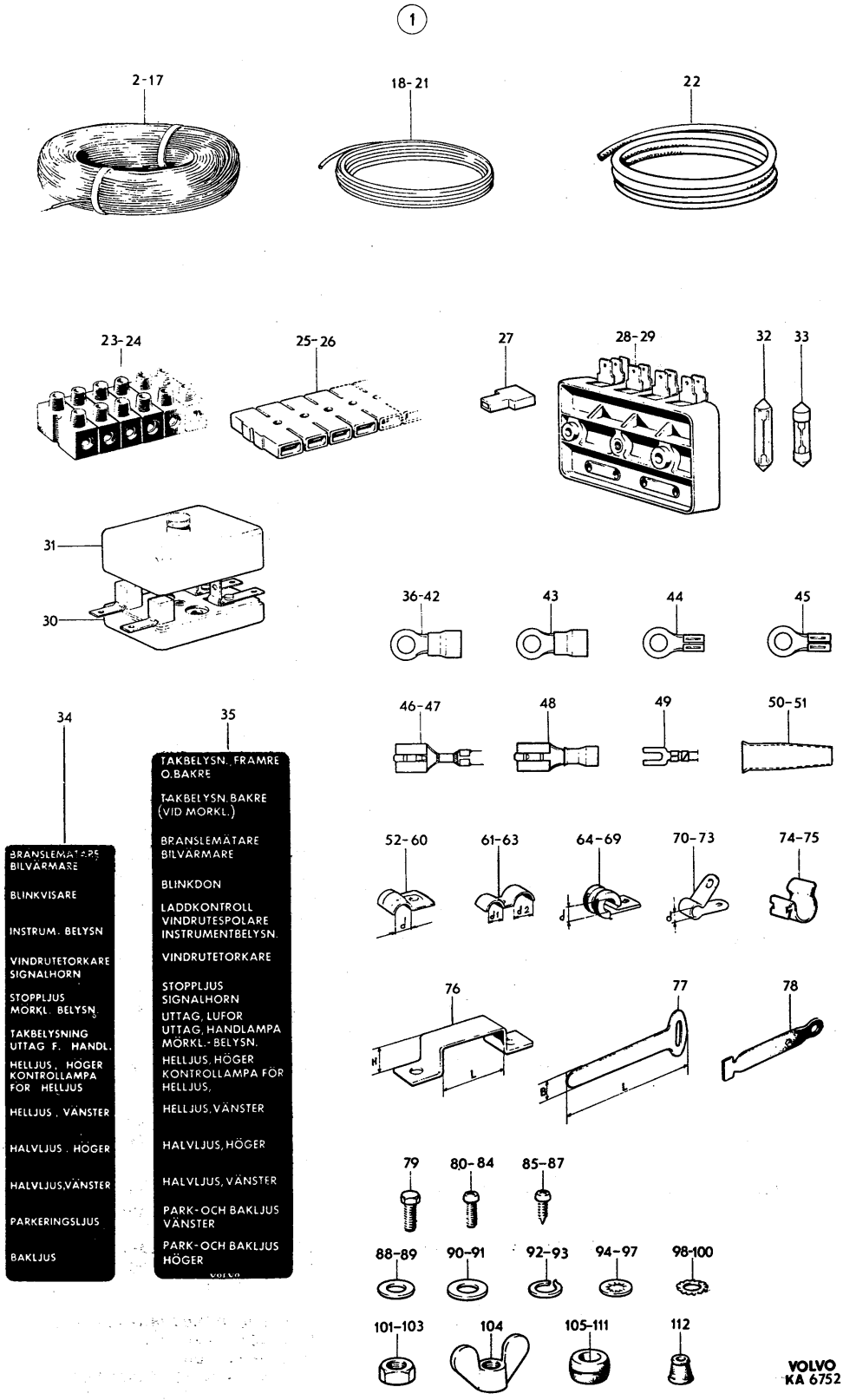
1
2-17
18-21
22
23-24
25-26
27
28-29
32
33
31
30
36-42
43
44
45
46-47
48
49
50-51
34
35
BRÄNSLEMÄTARE BILVÄRMARE
BLINKVISARE
INSTRUM. BELYSN
VINDRUTETORKARE SIGNALHORN
STOPPLJUS MÖRKL. BELYSN.
TAKBELYSNING UTTAG F. HANDL.
HELLJUS, HÖGER KONTROLLAMPA FÖR HELLJUS
HELLJUS, VÄNSTER
HALVLJUS, HÖGER
HALVLJUS, VÄNSTER
PARKERINGSLJUS
BAKLJUS
TAKBELYSN., FRAMRE O. BAKRE
TAKBELYSN. BAKRE (VID MÖRKL.)
BRÄNSLEMÄTARE BILVÄRMARE
BLINKDON
LADDKONTROLL VINDRUTESPOLARE INSTRUMENTBELYSN.
VINDRUTETORKARE
STOPPLJUS SIGNALHORN
UTTAG, LUFOR UTTAG, HANDLAMPA MÖRKL.-BELYSN.
HELLJUS, HÖGER KONTROLLAMPA FÖR HELLJUS,
HELLJUS, VÄNSTER
HALVLJUS, HÖGER
HALVLJUS, VÄNSTER
PARK-OCH BAKLJUS VÄNSTER
PARK-OCH BAKLJUS HÖGER
52-60
61-63
64-69
70-73
74-75
76
77
78
79
80-84
85-87
88-89
90-91
92-93
94-97
98-100
101-103
104
105-111
112
VOLVO
KA 6752

PERSONLASTTERRÄNGBIL 903 MT (M5123-903011)
ELSYSTEM-INSTRUMENT ELLEDNINGAR ANSLUTNINGSDETALJER OCH SÄKRINGSDOSOR

Kod 4001

Pos	Antal 1	2	3	Förrådsbeteckning	K	Förrådsbenämning	B-kod	Ursprungsbeteckning (01) Övriga uppgifter	
074			ER	F7050-191269		.KLAMMER	C	VOLVO-191269	01
074								DI 4MM STÅL FZB	62
075	ER	ER	ER	F7050-192385		.KLAMMER	C	VOLVO-192385	01
075								DI 10,3MM STÅL FZB	62
076		ER	ER	F7050-191954		.KLAMMER	C	VOLVO-191954	01
076								H14MM L29MM STÅL FZB	62
077	ER	ER	ER			.BANDKLAMMER	C	VOLVO-362281	01
077								B12MM L230MM	62
078	ER	ER	ER	F7050-714529		.KLAMMA	C	VOLVO-714529	01
079		ER	ER	M1406-053150		.SEXKANTSKRUV	B	SIS SMS1943 U6S 5/16UNC X 16,STÅL 8.8	03
079								FZB	05
079								VOLVO-955523	09
080		ER	ER	M1436-477308		.KRYSSPÅRSKRUV	B	URX 10UNC X 1/2TUM,STÅL 4.8 FZB	05
080								VOLVO-950021	09
081	ER	ER	ER	M1436-477310		.KRYSSPÅRSKRUV	B	URX 10UNC X 5/8TUM,STÅL 4.8 FZB	05
081								VOLVO-950022	09
082			ER	M1436-477311		.KRYSSPÅRSKRUV	B	URX 10UNC X 3/4TUM,STÅL 4.8 FZB	05
082								VOLVO-950023	09
083			ER	M1436-476159		.KRYSSPÅRSKRUV	B	SIS SMS1965 URX 5/16UNC X 38,STÅL 4.8	03
083								FZB	05
083								VOLVO-950064	09
084			ER	M1430-460228		.KRYSSPÅRSKRUV	C	SIS SMS1633 RX 3X16,MSG	03
084								VOLVO-946177	09
085	ER	ER	ER	M1479-229340		.PLÅTSKRUV	B	SIS SMS1757 RXS B8X9,5 YTHÄRDAT STÅL	03
085								FZB D4,22MM	05
085								VOLVO-955126	09
086		ER	ER	M1479-229342		.PLÅTSKRUV	B	SIS SMS1757 RXS B8X13 YTHÄRDAT STÅL	03
086								FZB D4,22MM	05
086								VOLVO-955127	09
087		ER	ER	M1479-229408		.PLÅTSKRUV	B	SIS SMS1757 RXS B10X9,5 YTHÄRDAT STÅL	03
087								FZB D4,8MM	05
087								VOLVO-955137	09
088		ER	ER	M1170-112165		.BRICKA BRB	B	SIS SMS70 BRB 8,4X16 FZB	03
088								VOLVO-955894	09
089			ER	M1170-112156		.BRICKA BRB	B	SIS SMS70 BRB 6,7X14 FZB	03
089								VOLVO-955893	09
090	ER	ER		M1170-714903		.BRICKA 4,2X16X1,5MM	C	STÅL FZB	05
090								RVB 4,2X16 STÅL FZB	62
090								VOLVO-120126	09
091			ER	M1170-714912		.BRICKA 4,2X12X1MM	C	STÅL FZB	05
091								RVB 4,2X12 STÅL FZB	62
091								VOLVO-120290	09
092	ER	ER	ER	M1171-122165		.FJÄDERBRICKA FBB	B	SIS SMS84 FBB 8,2 FZB	03
092								VOLVO-955921	09
093	ER	ER	ER	M1171-122146		.FJÄDERBRICKA FBB	B	SIS SMS84 FBB 5,1 FZB	03
093								VOLVO-955918	09
094	ER	ER		M1171-152143		.LÅSBRICKA 5,1MM	C	INVÄNDIG GLES TANDNING,FZB	05
094								DNA -DIN6797J-5,1 FZB	01
094								VOLVO-955946	09
095		ER		M1171-152153		.LÅSBRICKA 6,4MM	C	INVÄNDIG GLES TANDNING,FZB	05
095								DNA -DIN6797J-6,4 FZB	01
095								VOLVO-955948	09
096		ER		M1171-152164		.LÅSBRICKA 8,2MM	C	INVÄNDIG GLES TANDNING,FZB	03
096								DNA -DIN6797J-8,2 FZB	01
096								VOLVO-955949	09
097		ER		M1171-152176		.LÅSBRICKA 11,6MM	C	UTF ENL DIN6797J-11,6 FZB	03
097								INVÄNDIG GLES TANDNING,FZB	05
097								VOLVO-940147	09
098			ER	M1171-142156		.LÅSBRICKA UT 6,6MM	C	UTF ENL DIN6798A-6,6 FZB	03
098								UTVÄNDIG TANDNING	05
098								VOLVO-942605	09
099			ER	M1171-142170		.LÅSBRICKA UT 9,7MM	C	UTF ENL DIN6798A-9,7 FZB	03
099								UTVÄNDIG TANDNING	05
099								VOLVO-942606	09
100			ER	M1171-152164		.LÅSBRICKA 8,2MM	C	INVÄNDIG GLES TANDNING,FZB	03
100								DNA -DIN6797J-8,2 FZB	01
100								VOLVO-955949	09

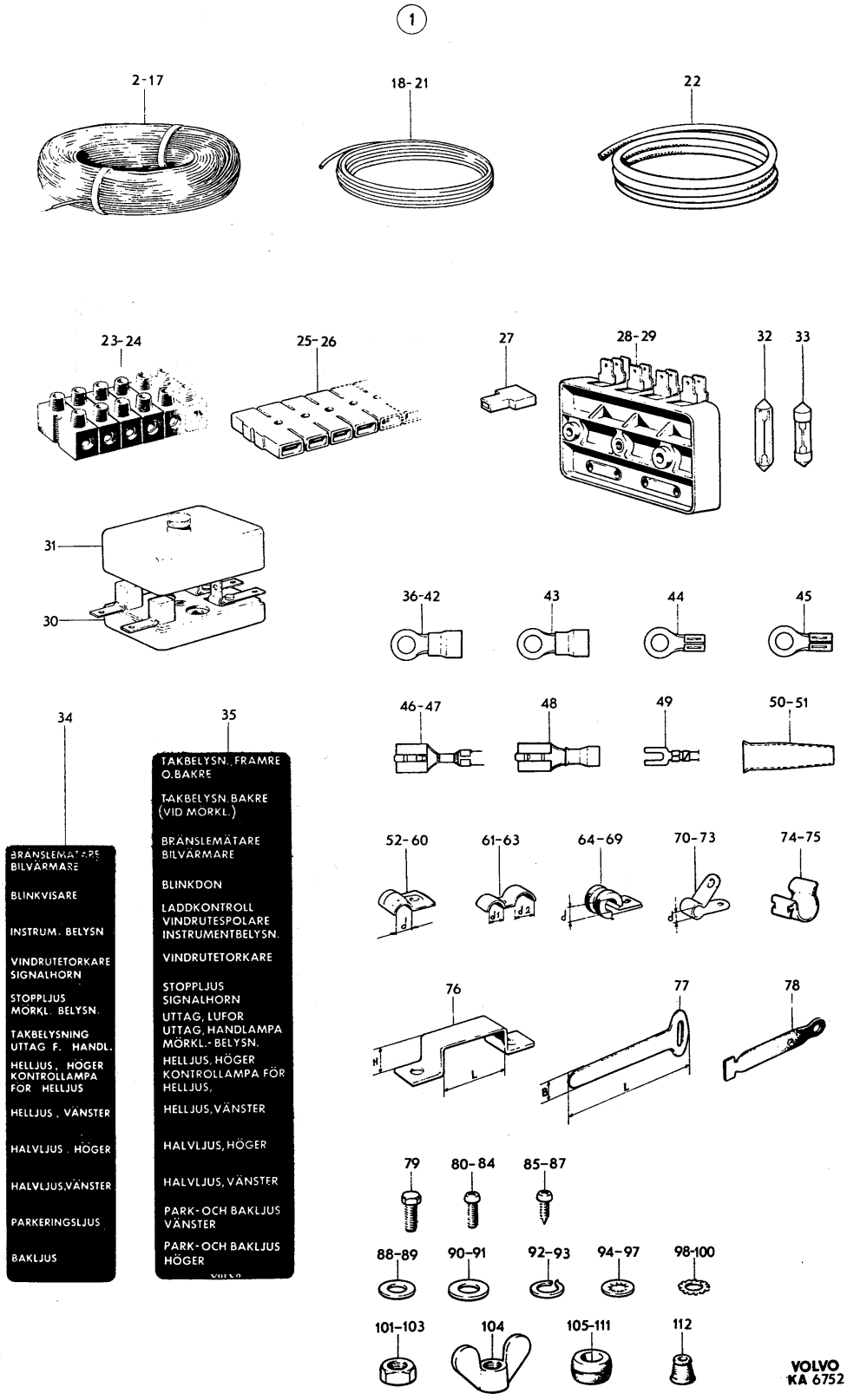
1
2-17
18-21
22
23-24
25-26
27
28-29
32
33
31
30
36-42
43
44
45
46-47
48
49
50-51
34
35
BRÄNSLEMÄTARE BILVÄRMARE
BLINKVISARE
INSTRUM. BELYSN
VINDRUTETORKARE SIGNALHORN
STOPPLJUS MÖRKL. BELYSN.
TAKBELYSNING UTTAG F. HANDL.
HELLJUS, HÖGER KONTROLLAMPA FÖR HELLJUS
HELLJUS, VÄNSTER
HALVLJUS, HÖGER
HALVLJUS,VÄNSTER
PARKERINGSLJUS
BAKLJUS
TAKBELYSN., FRAMRE O.BAKRE
TAKBELYSN.BAKRE (VID MÖRKL.)
BRÄNSLEMÄTARE BILVÄRMARE
BLINKDON
LADDKONTROLL VINDRUTESPOLARE INSTRUMENTBELYSN.
VINDRUTETORKARE
STOPPLJUS SIGNALHORN
UTTAG, LUFOR UTTAG, HANDLAMPA MÖRKL.- BELYSN.
HELLJUS, HÖGER KONTROLLAMPA FÖR HELLJUS,
HELLJUS,VÄNSTER
HALVLJUS,HÖGER
HALVLJUS, VÄNSTER
PARK-OCH BAKLJUS VÄNSTER
PARK-OCH BAKLJUS HÖGER
52-60
61-63
64-69
70-73
74-75
76
77
78
79
80-84
85-87
88-89
90-91
92-93
94-97
98-100
101-103
104
105-111
112
VOLVO KA 6752

PERSONLASTTERRÄNGBIL 903 MT (M5123-903011)
ELSYSTEM-INSTRUMENT ELLEDNINGAR ANSLUTNINGSDETALJER OCH SÄKRINGSDOSOR

Kod 4001

Pos.	Antal 1	2	3	Förrådsbeteckning	K	Förrådsbenämning	B-kod	Ursprungsbeteckning (01) Övriga uppgifter	
101	ER	ER	ER	M1490-157310		.SEXKANTMUTTER	B	SIS SMS2175 M6M 3 STÅL 8 FZB	03
101								VOLVO-955778	09
102		ER		M1490-157318		.SEXKANTMUTTER	B	SIS SMS2175 M6M 8 STÅL 8 FZB	03
102								VOLVO-955782	09
103	ER	ER	ER	M1496-133309		.SEXKANTMUTTER	B	U6M 10UNC.STÅL 8 FZB	05
103								VOLVO-940092	09
104			ER	M1496-306102		.VINGMUTTER	B	SIS SMS1938 UVM 5/16UNC STÅL 4 FZB	03
104								VOLVO-956904	09
105	ER	ER	ER	F7050-654541		.GUMMIGENOMFÖRING	C	VOLVO-654541	01
106	ER	ER	ER	F7050-040136		.GUMMIGENOMFÖRING	C	VOLVO-40136	01
107	ER	ER	ER	F7050-088273		.GUMMIGENOMFÖRING	C	VOLVO-88273	01
108	ER	ER	ER	F7050-091395		.GUMMIGENOMFÖRING	C	VOLVO-91395	01
109	ER	ER	ER	F7050-096443		.GUMMIGENOMFÖRING	C	VOLVO-96443	01
110			ER	F7050-941265		.GUMMIGENOMFÖRING	C	VOLVO-941265	01
111			ER	F7050-667075		.GUMMIGENOMFÖRING	C	VOLVO-667075	01
112			1	F7050-241608		.SKYDDSMUFF	C	VOLVO-241608	01

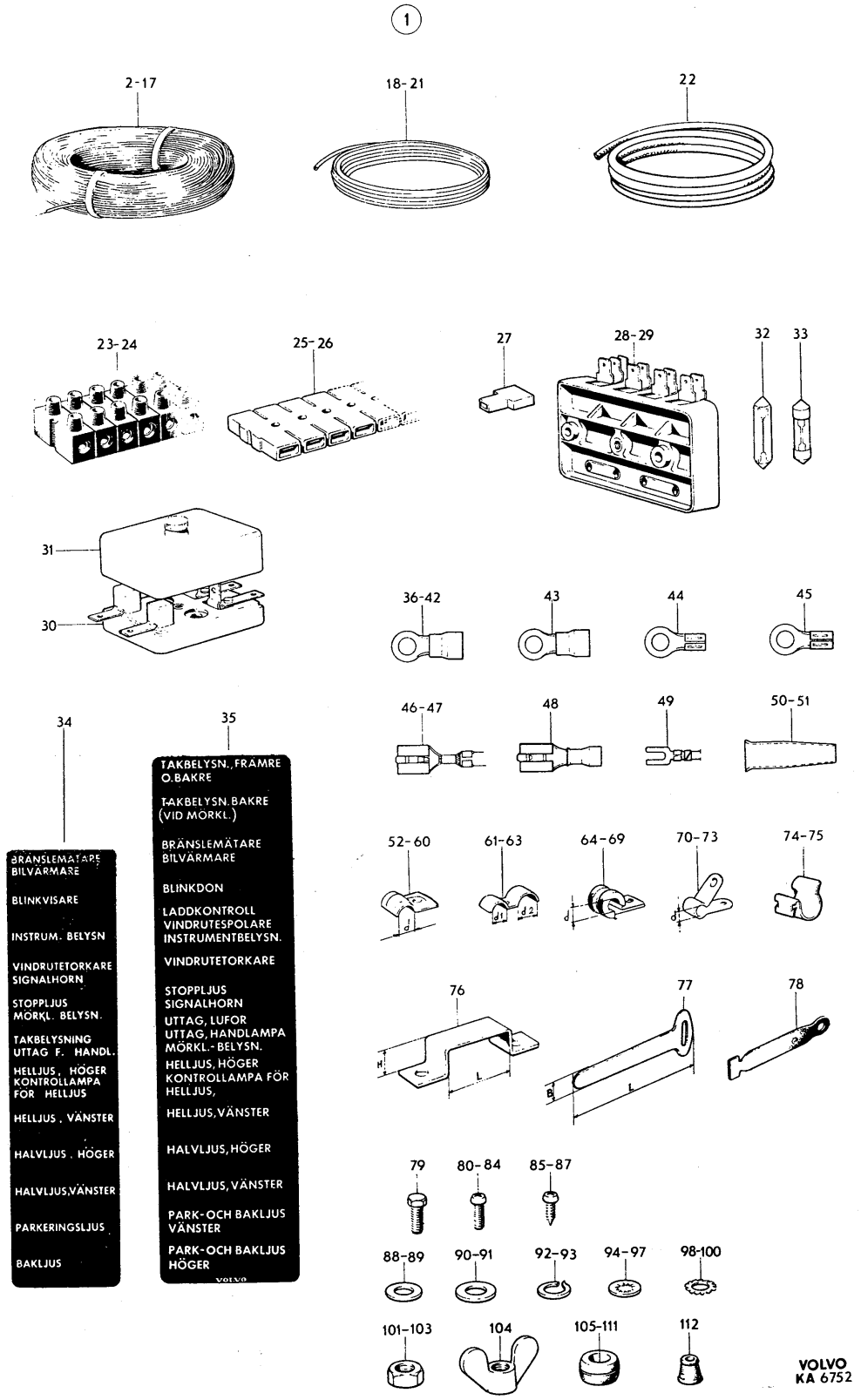
1
2-17
18-21
22
23-24
25-26
27
28-29
32
33
31
30
36-42
43
44
45
46-47
48
49
50-51
34
35
BRÄNSLEMÄTARE BILVÄRMARE
BLINKVISARE
INSTRUM. BELYSN
VINDRUTETORKARE SIGNALHORN
STOPPLJUS MÖRKL. BELYSN.
TAKBELYSNING UTTAG F. HANDL.
HELLJUS, HÖGER KONTROLLAMPA FÖR HELLJUS
HELLJUS, VÄNSTER
HALVLJUS, HÖGER
HALVLJUS,VÄNSTER
PARKERINGSLJUS
BAKLJUS
TAKBELYSN., FRÄMRE O.BAKRE
TAKBELYSN.BAKRE (VID MÖRKL.)
BRÄNSLEMÄTARE BILVÄRMARE
BLINKDON
LADDKONTROLL VINDRUTESPOLARE INSTRUMENTBELYSN.
VINDRUTETORKARE
STOPPLJUS SIGNALHORN
UTTAG, LUFOR UTTAG, HANDLAMPA MÖRKL.- BELYSN.
HELLJUS, HÖGER KONTROLLAMPA FÖR HELLJUS,
HELLJUS,VÄNSTER
HALVLJUS,HÖGER
HALVLJUS, VÄNSTER
PARK-OCH BAKLJUS VÄNSTER
PARK-OCH BAKLJUS HÖGER
volvo
52-60
61-63
64-69
70-73
74-75
76
77
78
79
80-84
85-87
88-89
90-91
92-93
94-97
98-100
101-103
104
105-111
112
VOLVO KA 6752

PERSONLASTTERRÄNGBIL 903 MT (M5123-903011)
ELSYSTEM-INSTRUMENT INSTRUMENT MED MONTERINGSDETALJER

Kod 4001

Pos	Antal 1	2	3	Förrådsbeteckning	K	Förrådsbenämning	B-kod	Ursprungsbeteckning (01) Övriga uppgifter	
				M5123-903011		PLTGBIL 903 MT			01 1
				M5190-903211		PVRBTGBIL 9032 MT			01 3
				M5180-903311		RAPTGBIL 9033 MT			01 5
									01 7
001	1	1	1			INSTRUMENT M MONTD		INSTRUMENT MED MONTERINGSDETALJER	62
002	1	1				.KOMBINSTRUMENT,K		VDO -100.26/1/6	01
002								KOMBINATIONSINSTRUMENT,K	62
002								INGÅENDE DETALJER SE BILD 080	63
003	1	1		F7050-320312		.GUMMILIST	B	VOLVO-320312	01
004	1	1		F7050-634291		.SPÄNNBYGEL	C	VOLVO-634291	01
005	1	1		M1490-306116		.VINGMUTTER	B	SIS SMS206 VM 6 STÅL 4 FZB	03
005								VOLVO-191491	09
006			1			.INSTRUMENT,K		SE BILD 081	62
007			1			.INSTRUMENTPLÅT		SE BILD 081	62
008			1	F7050-320312		.GUMMILIST	B	VOLVO-320312	01
009			4	F7050-634879		.KLAMMER	B	VOLVO-634879	01
010			4	M1436-477308		.KRYSSPÅRSKRUV	B	URX 10UNC X 1/2TUM,STÅL 4.8 FZB	05
010								VOLVO-950021	09
011			4	M1171-152143		.LÅSBRICKA 5,1MM	C	INVÄNDIG GLES TANDNING,FZB	05
011								DNA -DIN6797J-5,1 FZB	01
011								VOLVO-955946	09
012			4	M1496-133309		.SEXKANTMUTTER	B	U6M 10UNC,STÅL 8 FZB	05
012								VOLVO-940092	09
013	1	1		F7050-330941		.LAMPHÅLLARE,K	C	VOLVO-330941	01
013								MED LEDNINGSKNIPPE.FÖR LADDNINGSKONTROLL	62
014	1	1		F7050-672750		..HÅLLARE	C	VOLVO-672750	01
015	1	1		F7050-095497		..NIT		VOLVO-95497	01
015								RÖRNIT 3X0,45X5 MSG LAGERHÅLLS EJ	62
016	5	5		M2731-923720		.GLÖDLAMPA	C	DVÄRGLAMPA M 9,2X23MM 2W 12V BA9S	05
016								OSRAM-3796 ELLER LIKV	62
016								VOLVO-277703	09
017	5	5		F7050-082159		.LAMPHÅLLARE	C	VOLVO-82159	01
018	5	5		F7050-082385		.FJÄDER	C	VOLVO-82385	01
019	5	5		F7050-659819		.ISOLERBUSSNING	C	VOLVO-659819	01
020	1	1		M2731-923720		.GLÖDLAMPA	C	DVÄRGLAMPA M 9,2X23MM 2W 12V BA9S	05
020								OSRAM-3796 ELLER LIKV. FÖR HELLJUSKONTR	62
020								VOLVO-277703	09
021			1	F7050-327765		.KONTROLLAMPA	C	VOLVO-327765	01
021								GUL FÖR BLINKVISARE	62
021								KIRST-25 21 21 04	09
022			1			.KONTROLLAMPA	C	KIRST-25 22 01 02	01
022								BLÅ FÖR HELLJUSKONTROLL	62
022								VOLVO-636463	09
023			1			.KONTROLLAMPA	C	KIRST-25 21 21 01	01
023								RÖD FÖR LADDNINGSKONTROLL	62
023								VOLVO-327761	09
024			1	F2350-000835		.ROSETTVENTIL RÖD		BOSCH-9 311 240 071	01
024								LAGERHÅLLS EJ	62
024								VOLVO-233028	09
025			3	M2731-923840		.GLÖDLAMPA	C	DVÄRGLAMPA M 8,5X23MM 3W 24V BA9S	05
025								OSRAM-3797 ELLER LIKV	62
025								VOLVO-277803	09
026	ER	ER	ER	F7050-954312		.BUNDYRÖR 1/8TUM	C	ENHET M	05
026								VOLVO-954312	01
026								ERF LÄNGD 2200MM	62
027	2	2	2	F7050-026699		.KNIPSKRUV	C	VOLVO-26699	01
028	1	1	1	F7050-951188		.KLAMMER	C	VOLVO-951188	01
028								DI 7MM	62
029	1	1	1	M1479-229342		.PLÅTSKRUV	B	SIS SMS1757 RXS B8X13 YTHÄRDAT STÅL	03
029								FZB D4,22MM	05
029								VOLVO-955127	09
030	1	1	1	F7050-655727		.GUMMIGENOMFÖRING	C	VOLVO-655727	01
031	2	2	2	F7050-951189		.KLAMMER	C	VOLVO-951189	01
031								DI 8MM	62
032	2	2	2	M1436-477311		.KRYSSPÅRSKRUV	B	URX 10UNC X 3/4TUM,STÅL 4.8 FZB	05
032								VOLVO-950023	09
033	2	2	2	M1171-122146		.FJÄDERBRICKA FBB	B	SIS SMS84 FBB 5,1 FZB	03
033								VOLVO-955918	09

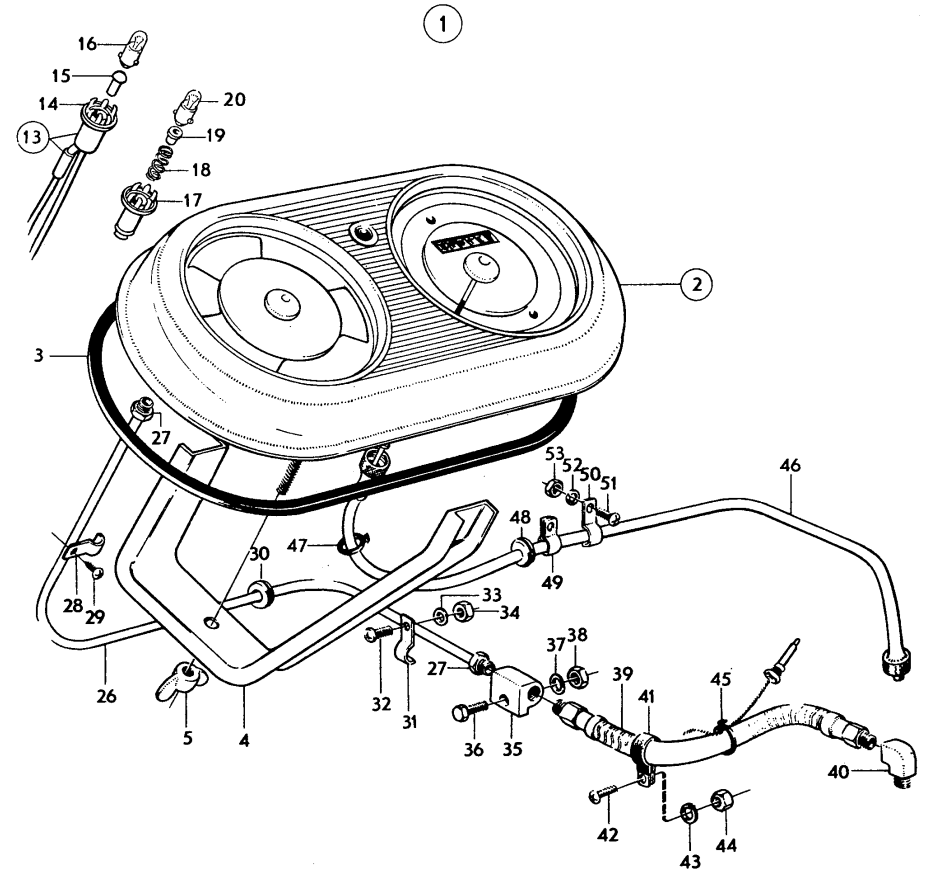
1
16
15
14
13
20
19
18
17
2
3
27
53
52
50
51
46
48
47
30
49
28
29
33
34
37
38
27
39
45
41
26
32
31
5
4
36
35
40
42
43
44

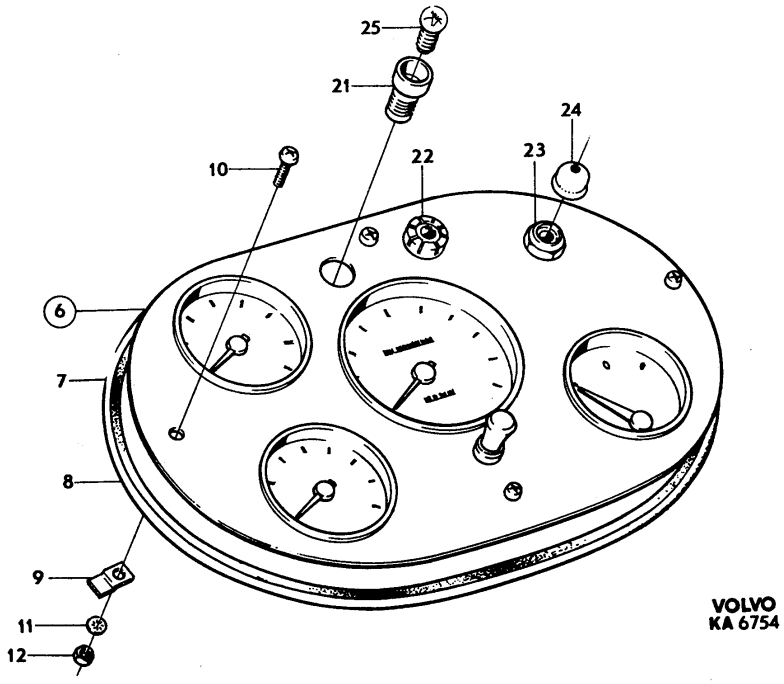
25
21
24
10
22
23
6
7
8
9
11
12
VOLVO
KA 6754

PERSONLASTTERRÄNGBIL 903 MT (M5123-903011) Kod
ELSYSTEM-INSTRUMENT INSTRUMENT MED MONTERINGSDETALJER 4001

Pos	Antal 1	2	3	Förrådsbeteckning	K	Förrådsbenämning	B-kod	Ursprungsbeteckning (01) Övriga uppgifter	
034	2	2	2	M1496-133309		.SEXKANTMUTTER	B	U6M 10UNC,STÅL 8 FZB	05
034								VOLVO-940092	09
035	1	1	1	F7050-088018		.SKARVSTYCKE	C	VOLVO-88018	01
036	1	1	1	M1406-053109		.SEXKANTSKRUV	B	SIS SMS1943 U6S 1/4UNC X 16,STÅL 8.8	03
036								FZB	05
036								VOLVO-940100	09
037	1	1	1	M1171-122156		.FJÄDERBRICKA FBB	B	SIS SMS84 FBB 6,5 FZB	03
037								VOLVO-955920	09
038	1	1	1	M1496-116301		.SEXKANTMUTTER	B	SIS SMS1989 U6M 1/4UNC STÅL 8 FZB	03
038								VOLVO-955825	09
039	1	1	1	F7050-418732		.SLANG	C	VOLVO-418732	01
040	1	1	1	F7050-016218		.VINKELNIPPEL	C	VOLVO-16218	01
041	1	1	1	M1150-376006		.KLAMMER 11,1MM	C	KLÄMVIDD 11,1MM B12,7MM,GUMMIKLÄDD,STÅL	05
041								VOLVO-952626	09
042	1	1		M1436-477335		.KRYSSPÅRSKRUV	B	URX 12UNC X 1/2TUM,STÅL 4.8 FZB	05 1
042								VOLVO-950033	09 1
042			1	M1436-477338		.KRYSSPÅRSKRUV	B	URX 12UNC X 3/4TUM,STÅL 4.8 FZB	05 3
042								VOLVO-950035	09 3
043	1	1	1	M1171-122153		.FJÄDERBRICKA FBB	B	SIS SMS84 FBB 6,1 FZB	03
043								VOLVO-955919	09
044	1	1	1	M1496-133310		.SEXKANTMUTTER	B	U6M 12UNC,STÅL 8 FZB	05
044								VOLVO-940145	09
045	1	1	1			.BANDKLAMMER	C	VOLVO-362281	01
046	1	1	1	F7050-339175		.HASTMÄTARVÄJER,K	C	HASTIGHETSMÄTARVÄJER,K	03
046								VOLVO-339175	01
047	2	2	2	F7050-714529		.KLAMMA	C	VOLVO-714529	01
048	1	1	1	F7050-088273		.GUMMIGENOMFÖRING	C	VOLVO-88273	01
049	2	2	2	F7050-018387		.KLAMMER	C	VOLVO-18387	01
050	1	1	1	M1436-477308		.KRYSSPÅRSKRUV	B	URX 10UNC X 1/2TUM,STÅL 4.8 FZB	05
050								VOLVO-950021	09
051	2	2	2	F7050-951189		.KLAMMER	C	VOLVO-951189	01
051								DI 8MM	62
052	1	1	1	M1171-122146		.FJÄDERBRICKA FBB	B	SIS SMS84 FBB 5,1 FZB	03
052								VOLVO-955918	09
053	1	1	1	M1496-133309		.SEXKANTMUTTER	B	U6M 10UNC,STÅL 8 FZB	05
053								VOLVO-940092	09

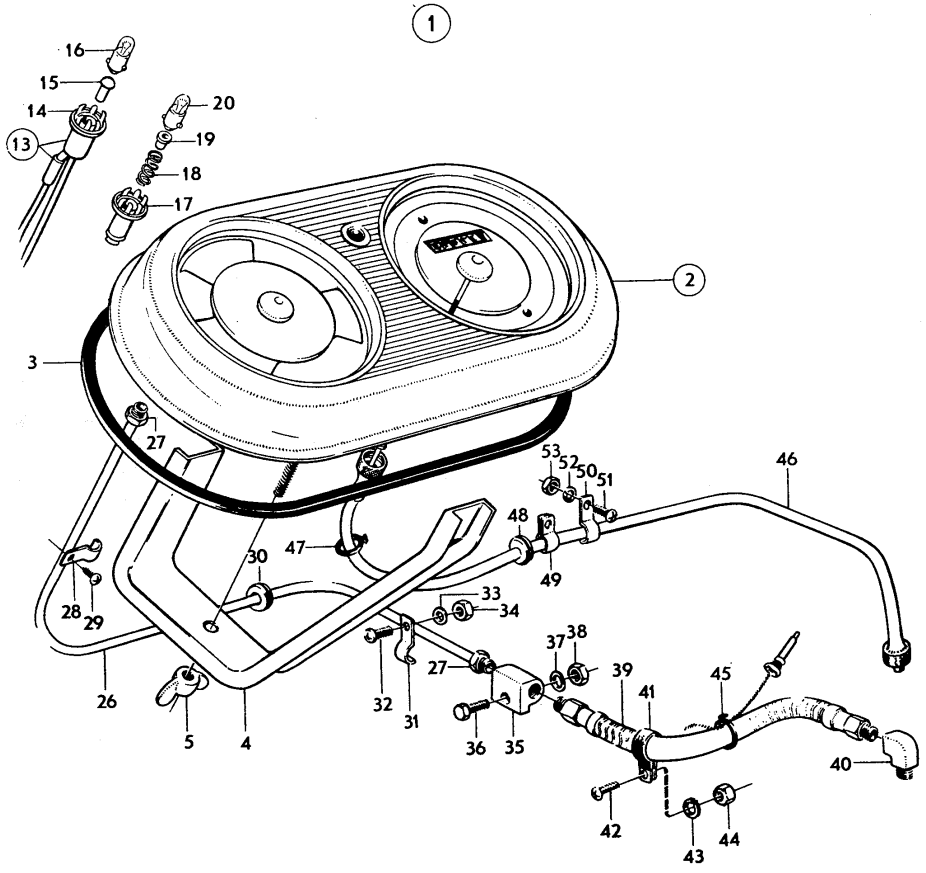
1
16
15
14
13
20
19
18
17
2
3
27
53
52
50
51
46
48
49
47
30
33
34
28
29
37
38
39
45
41
27
26
32
31
36
35
5
4
40
42
43
44

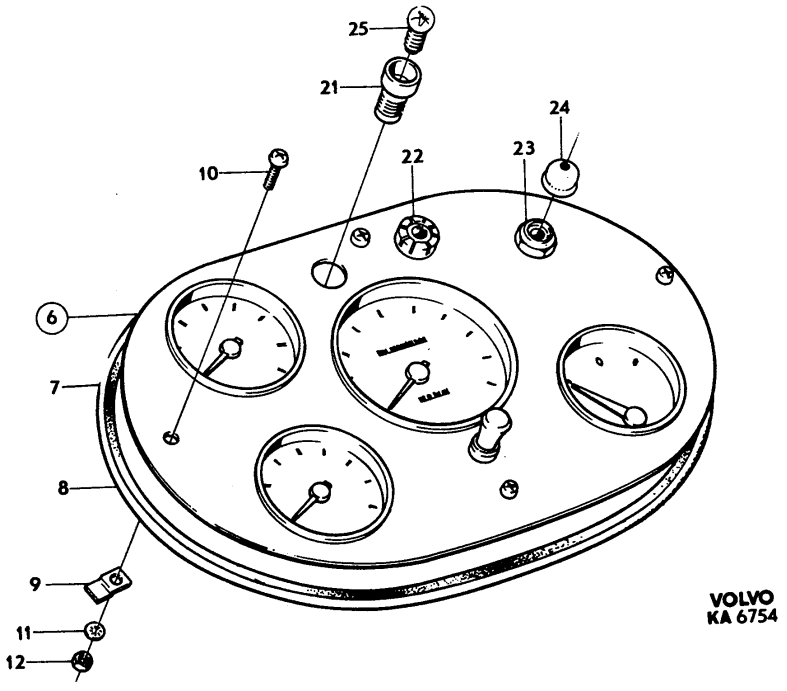
25
21
24
10
22
23
6
7
8
9
11
12
VOLVO
KA 6754

PERSONLASTTERRÄNGBIL 903 MT (M5123-903011) Kod
ELSYSTEM-INSTRUMENT KOMBINATIONSINSTRUMENT (PLTGBIL 903 OCH PVRBTGBIL 9032) 4001

Pos	Antal 1	2	3	Förrådsbeteckning	K	Förrådsbenämning	B-kod	Ursprungsbeteckning (01) Övriga uppgifter	
				M5123-903011		PLTGBIL 903 MT			01 1
				M5190-903211		PVRBTGBIL 9032 MT			01 3
				M5180-903311		RAPTGBIL 9033 MT			01 5
									01 7
001	1	1		F6916-000229		KOMBINSTRUMENT,K	B	KOMBINATIONSINSTRUMENT,K	03
001								VDO -100.26/1/6	01
001								VOLVO-633613	09
002	1	1		F6916-000012		.RAM	B	VDO -100.26/1/1	01
002								VOLVO-323244	09
003	1	1				.INSTRUMENT,K		LAGERHÅLLS EJ	62
004	1	1				..KÅPA		LAGERHÅLLS EJ	62
005	1	1		F6916-000076		..BRÄNSLEMÄTARE,K	C	VDO -301.251/13/1	01
005								VOLVO-323246	09
006	2	2				...PLASTSKYDD		VDO -NT84.083.01	01
006								LAGERHÅLLS EJ	62
006								VOLVO-89427	09
007	2	2				...ISOLERBRICKA		VDO -NT84.031.05	01
007								LAGERHÅLLS EJ	62
007								VOLVO-190502	09
008	2	2		M1178-335010		...BRICKA 5X10X0,5MM		STÅL	05
008								LAGERHÅLLS EJ	62
008								VOLVO-120676	09
008								VDO -NT14 016 130	09
009	2	2				...MUTTER M ISOLERHUV	C	VDO -NT99.173.01	01
009								VOLVO-89428	09
010	3	3		F2319-000230		...BRICKA	C	BIXWE-238398	01
010								RMB 4,3X8,5X1 MSG	62
010								VOLVO-120080	09
010								VDO -4,3 DIN 439	09
011	3	3		M1490-171312		...SEXKANTMUTTER	B	SIS SMS2175 M6M 4 MSG SIS5236	03
011								VOLVO-150134	09
012	1	1		F6916-000016		..OLJETRYCKMÄTARE	C	VDO -150.23/1/1	01
012								VOLVO-323247	09
013	1	1		F6916-000073		..TEMPERATURMÄTARE	C	VDO -180.33/1/1 KR2550	01
013								VOLVO-634698	09
014	1	1		F6916-000008		..BLÄNDARE		VDO -NT26 047 05/1059	01
014								LAGERHÅLLS EJ	62
014								VOLVO-334319	09
015	1	1		F6916-000004		..RING	C	VDO -NT16 029 05/208	01
015								INRE	62
015								VOLVO-323251	09
016	1	1		F6916-000010		..GLAS	C	VDO -NT89 037 01	01
016								VOLVO-323249	09
017	1	1		F6916-000009		..RING	C	VDO -NT26 068 01/163	01
017								YTTRE	62
017								VOLVO-323250	09
018	1					..NIPPEL	C	VDO -1.800.683	01
018								TIDIGARE UTFÖRANDE	62
018								VOLVO-190851	09
019	3	3		M1171-152136		..LÅSBRICKA 4,3MM	C	INVÄNDIG GLES TANDNING,FZB	05
019								DNA -DIN6797J-4,3 FZB	01
019								VOLVO-955945	09
020	3	3		M1490-171312		..SEXKANTMUTTER	B	SIS SMS2175 M6M 4 MSG SIS5236	03
020								VOLVO-150134	09
021	1	1		F6916-000002		..HÅLLARE	C	VDO -NT15 089 05/12	01
021								LÄNGD 66MM	62
021								VOLVO-337894	09
022	2	2		F6916-000003		..HÅLLARE	C	VDO -NT15 089 09/12	01
022								LÄNGD 68MM	62
022								VOLVO-337895	09
023	3	3		F6916-000020		..MUTTER	C	VDO -NT11 193 02/57	01
023								VOLVO-688690	09
024	1	1		F6916-000072		.HASTIGHETSMÄTARE,K	C	VDO -120.20/85/1	01
024								VOLVO-634699	09
025	1	1		F6916-000006		..SKALA		VDO -NT16 328 01/1	01
025								LAGERHÅLLS EJ	62
025								VOLVO-323258	09

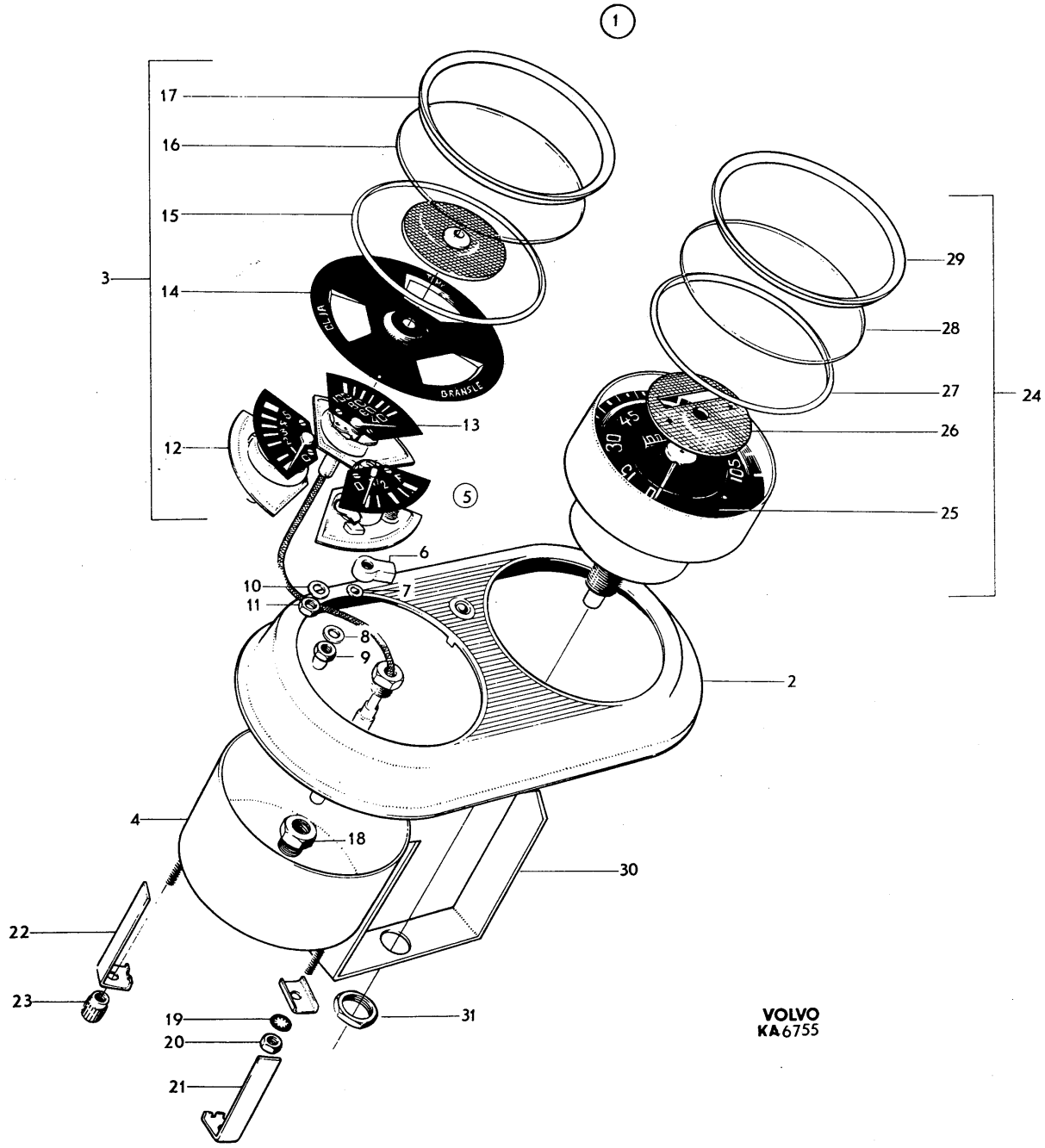
1
17
16
15
3
14
12
13
5
6
10
11
7
8
9
2
4
18
30
22
23
19
20
21
31
29
28
27
26
25
24
VOLVO
KA6755

PERSONLASTTERRÄNGBIL 903 MT (M5123-903011) Kod
ELSYSTEM-INSTRUMENT KOMBINATIONSINSTRUMENT (PLTGBIL 903 OCH PVRBTGBIL 9032) 4001

Pos	Antal 1	2	3	Förrådsbeteckning	K	Förrådsbenämning	B-kod	Ursprungsbeteckning (01) Övriga uppgifter	
026	1	1		F6916-000007		..BLÄNDARE		VDO -NT26 047 04/5	01
026								LAGERHÅLLS EJ	62
026								VOLVO-323257	09
027	1	1		F6916-000004		..RING		VDO -NT16 029 05/208	01
027								INRE LAGERHÅLLS EJ	62
027								VOLVO-323251	09
028	1	1		F6916-000010		..GLAS	C	VDO -NT89 037 01	01
028								VOLVO-323249	09
029	1	1		F6916-000009		..RING		VDO -NT26 068 01/163	01
029								YTTRE LAGERHÅLLS EJ	62
029								VOLVO-323250	09
030	1	1		F6916-000011		.HÅLLARE	C	VDO -1 203 461/12	01
030								VOLVO-323259	09
031	1	1		F6916-000019		.MUTTER	C	VDO -NT11 129 02/12	01
031								VOLVO-150139	09

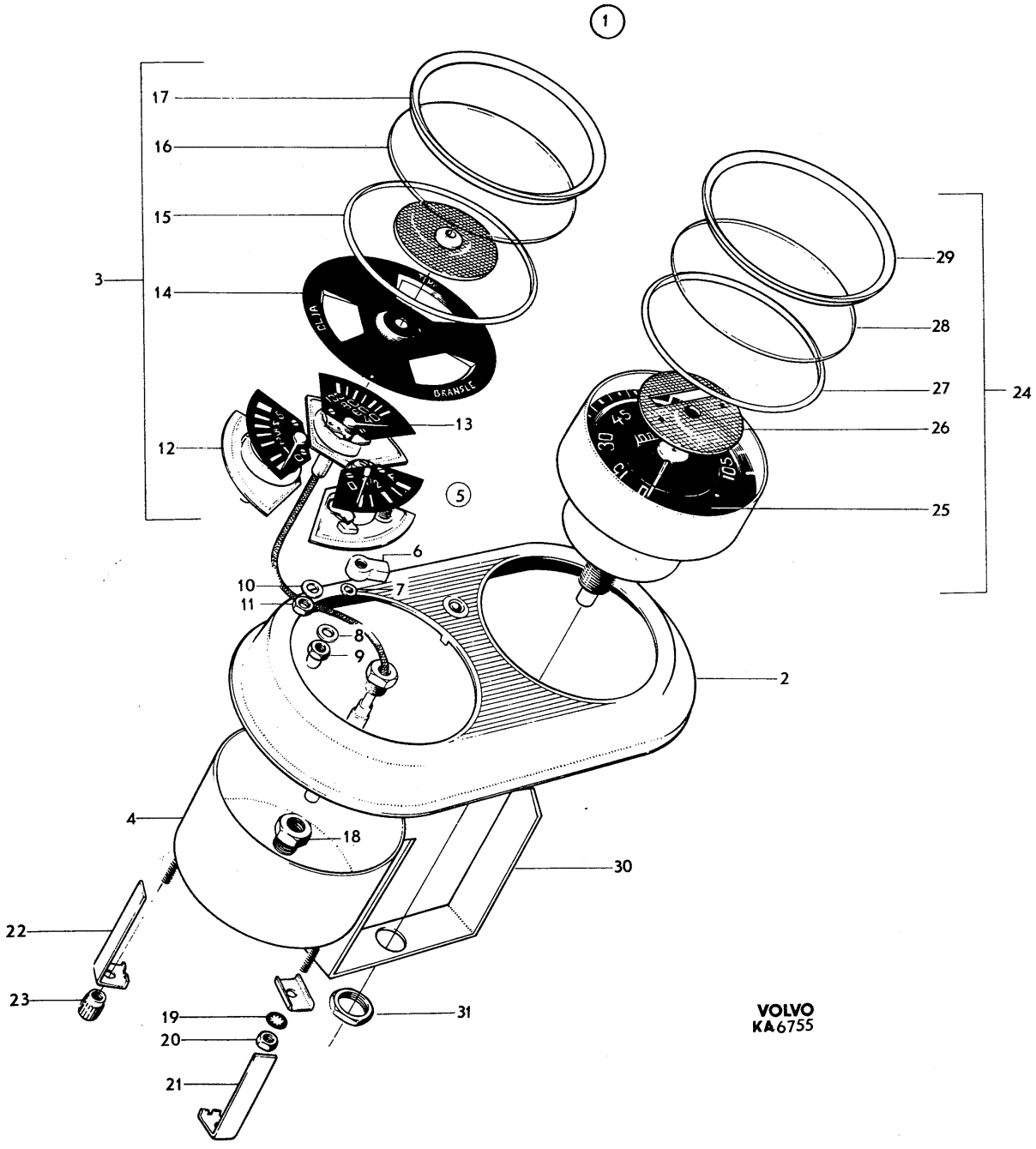
1
17
16
15
3
14
13
12
5
6
10
11
7
8
9
2
4
18
30
22
23
19
20
21
31
29
28
27
26
25
24
VOLVO
KA6755

PERSONLASTTERRÄNGBIL 903 MT (M5123-903011)
ELSYSTEM-INSTRUMENT INSTRUMENT (RAPTGBIL 9033)

Kod 4001

Pos	Antal 1	2	3	Förrådsbeteckning	K	Förrådsbenämning	B-kod	Ursprungsbeteckning (01) Övriga uppgifter	
				M5123-903011		PLTGBIL 903 MT			01 1
				M5190-903211		PVRBTGBIL 9032 MT			01 3
				M5180-903311		RAPTGBIL 9033 MT			01 5
									01 7
001		1				INSTRUMENT			01
002		1		F7050-634878		.INSTRUMENTPLÅT	B	VOLVO-634878	01
003		1		F6916-000078		.HASTIGHETSMÄTARE,K	B	VDO -120.31/12/24	01
003								VOLVO-634831	09
004		1		F6916-000079		..BYGEL		VDO -1 203 546	01
004								LAGERHÅLLS EJ	62
005		2		F6916-000020		..MUTTER	C	VDO -NT11 193 02/57	01
005								VOLVO-688690	09
006		1		F6916-000083		..TEMPERATURMÄTARE,K	B	VDO -180.30/18/1	01
006								RK 2650MM	62
006								VOLVO-634833	09
007		1		F6916-000087		..BYGEL		VDO -15 070 001	01
007								LAGERHÅLLS EJ	62
008		2		F6916-000020		..MUTTER	C	VDO -NT11 193 02/57	01
008								VOLVO-688690	09
009		1		F6916-000082		.OLJETRYCKMÄTARE,K	B	VDO -160.20/22/1	01 1
009								VOLVO-634832	09 1
010		1		F6916-000081		..BYGEL		VDO -15 226 004	01
010								LAGERHÅLLS EJ	62
011		2		F6916-000020		..MUTTER	C	VDO -NT11 193 02/57	01
011								VOLVO-688690	09
012		1		F6916-000085		.BRÄNSLEMÄTARE,K	B	VDO -301.451/10/33	01
012								VOLVO-634834	09
013		1		F6916-000080		..BYGEL		VDO -15 221 001	01
013								LAGERHÅLLS EJ	62
014		2		F6916-000020		..MUTTER	C	VDO -NT11 193 02/57	01
014								VOLVO-688690	09

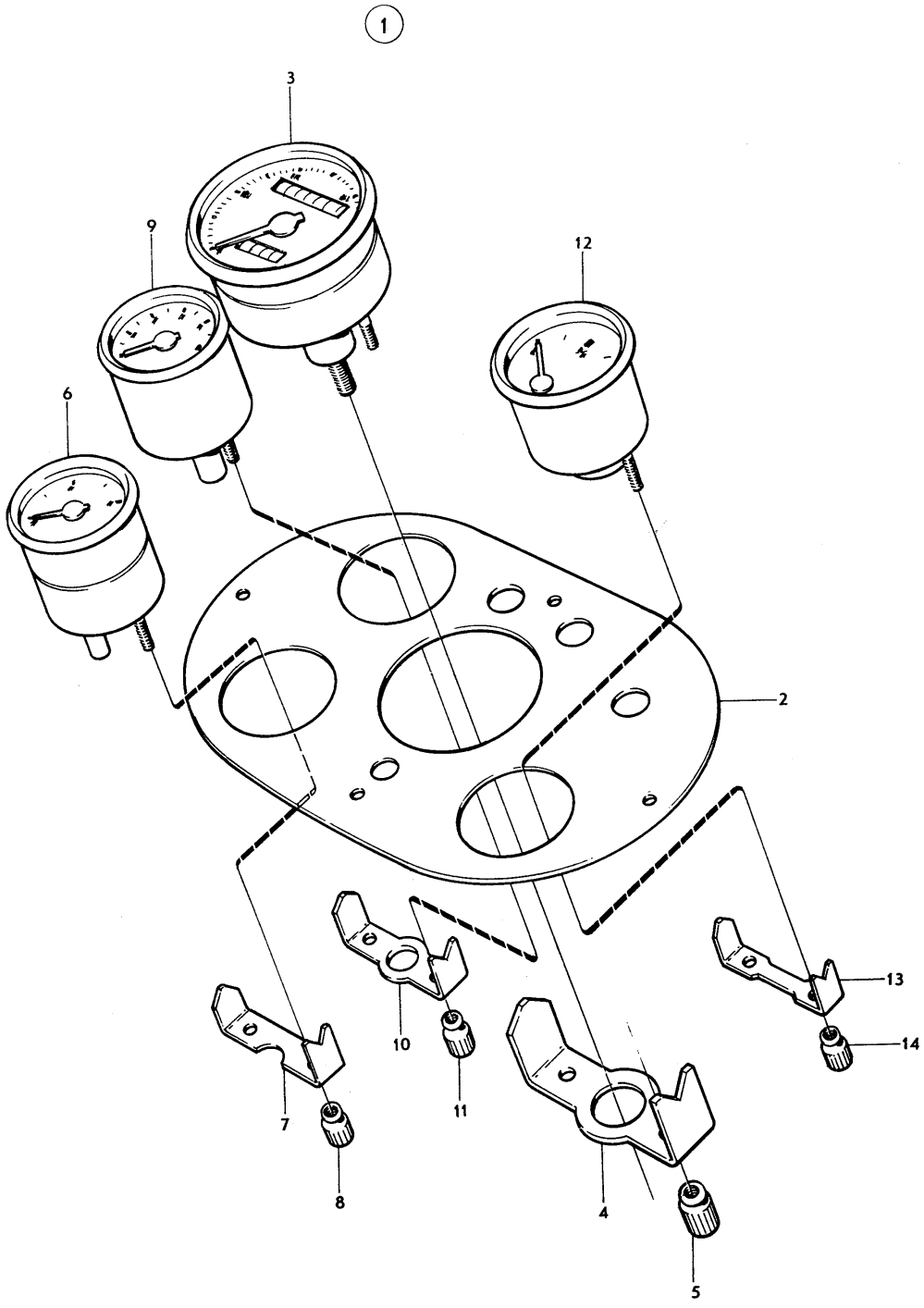
1
3
9
12
6
2
13
14
10
11
7
8
4
5

GRUPP 11
KAROSSERI

INNEHÅLLSFÖRTECKNING

	BILD
KAROSSERI	086
KAROSSTOMME	087
FRAMDÖRRAR VÄNSTER OCH HÖGER	088
BAKDÖRR	089
VIND- OCH BAKRUTOR	090
ÖVERBYGGNAD (903B och 9033)	091
ÖVERBYGGNAD (903)	092
FRAMSTOL MED MONTERINGSDETALJER	093
BAKSTOL M MONTDET (903 och 903B)	094
BAKSTOL M MONTDET (9032)	095
BAKSTOL M MONTDET (9033)	096
DIVERSE KAROSSUTRUSTNING	097
BACKSPEGEL VÄNSTER	098
BACKSPEGEL HÖGER	099
STÄNKSKYDD	100
ISOLERINGAR	101
TAKRAM MED DUK (9032)	102

PERSONLASTTERRÄNGBIL 903 MT (M5123-903011)
KAROSSERI KAROSSERI,K

Kod 4001

Pos	Antal 1	2	3	Förrådsbeteckning	K	Förrådsbenämning	B-kod	Ursprungsbeteckning (01) Övriga uppgifter	
				M5123-903011		PLTGBIL 903 MT			01 1
				M5190-903211		PVRBTGBIL 9032 MT			01 3
				M5180-903311		RAPTGBIL 9033 MT			01 5
									01 7
001	1	1	1			KAROSSERI,K		LAGERHÅLLS EJ	62
002	1	1	1			.KAROSSTOMME,K		SE BILD 087	62
003	1	1	1			..FRAMDÖRR,K		VÄNSTER OCH HÖGER,MED MONTERINGSDETALJER	62
003								SE BILD 088	63
004	1	1	1			..BAKDÖRR,K		MED LÅS OCH MONTERINGSDETALJER	62
004								SE BILD 089	63
005	1	1	1			.VIND- OCH BAKRUTA,K		SE BILD 090	62
006	1	1	1			.FRAMSTOL,K		MED MONTERINGSDETALJER SE BILD 093	62
007	1					.BAKSTOL,K		MED MONTERINGSDETALJER SE BILD 094	62 1
007		1				.BAKSTOL,K		MED MONTERINGSDETALJER SE BILD 095	62 3
007			1			.BAKSTOL,K		MED MONTERINGSDETALJER SE BILD 096	62 5
008	1	1	1			.BACKSPEGEL V,K		SE BILD 098	62
009	2	2	2	M1436-477337		.KRYSSPÅRSKRUV	B	URX 12UNC X 5/8TUM,STÅL 4.8 FZB	05
009								VOLVO-950034	09
010	2	2	2	F7050-192287		.BRICKA	C	VOLVO-192287	01
011	2	2	2	M1171-152146		.LÅSBRICKA 5,3MM	C	INVÄNDIG GLES TANDNING,FZB	05
011								DNA -DIN6797J-5,3 FZB	01
011								VOLVO-955947	09
012	1	1	1			.BACKSPEGEL,K		SE BILD 099	62
013	2	2	2	M1436-477337		.KRYSSPÅRSKRUV	B	URX 12UNC X 5/8TUM,STÅL 4.8 FZB	05
013								VOLVO-950034	09
014	2	2	2	F7050-192287		.BRICKA	C	VOLVO-192287	01
015	2	2	2	M1171-152146		.LÅSBRICKA 5,3MM	C	INVÄNDIG GLES TANDNING,FZB	05
015								DNA -DIN6797J-5,3 FZB	01
015								VOLVO-955947	09
016	1	1	1			.STÄNKSKYDD,K		SE BILD 100	62
017	1					.ÖVERBYGGNAD,K		SE BILD 092	62
018	1		1			.ÖVERBYGGNAD,K		SE BILD 091 MARKERING I ANTALSKOLUMN 1	62
018								GÄLLER HÄR 903B	63
019	1	1	1			.DIV KAROSSUTR		DIVERSE KAROSSUTRUSTNING SE BILD 097	62
020		1	1	F7050-637008		.FOTSTEG V	B	VOLVO-637008	01
021		1	1	F7050-637009		.STAGJÄRN F FOTSTEG	B	VOLVO-637009	01
022		4	4	M1406-053154		.SEXKANTSKRUV	B	SIS SMS1943 U6S 5/16UNC X 25,STÅL 8.8	03
022								FZB	05
022								VOLVO-955525	09
023		4	4	M1170-112165		.BRICKA BRB	B	SIS SMS70 BRB 8,4X16 FZB	03
023								VOLVO-955894	09
024		4	4	M1171-122165		.FJÄDERBRICKA FBB	B	SIS SMS84 FBB 8,2 FZB	03
024								VOLVO-955921	09
025		4	4	M1496-116302		.SEXKANTMUTTER	B	SIS SMS1989 U6M 5/16UNC STÅL 8 FZB	03
025								VOLVO-955826	09
026			1	F7050-637484		.MELLANVÄGG,K	B	VOLVO-637484	01
027			2	F7050-637050		..GLIDSKENA	B	VOLVO-637050	01
027								FÖR SKJUTLUCKA	62
028			28	M1479-120278		..TRÄSKRUV	B	SIS SMS1575 KST 6X3/8 STÅL 5.8	03
028								VOLVO-905391	09
029			2			..TÄTLIST	C	L354MM B12MM H12MM	62
030			2	F7050-637047		..HÅLLARE	B	VOLVO-637047	01
031			10			..TRÄSKRUV	C	SIS SMS1575 KST 4X1/4 STÅL 5.8	03
032			5	F7050-636677		.FÄSTBESLAG	B	VOLVO-636677	01
032								FÖR MELLANVÄGG	62
033			5	M1436-477311		.KRYSSPÅRSKRUV	B	URX 10UNC X 3/4TUM,STÅL 4.8 FZB	05
033								VOLVO-950023	09
034			5	M1170-112146		.BRICKA BRB	B	SIS SMS70 BRB 5,3X10 FZB	03
034								VOLVO-940090	09
035			5	F7050-960138		.BRICKA	C	SPEC RVB 5,2X18X1,5	05
035								VOLVO-960138	01
036			5	M1496-133309		.SEXKANTMUTTER	B	U6M 10UNC,STÅL 8 FZB	05
036								VOLVO-940092	09
037			2	F7050-636678		.FÄSTVINKEL	B	VOLVO-636678	01
037								FÖR MELLANVÄGG	62
038			4	M1479-229412		.PLÅTSKRUV	B	SIS SMS1757 RXS B10X16 YTHÄRDAT STÅL	03
038								FZB D4,8MM	05
038								VOLVO-955140	09

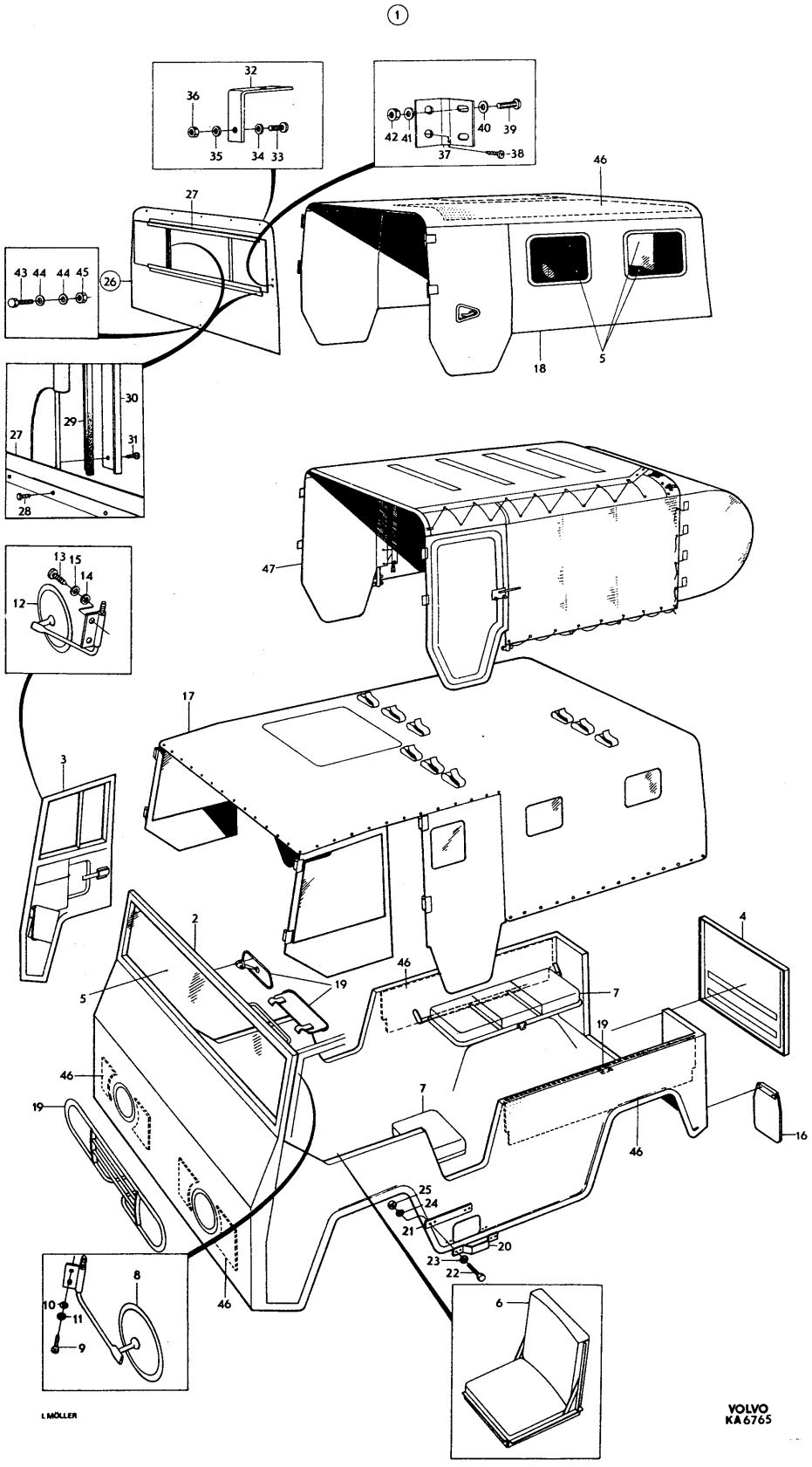
1
32
36
35
34
33
42 41
40
39
37
38
46
27
43 44 44 45
26
18
5
30
29
31
27
28
47
13 15
14
12
17
3
2
4
5
19
46
7
19
46
19
7
16
46
25
24
21
20
23
22
8
10
11
9
6
L MÖLLER
VOLVO
KA 6765

PERSONLASTTERRÄNGBIL 903 MT (M5123-903011)
KAROSSERI KAROSSERI,K

Kod 4001

Pos	Antal 1	2	3	Förrådsbeteckning	K	Förrådsbenämning	B-kod	Ursprungsbeteckning (01) Övriga uppgifter	
039			4	M1436-477311		.KRYSSPARSKRUV	B	URX 10UNC X 3/4TUM,STÅL 4.8 FZB	05
039								VOLVO-950023	09
040			4	M1170-112146		.BRICKA BRB	B	SIS SMS70 BRB 5,3X10 FZB	03
040								VOLVO-940090	09
041			4	F7050-960138		.BRICKA	C	SPEC RVB 5,2X18X1,5	05
041								VOLVO-960138	01
042			4	M1496-133309		.SEXKANTMUTTER	B	U6M 10UNC,STÅL 8 FZB	05
042								VOLVO-940092	09
043			1	M1406-053113		.SEXKANTSKRUV	B	SIS SMS1943 U6S 1/4UNC X 25,STÅL 8.8	03
043								FZB	05
043								VOLVO-955514	09
044			2	M1170-714156		.BRICKA 6,7X18X2MM	C	STÅL FZB	05
044								VOLVO-960140	09
045			1	M1496-116301		.SEXKANTMUTTER	B	SIS SMS1989 U6M 1/4UNC STÅL 8 FZB	03
045								VOLVO-955825	09
046	1	1	1			.ISOLERING,K		SE BILD 101	62
047		1				.TAKRAM M DUK		SE BILD 102	62

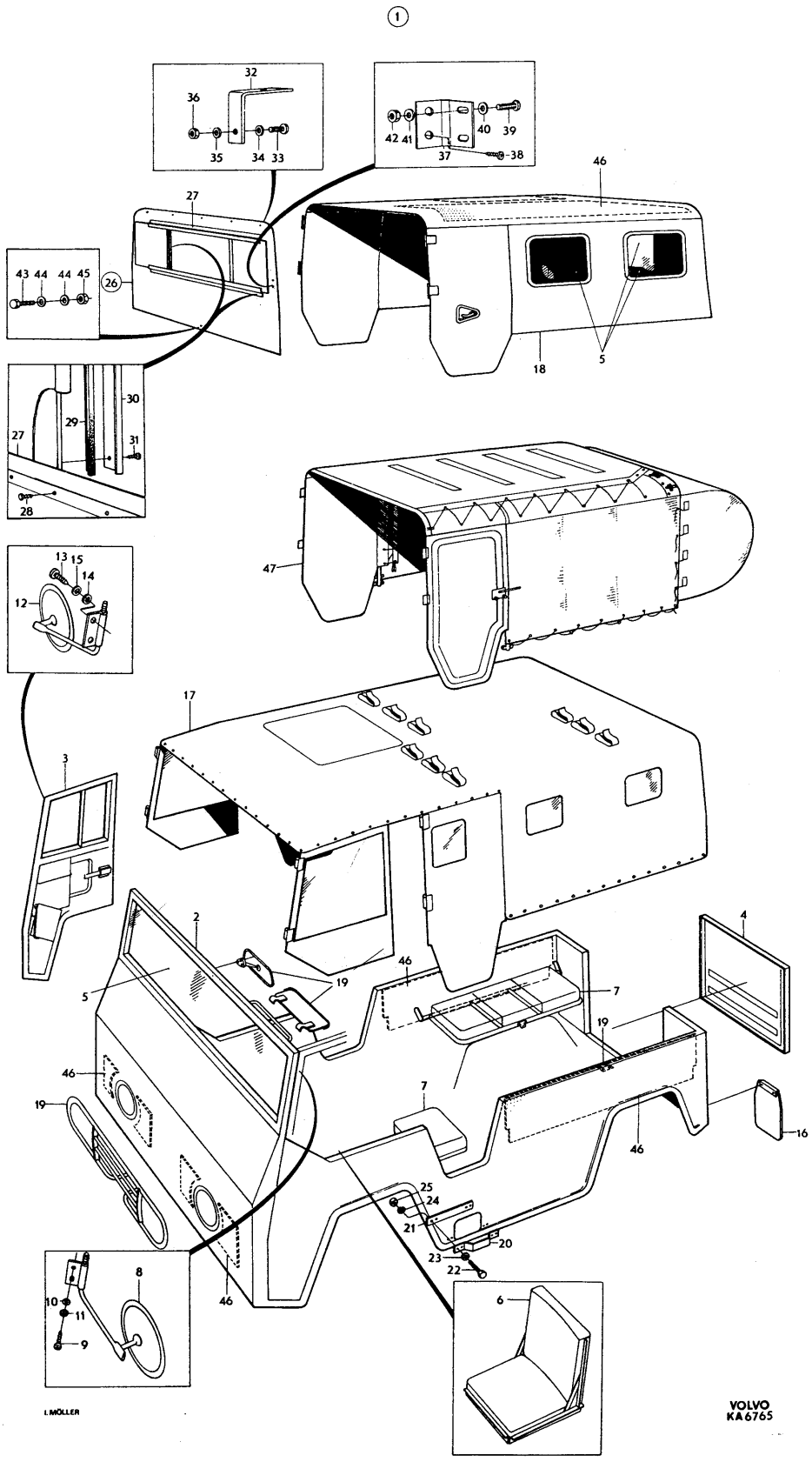
1
32
36
35
34
33
42 41
40
39
37
38
46
27
43 44 44 45
26
18
5
30
29
27
31
28
47
13 15
14
12
17
3
2
4
5
19
46
7
19
46
7
16
46
25
24
21
20
23
22
10
11
9
8
46
6
L.MÖLLER
VOLVO
KA6765

PERSONLASTTERRÄNGBIL 903 MT (M5123-903011) Kod 4001
KAROSSERI KAROSSTOMME

Pos	Antal 1	Antal 2	Antal 3	Förrådsbeteckning	K	Förrådsbenämning	B-kod	Ursprungsbeteckning (01) Övriga uppgifter		
	┌			M5123-903011		PLTGBIL 903 MT				01 1
		┌		M5190-903211		PVRBTGBIL 9032 MT				01 3
			┌	M5180-903311		RAPTGBIL 9033 MT				01 5
										01 7
001	1			F7050-633337		KAROSSTOMME,K	B	VOLVO-633337		01 1
001		1				KAROSSTOMME,K		VOLVO-633336		01 3
001								LAGERHÅLLS EJ		62 3
001			1			KAROSSTOMME,K		VOLVO-637558		01 5
001								LAGERHÅLLS EJ		62 5
002	1			F7050-634156		.FRAMSTYCKE	B	VOLVO-634156		01 1
002		1	1	F7050-634165		.FRAMPARTI		VOLVO-634165	1)	01 3
003	1	1	1	F7050-633549		.INSTRUMENTBRÄDA	B	VOLVO-633549		01
004	2	2	2	F7050-631318		.DEFROSTERSKÄRM	C	VOLVO-631318		01
005	1	1	1	F7050-633536		.GAVEL V	B	VOLVO-633536		01
006	1	1	1	F7050-633537		.GAVEL H	B	VOLVO-633537		01
007	1	1	1	F7050-633527		.PLÅT ÖVRE	B	VOLVO-633527		01
008	1	1	1	F7050-633930		.SIDOPLÅT	B	VOLVO-633930		01
008								DÖRR VÄNSTER		62
009	1	1	1	F7050-633934		.SIDOPLÅT	C	VOLVO-633934		01
009								DÖRR HÖGER		62
010	1	1	1	F7050-633227		.LUCKA	C	VOLVO-633227		01
011	10	10	10	M1436-476107		.KRYSSPÅRSKRUV	B	SIS SMS1965 URX 1/4UNC X 13,STÅL 4.8		03
011								FZB		05
011								VOLVO-950045		09
012	10	10	10	F7050-192287		.BRICKA	C	VOLVO-192287		01
013	1	1	1	F7050-631045		.TRÖSKELPLÅT V	B	VOLVO-631045		01
014	1	1	1	F7050-631046		.TRÖSKELPLÅT H	C	VOLVO-631046		01
015	1	1	1	F7050-633800		.DÖRRKPLÅT	B	VOLVO-633800		01
015								VÄNSTER		62
016	1	1	1	F7050-633801		.DÖRRKPLÅT	B	VOLVO-633801		01
016								HÖGER		62
017	1	1	1	F7050-631047		.SKÄRMPLÅT V	B	VOLVO-631047		01
018	1	1	1	F7050-631048		.SKÄRMPLÅT H	B	VOLVO-631048		01
019		1	1	F7050-633345		.MELLANVÄGGSBALK	C	VOLVO-633345		01
020	1	1	1	F7050-634157		.BAKSTYCKE	B	VOLVO-634157		01
020								YTTRE VÄNSTER		62
021	1	1	1	F7050-634158		.HÅLLARE	B	VOLVO-634158		01
021								FÖR LÅS		62
022	1	1	1	F7050-636344		..PLATTA	B	VOLVO-636344		01
023	1	1	1	F7050-633916		..INNERSTOLPE	B	VOLVO-633916		01
023								VÄNSTER INGÅR I POS 21		62
024	1	1	1	F7050-633523		.STYRHYLSA	B	VOLVO-633523		01
025	1	1	1	F7050-633872		.HJULHUS BAKRE V	B	VOLVO-633872		01
026	1	1	1	F7050-633873		.HJULHUSPLÅT	B	VOLVO-633873		01
026								VÄNSTER		62
027	1	1	1			.GOLVPLÅT BAKRE V		VOLVO-633853		01
027								TILLVERKAS AV BESTÄLLAREN		62
028	1	1	1			.GOLVPLÅT BAKRE H		VOLVO-633854		01
028								TILLVERKAS AV BESTÄLLAREN		62
029	1	1	1	F7050-634104		.BAKSTYCKE	B	VOLVO-634104		01
029								YTTRE HÖGER		62
030	1	1	1	F7050-633919		.INNERSTOLPE	B	VOLVO-633919		01
030								HÖGER		62
031	1	1	1	F7050-633876		.HJULHUS BAKRE H	B	VOLVO-633876		01
032	1	1	1	F7050-633877		.HJULHUSPLÅT	B	VOLVO-633877		01
032								HÖGER		62
033	1	1	1	F7050-631502		.FÖRSTÄRKNINGSPROFIL	C	VOLVO-631502		01
033								FÖR BAKDÖRRUPPHÄNGNING		62
034	1	1	1	F7050-633740		.SIDOSTYCKE V	B	VOLVO-633740		01
035	1	1	1	F7050-633741		.SIDOSTYCKE H	B	VOLVO-633741		01
036	1			F7050-633334		.KAROSSIDA V	B	VOLVO-633334		01
037	1			F7050-633848		..KANTPROFIL	C	VOLVO-633848		01
037								FÖRSTÄRKNINGSPROFIL VÄNSTER		62
038		1	1	F7050-634232		.KAROSSIDA V	C	VOLVO-634232		01
039		1	1	F7050-633848		..KANTPROFIL	B	VOLVO-633848		01
039								FÖRSTÄRKNINGSPROFIL VÄNSTER		62
040	1			F7050-633335		.KAROSSIDA H	B	VOLVO-633335		01

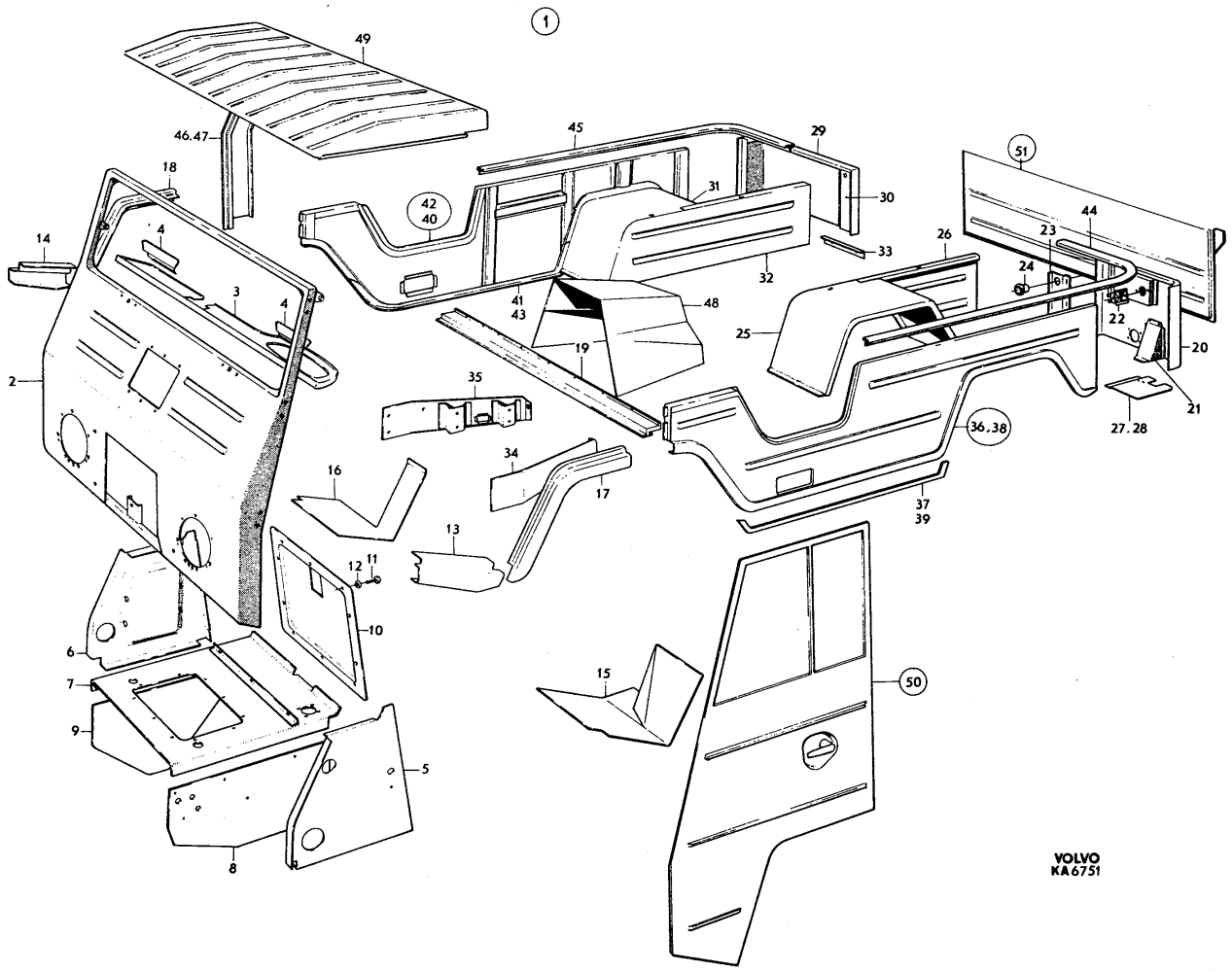
1
49
46.47
18
14
4
3
4
2
45
29
42
40
31
30
33
32
41
43
48
19
35
34
17
16
13
12
11
10
6
7
9
5
8
15
50
51
44
23
26
24
22
25
20
21
27.28
36.38
37
39
VOLVO
KA6751

PERSONLASTTERRÄNGBIL 903 MT (M5123-903011)
KAROSSERI KAROSSTOMME

Kod 4001

Pos	Antal 1	2	3	Förrådsbeteckning	K	Förrådsbenämning	B-kod	Ursprungsbeteckning (01) Övriga uppgifter	
041	1			F7050-634007		..KANTPROFIL	C	VOLVO-634007	01
041								FÖRSTÄRKNINGSPROFIL HÖGER	62
042		1	1	F7050-634233		.KAROSSIDA H	C	VOLVO-634233	01
043		1	1	F7050-634007		..KANTPROFIL	C	VOLVO-634007	01
043								FÖRSTÄRKNINGSPROFIL HÖGER	62
044	1	1	1	F7050-633348		.KANTPROFIL	B	VOLVO-633348	01
044								VÄNSTER	62
045	1	1	1	F7050-633349		.KANTPROFIL	B	VOLVO-633349	01
045								HÖGER	62
046		1	1	F7050-633338		.SIDOSTYCKE V	C	VOLVO-633338	01
047		1	1	F7050-634054		.SIDOSTYCKE H	C	VOLVO-634054	01
048	1	1	1			.MOTORKÅPA		SE BILD 097 POS 44	62
049		1	1			.TAK	C	VOLVO-1569411	01
049								FRÄMRE	62
050	1	1	1			.FRAMDÖRR V OCH H		SE BILD 088	62
051	1	1	1			.BAKDÖRR		SE BILD 089	62

901 1) ERSÄTTS AV FÖLJANDE VOLVO-DETALJER, 1ST 634070 (UNDERBALK),1ST 634066 (HÖRN- 62
901 PLÅT ÖVRE V),1ST 634068 (HÖRNPLÅT ÖVRE H) OCH 1ST 1569365 (FRAMSTYCKE) 64

PERSONLASTTERRÄNGBIL 903 MT (M5123-903011)
KAROSSERI KAROSSTOMME

Kod
4001

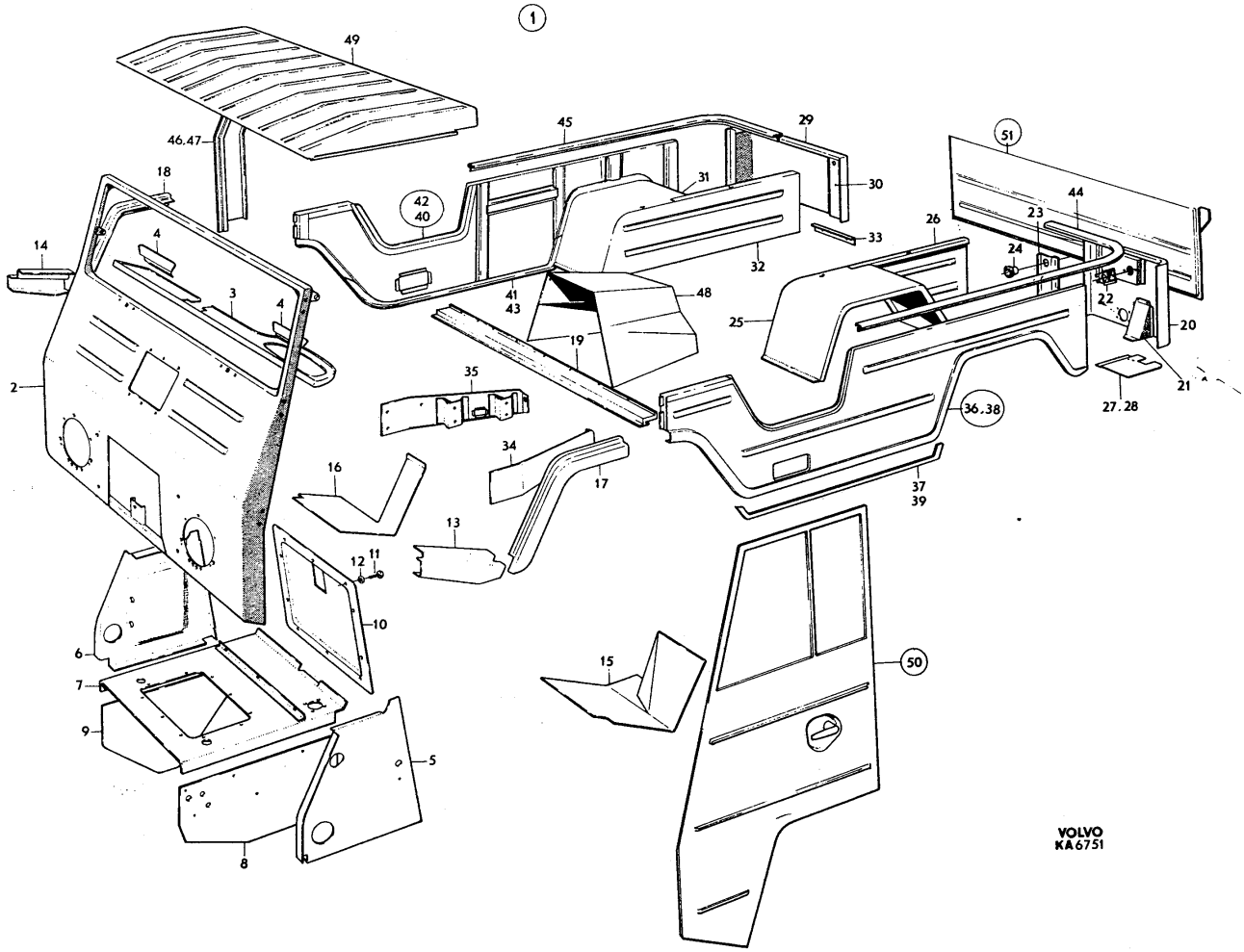

PERSONLASTTERRÄNGBIL 903 MT (M5123-903011)
KAROSSERI FRAMDÖRRAR VÄNSTER OCH HÖGER

Kod 4001

Pos	Antal 1	2	3	Förrådsbeteckning	K	Förrådsbenämning	B-kod	Ursprungsbeteckning (01) Övriga uppgifter	
				M5123-903011		PLTGBIL 903 MT			01 1
				M5190-903211		PVRBTGBIL 9032 MT			01 3
				M5180-903311		RAPTGBIL 9033 MT			01 5
									01 7
001	1	1	1			FRAMDÖRR V O H,K		MED MONTERINGSDETALJER LAGERHÅLLS EJ	62
001								FÖR PLTGBIL 903B SE ANTALSKOLUMN 3	63
002	1			F7050-633533		.FRAMDÖRR V,K	B	VOLVO-633533	01
003		1	1	F7050-633476		.FRAMDÖRR V,K	C	VOLVO-633476	01
004	1	1	1	F7050-636344		..PLATTA	B	VOLVO-636344	01
004								MUTTERPLATTA VÄNSTER	62
005	1			F7050-633534		.FRAMDÖRR H,K	B	VOLVO-633534	01
006		1	1	F7050-633477		.FRAMDÖRR H,K	C	VOLVO-633477	01
007	1	1	1	F7050-636345		..PLATTA	B	VOLVO-636345	01
007								MUTTERPLATTA HÖGER	62
008	1	1	1	F7050-633132		.GÅNGJÄRN	B	VOLVO-633132	01
008								FRÄMRE VÄNSTER	62
009	1	1	1	F7050-633133		.GÅNGJÄRN	B	VOLVO-633133	01
009								FRÄMRE HÖGER	62
010	1	1	1	F7050-633134		.GÅNGJÄRN	B	VOLVO-633134	01
010								BAKRE VÄNSTER	62
011	1	1	1	F7050-633135		.GÅNGJÄRN	B	VOLVO-633135	01
011								BAKRE HÖGER	62
012	16	16	16	M1436-476109		.KRYSSPÅRSKRUV	B	SIS SMS1965 URX 1/4UNC X 16,STÅL 4.8	03
012								FZB	05
012								VOLVO-950046	09
013	16	16	16	M1171-152156		.LÅSBRICKA 6,5MM	C	UTF ENL DIN6797J-6,5 FZB	03
013								INVÄNDIG GLES TANDNING FZB	05
013								VOLVO-940155	09
014	8	8	8	F7050-636115		.NIT	C	VOLVO-636115	01
015	1	1	1	F7050-634735		.TÄTNINGSLIST	C	VOLVO-634735	01
016	2	2	2	F7050-636614		.LÅS	C	VOLVO-636614	01
017	8	8	8	M1436-476110		.KRYSSPÅRSKRUV	B	SIS SMS1965 URX 1/4UNC X 19,STÅL 4.8	03
017								FZB	05
017								VOLVO-950047	09
018	8	8	8	M1170-112156		.BRICKA BRB	B	SIS SMS70 BRB 6,7X14 FZB	03 1
018								VOLVO-955893	09 1
019	2	2	2	F7050-636681		.LÅSBLECK	B	VOLVO-636681	01 /
020	4	4	4	F7050-633387		.MELLANLÄGG	C	VOLVO-633387	01
021	4	4	4	M1436-467151		.KRYSSPÅRSKRUV	B	SIS SMS1967 UKFX 5/16UNC X 19,STÅL 5.8	03
021								FZB	05
021								VOLVO-950263	09
022	2	2	2	F7050-633394		.HANDTAG YTTRE	C	VOLVO-633394	01
023	2	2	2	F7050-633460		.STYRRING	C	VOLVO-633460	01
023								FÖR YTTERHANDTAG	62
024	2	2	2	F7050-633660		.HANDTAG INRE	C	VOLVO-633660	01
025	2	2	2	F7050-633663		.MUTTER	B	VOLVO-633663	01
025								FÖR INNERHANDTAG	62
026	4	4	4	M1436-460310		.KRYSSPÅRSKRUV	B	UKFX 10UNC X 5/8TUM,STÅL 5.8 FZB	05
026								VOLVO-950228	09
027	4	4	4	M1496-133309		.SEXKANTMUTTER	B	U6M 10UNC,STÅL 8 FZB	05
027								VOLVO-940092	09
028	1	1	1	F7050-633614		.LÄNK V	B	VOLVO-633614	01
029	1	1	1	F7050-633615		.LÄNK H	B	VOLVO-633615	01
030	2	2	2	F7050-634361		.GUMMIDUK	B	VOLVO-634361	01 /
031	ER	ER	ER			.VAFFELPAPP	C	RULLE 75 M	05
031								VOLVO-692075	01
031								TILLSKÄRS AV BESTÄLLAREN	62
032		2	2	F7050-631403		.DRAGHANDTAG	C	VOLVO-631403	01
033		4	4	M1436-477335		.KRYSSPÅRSKRUV	B	URX 12UNC X 1/2TUM,STÅL 4.8 FZB	05
033								VOLVO-950033	09
034		4	4	M1171-122153		.FJÄDERBRICKA FBB	B	SIS SMS84 FBB 6,1 FZB	03
034								VOLVO-955919	09
035		1	1	F7050-636253		.GLIDSKENA V	B	VOLVO-636253	01
036		1	1	F7050-636254		.GLIDSKENA H	B	VOLVO-636254	01
037		8	8	M1436-461340		.KRYSSPÅRSKRUV	B	UCX 12UNC X 7/8TUM STÅL,5.8 FZB	05
038		1	1	F7050-636257		.LIST BAKRE V	B	VOLVO-636257	01
039		1	1	F7050-636258		.LIST BAKRE H	B	VOLVO-636258	01

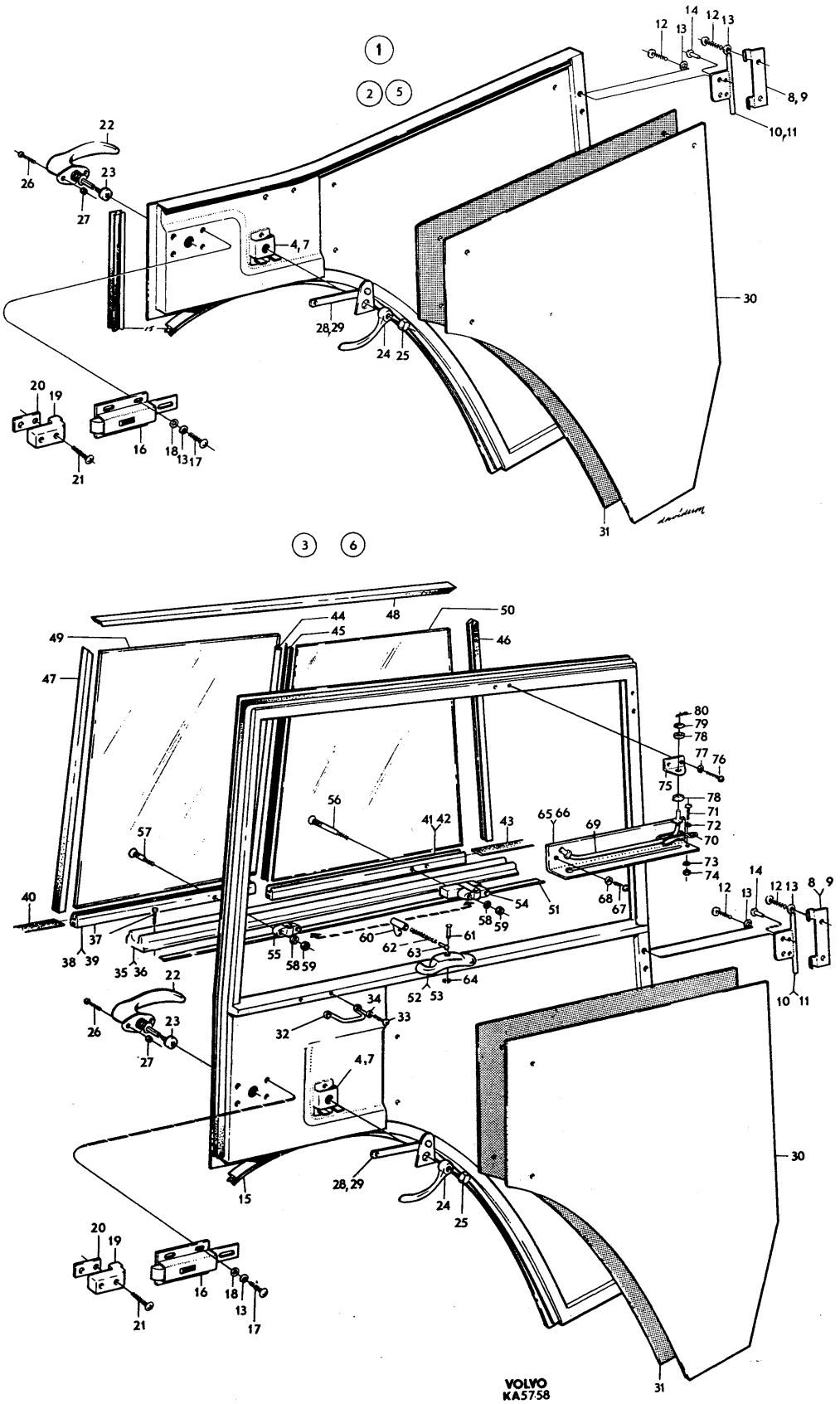
1
2 5
3 6
VOLVO
KA5758

PERSONLASTTERRÄNGBIL 903 MT (M5123-903011)
KAROSSERI FRAMDÖRRAR VÄNSTER OCH HÖGER

Kod 4001

Pos	Antal 1	2	3	Förrådsbeteckning	K	Förrådsbenämning	B-kod	Ursprungsbeteckning (01) Övriga uppgifter			
040		ER	ER	F7050-320551		.FYLLNADSBAND	C		ENHET	M	05
040								VOLVO-320551			01
040								ERF LÄNGD 260MM			62
041		1	1	F7050-636255		.LIST FRÄMRE V	B	VOLVO-636255			01
042		1	1	F7050-636256		.LIST FRÄMRE H	B	VOLVO-636256			01
043		ER	ER	F7050-320551		.FYLLNADSBAND	C		ENHET	M	05
043								VOLVO-320551			01
043								ERF LÄNGD 387MM			62
044		2	2	F7050-636259		.TÄTLIST	B	VOLVO-636259			01
045		2	2			.GUMMITÄTNING	C	VOLVO-320203			01
046		2	2	F7050-631820		.TÄTNINGSLIST	C	VOLVO-631820			01
046								FRÄMRE			62
047		2	2	F7050-631819		.TÄTNINGSLIST	C	VOLVO-631819			01
047								BAKRE			62
048		2	2	F7050-633628		.TÄTNINGSLIST ÖVRE	C	VOLVO-633628			01
049		2	2	F7050-631767		.GLAS BAKRE	C	VOLVO-631767			01
050		2	2	F7050-631768		.GLAS FRÄMRE	C	VOLVO-631768			01
051		ER	ER	F7050-277253		.TÄTLIST	C		ENHET	M	05
051								VOLVO-277253			01
051								ERF LÄNGD KOLUMN 2 1300MM			62
051								ERF LÄNGD KOLUMN 3 2X1300MM			63
052		2	2	F7050-320595		.SPÄRRHAKE V	C	VOLVO-320595			01
053		2	2	F7050-320596		.SPÄRRHAKE H	C	VOLVO-320596			01
054		2	2	F7050-320592		.BESLAG	C	VOLVO-320592			01
054								FRÄMRE			62
055		2	2	F7050-320593		.BESLAG	C	VOLVO-320593			01
055								BAKRE			62
056		4	4	F7050-320591		.SKRUV	C	VOLVO-320591			01
056								FRÄMRE			62
057		4	4	F7050-320590		.SKRUV	C	VOLVO-320590			01
057								BAKRE			62
058		8	8	M1171-122146		.FJÄDERBRICKA FBB	B	SIS SMS84 FBB 5,1 FZB			03
058								VOLVO-955918			09
059		8	8	M1490-157314		.SEXKANTMUTTER	B	SIS SMS2175 M6M 5 STÅL 8 FZB			03
059								VOLVO-955780			09
060		4	4	F7050-320594		.HYLSA	C	VOLVO-320594			01
061		4	4	F7050-320597		.AXEL	C	VOLVO-320597			01
062		4	4	F7050-320589		.TRYCKFJÄDER	C	VOLVO-320589			01
063		4	4	F7050-320609		.TAPP	C	VOLVO-320609			01
064		4	4	M1172-131107		.SPÄRRYTTARE 3,2	B	SIS SMS1583-3,2			03
064								VOLVO-951666			09
065		1	1	F7050-633067		.GLIDSKENA	C	VOLVO-633067			01
065								VÄNSTER			62
066		1	1	F7050-633068		.GLIDSKENA		VOLVO-633068			01
066								HÖGER LAGERHÅLLS EJ			62
067		6	6	M1436-476112		.KRYSSPÅRSKRUV	B	SIS SMS1965 URX 1/4UNC X 22,STÅL 4.8			03
067								FZB			05
067								VOLVO-950048			09
068		6	6	M1171-132153		.LÅSBRICKA IT 6,4MM	B	INVÄNDIG TANDNING,FZB			05
068								DNA -DIN6798J-6,4 FZB			01
069		1		F7050-637387		.ARM	B	VOLVO-637387			01 1
069			1	F7050-633127		.ARM	C	VOLVO-633127			01 3
070		2	2	F7050-636650		.SPÄNNFJÄDER	C	VOLVO-636650			01
071		2	2	M1436-476109		.KRYSSPÅRSKRUV	B	SIS SMS1965 URX 1/4UNC X 16,STÅL 4.8			03
071								FZB			05
071								VOLVO-950046			09
072		2	2	F7050-636762		.BRICKA	C	VOLVO-636762			01
073		2	2	M1171-122156		.FJÄDERBRICKA FBB	B	SIS SMS84 FBB 6,5 FZB			03
073								VOLVO-955920			09
074		2	2	M1496-120301		.SEXKANTMUTTER	C	SIS SMS1991 UL6M 1/4UNC,STÅL 8 FZB			03
074								VOLVO-955833			09
075		2	2	F7050-633070		.KONSOL	C	VOLVO-633070			01
076		4	4	M1436-477335		.KRYSSPÅRSKRUV	B	URX 12UNC X 1/2TUM,STÅL 4.8 FZB			05
076								VOLVO-950033			09
077		4	4	M1171-152146		.LÅSBRICKA 5,3MM	C	INVÄNDIG GLES TANDNING,FZB			05
077								DNA -DIN6797J-5,3 FZB			01
077								VOLVO-955947			09
078		4	4	F7050-082430		.GUMMIBRICKA	C	VOLVO-82430			01

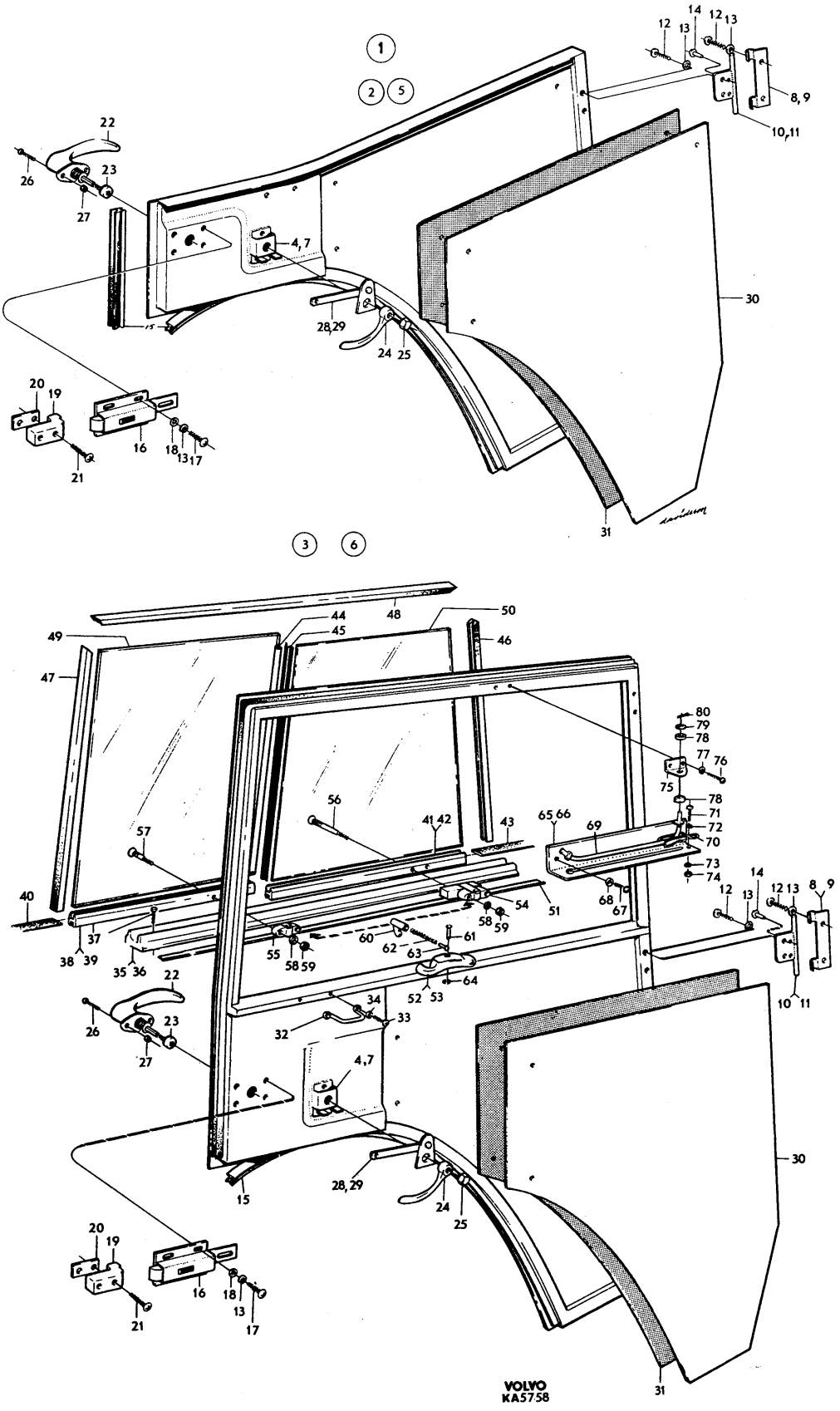
VOLVO
KA5758

PERSONLASTTERRÄNGBIL 903 MT (M5123-903011)
KAROSSERI FRAMDÖRRAR VÄNSTER OCH HÖGER

Kod 4001

Pos.	Antal 1	2	3	Förrådsbeteckning	K	Förrådsbenämning	B-kod	Ursprungsbeteckning (01) Övriga uppgifter	
079		2	2	M1170-112165		.BRICKA BRB	B	SIS SMS70 BRB 8,4X16 FZB	03
079								VOLVO-955894	09
080		2	2	M1108-114167		.SAXPINNE	B	SIS SMS66 SP 2,5X20 FZB	03
080								VOLVO-907835	09

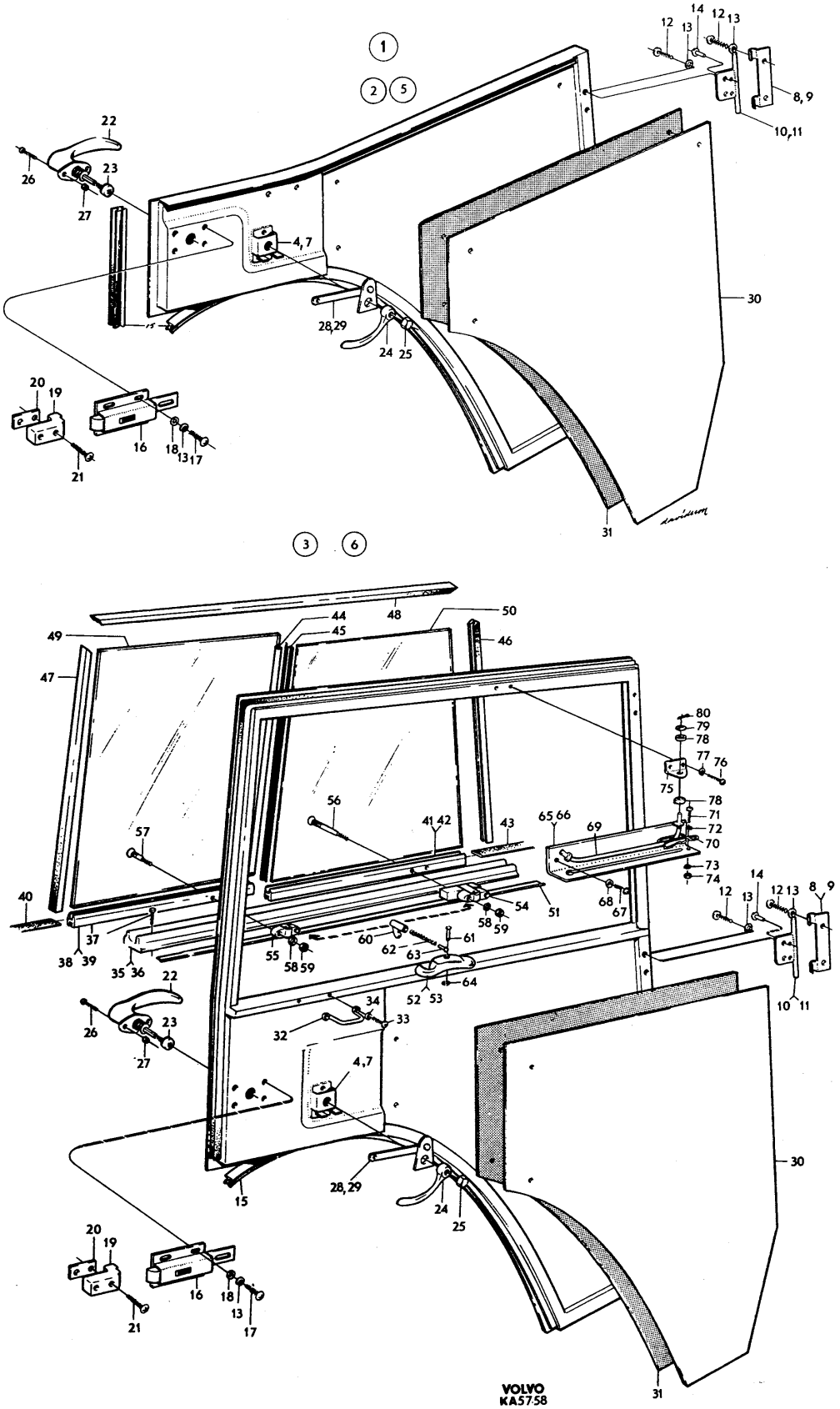
VOLVO
KA57-58

PERSONLASTTERRÄNGBIL 903 MT (M5123-9030111)
KAROSSERI BAKDÖRR

Kod 4001

Pos	Antal 1	2	3	Förrådsbeteckning	K	Förrådsbenämning	B-kod	Ursprungsbeteckning (01) Övriga uppgifter	
				M5123-903011		PLTGBIL 903 MT			01 1
				M5190-903211		PVRBTGBIL 9032 MT			01 3
				M5180-903311		RAPTGBIL 9033 MT			01 5
									01 7
001	1	1	1			BAKDÖRR,K		MED LÅS OCH MONTERINGSDETALJER	62
001								LAGERHÅLLS EJ	63
002	1	1	1	F7050-633166		.BAKDÖRR	C	VOLVO-633166	01
003	1	1	1	F7050-633168		..GÅNGJÄRN	B	VOLVO-633168	01
003								ÖVRE DEL	62
004	1	1	1			..GÅNGJÄRN		NEDRE DEL TILLVERKAS LOKALT SE TOX 688	62
005	2	2	2			..BULT 12X45	C	VOLVO-913164	01
006	1	1	1	F7050-633170		.FÄSTE BAKDÖRR	C	VOLVO-633170	01
006								ÖVRE	62
007	3	3	3	M1406-053151		.SEXKANTSKRUV	B	SIS SMS1943 U6S 5/16UNC X 19,STÅL 8.8	03 1
007								FZB	05 1
007								VOLVO-955524	09 1
007	1	1	1	M1436-466151		.KRYSSPÅRSKRUV	B	SIS SMS1966 UFX 5/16UNC X 19,STÅL 5.8	03 3
007								FZB	05 3
007								VOLVO-950158	09 3
008	4	4	4	M1171-122165		.FJÄDERBRICKA FBB	B	SIS SMS84 FBB 8,2 FZB	03
008								VOLVO-955921	09
009	1	1	1	F7050-636321		.FÄSTE BAKDÖRR	C	VOLVO-636321	01
009								NEDRE	62
010	2	2	2	M1406-053193		.SEXKANTSKRUV	B	SIS SMS1943 U6S 3/8UNC X 22,STÅL 8.8	03
010								FZB	05
010								VOLVO-940114	09
011	2	2	2	M1171-122171		.FJÄDERBRICKA FBB	B	SIS SMS84 FBB 9,7 FZB	03
011								VOLVO-940108	09
012	ER	ER	ER	F7050-092505		.TÄTLIST	C	ENHET M	05
012								VOLVO-92505	01
012								ERF LÄNGD 510MM	62
013	ER	ER	ER			.TÄTLIST	C	ENHET M	05
013								VOLVO-344213	01
013								ERF LÄNGD 880MM	62
014	1	1	1	M1170-112178		.BRICKA BRB	B	SIS SMS70 BRB 13X24 FZB	03
014								VOLVO-955897	09
015	2	2	2	M1108-114197		.SAXPINNE	B	SIS SMS66 SP 4X25 FZB	03
015								VOLVO-907859	09
016	1	1	1	F7050-636246		.SKENA,K	B	VOLVO-636246	01
016								FÖR BAKDÖRR	62
017	1	1	1	F7050-636247		.LÄNK	C	VOLVO-636247	01
018	1	1	1	M1108-114183		.SAXPINNE	B	SIS SMS66 SP 3,2X25 FZB	03
018								VOLVO-907848	09
019	1	1	1	F7050-633535		.LÅSTAPP	C	VOLVO-633535	01
020	1	1	1	M1170-112192		.BRICKA BRB	B	SIS SMS70 BRB 21X36 FZB	03
020								VOLVO-955903	09
021	1	1	1			.SEXKANTMUTTER	C	M6M 20X1,5 H11MM STÅL 8 FZB	05
021								VOLVO-955823	01
022	1	1	1	F7050-631403		.DRAGHANDTAG	C	VOLVO-631403	01
023	2	2	2	M1436-477335		.KRYSSPÅRSKRUV	B	URX 12UNC X 1/2TUM,STÅL 4.8 FZB	05
023								VOLVO-950033	09
024	2	2	2	M1171-122153		.FJÄDERBRICKA FBB	B	SIS SMS84 FBB 6,1 FZB	03
024								VOLVO-955919	09
025	1	1	1	F7050-636339		.LÅS	C	VOLVO-636339	01
026	1	1	1	F7050-636334		.TAPP	C	VOLVO-636334	01
027	1	1	1	F7050-635343		.KEDJA	C	VOLVO-635343	01
028	1	1	1	F7050-088495		.RING	C	VOLVO-88495	01
029	1	1	1	F7050-636341		.FÄSTÖGLA	C	VOLVO-636341	01
030	1	1	1	F7050-633530		.HÅLLARE	C	VOLVO-633530	01
031	4	4	4	M1436-476110		.KRYSSPÅRSKRUV	B	SIS SMS1965 URX 1/4UNC X 19,STÅL 4.8	03
031								FZB	05
031								VOLVO-950047	09
032	4	4	4	M1170-112156		.BRICKA BRB	B	SIS SMS70 BRB 6,7X14 FZB	03
032								VOLVO-955893	09
033	4	4	4	M1436-476104		.KRYSSPÅRSKRUV	B	SIS SMS1965 URX 1/4UNC X 9,5,STÅL 4.8	03
033								FZB	05
033								VOLVO-950044	09

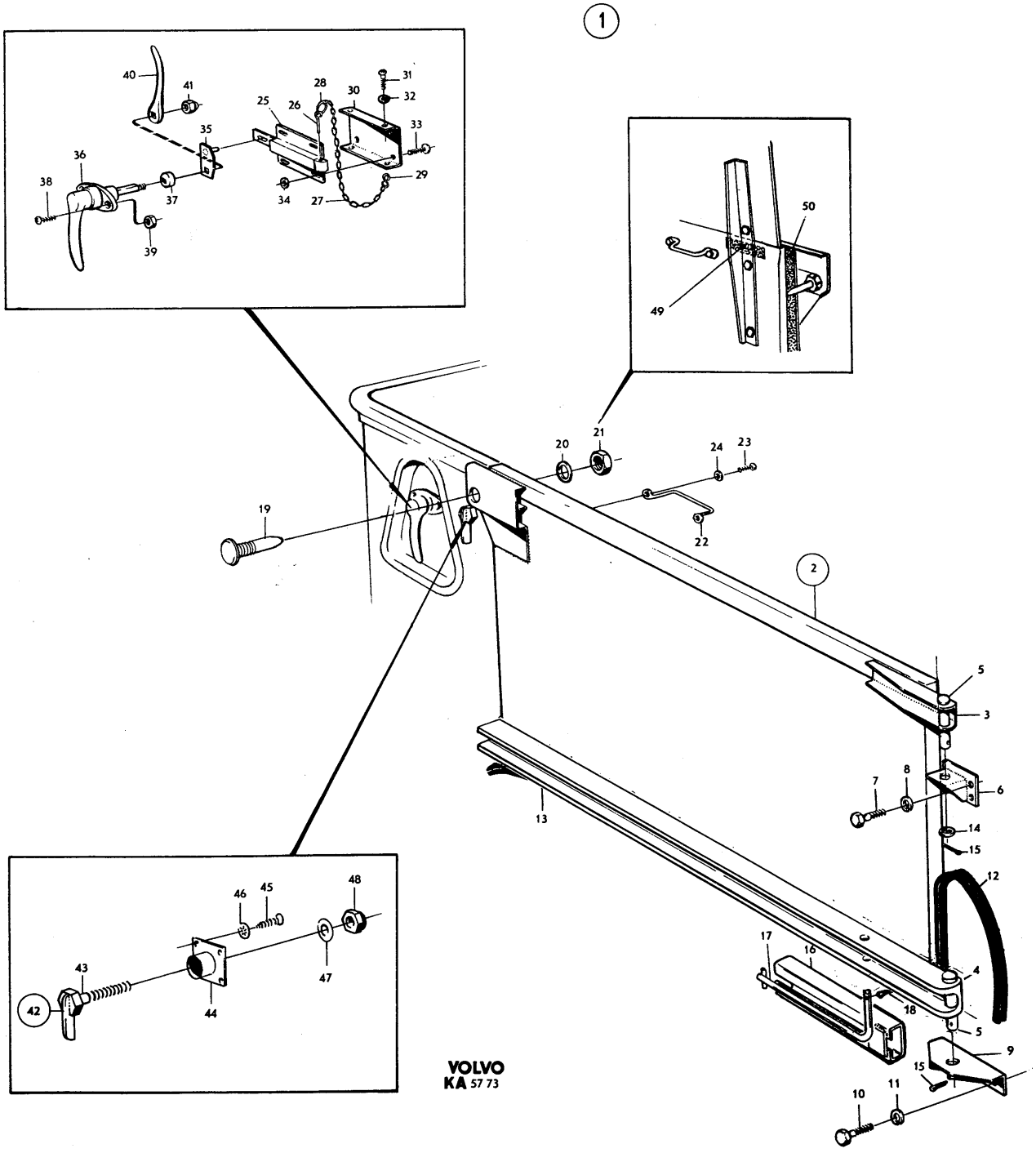
1
2
40
41
28
30
31
32
25
26
35
33
36
38
37
29
34
27
39
50
49
20
21
24
23
19
22
5
3
8
7
6
14
15
12
13
17
16
4
18
5
9
15
11
10
46
45
48
43
47
42
44
VOLVO
KA 57 73

PERSONLASTTERRÄNGBIL 903 MT (M5123-903011) Kod 4001
KAROSSERI BAKDÖRR

Pos	Antal 1	2	3	Förrådsbeteckning	K	Förrådsbenämning	B-kod	Ursprungsbeteckning (01) Övriga uppgifter	
034	4	4	4	M1496-116301		.SEXKANTMUTTER	B	SIS SMS1989 U6M 1/4UNC STÅL 8 FZB	03
034								VOLVO-955825	09
035	1	1	1	F7050-633538		.HÄVARM	B	VOLVO-633538	01
036	1	1	1	F7050-633394		.HANDTAG YTTRE	C	VOLVO-633394	01
037	1	1	1	F7050-633460		.STYRRING	C	VOLVO-633460	01
038	2	2	2	M1436-460310		.KRYSSPÅRSKRUV	B	UKFX 10UNC X 5/8TUM,STÅL 5.8 FZB	05
038								VOLVO-950228	09
039	2	2	2	M1496-133309		.SEXKANTMUTTER	B	U6M 10UNC,STÅL 8 FZB	05
039								VOLVO-940092	09
040	1	1	1	F7050-633660		.HANDTAG INRE	C	VOLVO-633660	01
041	1	1	1	F7050-633663		.MUTTER	B	VOLVO-633663	01
042			1	F7050-637081		.LÅSVRED	B	VOLVO-637081	01
042								FÖR BAKDÖRRSPÄRR	62
043			1	M1406-053292		..SEXKANTSKRUV	B	SIS SMS1943 U6S 1/2UNC X 64,STÅL 8.8	03
043								FZB	05
043								VOLVO-955566	09
044			1	F7050-637007		.LAGERHYLSA	B	VOLVO-637007	01
045			4	M1479-229408		.PLÅTSKRUV	B	SIS SMS1757 RXS B10X9,5 YTHÄRDAT STÅL	03
045								FZB D4,8MM	05
045								VOLVO-955137	09
046			4	M1171-152143		.LÅSBRICKA 5,1MM	C	INVÄNDIG GLES TANDNING,FZB	05
046								DNA -DIN6797J-5,1 FZB	01
046								VOLVO-955946	09
047			1	M1170-112179		.BRICKA BRB	B	SIS SMS70 BRB 13,5X24 FZB	03
047								VOLVO-955898	09
048			1			.SEXKANTMUTTER	C	LÅSMUTTER MED NYLONINLÄGG 1/2UNC,STÅL	03
048								D80 FZ LÅG,TYP NYLOCK ELLER LIKV	05
048								VOLVO-950366	09
049			ER	F7050-636384		.TÄTNINGSLIST	C	ENHET M	05
049								VOLVO-636384	01
049								ERF LÄNGD 110MM	62
050			ER	M1026-076190		.SVAMPGUMMILIST 5X30	C	5X30MM MED HUD ENHET M	05
050								AES-4109-4 ELLER LIKV ERF LÄNGD 505MM	62

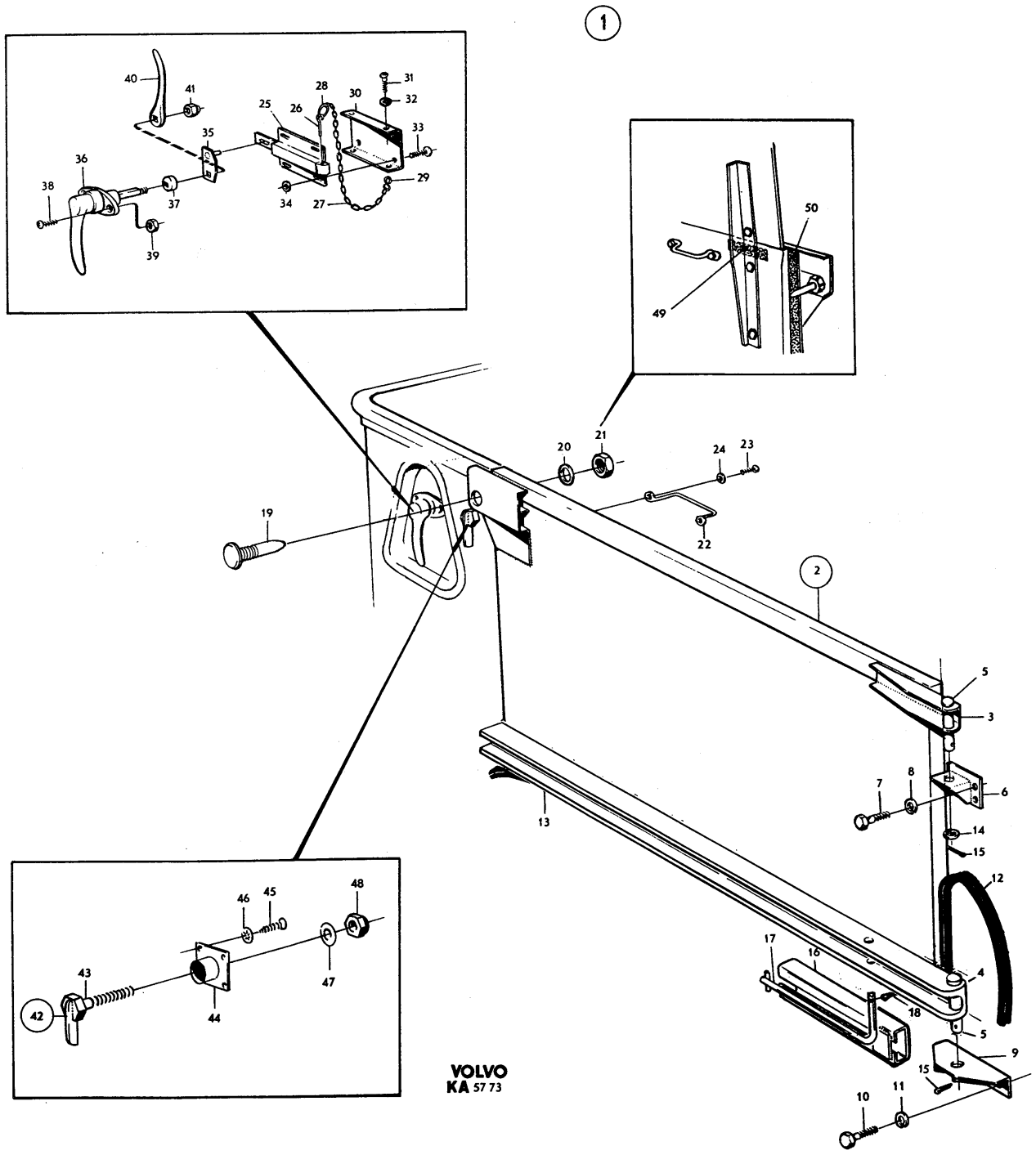
1
2
40
41
25
26
28
30
31
32
33
35
36
38
37
34
27
29
39
50
49
20
21
24
23
19
22
5
3
7
8
6
14
15
13
12
17
16
4
18
5
9
15
10
11
46
45
48
43
47
42
44
VOLVO
KA 57 73

PERSONLASTTERRÄNGBIL 903 MT (M5123-903011)
KAROSSERI VIND- OCH BAKRUTOR

Kod 4001

Pos	Antal 1	2	3	Förrådsbeteckning	K	Förrådsbenämning	B-kod	Ursprungsbeteckning (01) Övriga uppgifter	
				M5123-903011		PLTGBIL 903 MT			01 1
				M5190-903211		PVRBTGBIL 9032 MT			01 3
				M5180-903311		RAPTGBIL 9033 MT			01 5
									01 7
001	1	1	1			VIND- OCH BAKRUTA,K		LAGERHÅLLS EJ	62
002	1	1	1	F7050-633364		.RAM VINDRUTA	B	VOLVO-633364	01
003	2		2	F7050-633396		.STÖD ÖVRE	B	VOLVO-633396	01 1
003		2		F7050-637385		.STÖD	B	VOLVO-637385	01 3
003								TF -F1004-007370	09 3
004	2	2	2	F7050-043138		.GUMMIBUSSNING	C	VOLVO-43138	01
005	2	2	2	M1170-112165		.BRICKA BRB	B	SIS SMS70 BRB 8,4X16 FZB	03
005								VOLVO-955894	09
006	2	2	2	M1108-114167		.SAXPINNE	B	SIS SMS66 SP 2,5X20 FZB	03
006								VOLVO-907835	09
007	2	2	2	F7050-633374		.GUMMIHÅLLARE	B	VOLVO-633374	01
008	2	2	2	F7050-633376		.FÄSTPLÅT	B	VOLVO-633376	01
009	4	4	4	M1479-229342		.PLÅTSKRUV	B	SIS SMS1757 RXS B8X13 YTHÄRDAT STÅL	03
009								FZB D4,22MM	05
009								VOLVO-955127	09
010	3	3	3	F7050-634264		.TÄTNING	B	VOLVO-634264	01
011	1	1	1	M1170-112165		.BRICKA BRB	B	SIS SMS70 BRB 8,4X16 FZB	03
011								VOLVO-955894	09
012	1	1	1	M1108-114154		.SAXPINNE	B	SIS SMS66 SP 2X20 FZB	03
012								VOLVO-907825	09
013	3	3	3	M1406-053145		.SEXKANTSKRUV	C	SIS SMS1943 U6S 5/16UNC X 9,5,STÅL 8.8	03
013								FZB	05
013								VOLVO-955522	09
014	3	3	3	F7050-011992		.PACKNING	C	VOLVO-11992	01
015	1	1	1	F7050-633395		.STÖD NEDRE	B	VOLVO-633395	01
016	2	2	2	F7050-040136		.GUMMIGENOMFÖRING	C	VOLVO-40136	01
017	1	1	1	M1170-112156		.BRICKA BRB	B	SIS SMS70 BRB 6,7X14 FZB	03
017								VOLVO-955893	09
018	1	1	1	M1108-114146		.SAXPINNE	C	UTF ENL SMS66 SP 1,6X30 FZB	03
019	1	1	1	F7050-633372		.HÅLLARE	B	VOLVO-633372	01
020	2			M1436-477308		.KRYSSPÅRSKRUV	B	URX 10UNC X 1/2TUM,STÅL 4.8 FZB	05
020								VOLVO-950021	09
021	2			M1171-152143		.LÅSBRICKA 5,1MM	C	INVÄNDIG GLES TANDNING,FZB	05
021								DNA -DIN6797J-5,1 FZB	01
021								VOLVO-955946	09
022	2	2	2	F7050-631724		.BUSSNING	B	VOLVO-631724	01
023	2	2	2	F7050-711742		.LÅS	B	VOLVO-711742	01
024	2	2	2	M1490-157316		.SEXKANTMUTTER	B	SIS SMS2175 M6M 6 STÅL 8 FZB	03
024								VOLVO-955781	09
025	2	2	2	F7050-631160		.MELLANLÄGG		VOLVO-631160	01
025								LAGERHÅLLS EJ	62
026	4	4	4	M1436-476113		.KRYSSPÅRSKRUV	B	SIS SMS1965 URX 1/4UNC X 25,STÅL 4.8	03
026								FZB	05
026								VOLVO-950049	09
027	4	4	4	M1171-122156		.FJÄDERBRICKA FBB	B	SIS SMS84 FBB 6,5 FZB	03
027								VOLVO-955920	09
028	4	4	4	M1496-116301		.SEXKANTMUTTER	B	SIS SMS1989 U6M 1/4UNC STÅL 8 FZB	03
028								VOLVO-955825	09
029	1	1	1	F7050-633377		.GLAS	C	VOLVO-633377	01
030	ER	ER	ER	F7050-013309		.GUMMILIST	C	ENHET M	05
030								VOLVO-13309	01
030								ERF LÄNGD 3800MM	62
031	ER	ER	ER	F7050-636109		.TÄTNINGSLIST		ENHET M	05
031								VOLVO-636109	01
031								ERF LÄNGD 3800MM LAGERHÅLLS EJ	62
032	6		6	F7050-634912		.TÄTNINGSLIST	C	VOLVO-634912	01
032								FÖR SIDOFÖNSTER BAK 1)	62
033	1		1	F7050-636188		.TÄTNINGSLIST	B	VOLVO-636188	01
033								FÖR FÖNSTER I BAKDÖRR 1)	62
034	6		4	F7050-636252		.GLAS	C	VOLVO-636252	01
034								FÖR SIDORUTOR 1)	62
035			1	F7050-636759		.GLAS V	B	VOLVO-636759	01
035								FÖR SKJUTFÖNSTER	62

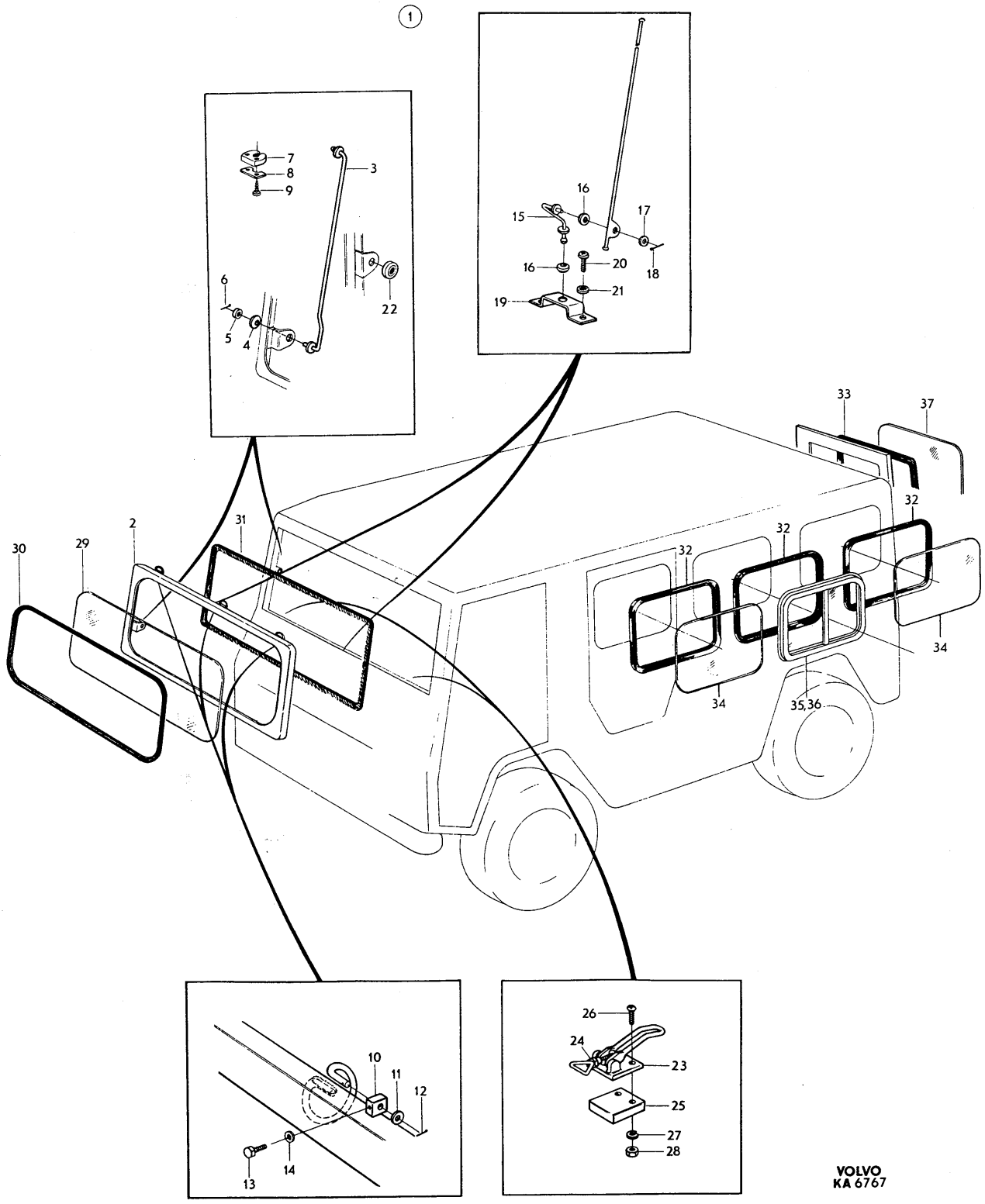
1
7
8
9
3
6
5
4
22
16
15
17
16
20
18
19
21
33
37
32
32
32
31
30
29
2
34
34
35,36
10
11
12
13
14
26
24
23
25
27
28
VOLVO
KA 6767

PERSONLASTTERRÄNGBIL 903 MT (M5123-903011)
KAROSSERI VIND- OCH BAKRUTOR

Kod 4001

Pos	Antal 1	2	3	Förrådsbeteckning	K	Förrådsbenämning	B-kod	Ursprungsbeteckning (01) Övriga uppgifter	
036			1	F7050-636761		.GLAS H	B	VOLVO-636761	01
036								FÖR SKJUTFÖNSTER	62
037	1		1	F7050-636187		.GLAS	C	VOLVO-636187	01
037								FÖR BAKDÖRR 1)	62

901 1) ANTALSKOLUMN 1 GÄLLER PLTGBIL 903B 62

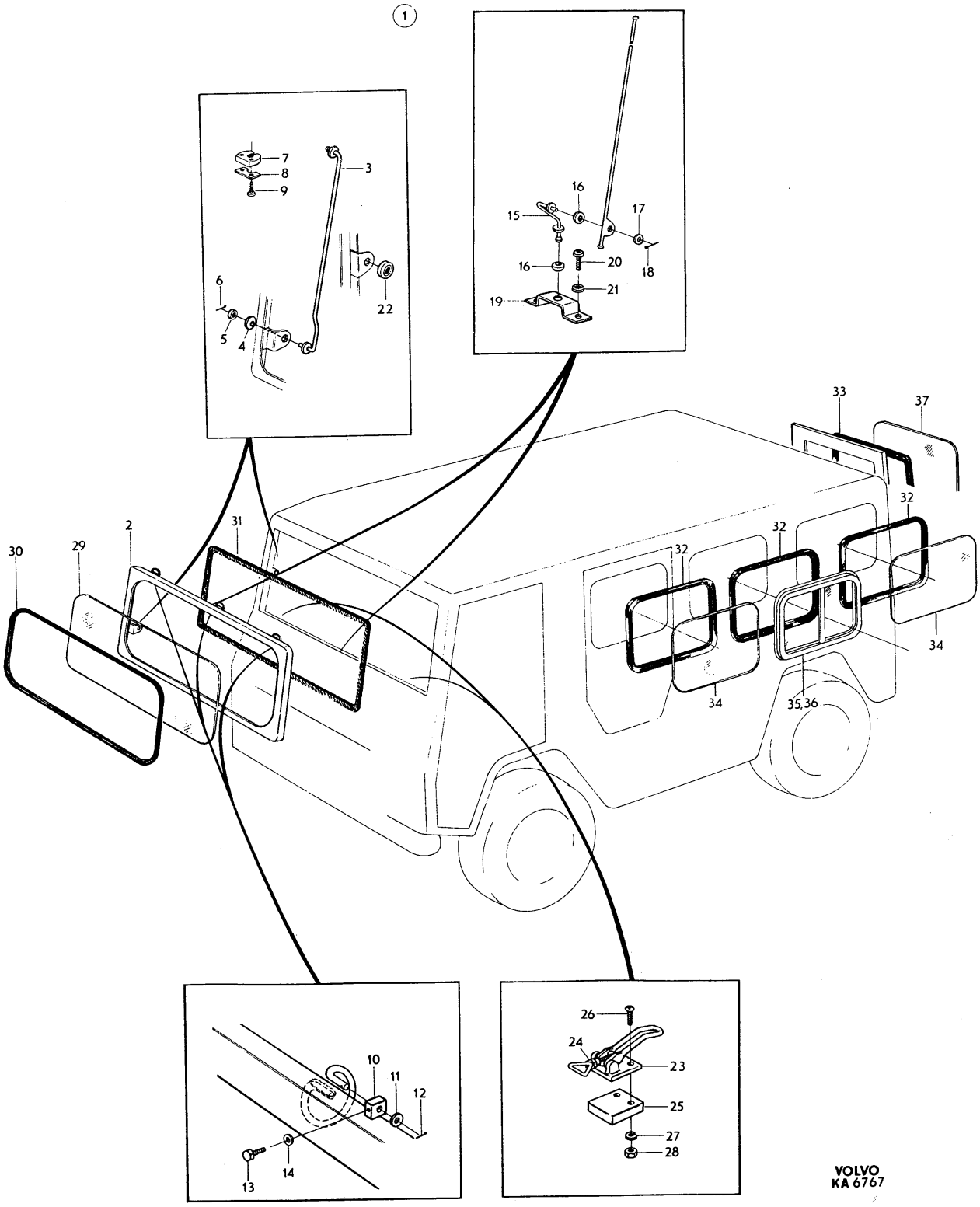
1
7
8
9
3
6
5
4
22
16
15
17
16
20
18
21
19
33
37
32
32
32
2
31
30
29
34
34
35,36
10
11
12
13
14
26
24
23
25
27
28
VOLVO
KA 6767

PERSONLASTTERRÄNGBIL 903 MT (M5123-903011) Kod
KAROSSERI ÖVERBYGGNAD TILL PLTGBIL 903B OCH RAPTGBIL 9033 4001

Pos	Antal 1	Antal 2	Antal 3	Förrådsbeteckning	K	Förrådsbenämning	B-kod	Ursprungsbeteckning (01) Övriga uppgifter	
			M5123-903022	PLTGBIL 903B MT					01 1
			M5190-903211	PVRBTGBIL 9032 MT					01 3
			M5180-903311	RAPTGBIL 9033 MT					01 5
									01 7
001	1			ÖVERBYGGNAD,K				PLTGBIL 903B LAGERHALLS EJ	62
001		1		ÖVERBYGGNAD,K				LAGERHALLS EJ	62 2
002		1	F7050-637398	.ÖVERBYGGNAD BAKRE		B		VOLVO-637398	01
003		1	F7050-637466	.SKJUTLOCK		B		VOLVO-637466	01
003								FÖR UTTAGSLÅDA	62
004		1	F7050-637472	.LOCK		B		VOLVO-637472	01
004								FÖR UTTAGSLÅDA	62
005		ER	F7050-636384	.TÄTNINGSLIST		C		ENHET M	05
005								VOLVO-636384	01
005								ERF LÄNGD 700MM	62
006		3	M1436-460308	.KRYSSPÅRSKRUV		B		UKFX 10UNC X 1/2TUM,STÅL 5.8 FZB	05
006								VOLVO-950227	09
007		3	F7050-960138	.BRICKA		C		SPEC RVB 5,2X18X1,5	05
007								VOLVO-960138	01
008		3	M1171-152143	.LÅSBRICKA 5,1MM		C		INVÄNDIG GLES TANDNING,FZB	05
008								DNA -DIN6797J-5,1 FZB	01
008								VOLVO-955946	09
009		3	M1496-133309	.SEXKANTMUTTER		B		U6M 10UNC,STÅL 8 FZB	05
009								VOLVO-940092	09
010		1	F7050-637603	.HAKE		B		VOLVO-637603	01
010								FÖR EXCENTERLÅS	62
011		2	M1436-477308	.KRYSSPÅRSKRUV		B		URX 10UNC X 1/2TUM,STÅL 4.8 FZB	05
011								VOLVO-950021	09
012		2	F7050-960138	.BRICKA		C		SPEC RVB 5,2X18X1,5	05
012								VOLVO-960138	01
013		2	M1171-152143	.LÅSBRICKA 5,1MM		C		INVÄNDIG GLES TANDNING,FZB	05
013								DNA -DIN6797J-5,1 FZB	01
013								VOLVO-955946	09
014		2	M1496-133309	.SEXKANTMUTTER		B		U6M 10UNC,STÅL 8 FZB	05
014								VOLVO-940092	09
015		1		.GUMMIMATTA				VOLVO-637651	01
015								LAGERHÅLLS EJ TILLV AV BESTÄLLAREN	62
016		1	F7050-637652	.SKENA		B		VOLVO-637652	01
017		3	M1436-477280	.KRYSSPÅRSKRUV		B		URX 8UNC X 1/2TUM,STÅL 4.8 FZB	05
017								VOLVO-950011	09
018		3	F7050-960138	.BRICKA		C		SPEC RVB 5,2X18X1,5	05
018								VOLVO-960138	01
019		3	M1496-133308	.SEXKANTMUTTER		B		U6M 8UNC,STÅL 8 FZB	05
019								VOLVO-940179	09
020	1		1 F7050-634947	.TAKLUCKA,K		B		VOLVO-634947	01
021	2		2 F7050-634957	.GÅNGJÄRN		B		VOLVO-634957	01
021								FÖR TAKLUCKA	62
022	4		4 M1406-053109	.SEXKANTSKRUV		B		SIS SMS1943 U6S 1/4UNC X 16,STÅL 8.8	03
022								FZB	05
022								VOLVO-940100	09
023	4		4 M1171-122156	.FJÄDERBRICKA FBB		B		SIS SMS84 FBB 6,5 FZB	03
023								VOLVO-955920	09
024	4		4 F7050-636237	.EXCENTERLÅS		B		VOLVO-636237	01
024								FÖR TAKLUCKA	62
025	8		8 M1406-053109	.SEXKANTSKRUV		B		SIS SMS1943 U6S 1/4UNC X 16,STÅL 8.8	03
025								FZB	05
025								VOLVO-940100	09
026	8		8 M1171-122156	.FJÄDERBRICKA FBB		B		SIS SMS84 FBB 6,5 FZB	03
026								VOLVO-955920	09
027	8		8 M1170-112156	.BRICKA BRB		B		SIS SMS70 BRB 6,7X14 FZB	03
027								VOLVO-955893	09
028	6		6 F7050-634811	.FÄSTBESLAG		C		VOLVO-634811	01
029	6		6 M1406-053215	.SEXKANTSKRUV		C		SIS SMS1943 U6S 3/8UNC X 114,STÅL 8.8	03
029								FZB	05
029								VOLVO-942338	09
030	6		6 M1171-122171	.FJÄDERBRICKA FBB		B		SIS SMS84 FBB 9,7 FZB	03
030								VOLVO-940108	09
031	6		6 M1496-116303	.SEXKANTMUTTER		B		SIS SMS1989 U6M 3/8UNC STÅL 8 FZB	03
031								VOLVO-955827	09

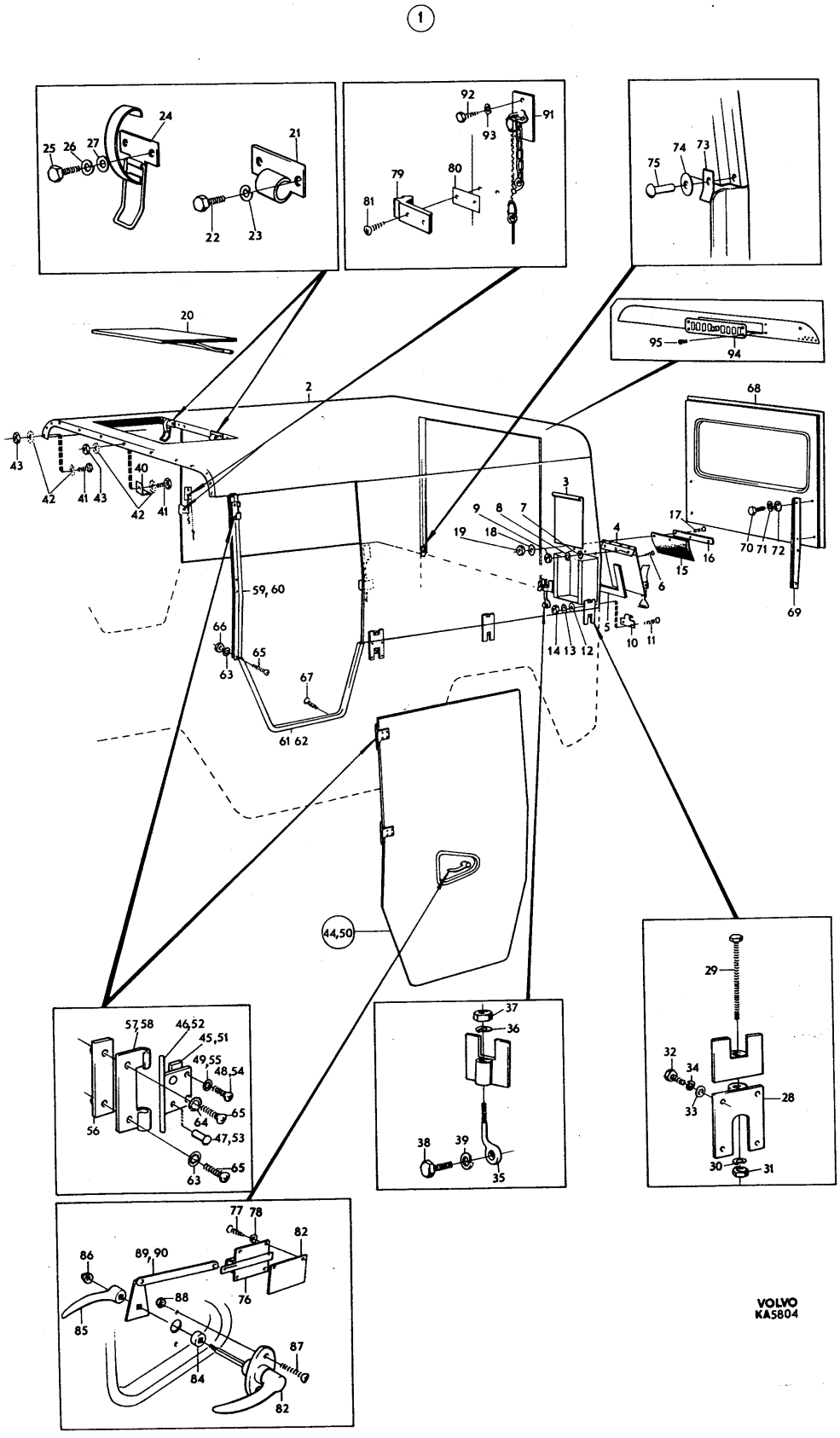
1
VOLVO
KA5804

PERSONLASTTERRÄNGBIL 903 MT (M5123-903011)
KAROSSERI ÖVERBYGGNAD TILL PLTGBIL 903B OCH RAPTGBIL 9033

Kod 4001

Pos	Antal 1	Antal 2	Antal 3	Förrådsbeteckning	K	Förrådsbenämning	B-kod	Ursprungsbeteckning (01) Övriga uppgifter	
032	24		24	M1406-053150		.SEXKANTSKRUV	B	SIS SMS1943 U6S 5/16UNC X 16,STÅL 8.8	03
032								FZB	05
032								VOLVO-955523	09
033	24		24	M1170-112165		.BRICKA BRB	B	SIS SMS70 BRB 8,4X16 FZB	03
033								VOLVO-955894	09
034	24		24	M1171-122165		.FJÄDERBRICKA FBB	B	SIS SMS84 FBB 8,2 FZB	03
034								VOLVO-955921	09
035	2		2	F7050-634843		.ÖGLESKRUV	B	VOLVO-634843	01
036	2		2	M1171-122165		.FJÄDERBRICKA FBB	B	SIS SMS84 FBB 8,2 FZB	03
036								VOLVO-955921	09
037	2		2	M1496-116303		.SEXKANTMUTTER	B	SIS SMS1989 U6M 3/8UNC STÅL 8 FZB	03
037								VOLVO-955827	09
038	2		2	M1406-053151		.SEXKANTSKRUV	B	SIS SMS1943 U6S 5/16UNC X 19,STÅL 8.8	03
038								FZB	05
038								VOLVO-955524	09
039	2		2	M1171-122165		.FJÄDERBRICKA FBB	B	SIS SMS84 FBB 8,2 FZB	03
039								VOLVO-955921	09
040	9		9	F7050-636111		.FÄSTBESLAG	C	VOLVO-636111	01
040								FÖR ISOLERING	62
041	13			M1406-053190		.SEXKANTSKRUV	B	SIS SMS1943 U6S 3/8UNC X 16,STÅL 8.8	03
041								FZB	05 1
041								VOLVO-940133	09 1
041			13	M1406-053191		.SEXKANTSKRUV	B	SIS SMS1943 U6S 3/8UNC X 19,STÅL 8.8	03 3
041								FZB	05 3
041								VOLVO-955534	09 3
042	13			M1171-122171		.FJÄDERBRICKA FBB	B	SIS SMS84 FBB 9,7 FZB	03 1
042								VOLVO-940108	09 1
042			13	M1171-142170		.LÅSBRICKA UT 9,7MM	C	UTF ENL DIN6798A-9,7 FZB	03 3
042								UTVÄNDIG TANDNING	05 3
042								VOLVO-942606	09 3
043	13		13	M1496-116303		.SEXKANTMUTTER	B	SIS SMS1989 U6M 3/8UNC STÅL 8 FZB	03
043								VOLVO-955827	09
044	1			F7050-633379		.SIDODÖRR V	C	VOLVO-633379	01 1
044			1	F7050-637518		.SIDODÖRR V	B	VOLVO-637518	01 3
045	1		1	F7050-636344		..PLATTA	B	VOLVO-636344	01
045								MUTTERPLATTA	62
046	2		2	F7050-633134		..GÅNGJÄRN	B	VOLVO-633134	01
046								BAKRE DEL, VÄNSTER	62
047	4		4	F7050-636115		..NIT	C	VOLVO-636115	01
048	4		4	M1436-476109		..KRYSSPÅRSKRUV	B	SIS SMS1965 URX 1/4UNC X 16,STÅL 4.8	03
048								FZB	05
048								VOLVO-950046	09
049	4		4	M1171-152156		..LÅSBRICKA 6,5MM	C	UTF ENL DIN6797J-6,5 FZB	03
049								INVÄNDIG GLES TANDNING FZB	05
049								VOLVO-940155	09
050	1			F7050-633380		.SIDODÖRR H	C	VOLVO-633380	01
050			1	F7050-637519		.SIDODÖRR H	B	VOLVO-637519	01 3
051	1		1	F7050-636345		..PLATTA	C	VOLVO-636345	01
051								MUTTERPLATTA	62
052	2		2	F7050-633135		..GÅNGJÄRN	B	VOLVO-633135	01
052								BAKRE DEL, HÖGER	62
053	4		4	F7050-636115		..NIT	C	VOLVO-636115	01
054	4		4	M1436-476109		..KRYSSPÅRSKRUV	B	SIS SMS1965 URX 1/4UNC X 16,STÅL 4.8	03
054								FZB	05
054								VOLVO-950046	09
055	4		4	M1171-152156		..LÅSBRICKA 6,5MM	C	UTF ENL DIN6797J-6,5 FZB	03
055								INVÄNDIG GLES TANDNING FZB	05
055								VOLVO-940155	09
056	4		4	F7050-636386		.PLATTA	B	VOLVO-636386	01
056								MUTTERPLATTA	62
057	2		2	F7050-633132		.GÅNGJÄRN	B	VOLVO-633132	01
057								FRÄMRE DEL, VÄNSTER	62
058	2		2	F7050-633133		.GÅNGJÄRN	B	VOLVO-633133	01
058								FRÄMRE DEL, HÖGER	62
059	1		1	F7050-634909		.KANTLIST V	B	VOLVO-634909	01
059								FÖR SIDODÖRR	62
060	1		1	F7050-634937		.KANTLIST H	B	VOLVO-634937	01
060								FÖR SIDODÖRR	62

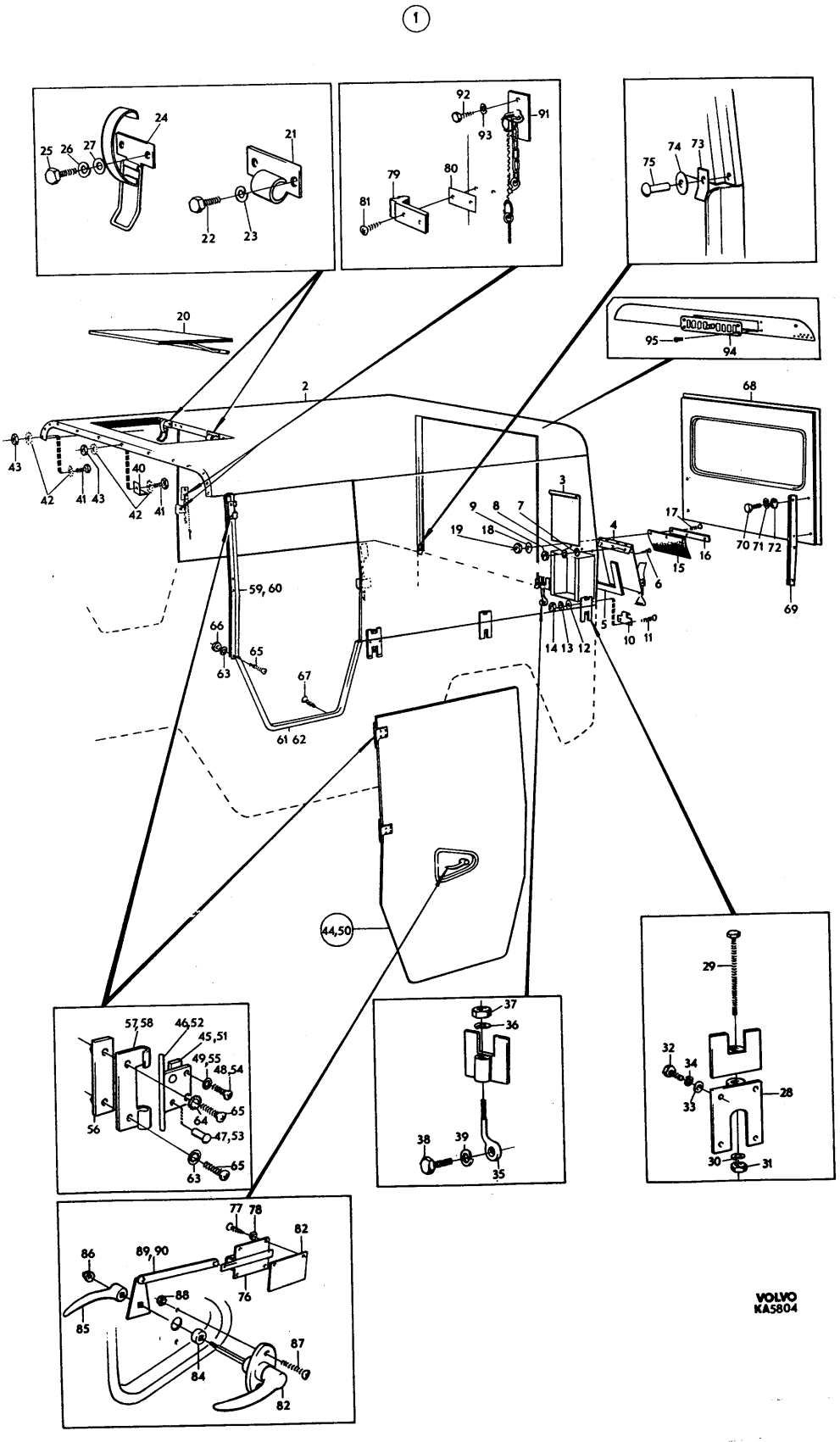
1
VOLVO
KA5804

PERSONLASTTERRÄNGBIL 903 MT (M5123-903011)
KAROSSERI ÖVERBYGGNAD TILL PLTGBIL 903B OCH RAPTGBIL 9033

Kod 4001

Pos	Antal 1	Antal 2	Antal 3	Förrådsbeteckning	K	Förrådsbenämning	B-kod	Ursprungsbeteckning (01) Övriga uppgifter	
061	1		1	F7050-636138		.KANTLIST V	C	VOLVO-636138	01
061								FÖR INSTEG	62
062	1		1	F7050-636139		.KANTLIST H	C	VOLVO-636139	01
062								FÖR INSTEG	62
063	10		8	M1171-152156		.LÅSBRICKA 6,5MM	C	UTF ENL DIN6797J-6,5 FZB	03
063								INVÄNDIG GLES TANDNING FZB	05
063								VOLVO-940155	09
064			2	M1171-142156		.LÅSBRICKA UT 6,6MM	C	UTF ENL DIN6798A-6,6 FZB	03
064								UTVÄNDIG TANDNING	05
064								VOLVO-942605	09
065	10		10	M1436-476113		.KRYSSPÅRSKRUV	B	SIS SMS1965 URX 1/4UNC X 25,STÅL 4.8	03
065								FZB	05
065								VOLVO-950049	09
066	2		2	M1496-116301		.SEXKANTMUTTER	B	SIS SMS1989 U6M 1/4UNC STÅL 8 FZB	03
066								VOLVO-955825	09
067	8		8	M1479-229408		.PLÅTSKRUV	B	SIS SMS1757 RXS B10X9,5 YTHÄRDAT STÅL	03
067								FZB D4,8MM	05
067								VOLVO-955137	09
068	1			F7050-633346		.BAKDÖRR ÖVRE	C	VOLVO-633346	01 1
068			1	F7050-637517		.BAKDÖRR ÖVRE	B	VOLVO-637517	01 3
069	1		2	F7050-633347		.KONSOL	C	VOLVO-633347	01
069								FÖR BAKDÖRR	62
070	8		8	M1406-053153		.SEXKANTSKRUV	B	SIS SMS1943 U6S 5/16UNC X 22,STÅL 8.8	03
070								FZB	05
070								VOLVO-940135	09
071	8		8	M1171-122165		.FJÄDERBRICKA FBB	B	SIS SMS84 FBB 8,2 FZB	03
071								VOLVO-955921	09
072	8		8	M1170-112165		.BRICKA BRB	B	SIS SMS70 BRB 8,4X16 FZB	03
072								VOLVO-955894	09
073	2		2	F7050-636615		.TÄTNING	C	VOLVO-636615	01
073								VID BAKDÖRR	62
074	2		2	M1170-714903		.BRICKA 4,2X16X1,5MM	C	STÅL FZB	05
074								VOLVO-120126	09
075	2		2	M1116-857190		.POPNIT	C	3,2X9,6MM AL M STÅLSPLINT,KULLR,TRYCKTÄT	05
075								USHOE-AD 46 H	01
075								VOLVO-191818	09
076	2		2	F7050-636614		.LÅS	C	VOLVO-636614	01
077	8			M1436-476109		.KRYSSPÅRSKRUV	B	SIS SMS1965 URX 1/4UNC X 16,STÅL 4.8	03 1
077								FZB	05 1
077								VOLVO-950046	09 1
077			8	M1436-476110		.KRYSSPÅRSKRUV	B	SIS SMS1965 URX 1/4UNC X 19,STÅL 4.8	03 3
077								FZB	05 3
077								VOLVO-950047	09 3
078	8		8	M1170-112156		.BRICKA BRB	B	SIS SMS70 BRB 6,7X14 FZB	03
078								VOLVO-955893	09
079	2		2	F7050-636681		.LÅSBLECK	B	VOLVO-636681	01
080	4		4	F7050-633387		.MELLANLÄGG	C	VOLVO-633387	01
080								FÖR LÅSBLECK	62
081	4		4	M1436-467151		.KRYSSPÅRSKRUV	B	SIS SMS1967 UKFX 5/16UNC X 19,STÅL 5.8	03
081								FZB	05
081								VOLVO-950263	09
082	2		2	F7050-636156		.MELLANLÄGG	C	VOLVO-636156	01
083	2		2	F7050-633394		.HANDTAG YTTRE	C	VOLVO-633394	01
084	2		2	F7050-633460		.STYRRING	C	VOLVO-633460	01
084								FÖR YTTERHANDTAG	62
085	2		2	F7050-633660		.HANDTAG INRE	C	VOLVO-633660	01
086	2		2	F7050-633663		.MUTTER	B	VOLVO-633663	01
086								FÖR INNERHANDTAG	62
087	4		4	M1436-460310		.KRYSSPÅRSKRUV	B	UKFX 10UNC X 5/8TUM,STÅL 5.8 FZB	05
087								VOLVO-950228	09
088	4		4	M1496-133309		.SEXKANTMUTTER	B	U6M 10UNC,STÅL 8 FZB	05
088								VOLVO-940092	09
089	1		1	F7050-633614		.LÄNK V	B	VOLVO-633614	01
090	1		1	F7050-633615		.LÄNK H	B	VOLVO-633615	01
091			2	F7050-637528		.SÄKERHETSLÅS,K	B	VOLVO-637528	01
092			4	M1406-053110		.SEXKANTSKRUV	B	SIS SMS1943 U6S 1/4UNC X 19,STÅL 8.8	03
092								FZB	05
092								VOLVO-955513	09

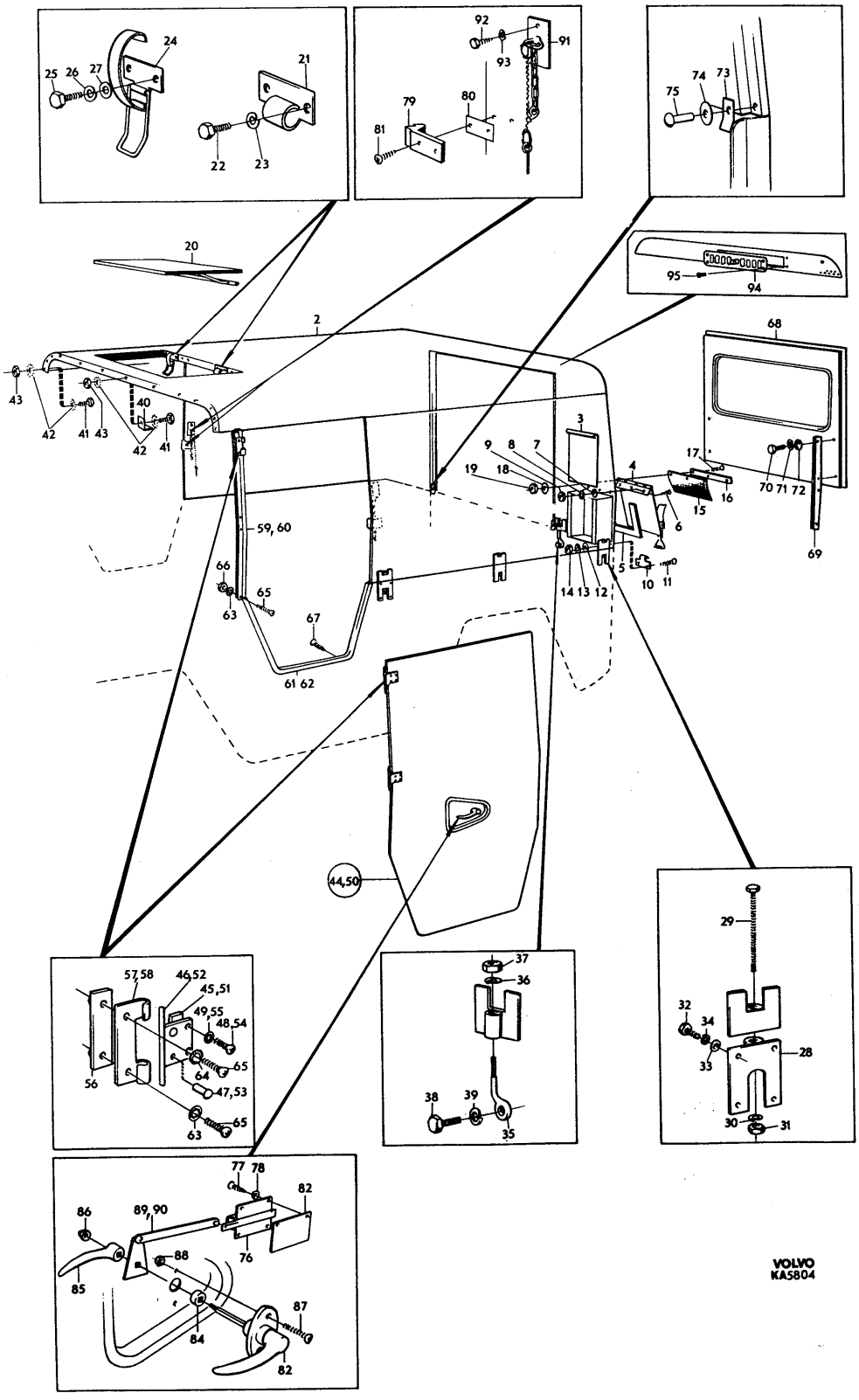
24
25 26 27
21
22 23
92
91
93
79
80
81
74 73
75
20
95
94
2
68
43
42 41 43
40
42 41
3
9 8 7
19 18
4
17
16
15
6
70 71 72
69
59, 60
66
65
63
67
61 62
5
10 11
14 13 12
44,50
57,58
46,52
45,51
49,55
48,54
65
64
47,53
56
63
37
36
38 39
35
29
32
34
33
28
30
31
77 78
82
86
89,90
88
76
85
87
84
82
VOLVO
KA5804

PERSONLASTTERRÄNGBIL 903 MT (M5123-903011)
KAROSSERI ÖVERBYGGNAD TILL PLTGBIL 903B OCH RAPTGBIL 9033

Kod 4001

Pos	Antal 1	2	3	Förrådsbeteckning	K	Förrådsbenämning	B-kod	Ursprungsbeteckning (01) Övriga uppgifter	
093			4	M1171-122156		.FJÄDERBRICKA FBB	B	SIS SMS84 FBB 6,5 FZB	03
093								VOLVO-955920	09
094	1			F7050-636382		.LUFTVENTIL	B	VOLVO-636382	01
095	4			M1479-229281		.PLÅTSKRUV	B	SIS SMS1757 RXS B6X13 YTHÄRDAT STÅL	03
095								FZB D3,53MM	05
095								VOLVO-955120	09

(1)

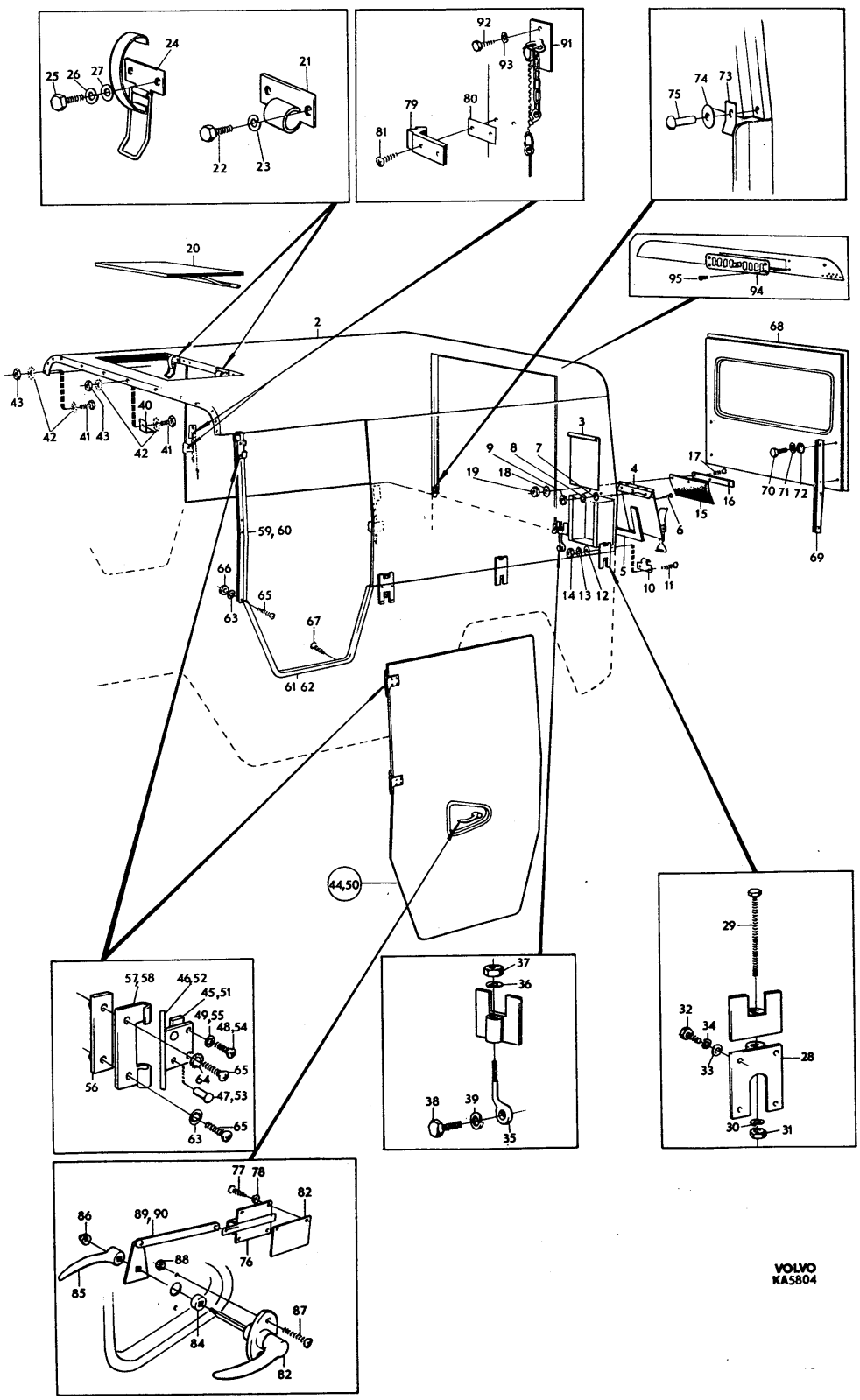

VOLVO
KA5804

PERSONLASTTERRÄNGBIL 903 MT (M5123-903011)
KAROSSERI ÖVERBYGGNAD FÖR PLTGBIL 903

Kod 4001

Pos	Antal 1	Antal 2	Antal 3	Förrådsbeteckning	K	Förrådsbenämning	B-kod	Ursprungsbeteckning (01) Övriga uppgifter	
				M5123-903011		PLTGBIL 903 MT			01 1
				M5190-903211		PVRBTGBIL 9032 MT			01 3
				M5180-903311		RAPTGBIL 9033 MT			01 5
									01 7
001	1					ÖVERBYGGNAD,K		LAGERHALLS EJ	62
002	1			F7050-634387		.BÄGE FRÄMRE	B	VOLVO-634387	01 1
003	4			F7050-631714		.KLAMMA	B	VOLVO-631714	01 1
004	8			M1406-053153		.SEXKANTSKRUV	B	SIS SMS1943 U6S 5/16UNC X 22,STÅL 8.8	03 1
004								FZB	05 1
004								VOLVO-940135	09 1
005	8			M1171-122165		.FJÄDERBRICKA FBB	B	SIS SMS84 FBB 8,2 FZB	03 1
005								VOLVO-955921	09 1
006	1			F7050-631666		.RÖRBÄGE	B	VOLVO-631666	01 1
006								FRÄMRE	62 1
007	1			F7050-631667		.RÖRBÄGE	B	VOLVO-631667	01 1
007								MELLERSTA	62 1
008	1			F7050-633762		.RÖRBÄGE	B	VOLVO-633762	01 1
008								BAKRE	62 1
009	1			F7050-631670		.RÖR	B	VOLVO-631670	01 1
009								FRÄMRE	62 1
010	1			F7050-633758		.RÖR	B	VOLVO-633758	01 1
010								MELLERSTA FRÄMRE	62 1
011	1			F7050-633759		.RÖR	B	VOLVO-633759	01 1
011								MELLERSTA BAKRE	62 1
012	1			F7050-633760		.RÖR	B	VOLVO-633760	01 1
012								ÖVRE BAKRE	62 1
013	2			F7050-631254		.RÖR	B	VOLVO-631254	01 1
013								BAKRE NEDRE	62 1
014	16			M1406-053154		.SEXKANTSKRUV	B	SIS SMS1943 U6S 5/16UNC X 25,STÅL 8.8	03 1
014								FZB	05 1
014								VOLVO-955525	09 1
015	10			M1170-112165		.BRICKA BRB	B	SIS SMS70 BRB 8,4X16 FZB	03 1
015								VOLVO-955894	09 1
016	2			M1171-122165		.FJÄDERBRICKA FBB	B	SIS SMS84 FBB 8,2 FZB	03 1
016								VOLVO-955921	09 1
017	10			M1496-117302		.SEXKANTMUTTER	B	LÅSMUTTER M NYLONINLÄGG 5/16UNC STÅL 8	03 1
017								FZB	05 1
017								VOLVO-950353	09 1
018	10			M1466-161151		.UVBF-SKRUV	C	SIS SMS1936 UVBF 5/16UNC X 19 STÅL 4.6	03 1
018								FZB	05 1
019	1			F7050-633456		.SKENA FRÄMRE V	C	VOLVO-633456	01 1
020	1			F7050-633457		.SKENA FRÄMRE H	C	VOLVO-633457	01 1
021	2			F7050-633405		.SKENA BAKRE	C	VOLVO-633405	01 1
021								HÖGER OCH VÄNSTER LIKA	62 1
022	2			F7050-633408		.RÖRHYLSA	B	VOLVO-633408	01 1
022								VÄNSTER BAK OCH HÖGER FRAM	62 1
023	2			F7050-633407		.RÖRHYLSA	B	VOLVO-633407	01 1
023								VÄNSTER FRAM OCH HÖGER BAK	62 1
024	2			F7050-633406		.RÖRHYLSA MELLERSTA	B	VOLVO-633406	01 1
025	24			M1406-053159		.SEXKANTSKRUV	B	SIS SMS1943 U6S 5/16UNC X 38,STÅL 8.8	03 1
025								FZB	05 1
025								VOLVO-940186	09 1
026	24			M1170-112165		.BRICKA BRB	B	SIS SMS70 BRB 8,4X16 FZB	03
026								VOLVO-955894	09
027	24			M1171-122165		.FJÄDERBRICKA FBB	B	SIS SMS84 FBB 8,2 FZB	03
027								VOLVO-955921	09
028	2			F7050-633673		.HANDTAG INRE	B	VOLVO-633673	01
028								FÖR FRAMDÖRR	62
029	2			M1170-122173		.BRICKA BRB	B	SIS SMS70 BRB 10,5X18 FZB	03 1
029								VOLVO-955895	09 1
030	2			M1108-114185		.SAXPINNE	B	SIS SMS66 SP 3,2X32 FZB	03
030								VOLVO-907850	09
031	2			F7050-633674		.LÅSBYGEL	B	VOLVO-633674	01
032	4			M1436-476109		.KRYSSPÅRSKRUV	B	SIS SMS1965 URX 1/4UNC X 16,STÅL 4.8	03
032								FZB	05
032								VOLVO-950046	09
033	4			M1171-122156		.FJÄDERBRICKA FBB	B	SIS SMS84 FBB 6,5 FZB	03
033								VOLVO-955920	09

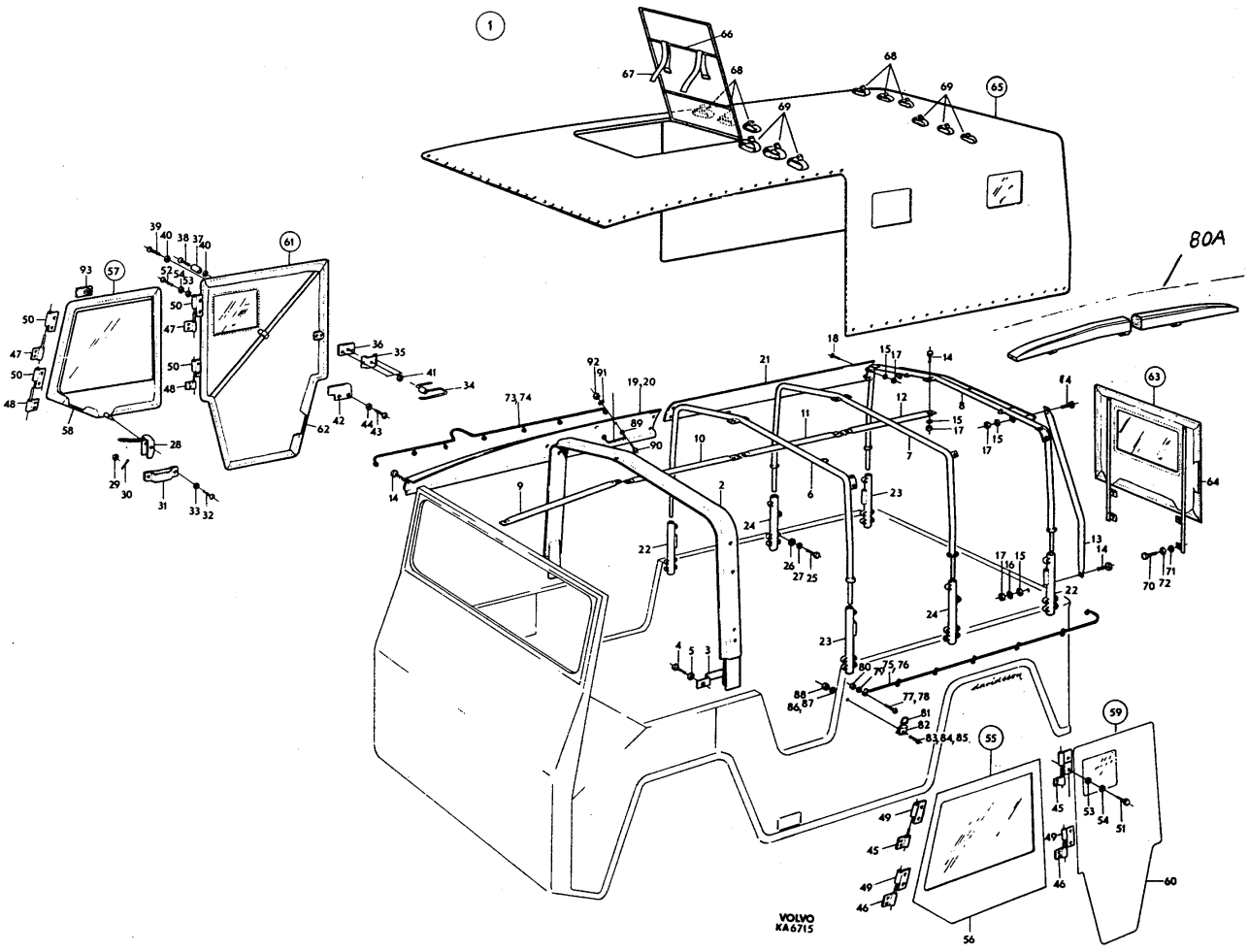
80A
VOLVO
KA6715

PERSONLASTTERRÄNGBIL 903 MT (M5123-903011)
KAROSSERI ÖVERBYGGNAD FÖR PLTGBIL 903

Kod 4001

Pos	Antal 1	2	3	Förrådsbeteckning	K	Förrådsbenämning	B-kod	Ursprungsbeteckning (01) Övriga uppgifter	
034	2			F1004-007860		.HANDTAG	B	TF -F1004-007860	01
034								VOLVO-634160	09
035	2			F1004-007830		.FÄSTÖRA	B	TF -F1004-007830	01
035								VOLVO-631793	09
036	2			F1004-007870		.SLITPLÅT	B	TF -F1004-007870	01
036								VOLVO-631795	09
037	2			F1004-007840		.DISTANSHYLSA	B	TF -F1004-007840	01
037								VOLVO-631797	09
038	2			M1436-476113		.KRYSSPÅRSKRUV	B	SIS SMS1965 URX 1/4UNC X 25,STÅL 4.8	03
038								FZB	05
038								VOLVO-950049	09
039	2			M1436-476110		.KRYSSPÅRSKRUV	B	SIS SMS1965 URX 1/4UNC X 19,STÅL 4.8	03
039								FZB	05
039								VOLVO-950047	09
040	4			F7050-192287		.BRICKA	C	RVB 6,5X16X1,5MM FZB	05
040								VOLVO-192287	01
041	4			M1496-117301		.SEXKANTMUTTER	B	LÅSMUTTER M NYLONINLÄGG 1/4UNC STÅL 8	03
041								FZB	05
041								VOLVO-950352	09
042	2			F7050-634995		.GUMMITÄTNING	C	VOLVO-634995	01
043	4			M1479-229411		.PLÅTSKRUV	B	UTF ENL SMS1757 RXS B10X14	03
043								YTHÄRDAT STÅL FZB D4,8MM	05
043								VOLVO-955139	09
044	4			F7050-960138		.BRICKA	C	SPEC RVB 5,2X18X1,5	05
044								VOLVO-960138	01
045	2			F7050-634376		.GÅNGJÄRN	B	VOLVO-634376	01
045								ÖVRE DEL VÄNSTER	62
046	2			F7050-634375		.GÅNGJÄRN	B	VOLVO-634375	01
046								NEDRE DEL VÄNSTER	62
047	2			F7050-634466		.GÅNGJÄRN	B	VOLVO-634466	01
047								ÖVRE DEL HÖGER	62
048	2			F7050-634465		.GÅNGJÄRN	B	VOLVO-634465	01
048								NEDRE DEL HÖGER	62
049	4			F7050-634373		.GÅNGJÄRN	B	VOLVO-634373	01
049								VÄNSTER	62
050	4			F1004-007890		.GÅNGLEDSHALVA H	B	TF -F1004-007890	01
050								HÖGER	62
050								VOLVO-634467	09
051	30			F7050-191275		.SEXKANTSKRUV	C	U6S 12-24 UNC X 14 STÅL 8.8 FZB	05
051								VOLVO-191275	01
052	4			M1436-477338		.KRYSSPÅRSKRUV	C	URX 12UNC X 3/4TUM,STÅL 4.8 FZB	05
052								VOLVO-950035	09
053	34			F7050-192287		.BRICKA	C	RVB 6,5X16X1,5MM FZB	05
053								VOLVO-192287	01
054	34			M1171-152146		.LÅSBRICKA 5,3MM	C	INVÄNDIG GLES TANDNING,FZB	05
054								DNA -DIN6797J-5,3 F S	01
054								VOLVO-955947	09
055	1			F7050-637566		.FRAMDÖRR V,K	B	VOLVO-637566	01
056	1			F7050-634175		..RÖRSTOMME V	B	VOLVO-634175	01
057	1			F7050-637567		.FRAMDÖRR H,K	B	VOLVO-637567	01
058	1			F7050-634176		..RÖRSTOMME H	B	VOLVO-634176	01
059	1			F7050-637570		.MITTDÖRR V,K	B	VOLVO-637570	01
060	1			F7050-633452		..RÖRSTOMME V	B	VOLVO-633452	01
061	1			F7050-637571		.MITTDÖRR H,K	B	VOLVO-637571	01
062	1			F7050-633453		..RÖRSTOMME H	B	VOLVO-633453	01
063	1			F7050-637574		.BAKDÖRR,K	B	VOLVO-637574	01
064	1			F7050-633466		..RÖRSTOMME	B	VOLVO-633466	01
065	1			F7050-637562		.SKYDDSTAK,K	B	VOLVO-637562	01
065A	1			F7050-637576		..TAKLUCKA,K	B	VOLVO-637576	01
066	1			F7050-631777		...RÖRSTOMME	B	VOLVO-631777	01
067	2			F7050-631900		..SPÄNNBAND	B	VOLVO-631900	01
067								FÖR TAKLUCKA	62
068	6			F7050-631900		..SPÄNNBAND	B	VOLVO-631900	01
068								FÖR SKIDOR	62
069	6			F7050-631823		..SPÄNNBAND	B	VOLVO-631823	01
069								FÖR SKIDSTAVAR	62
070	4			M1406-053150		.SEXKANTSKRUV	B	SIS SMS1943 U6S 5/16UNC X 16,STÅL 8.8	03
070								FZB	05
070								VOLVO-955523	09

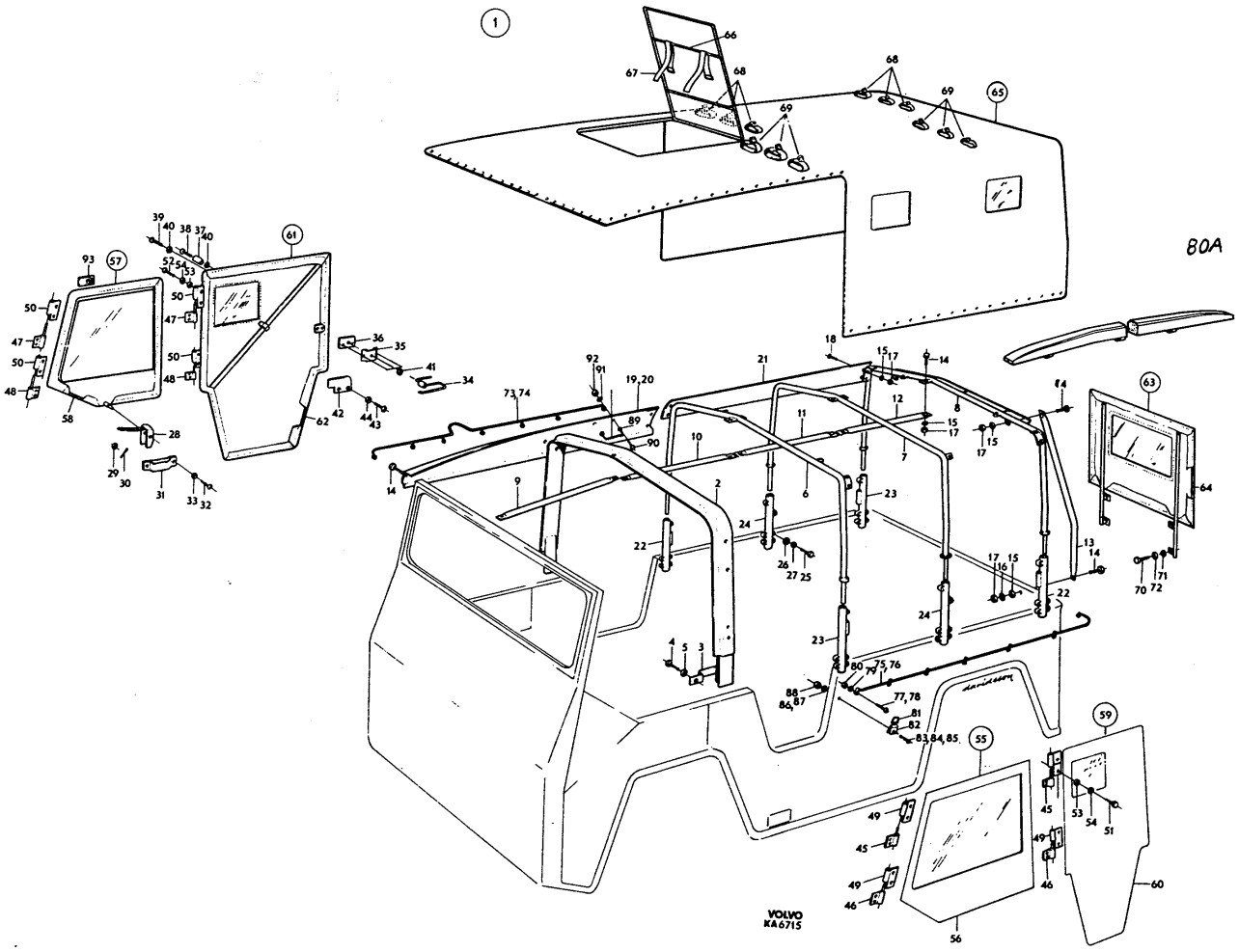
80A
VOLVO
KA6715

PERSONLASTTERRÄNGBIL 903 MT (M5123-903011)
KAROSSERI ÖVERBYGGNAD FÖR PLTGBIL 903

Kod 4001

Pos	Antal 1	2	3	Förrådsbeteckning	K	Förrådsbenämning	B-kod	Ursprungsbeteckning (01) Övriga uppgifter	
071	8			M1170-112165		.BRICKA BRB	B	SIS SMS70 BRB 8,4X16 FZB	03
071								VOLVO-955894	09
072	4			M1171-122165		.FJÄDERBRICKA FBB	B	SIS SMS84 FBB 8,2 FZB	03
072								VOLVO-955921	09
073	1			F7050-633733		.BYGEL ÖVRE V	B	VOLVO-633733	01
074	1			F7050-633734		.BYGEL ÖVRE H	B	VOLVO-633734	01
075	1			F7050-633735		.BYGEL NEDRE V	B	VOLVO-633735	01
076	1			F7050-633736		.BYGEL NEDRE H	B	VOLVO-633736	01
077	22			M1436-477308		.KRYSSPÅRSKRUV	B	URX 10UNC X 1/2TUM,STÅL 4.8 FZB	05
077								VOLVO-950021	09
078	6			M1436-477310		.KRYSSPÅRSKRUV	B	URX 10UNC X 5/8TUM,STÅL 4.8 FZB	05
078								VOLVO-950022	09
079	28			M1171-122146		.FJÄDERBRICKA FBB	B	SIS SMS84 FBB 5,1 FZB	03
079								VOLVO-955918	09
080	28			M1496-133309		.SEXKANTMUTTER	B	U6M 10UNC,STÅL 8 FZB	05
080								VOLVO-940092	09
080A	1					.KAPELLBAGE		TF -F1032-017060	01
080A								TILLVERKAS LOKALT SE TOX 688	62
080A								TF -F1034-044510	09
081	6			M1163-031010		.HALVRUNDRING	B	SVETSAD INNERMÅTT 16MM,TRÅDDIAM 3MM,FZ	05
082	6			F7050-018373		.KLAMMER	C	VOLVO-18373	01
083	3			M1436-477305		.KRYSSPÅRSKRUV	B	URX 10UNC X 3/8TUM,STÅL 4.8 FZB	05
083								VOLVO-950020	09
084	2			M1436-477335		.KRYSSPÅRSKRUV	B	URX 12UNC X 1/2TUM,STÅL 4.8 FZB	05
084								VOLVO-950033	09
085	1			M1479-229408		.PLÅTSKRUV	B	SIS SMS1757 RXS B10X9,5 YTHÄRDAT STÅL	03
085								FZB D4,8MM	05
085								VOLVO-955137	09
086	3			M1171-122146		.FJÄDERBRICKA FBB	B	SIS SMS84 FBB 5,1 FZB	03
086								VOLVO-955918	09
087	2			M1171-122153		.FJÄDERBRICKA FBB	B	SIS SMS84 FBB 6,1 FZB	03
087								VOLVO-955919	09
088	3			M1496-133309		.SEXKANTMUTTER	B	U6M 10UNC,STÅL 8 FZB	05
088								VOLVO-940092	09
089	1			F7050-634710		.BYGEL		VOLVO-634710	01
089								LAGERHÅLLS EJ	62
090	2			M1436-477305		.KRYSSPÅRSKRUV	B	URX 10UNC X 3/8TUM,STÅL 4.8 FZB	05
090								VOLVO-950020	09
091	2			M1171-122146		.FJÄDERBRICKA FBB	B	SIS SMS84 FBB 5,1 FZB	03
091								VOLVO-955918	09
092	2			M1496-133309		.SEXKANTMUTTER	B	U6M 10UNC,STÅL 8 FZB	05
092								VOLVO-940092	09
093	ER			F7050-636348		.TÄTNINGSLIST	B	ENHET M	05
093								VOLVO-636348	01
093								ERF LÄNGD 100 [illegible]	62

PERSONLASTTERRÄNGBIL 903 MT (M5123-903011)
KAROSSERI ÖVERBYGGNAD FÖR PLTGBIL 903

Kod 4001

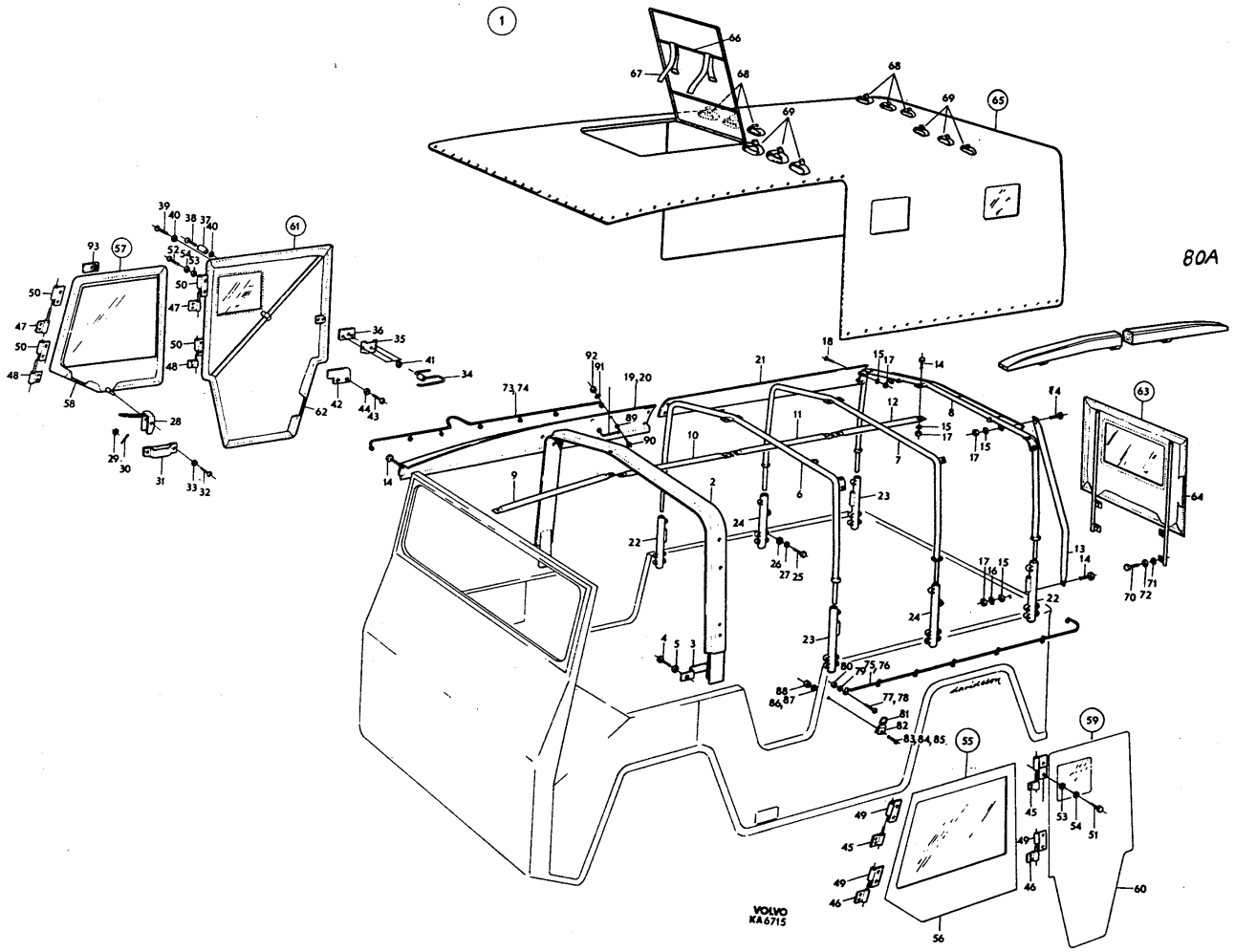

PERSONLASTTERRÄNGBIL 903 MT (M5123-903011) Kod
KAROSSERI FRAMSTOL MED MONTERINGSDETALJER 4001

Pos	Antal 1	2	3	Förrådsbeteckning	K	Förrådsbenämning	B-kod	Ursprungsbeteckning (01) Övriga uppgifter	
				M5123-903011		PLTGBIL 903 MT			01 1
				M5190-903211		PVRBTGBIL 9032 MT			01 3
				M5180-903311		RAPTGBIL 9033 MT			01 5
									01 7
001	2	2	2			FRAMSTOL,K		MED MONTERINGSDETALJER LAGERHALLS EJ	62
002	2	2	2	F7050-633548		.STOMME	C	VOLVO-633548	01 1
003	2	2	2	F7050-633401		.SITTDYNA	C	VOLVO-633401	01 1
004	2	2	2	F7050-633404		.DYNA	C	VOLVO-633404	01 1
005	20	20	20	M1400-038368		.SEXKANTSKRUV	B	SIS SMS2165 M6S 6X16,STÅL 8.8 FZB	03 1
005								VOLVO-955271	09 1
006	20	20	20	M1171-122153		.FJÄDERBRICKA FBB	B	SIS SMS84 FBB 6,1 FZB	03 1
006								VOLVO-955919	09 1
007	4	4	4	F7050-631224		.KONSOL F DYNA	C	VOLVO-631224	01 1
008	2	2	2	F7050-631222		.GLIDSKENA	B	VOLVO-631222	01
009	2	2	2	F7050-631220		.GLIDSKENA	B	VOLVO-631220	01
010	1	1	1	F7050-631218		.HÅLLARE	B	VOLVO-631218	01 1
011	1	1	1	F7050-633545		.SPÄRRHANDTAG		VOLVO-633545	01 1
011								LAGERHÅLLS EJ	62 1
012	1	1	1	F7050-312632		.FJÄDER	B	VOLVO-312632	01 1
013	1	1	1	M1108-114167		.SAXPINNE	B	SIS SMS66 SP 2,5X20 FZB	03
013								VOLVO-907835	09
014	2	2	2	M1436-476107		.KRYSSPÅRSKRUV	B	SIS SMS1965 URX 1/4UNC X 13,STÅL 4.8	03 1
014								FZB	05 1
014								VOLVO-950045	09 1
015	2	2	2	M1171-122156		.FJÄDERBRICKA FBB	B	SIS SMS84 FBB 6,5 FZB	03 1
015								VOLVO-955920	09 1
016	2	2	2	M1496-116301		.SEXKANTMUTTER	B	SIS SMS1989 U6M 1/4UNC STÅL 8 FZB	03 1
016								VOLVO-955825	09 1
017	7	7	7	M1406-053112		.SEXKANTSKRUV	B	SIS SMS1943 U6S 1/4UNC X 22,STÅL 8.8	03 1
017								FZB	05 1
017								VOLVO-940094	09 1
018	4	4	4	M1406-053109		.SEXKANTSKRUV	B	SIS SMS1943 U6S 1/4UNC X 16,STÅL 8.8	03 1
018								FZB	05 1
018								VOLVO-940100	09 1
019	7	7	7	M1170-112156		.BRICKA BRB	B	SIS SMS70 BRB 6,7X14 FZB	03 1
019								VOLVO-955893	09 1
020	11	11	11	M1171-122156		.FJÄDERBRICKA FBB	B	SIS SMS84 FBB 6,5 FZB	03 1
020								VOLVO-955920	09 1
021	11	11	11	M1496-116301		.SEXKANTMUTTER	B	SIS SMS1989 U6M 1/4UNC STÅL 8 FZB	03 1
021								VOLVO-955825	09
022	1	1	1	F7050-190364		.SEXKANTPLÅTSKRUV	C	6SKB 1/4X16 STÅL FZB	05 1
022								VOLVO-190364	01 1

(1)

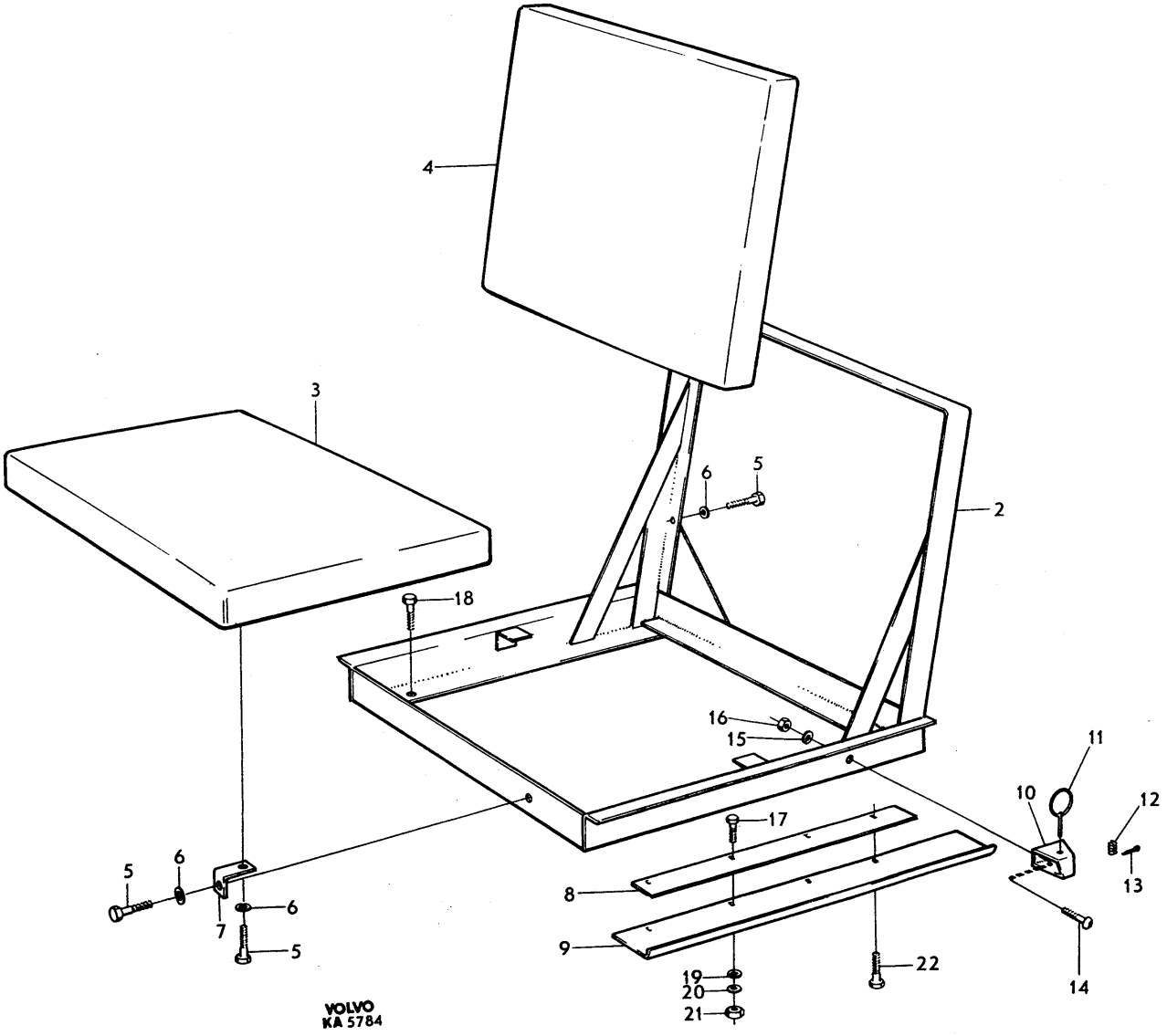

PERSONLASTTERRÄNGBIL 903 MT (M5123-903011)
KAROSSERI BAKSTOL MED MONTERINGSDETALJER (PLTGBIL 903 OCH 903B)

Kod 4001

Pos	Antal 1	Antal 2	Antal 3	Förrådsbeteckning	K	Förrådsbenämning	B-kod	Ursprungsbeteckning (01) Övriga uppgifter	
				M5123-903011		PLTGBIL 903 MT			01 1
				M5123-903022		PLTGBIL 903B MT			01 3
									01 5
001	1					BAKSTOL,K		MED MONTERINGSDETALJER LAGERHÅLLS EJ	62 1
001		1				BAKSTOL,K		MED MONTERINGSDETALJER LAGERHÅLLS EJ	62 3
002	2	2		F7050-631680		.RAM F SITTDYNOR	B	VOLVO-631680	01
003	5	5		F7050-633404		.DYNA	C	VOLVO-633404	01
004	12	12		F7050-190994		.KLAMMER	C	VOLVO-190994	01
005	24	24		M1400-038370		.SEXKANTSKRUV	B	SIS SMS2165 M6S 6X20,STÅL 8.8 FZB	03
005								VOLVO-955272	09
006	24	24		M1171-122153		.FJÄDERBRICKA FBB	B	SIS SMS84 FBB 6,1 FZB	03
006								VOLVO-955919	09
007	2	2		F7051-505787		.EXCENTERLÅS	C	VOLVO-1505787	01
008	2	2		M1490-157316		.SEXKANTMUTTER	B	SIS SMS2175 M6M 6 STÅL 8 FZB	03
008								VOLVO-955781	09
009	4	4		M1436-477308		.KRYSSPÅRSKRUV	B	URX 10UNC X 1/2TUM,STÅL 4.8 FZB	05
009								VOLVO-950021	09
010	4	4		M1170-112146		.BRICKA BRB	B	SIS SMS70 BRB 5,3X10 FZB	03
010								VOLVO-940090	09
011	4	4		M1171-122146		.FJÄDERBRICKA FBB	B	SIS SMS84 FBB 5,1 FZB	03
011								VOLVO-955918	09
012	4	4		M1496-133309		.SEXKANTMUTTER	B	U6M 10UNC,STÅL 8 FZB	05
012								VOLVO-940092	09
013	2			F7050-634224		.RYGGSTÖD	B	VOLVO-634224	01
014		1		F7050-636174		.RYGGSTÖD V		VOLVO-636174	01
014								LAGERHÅLLS EJ	62
015		1		F7050-636175		.RYGGSTÖD H		VOLVO-636175	01
015								LAGERHÅLLS EJ	62
016	8			M1466-161161		.UVBF-SKRUV	B	SIS SMS1936 UVBF 5/16UNC X 45 STÅL 4.6	03
016								FZB	05
016								VOLVO-956694	09
017	8			M1170-112165		.BRICKA BRB	B	SIS SMS70 BRB 8,4X16 FZB	03
017								VOLVO-955894	09
018	8					.MUTTER	C	VOLVO-10546	01
019		12		M1436-476118		.KRYSSPÅRSKRUV	B	SIS SMS1965 URX 1/4UNC X 38,STÅL 4.8	03
019								FZB	05
019								VOLVO-950051	09
020		12		F7050-192287		.BRICKA	C	RVB 6,5X16X1,5MM FZB	05
020								VOLVO-192287	01
021	2	2		F7050-631900		.SPÄNNBAND	C	VOLVO-631900	01
021								LÄNGD 450MM	62
022	2	2		M1479-229412		.PLÅTSKRUV	B	SIS SMS1757 RXS B10X16 YTHÄRDAT STÅL	03
022								FZB D4,8MM	05
022								VOLVO-955140	09
023	2	2		F7050-960138		.BRICKA	C	SPEC RVB 5,2X18X1,5	05
023								VOLVO-960138	01
024	2	2		M1171-152176		.LÅSBRICKA 11,6MM	B	UTF ENL DIN6797J-11,6 FZB	03
024								INVÄNDIG GLES TANDNING,FZB	05
024								VOLVO-940147	09
025	4	4		F7050-306288		.GUMMIKNOPP	C	VOLVO-306288	01
026	1	1		F7050-634292		.FÄLLSITSBESLAG	B	VOLVO-634292	01
027	1	1		F7050-634296		.HÅLLARE	B	VOLVO-634296	01
027								VÄNSTER	62
028	1	1		F7050-634297		.HÅLLARE	B	VOLVO-634297	01
028								HÖGER	62
029	1	1		F7050-634379		.FIBERBRICKA	B	VOLVO-634379	01
030	2	2		F7050-192355		.BRICKFJÄDER	B	VOLVO-192355	01
031	1	1		M1170-112192		.BRICKA BRB	B	SIS SMS70 BRB 21X36 FZB	03
031								VOLVO-955903	09
032	2	2		M1497-120308		.SEXKANTMUTTER	C	SIS SMS1992 UL6M 3/4UNF,STÅL 8 FZB	03
032								VOLVO-955860	09
033	4	4		M1406-053191		.SEXKANTSKRUV	B	SIS SMS1943 U6S 3/8UNC X 19,STÅL 8.8	03
033								FZB	05
033								VOLVO-955534	09
034	4	4		M1171-122171		.FJÄDERBRICKA FBB	B	SIS SMS84 FBB 9,7 FZB	03
034								VOLVO-940108	09
035	4	4		M1479-120454		.TRÄSKRUV	B	SIS SMS1575 KST 12X1 STÅL 5.8	03
035								VOLVO-905438	09

PERSONLASTTERRÄNGBIL 903 MT (M5123-903011)
KAROSSERI BAKSTOL MED MONTERINGSDETALJER (PLTGBIL 903 OCH 903B)

Kod
4001

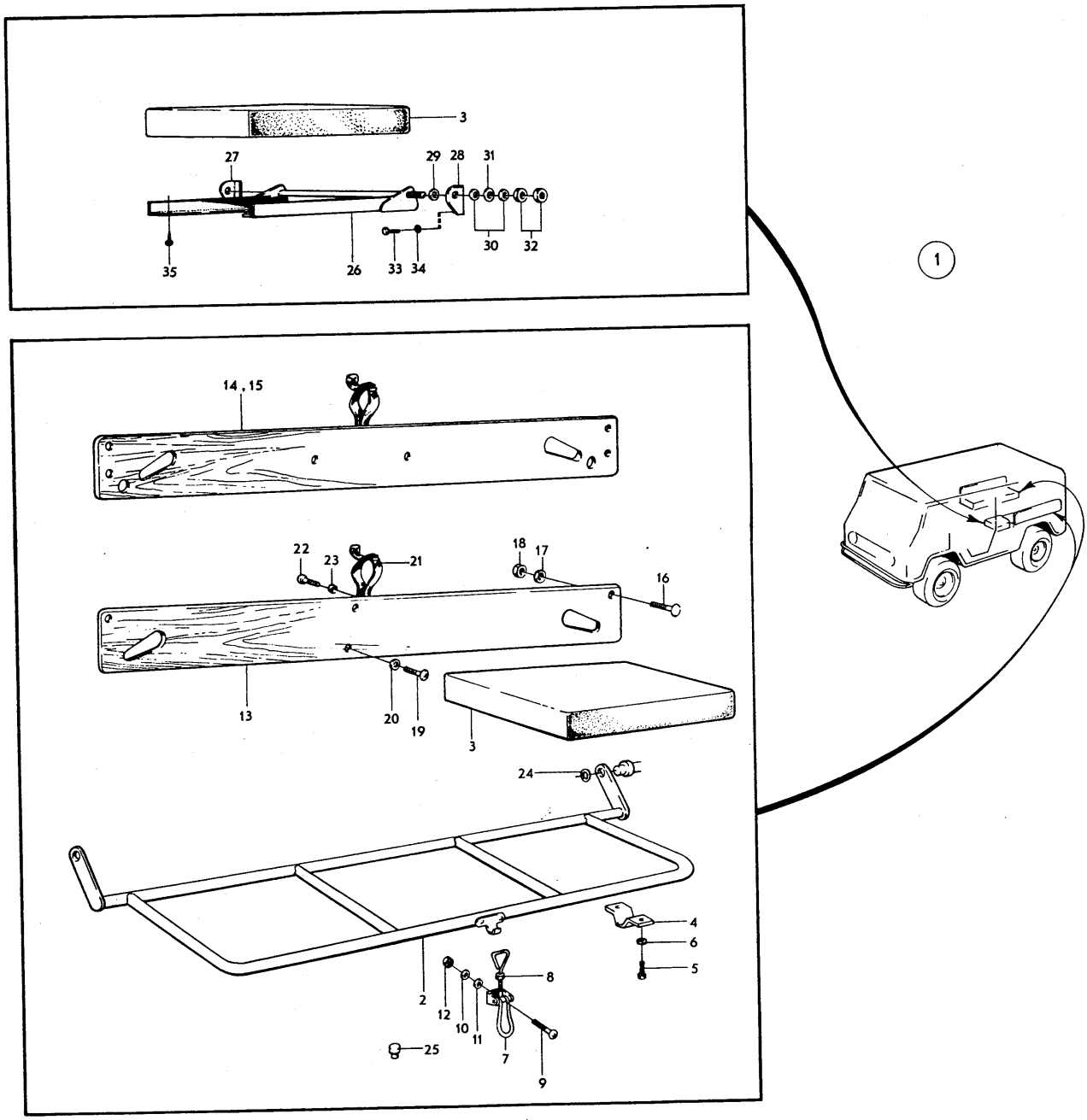

VOLVO
KA6757

PERSONLASTTERRÄNGBIL 903 MT (M5123-903011) Kod
KAROSSERI BAKSTOL MED MONTERINGSDETALJER (PVRBTGBIL 9032) 4001

Pos	Antal 1	2	3	Förrådsbeteckning	K	Förrådsbenämning	B-kod	Ursprungsbeteckning (01) Övriga uppgifter	
				M5123-903011		PVRBTGBIL 903 MT			01 1
				M5190-903211		PVRBTGBIL 9032 MT			01 3
				M5180-903311		RAPTGBIL 9033 MT			01 5
									01 7
001		1				BAKSTOL,K		MED MONTERINGSDETALJER LAGERHALLS EJ	62
002		1		F7050-634292		.FÄLLSITSBESLAG	B	VOLVO-634292	01
003		1		F7050-634296		.HÄLLARE	B	VOLVO-634296	01
003								VÄNSTER	62
004		1		F7050-634297		.HÄLLARE	B	VOLVO-634297	01
004								HÖGER	62
005		1		F7050-634379		.FIBERBRICKA	B	VOLVO-634379	01
006		1		M1170-112192		.BRICKA BRB	B	SIS SMS70 BRB 21X36 FZB	03
006								VOLVO-955903	09
007		2		F7050-192355		.BRICKFJÄDER	B	VOLVO-192355	01
008		2		M1497-120308		.SEXKANTMUTTER	C	SIS SMS1992 UL6M 3/4UNF,STÅL 8 FZB	03
008								VOLVO-955860	09
009		4		M1406-053191		.SEXKANTSKRUV	B	SIS SMS1943 U6S 3/8UNC X 19,STÅL 8.8	03
009								FZB	05
009								VOLVO-955534	09
010		4		M1171-122171		.FJÄDERBRICKA FBB	B	SIS SMS84 FBB 9,7 FZB	03
010								VOLVO-940108	09
011		3		F7050-633404		.DYNA	C	VOLVO-633404	01
012		4		M1479-120454		.TRÄSKRUV	B	SIS SMS1575 KST 12X1 STÅL 5.8	03
012								VOLVO-905438	09
013		1				.KONSOL		TF -F1003-002650 1)	01
014		1				.KONSOL		TF -F1003-002640 1)	01
015		1				..BESLAG		TF -F1004-007390 1)	01
015								ÖVRE	62
016		1				..BESLAG		TF -F1004-007400 1)	01
016								UNDRE	62
017		2		M1400-038452		..SEXKANTSKRUV	B	SIS SMS2165 M6S 8X22,STÅL 8.8 FZB	03
018		2		M1490-113118		..SEXKANTMUTTER	B	LÅSMUTTER EL-STOP MED NYLONINLÄGG NSM 8	03
018								FZEL	05
019		1				..GUMMIFOT	C	TEGUF-F108	01
020		1		M1420-240329		..SPÅRSKRUV	B	SIS SMS2169 KFS 5X16,STÅL 5.8	03
020								FD 25 KFS	05
021		1		M1490-113114		..SEXKANTMUTTER	B	LÅSMUTTER EL-STOP MED NYLONINLÄGG NSM 5	03
021								FZEL	05

901 1) TILLVERKAS GENOM BESTÄLLARENS FÖRSORG 62

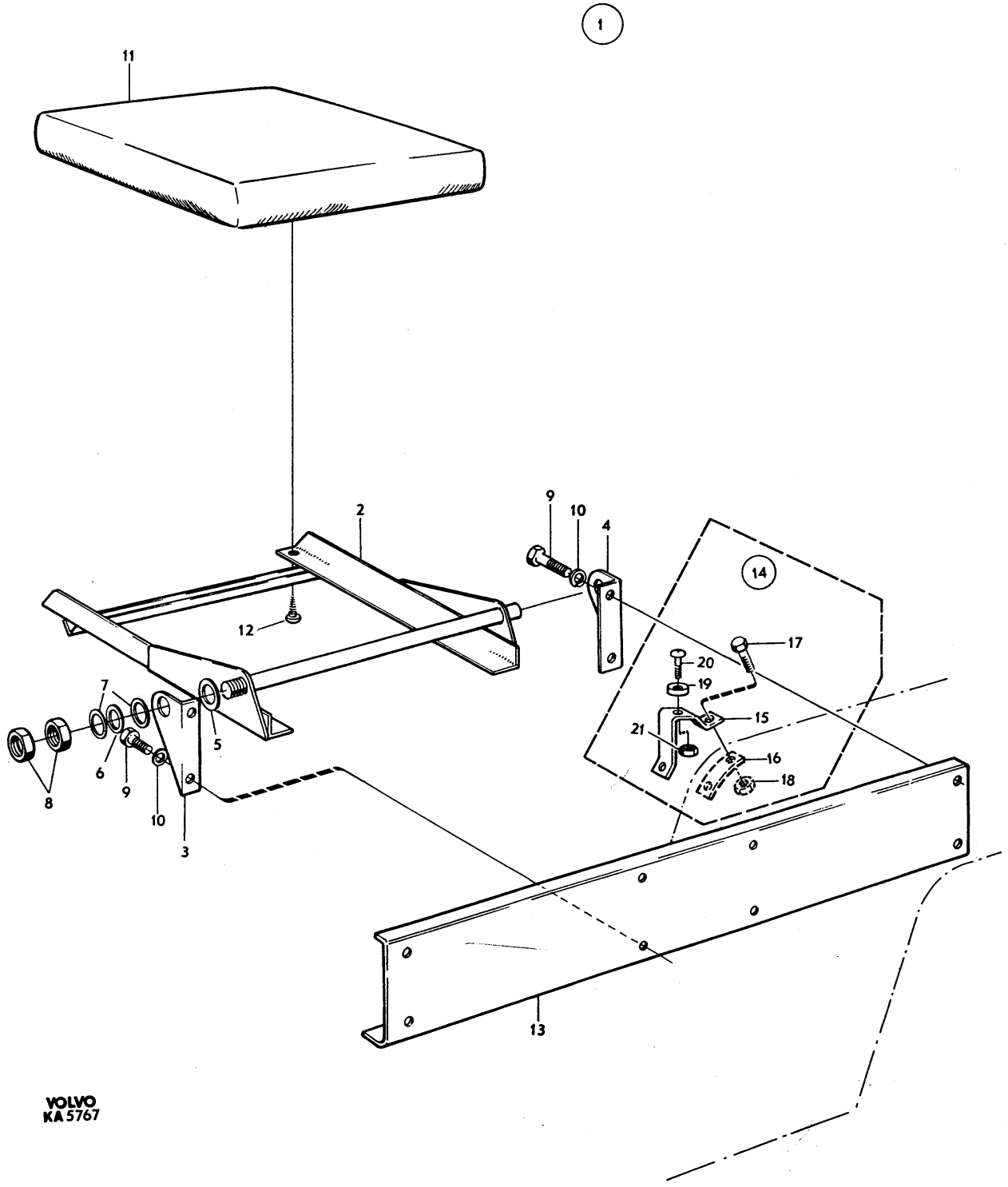
1
11
2
9
10
4
14
12
17
20
19
15
21
16
18
7
6
9
10
5
8
3
13
VOLVO
KA 5767

PERSONLASTTERRÄNGBIL 903 MT (M5123-903011) Kod
KAROSSERI BAKSTOL MED MONTERINGSDETALJER (RAPTGBIL 9033) 4001

Pos	Antal 1	Antal 2	Antal 3	Förrådsbeteckning	K	Förrådsbenämning	B-kod	Ursprungsbeteckning (01) Övriga uppgifter	
						PLTGBIL 903 MT			01 1
						PVRBTGBIL 9032 MT			01 3
						RAPTGBIL 9033 MT			01 5
									01 7
001		1				BAKSTOL,K		MED MONTERINGSDETALJER LAGERHÅLLS EJ	62
002		2		F7050-637173		.STOLFÄSTE V	B	VOLVO-637173	01
003		2		F7050-637174		.STOLFÄSTE H	B	VOLVO-637174	01
004		4		F7050-637178		.GLIDSKENA	B	VOLVO-637178	01
004								FÖR FÄLLSTOL	62
005		12		M1406-053153		.SEXKANTSKRUV	B	SIS SMS1943 U6S 5/16UNC X 22,STÅL 8.8	03
005								FZB	05
005								VOLVO-940135	09
006		12		M1171-122165		.FJÄDERBRICKA FBB	B	SIS SMS84 FBB 8,2 FZB	03
006								VOLVO-955921	09
007		12		M1496-116302		.SEXKANTMUTTER	B	SIS SMS1989 U6M 5/16UNC STÅL 8 FZB	03
007								VOLVO-955826	09
008		4		M1406-053110		.SEXKANTSKRUV	B	SIS SMS1943 U6S 1/4UNC X 19,STÅL 8.8	03
008								FZB	05
008								VOLVO-955513	09
009		4		M1170-714901		.BRICKA 8,5X28X2MM	C	STÅL FZB	05
009								VOLVO-192341	09
010		4		M1170-714156		.BRICKA 6,7X18X2MM	C	STÅL FZB	05
010								VOLVO-960140	09
011		4		M1171-122156		.FJÄDERBRICKA FBB	B	SIS SMS84 FBB 6,5 FZB	03
011								VOLVO-955920	09
012		4		M1496-116301		.SEXKANTMUTTER	B	SIS SMS1989 U6M 1/4UNC STÅL 8 FZB	03
012								VOLVO-955825	09
013		2		F7050-637171		.SVÄNGBYGEL	B	VOLVO-637171	01
014		4		M1172-111122		.SPÄRRING SGA 20	B	SIS SMS1581 SGA 20	03
014								VOLVO-914454	09
015		2		F7050-637168		.RAM F FÄLLSTOL	B	VOLVO-637168	01
016		2		F7050-637170		.HANDTAG	B	VOLVO-637170	01
017		4		F7050-637172		.HÅLLARE	B	VOLVO-637172	01
017								FÖR SVÄNGBYGEL	62
018		4		M1406-053109		.SEXKANTSKRUV	B	SIS SMS1943 U6S 1/4UNC X 16,STÅL 8.8	03
018								FZB	05
018								VOLVO-940100	09
019		4		M1436-466109		.KRYSSPÄRSKRUV	B	SIS SMS1966 UFX 1/4UNC X 16,STÅL 5.8	03
019								FZB	05
019								VOLVO-950145	09
020		8		M1171-122156		.FJÄDERBRICKA FBB	B	SIS SMS84 FBB 6,5 FZB	03
020								VOLVO-955920	09
021		8		M1496-116301		.SEXKANTMUTTER	B	SIS SMS1989 U6M 1/4UNC STÅL 8 FZB	03
021								VOLVO-955825	09
022		2		F7050-637155		.DYNA F FÄLLSTOL	B	VOLVO-637155	01
023		2		F7050-637590		..KLÄDSEL F DYNA	B	VOLVO-637590	01
024		4		M1430-466368		.KRYSSPÄRSKRUV	C	SIS SMS1634 FX 6X16,STÅL 5.8 FZB	03
024								VOLVO-956205	09
025		4		M1400-038370		.SEXKANTSKRUV	B	SIS SMS2165 M6S 6X20,STÅL 8.8 FZB	03
025								VOLVO-955272	09
026		4		M1171-122153		.FJÄDERBRICKA FBB	B	SIS SMS84 FBB 6,1 FZB	03
026								VOLVO-955919	09
027		2		F7050-637157		.DYNA F RYGGSTÖD	B	VOLVO-637157	01
028		2		F7050-637551		..KLÄDSEL F DYNA	B	VOLVO-637551	01
029		8		M1400-038372		.SEXKANTSKRUV	B	SIS SMS2165 M6S 6X25,STÅL 8.8 FZB	03
029								VOLVO-955274	09
030		8		M1170-714153		.BRICKA 6,4X18X2MM	C	STÅL FZB	05
030								VOLVO-960139	09
031		2		F7050-631680		.RAM F SITTDYNOR	B	VOLVO-631680	01
032		1		F7050-633404		.DYNA	C	VOLVO-633404	01
033		3		F7050-190994		.KLAMMER	C	VOLVO-190994	01
034		6		M1400-038370		.SEXKANTSKRUV	B	SIS SMS2165 M6S 6X20,STÅL 8.8 FZB	03
034								VOLVO-955272	09
035		6		M1171-122153		.FJÄDERBRICKA FBB	B	SIS SMS84 FBB 6,1 FZB	03
035								VOLVO-955919	09
036		2		M1171-152176		.LÅSBRICKA 11,6MM	C	UTF ENL DIN6797J-11,6 FZB	03
036								INVÄNDIG GLES TANDNING,FZB	05
036								VOLVO-940147	09

PERSONLASTTERRÄNGBIL 903 MT (M5123-903011)
KAROSSERI BAKSTOL MED MONTERINGSDETALJER (RAPTGBIL 9033)

Kod
4001

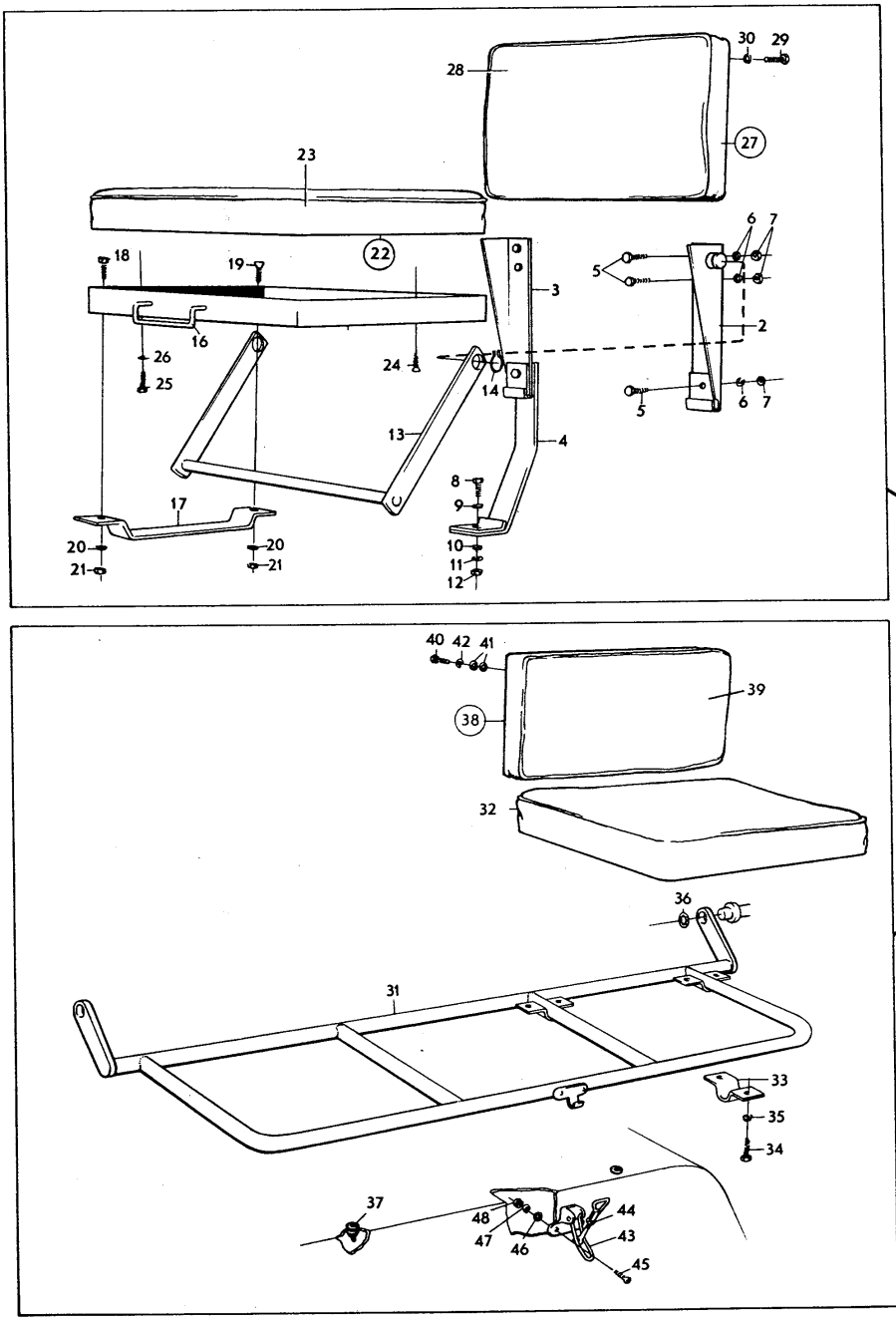

PERSONLASTTERRÄNGBIL 903 MT (M5123-903011)
KAROSSERI BAKSTOL MED MONTERINGSDETALJER (RAPTGBIL 9033)

Kod 4001

Pos	Antal 1	2	3	Förrådsbeteckning	K	Förrådsbenämning	B-kod	Ursprungsbeteckning (01) Övriga uppgifter	
037			4	F7050-306288		.GUMMIKNOPP	C	VOLVO-306288	01
038			1	F7050-637157		.DYNA F RYGGSTÖD	B	VOLVO-637157	01
039			1	F7050-637551		..KLÄDSEL F DYNA	B	VOLVO-637551	01
040			4	M1400-038371		.SEXKANTSKRUV	B	SIS SMS2165 M6S 6X22,STÅL 8.8 FZB	03
040								VOLVO-955273	09
041			8	M1170-714153		.BRICKA 6,4X18X2MM	C	STÅL FZB	05
041								VOLVO-960139	09
042			4	M1171-122153		.FJÄDERBRICKA FBB	B	SIS SMS84 FBB 6,1 FZB	03
042								VOLVO-955919	09
043			2	F7051-505787		.EXCENTERLÅS	C	VOLVO-1505787	01
044			2	M1490-157316		.SEXKANTMUTTER	B	SIS SMS2175 M6M 6 STÅL 8 FZB	03
044								VOLVO-955781	09
045			4	M1436-477308		.KRYSSPÅRSKRUV	B	URX 10UNC x 1/2TUM,STÅL 4.8 FZB	05
045								VOLVO-950021	09
046			4	M1170-112146		.BRICKA BRB	B	SIS SMS70 BRB 5,3X10 FZB	03
046								VOLVO-940090	09
047			4	M1171-122146		.FJÄDERBRICKA FBB	B	SIS SMS84 FBB 5,1 FZB	03
047								VOLVO-955918	09
048			4	M1496-133309		.SEXKANTMUTTER	B	U6M 10UNC,STÅL 8 FZB	05
048								VOLVO-940092	09

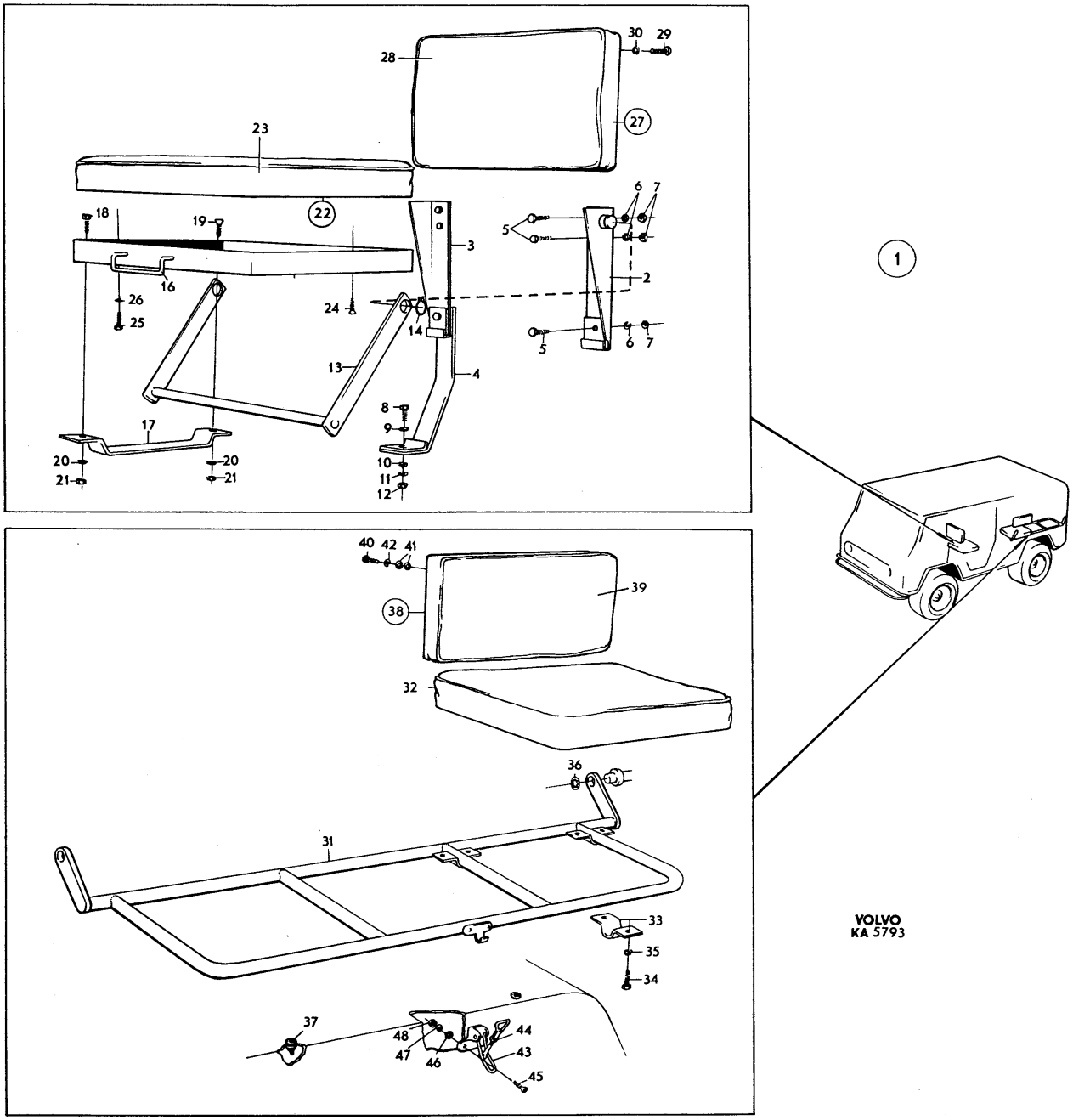
1
VOLVO
KA 5793

PERSONLASTTERRÄNGBIL 903 MT (M5123-903011)
KAROSSERI DIVERSE KAROSSUTRUSTNING

Kod 4001

Pos	Antal 1	2	3	Förrådsbeteckning	K	Förrådsbenämning	B-kod	Ursprungsbeteckning (01) Övriga uppgifter		
				M5123-903011		PLTGBIL 903 MT				01 1
				M5190-903211		PVRBTGBIL 9032 MT				01 3
				M5180-903311		RAPTGBIL 9033 MT				01 5
										01 7
001	1	1	1			DIV KAROSSUTRUSTN		DIVERSE KAROSSUTRUSTNING		62
002	1	1	1	F7050-662799		.BACKSPEGEL	C	VOLVO-662799		01
003	1	1	1	F7050-662793		.FÄSTE	C	VOLVO-662793		01
004	1	1	1	F7050-090626		.ÖVERFALL		VOLVO-90626		01
004								LAGERHÅLLS EJ		62
005	2	2	2	M1430-476289		.KRYSSPÅRSKRUV	B	SIS SMS1969 MRX 4X10 STÅL 4.8 FZB		03
005								VOLVO-956060		09
006	2	2	2	M1436-460253		.KRYSSPÅRSKRUV	B	UKFX 6UNC X 5/8TUM,STÅL 5.8 FZB		05
006								VOLVO-950213		09
007	2	2	2	M1171-152130		.LÅSBRICKA 3,7MM	C	INVÄNDIG GLES TANDNING,FZB		05
007								DNA -DIN6797J-3,7 FZB		01
007								VOLVO-940121		09
008	2	2	2	M1496-133307		.SEXKANTMUTTER	B	U6M 6UNC,STÅL 8 FZB		05
008								VOLVO-940119		09
009	1	1	1	F7050-084422		.HANDTAG		VOLVO-84422		01
009								LAGERHÅLLS EJ		62
010	4	4	4	M1406-053109		.SEXKANTSKRUV	B	SIS SMS1943 U6S 1/4UNC X 16,STÅL 8.8		03
010								FZB		05
010								VOLVO-940100		09
011	4	4	4	M1171-122156		.FJÄDERBRICKA FBB	B	SIS SMS84 FBB 6,5 FZB		03
011								VOLVO-955920		09
012	1		1	F7050-636275		.HANDTAG	B	VOLVO-636275	1)	01
013	4		4	M1436-476151		.KRYSSPÅRSKRUV	B	SIS SMS1965 URX 5/16UNC X 19,STÅL 4.8		03
013								FZB		05
013									1)	62
013								VOLVO-950060		09
014	4		4	M1170-112165		.BRICKA BRB	B	SIS SMS70 BRB 8,4X16 FZB		03
014									1)	62
014								VOLVO-955894		09
015	4		4	M1171-122165		.FJÄDERBRICKA FBB	B	SIS SMS84 FBB 8,2 FZB		03
015									1)	62
015								VOLVO-955921		09
016	1	2	2	F7050-714325		.SOLSKYDD,K	C	VOLVO-714325	2)	01
017	ER	ER	ER	F7050-636348		.TÄTNINGSLIST	B	ENHET M		05 /
017								VOLVO-636348	2)	01 /
017								ERF LÄNGD ANTALSKOL 1, 340MM		62 /
017								ANTALSKOL 2 OCH 3, 2X340MM		63 /
018	3	6	6	M1115-221418		.NIT	B	SIS SMS1440 KN 4X12,AL		03
018									2)	62
019	6	12	12	F7050-120006		.BRICKA	C	VOLVO-120006	2)	01
020	1	2	2	F7050-633681		.HÅLLARE	B	VOLVO-633681		01
021	4	8	8	M1497-116302		.SEXKANTMUTTER	B	SIS SMS1990 U6M 5/16UNF STÅL 8 FZB		03
021									2)	62
021								VOLVO-955847		09
022	2	4	4	M1436-477277		.KRYSSPÅRSKRUV	B	URX 8UNC X 3/8TUM,STÅL 4.8 FZB		05
022									2)	62
022								VOLVO-950010		09
023	2	4	4	M1496-133308		.SEXKANTMUTTER	B	U6M 8UNC,STÅL 8 FZB		05
023									2)	62
023								VOLVO-940179		09
024	1	1	1	F7050-657513		.ASKKOPP	C	VOLVO-657513		01
025	1	1	1	F7050-633692		.SPÄNNBYGEL	C	VOLVO-633692		01
026	1	1	1	M1436-476110		.KRYSSPÅRSKRUV	B	SIS SMS1965 URX 1/4UNC X 19,STÅL 4.8		03
026								FZB		05
026								VOLVO-950047		09
027	1	1	1	M1171-122156		.FJÄDERBRICKA FBB	B	SIS SMS84 FBB 6,5 FZB		03
027								VOLVO-955920		09
028	1	1	1	M1496-116301		.SEXKANTMUTTER	B	SIS SMS1989 U6M 1/4UNC STÅL 8 FZB		03
028								VOLVO-955825		09
029	2	2	4	F7050-633411		.AVBÄRARLIST	C	VOLVO-633411		01
029								BAKRE	2)	62
030		2	2	F7050-636251		.AVBÄRARLIST	C	VOLVO-636251		01
030								FRÄMRE	2)	62

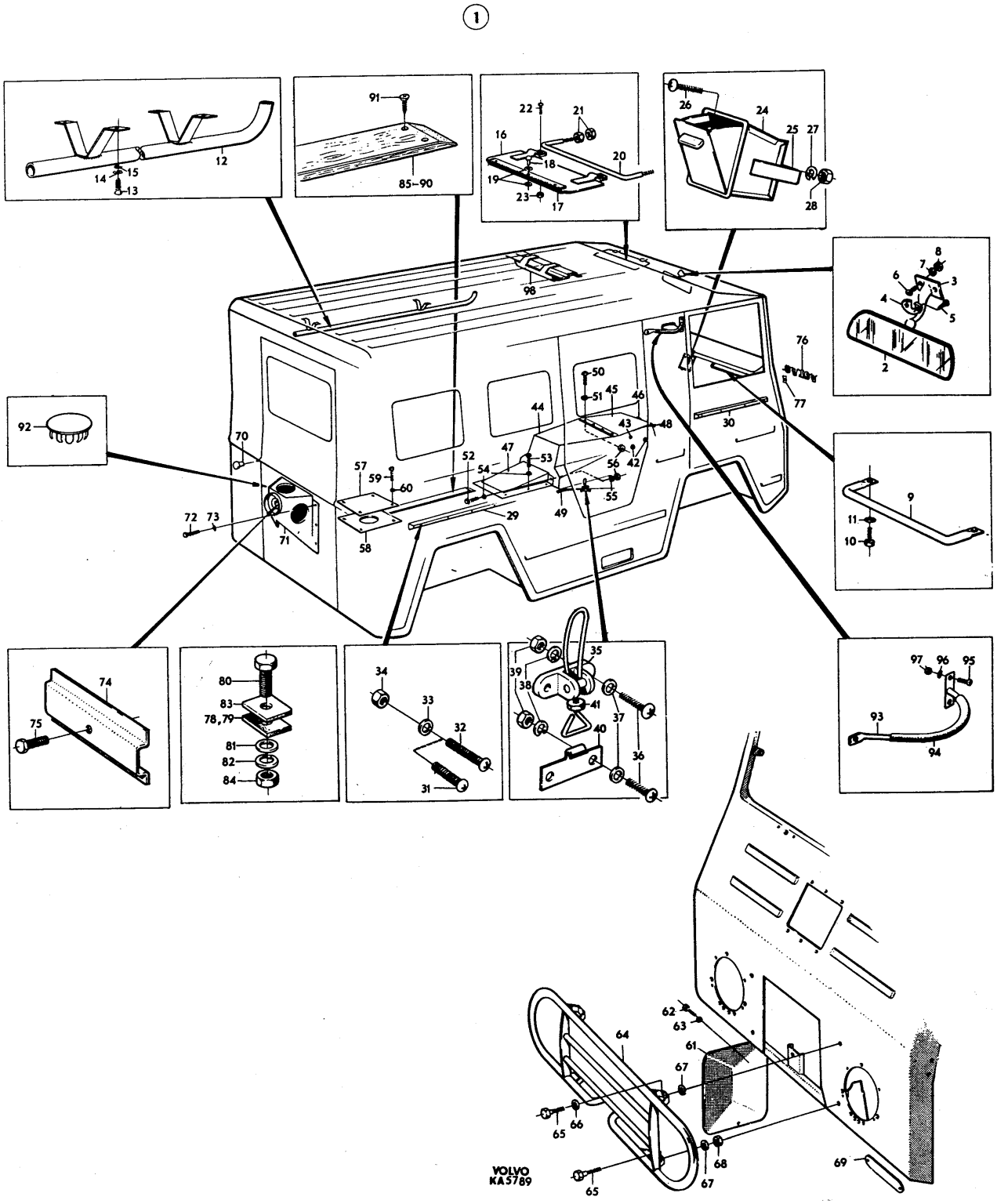
1
VOLVO
KA5789

PERSONLASTTERRÄNGBIL 903 MT (M5123-903011)
KAROSSERI DIVERSE KAROSSUTRUSTNING

Kod 4001

Pos	Antal 1	Antal 2	Antal 3	Förrådsbeteckning	K	Förrådsbenämning	B-kod	Ursprungsbeteckning (01) Övriga uppgifter	
031	4	8	12	M1436-476113		.KRYSSPÅRSKRUV	B	SIS SMS1965 URX 1/4UNC X 25,STÅL 4.8	03
031								FZB	05
031									2) 62
031								VOLVO-950049	09
032	8	12	20	M1436-476116		.KRYSSPÅRSKRUV	B	SIS SMS1965 URX 1/4UNC X 32,STÅL 4.8	03
032								FZB	05
032									2) 62
032								VOLVO-950050	09
033	12	20	20	M1170-112156		.BRICKA BRB	B	SIS SMS70 BRB 6,7X14 FZB	03
033									2) 62
033								VOLVO-955893	09
034	12	20	20	M1496-117301		.SEXKANTMUTTER	B	LÅSMUTTER M NYLONINLÄGG 1/4UNC STÅL 8	03
034								FZB	05
034									2) 62
034								VOLVO-950352	09
035	4	4	4	F7051-505787		.EXCENTERLÅS	C	VOLVO-1505787	01
036	12	12	12	M1436-477308		.KRYSSPÅRSKRUV	B	URX 10UNC X 1/2TUM,STÅL 4.8 FZB	05
036								VOLVO-950021	09
037	12	12	12	M1170-112146		.BRICKA BRB	B	SIS SMS70 BRB 5,3X10 FZB	03
037								VOLVO-940090	09
038	12	12	12	M1171-122146		.FJÄDERBRICKA FBB	B	SIS SMS84 FBB 5,1 FZB	03
038								VOLVO-955918	09
039	12	12	12	M1496-133309		.SEXKANTMUTTER	B	U6M 10UNC,STÅL 8 FZB	05
039								VOLVO-940092	09
040	2	2	2	F7050-634506		.FÄSTKROK	C	VOLVO-634506	01
041	4	4	4	M1490-157316		.SEXKANTMUTTER	B	SIS SMS2175 M6M 6 STÅL 8 FZB	03
041								VOLVO-955781	09
042			2	F7050-082429		.GUMMIKNOPP	C	VOLVO-82429	01
043			1	F7050-081803		.GUMMIKNOPP	C	VOLVO-81803	01
044	1	1	1	F7050-634057		.MOTORKÅPA	B	VOLVO-634057	01
045	1	1	1	F7050-631181		.LOCK	B	VOLVO-631181	01
045								FRÄMRE FÖR MOTORKÅPA	62
046	1	1	1	F7050-634506		..FÄSTKROK	C	VOLVO-634506	01
046								HAKE FÖR EXCENTERLÅS	62
047	1	1	1	F7050-631485		.KÅPA	B	VOLVO-631485	01
047								ÖVER VÄXELLÅDOR	62
048	ER	ER	ER	F7050-636384		.TÄTNINGSLIST	C	ENHET M	05
048								VOLVO-636384	01
048								ERF LÄNGD 1700MM	62
049	ER	ER	ER	F7050-631838		.TÄTNINGSLIST	C	ENHET M	05
049								VOLVO-631838	01
049								ERF LÄNGD 3050MM	62
050	5	5	5	M1436-476107		.KRYSSPÅRSKRUV	B	SIS SMS1965 URX 1/4UNC X 13,STÅL 4.8	03
050								FZB	05
050								VOLVO-950045	09
051	5	5	5	M1171-152156		.LÅSBRICKA 6,5MM	C	UTF ENL DIN6797J-6,5 FZB	03
051								INVÄNDIG GLES TANDNING FZB	05
051								VOLVO-940155	09
052	2	2	2	M1406-053109		.SEXKANTSKRUV	B	SIS SMS1943 U6S 1/4UNC X 16,STÅL 8.8	03
052								FZB	05
052								VOLVO-940100	09
053	7	7	7	M1406-053107		.SEXKANTSKRUV	B	SIS SMS1943 U6S 1/4UNC X 13,STÅL 8.8	03
053								FZB	05
053								VOLVO-955512	09
054	11	11	11	M1170-714908		.BRICKA 6,5X22X2MM	C	STÅL FZB	05
054								VOLVO-192041	09
055	2	2	2	M1171-152156		.LÅSBRICKA 6,5MM	C	UTF ENL DIN6797J-6,5 FZB	03
055								INVÄNDIG GLES TANDNING FZB	05
055								VOLVO-940155	09
056	2	2	2	M1496-116301		.SEXKANTMUTTER	B	SIS SMS1989 U6M 1/4UNC STÅL 8 FZB	03
056								VOLVO-955825	09
057	1	1				.LOCK		FÖR TANKARMATUR SE BILD 008 POS 9	62
058			1			.LOCK		FÖR TANKARMATUR SE BILD 008 POS 9	62
059	4	4	4	M1436-476107		.KRYSSPÅRSKRUV	B	SIS SMS1965 URX 1/4UNC X 13,STÅL 4.8	03
059								FZB	05
059								VOLVO-950045	09
060	4	4	4	M1171-152156		.LÅSBRICKA 6,5MM	B	UTF ENL DIN6797J-6,5 FZB	03
060								INVÄNDIG GLES TANDNING FZB	05
060								VOLVO-940155	09

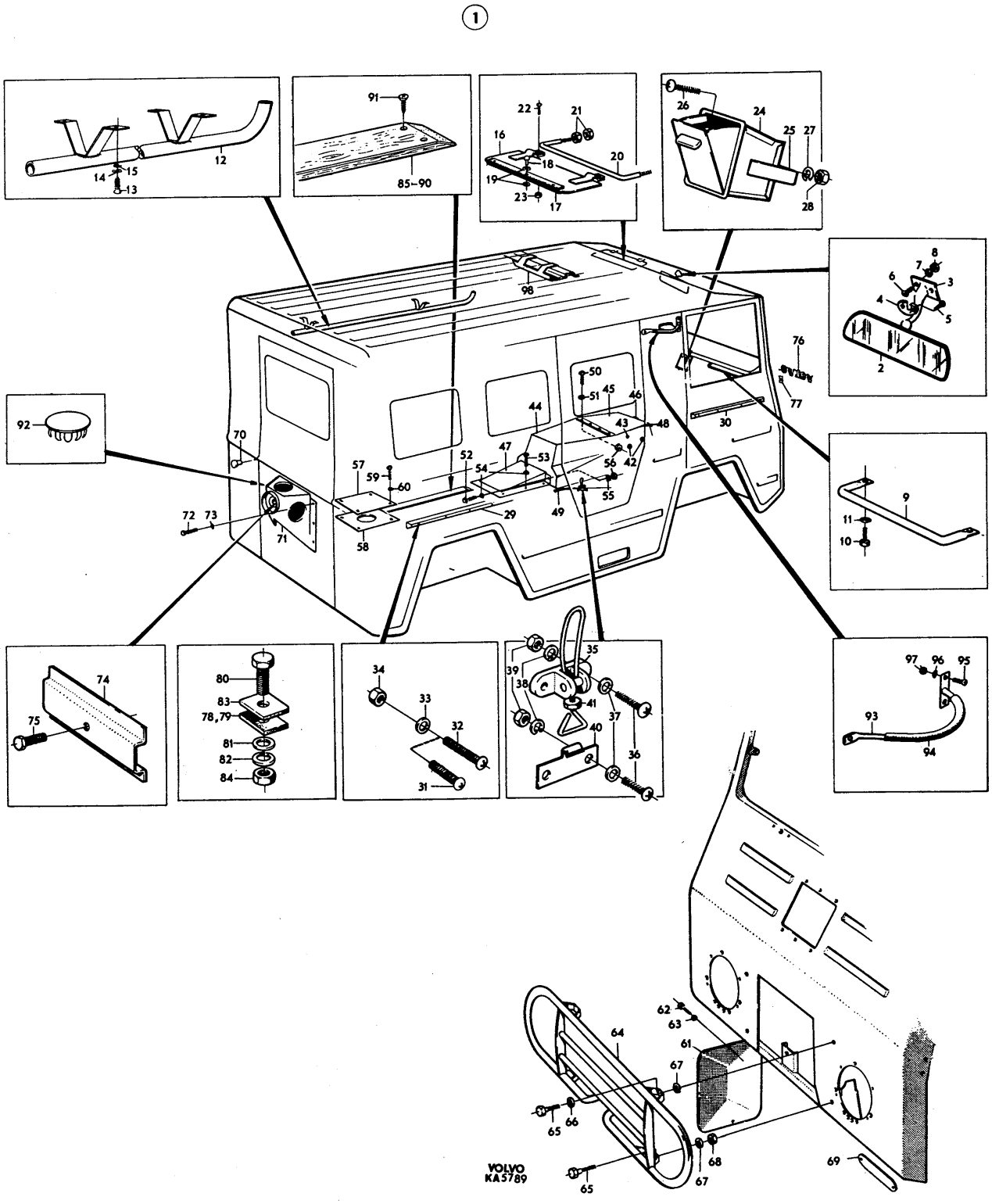
1
VOLVO
KA5789

PERSONLASTTERRÄNGBIL 903 MT (M5123-903011)
KAROSSERI DIVERSE KAROSSUTRUSTNING

Kod 4001

Pos	Antal 1	Antal 2	Antal 3	Förrådsbeteckning	K	Förrådsbenämning	B-kod	Ursprungsbeteckning (01) Övriga uppgifter	
061	1	1	1	F7050-634273		.LUCKA	B	VOLVO-634273	01
061								FÖR SÄKRINGAR	62
062	2	2	2	F7050-634231		.FÄSTSKRUV	B	VOLVO-634231	01
063	2	2	2	M1172-131107		.SPÄRRYTTARE 3,2	B	SIS SMS1583-3,2	03
063								VOLVO-951666	09
064	1	1	1	F7050-633619		.KYLARGALLER	C	VOLVO-633619	01
065	4	4	4	M1406-053151		.SEXKANTSKRUV	B	SIS SMS1943 U6S 5/16UNC X 19,STÅL 8.8	03
065								FZB	05
065								VOLVO-955524	09
066	2	2	2	M1170-112165		.BRICKA BRB	B	SIS SMS70 BRB 8,4X16 FZB	03
066								VOLVO-955894	09
067	4	4	4	M1171-122165		.FJÄDERBRICKA FBB	B	SIS SMS84 FBB 8,2 FZB	03
067								VOLVO-955921	09
068	2	2	2	M1496-116302		.SEXKANTMUTTER	B	SIS SMS1989 U6M 5/16UNC STÅL 8 FZB	03
068								VOLVO-955826	09
069	1	1	1	F7050-634193		.TÄCKLOCK	C	VOLVO-634193	01
069								FÖR PEDALKÅPA	62
070	2	2	2	F7050-082429		.GUMMIKNOPP	C	VOLVO-82429	01
071	1		1	F7050-631304		.HÅLLARE	B	VOLVO-631304	01
071								FÖR RESERVHJUL	62
072	9		9	M1406-053151		.SEXKANTSKRUV	B	SIS SMS1943 U6S 5/16UNC X 19,STÅL 8.8	03
072								FZB	05
072								VOLVO-955524	09
073	9		9	M1171-122165		.FJÄDERBRICKA FBB	B	SIS SMS84 FBB 8,2 FZB	03
073								VOLVO-955921	09
074	1		1	F7050-631517		.SPÄNNJÄRN	C	VOLVO-631517	01
075	1		1	M1406-053293		.SEXKANTSKRUV	C	SIS SMS1943 U6S 1/2UNC X 70,STÅL 8.8	03
075								FZB	05
075								VOLVO-955567	09
076	1	1	1	F7050-329774		.EMBLEM VOLVO	C	VOLVO-329774	01
077	2	2	2	F7050-082660		.LÄSBLECK	C	VOLVO-82660	01
078	18	18	18	F7050-081052		.GUMMIMELLANLÄGG	C	VOLVO-81052	01
079	1	1	1	F7050-081053		.GUMMIMELLANLÄGG	C	VOLVO-81053	01
080	9	9	9	M1406-053244		.SEXKANTSKRUV	B	UTF ENL SMS1943 U6S 7/16UNC X 45	03
080								STÅL 8.8 FZB	05
080								VOLVO-955549	09
081	7	7	7	F7050-120065		.BRICKA	C	VOLVO-120065	01
082	11	11	11	F7050-634332		.BRICKA	C	VOLVO-634332	01
083	6	6	6	F7050-041570		.FYRKANTBRICKA	C	VOLVO-41570 1)	01
084	9	9	9	M1496-117304		.SEXKANTMUTTER	B	LÅSMUTTER M NYLONINLÄGG 7/16UNC STÅL 8	03
084								FZB	05
084								VOLVO-950355	09
085	1		1	F7050-631866		.TRÄLIST	C	VOLVO-631866	01
085								ERF LÄNGD 2060MM	62
086	3		2	F7050-631868		.TRÄLIST	C	VOLVO-631868	01
086								ERF LÄNGD 1010MM	62
087	4		1	F7050-634304		.TRÄLIST	C	VOLVO-634304	01
087								ERF LÄNGD 1470MM	62
088	1		1	F7050-636004		.TRÄLIST	C	VOLVO-636004	01
088								ERF LÄNGD 700MM	62
089	1		2	F7050-636005		.TRÄLIST	C	VOLVO-636005	01
089								ERF LÄNGD 480MM	62
090			3	F7050-637487		.TRÄLIST		VOLVO-637487	01
090								ERF LÄNGD 935MM LAGERHÅLLS EJ	62
091	56		52	M1479-231283		.PLÅTSKRUV	B	SIS SMS1759 KFXS B6X16 YTHÄRDAT STÅL	03
091								FZB D3,53MM	05
091								VOLVO-955156	09
092		2	2	F7050-017860		.TÄCKLOCK		VOLVO-17860	01
092								LAGERHÅLLS EJ	62
093		2	2	F7050-636219		.SKYDD F KÖRVISARE	B	VOLVO-636219	01
094		ER	ER			.GUMMISLANG 8,5/14,5	C	DI8,5MM DY14,5MM ENHET M	05
094								UTAN VÄVINLÄGG	62
094								AFS-6625 ELLER LIKV	63
095		6	6	M1436-477337		.KRYSSPÅRSKRUV	B	URX 12UNC X 5/8TUM,STÅL 4.8 FZB	05
095								VOLVO-950034	09
096		6	6	M1171-122153		.FJÄDERBRICKA FBB	B	SIS SMS84 FBB 6,1 FZB	03
096								VOLVO-955919	09
097		6	6	M1496-133310		.SEXKANTMUTTER	B	U6M 12UNC,STÅL 8 FZB	05
097								VOLVO-940145	09

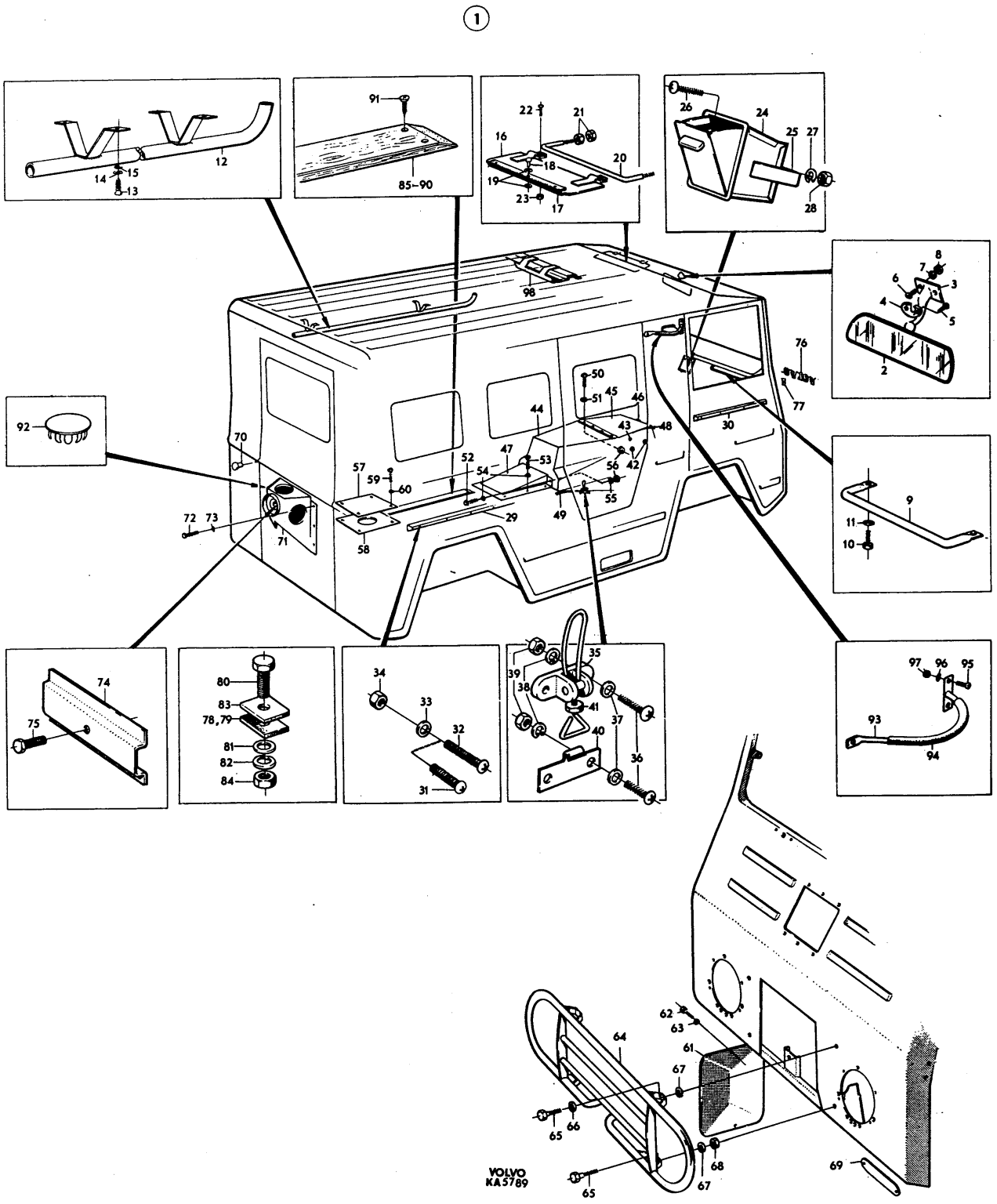
1
VOLVO
KA5789

PERSONLASTTERRÄNGBIL 903 MT (M5123-903011) Kod
KAROSSERI DIVERSE KAROSSUTRUSTNING 4001

Pos	Antal 1	2	3	Förrådsbeteckning	K	Förrådsbenämning	B-kod	Ursprungsbeteckning (01) Övriga uppgifter	
098	2					.SKYDDSKAPPA		VOLVO-634324	01
098								LAGERHALLS EJ TILLV AV BESTÄLLAREN 1)	62
901	1) GÄLLER PLTGBIL 903B ENL ANTALSKOLUMN 1								62
902	2) FÖR PLTGBIL 903B GÄLLER RAPTGBIL 9033 UTFÖRANDE								62

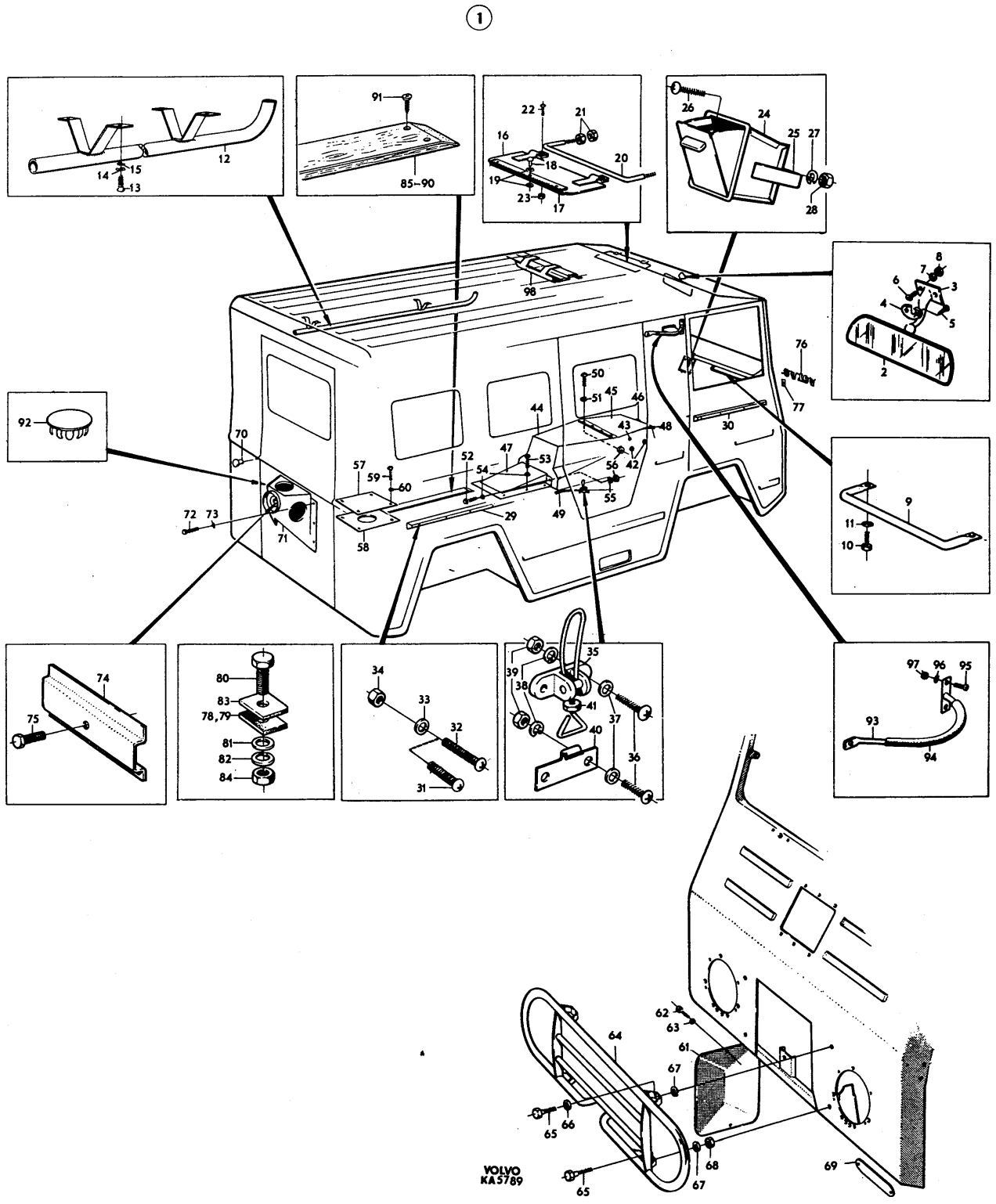
1
VOLVO
KA5789

PERSONLASTTERRÄNGBIL 903 MT (M5123-903011)
KAROSSERI BACKSPEGEL VÄNSTER

Kod 4001

Pos	Antal 1	2	3	Förrådsbeteckning	K	Förrådsbenämning	B-kod	Ursprungsbeteckning (01) Övriga uppgifter	
				M5123-903011		PLTGBIL 903 MT			01 1
				M5190-903211		PVRBTGBIL 9032 MT			01 3
				M5180-903311		RAPTGBIL 9033 MT			01 5
									01 7
001	1	1	1	F7050-711741		BACKSPEGEL,K	C	VOLVO-711741	01
001								VÄNSTER GÄLLER EJ PLTGBIL 903B	62
001								SE BILD 099	63
002	1	1	1	F7050-636398		.BACKSPEGEL	C	VOLVO-636398	01
002								KONVEXT GLAS	62
003	1	1	1	F7050-079012		..GUMMIRAM		VOLVO-79012	01
003								LAGERHÅLLS EJ	62
004	1	1	1	F7050-639378		..SPEGELGLAS	C	VOLVO-639378	01
005	1	1	1	F7050-714160		.BACKSPEGELARM	B	VOLVO-714160	01
006	1	1	1	M1496-116301		.SEXKANTMUTTER	B	SIS SMS1989 U6M 1/4UNC STÅL 8 FZB	03
006								VOLVO-955825	09
007	1	1	1	M1171-122156		.FJÄDERBRICKA FBB	B	SIS SMS84 FBB 6,5 FZB	03
007								VOLVO-955920	09
008	1	1	1	F7050-711738		.STOPPRING	C	VOLVO-711738	01
009	1	1	1	F7050-711737		.FÄSTE V	B	VOLVO-711737	01
010	1	1	1	F7050-034934		.FJÄDER	C	VOLVO-34934	01
011	1	1	1	F7050-120661		.BRICKA	C	VOLVO-120661	01
012	2	2	2	M1107-151209		.RÄFFELPINNE	C	SIS SMS1331 RPA 3X18	03
012								VOLVO-907176	09

(1)

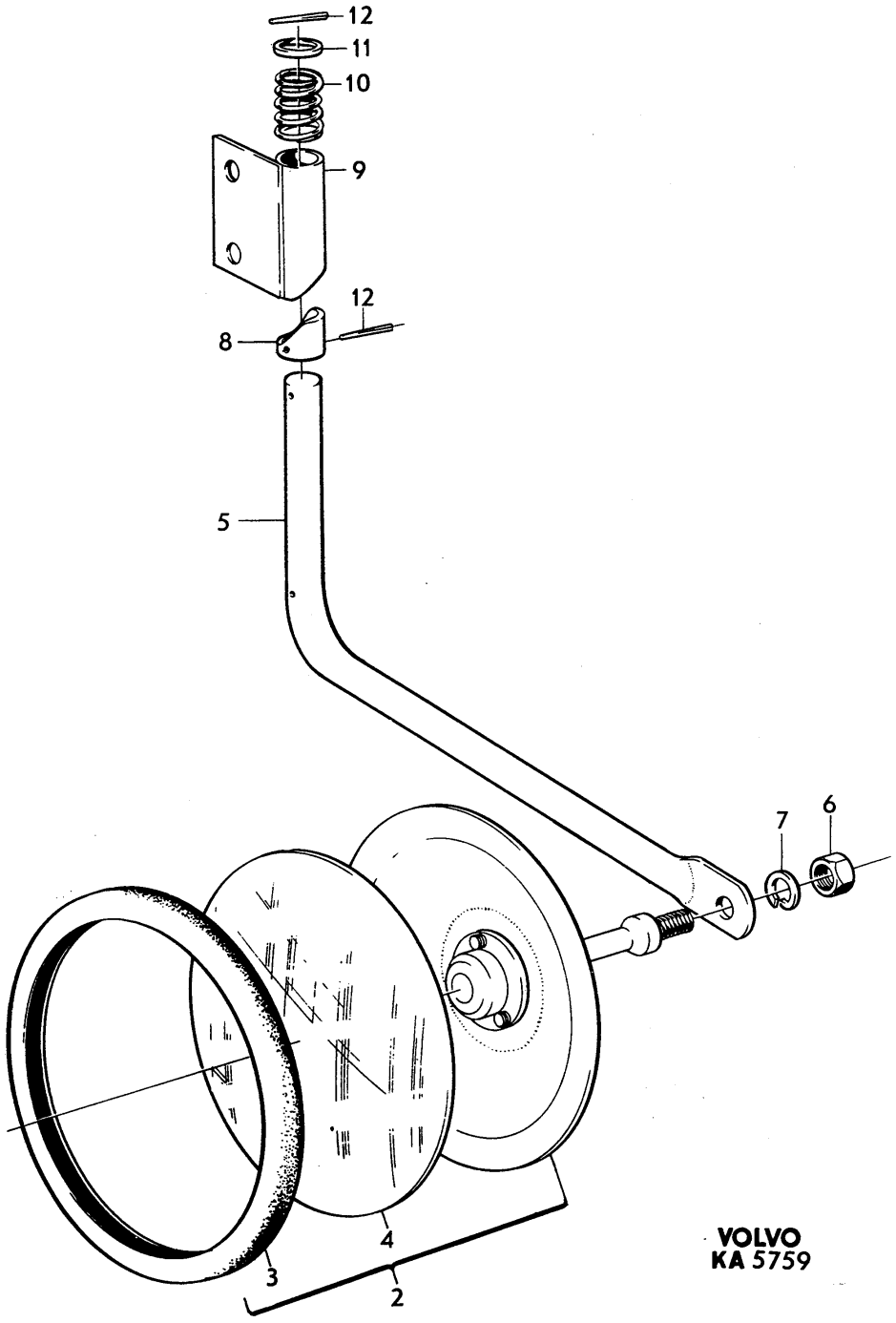

PERSONLASTTERRÄNGBIL 903 MT (M5123-903011)
KAROSSERI BACKSPEGEL HÖGER

Kod 4001

Pos	Antal 1	2	3	Förrådsbeteckning	K	Förrådsbenämning	B-kod	Ursprungsbeteckning (01) Övriga uppgifter	
				M5123-903011		PLTGBIL 903 MT			01 1
				M5190-903211		PVRBTGBIL 9032 MT			01 3
				M5180-903311		RAPTGBIL 9033 MT			01 5
									01 7
001	1	1	1	F7050-711740		BACKSPEGEL,K	C	VOLVO-711740	01
001								HÖGER PLTGBIL 903B 2ST	62
002	1	1	1	F7050-636398		.BACKSPEGEL	C	VOLVO-636398	01
002								KONVEXT GLAS	62
003	1	1	1	F7050-079012		..GUMMIRAM		VOLVO-79012	01
003								LAGERHÅLLS EJ	62
004	1	1	1	F7050-639378		..SPEGELGLAS	C	VOLVO-639378	01
005	1	1	1	F7050-714160		.BACKSPEGELARM	B	VOLVO-714160	01
006	1	1	1	M1496-116301		.SEXKANTMUTTER	B	SIS SMS1989 U6M 1/4UNC STÅL 8 FZB	03
006								VOLVO-955825	09
007	1	1	1	M1171-122156		.FJÄDERBRICKA FBB	B	SIS SMS84 FBB 6,5 FZB	03
007								VOLVO-955920	09
008	1	1	1	F7050-711738		.STOPPRING	B	VOLVO-711738	01
009	1	1	1	F7050-711739		.FÄSTE H	B	VOLVO-711739	01
010	1	1	1	F7050-034934		.FJÄDER	C	VOLVO-34934	01
011	1	1	1	F7050-120661		.BRICKA	C	VOLVO-120661	01
012	2	2	2	M1107-151209		.RÄFFELPINNE	C	SIS SMS1331 RPA 3X18	03
012								VOLVO-907176	09

(1)

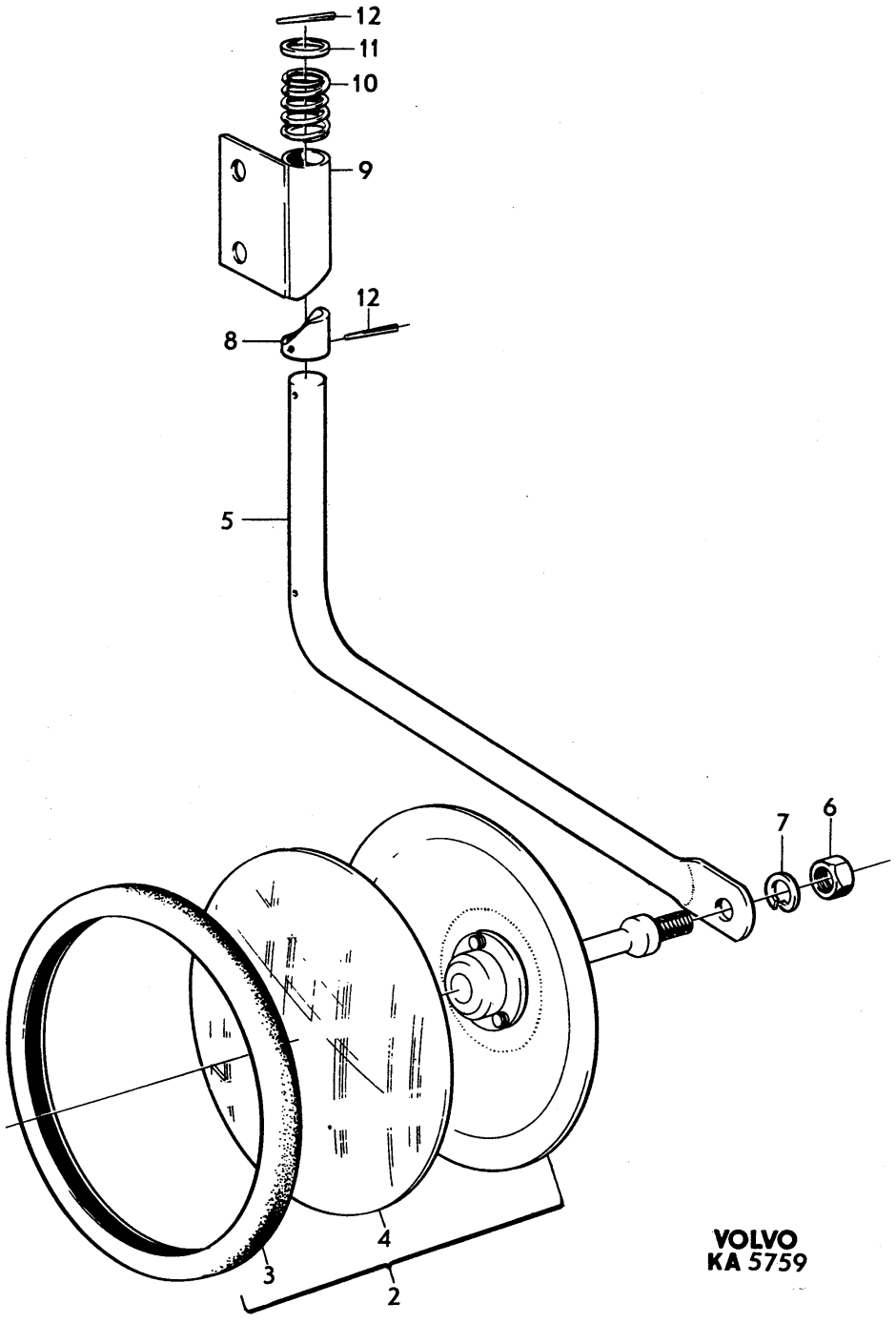

PERSONLASTTERRÄNGBIL 903 MT (M5123-903011)
KAROSSERI STÄNKSKYDD

Kod 4001

Pos	Antal 1	Antal 2	Antal 3	Förrådsbeteckning	K	Förrådsbenämning	B-kod	Ursprungsbeteckning (01) Övriga uppgifter	
				M5123-903011		PLTGBIL 903 MT			01 1
				M5190-903211		PVRBTGBIL 9032 MT			01 3
				M5180-903311		RAPTGBIL 9033 MT			01 5
									01 7
001	2	2				STÄNKSKYDD,K		LAGERHÅLLS EJ	62
002	2	2		F7050-631613		.STÄNKSKYDD	C	VOLVO-631613	01
003	2	2		F7050-714990		.GÅNGJÄRN	C	VOLVO-714990	01
004	2	2		F7050-714538		.FÖRSTYVNINGSLIST	C	VOLVO-714538	01
005	2	2		F7050-633031		.STOPP		VOLVO-633031	01
005								LAGERHÅLLS EJ	62
006	6	6		M1406-053110		.SEXKANTSKRUV	B	SIS SMS1943 U6S 1/4UNC X 19,STÅL 8.8	03
006								FZB	05
006								VOLVO-955513	09
007	6	6		M1171-122156		.FJÄDERBRICKA FBB	B	SIS SMS84 FBB 6,5 FZB	03
007								VOLVO-955920	09
008	6	6		M1496-116301		.SEXKANTMUTTER	B	SIS SMS1989 U6M 1/4UNC STÅL 8 FZB	03
008								VOLVO-955825	09
009	6	6		M1406-053151		.SEXKANTSKRUV	B	SIS SMS1943 U6S 5/16UNC X 19,STÅL 8.8	03
009								FZB	05
009								VOLVO-955524	09
010	6	6		M1171-122165		.FJÄDERBRICKA FBB	B	SIS SMS84 FBB 8,2 FZB	03
010								VOLVO-955921	09
011	4	4		M1496-116302		.SEXKANTMUTTER	B	SIS SMS1989 U6M 5/16UNC STÅL 8 FZB	03
011								VOLVO-955826	09
012			2			STÄNKSKYDD,K		LAGERHÅLLS EJ	62
013			2	F7050-637381		.FÄSTKONSOL	C	VOLVO-637381	01
014			4	F7050-637382		.FÖRSTÄRKNINGSLIST	C	VOLVO-637382	01
015			2	F7050-637383		.FÖRSTYVNINGSLIST	C	VOLVO-637383	01
016			2	F7050-637384		.GUMMIMATTA	C	VOLVO-637384	01
017			4	M1406-053157		.SEXKANTSKRUV	B	SIS SMS1943 U6S 5/16UNC X 32,STÅL 8.8	03
017								FZB	05
017								VOLVO-940159	09
018			4	M1406-053150		.SEXKANTSKRUV	B	SIS SMS1943 U6S 5/16UNC X 16,STÅL 8.8	03
018								FZB	05
018								VOLVO-955523	09
019			4	M1171-122165		.FJÄDERBRICKA FBB	B	SIS SMS84 FBB 8,2 FZB	03
019								VOLVO-955921	09
020			8	M1496-116302		.SEXKANTMUTTER	B	SIS SMS1989 U6M 5/16UNC STÅL 8 FZB	03
020								VOLVO-955826	09

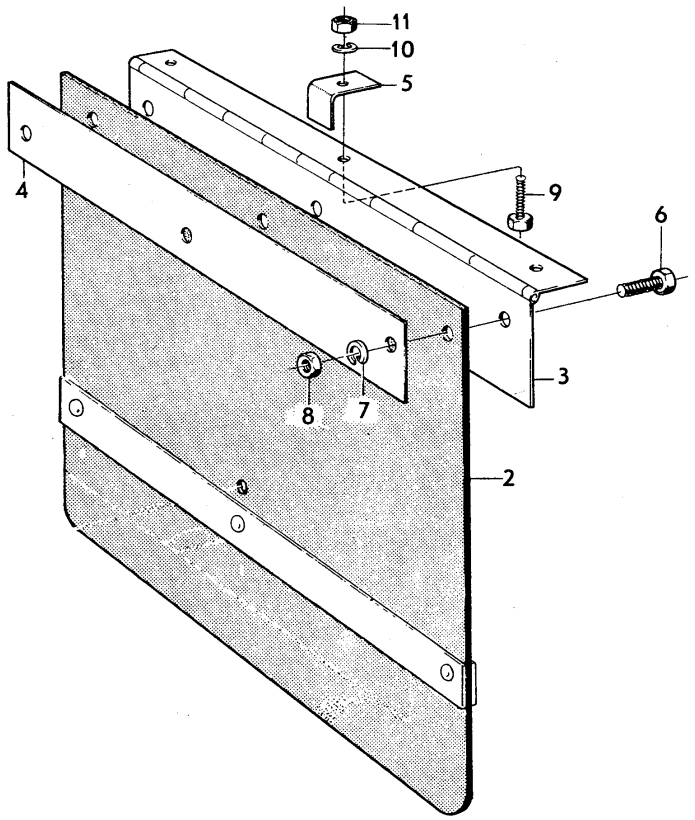
11
10
5
4
9
6
3
8
7
2
1

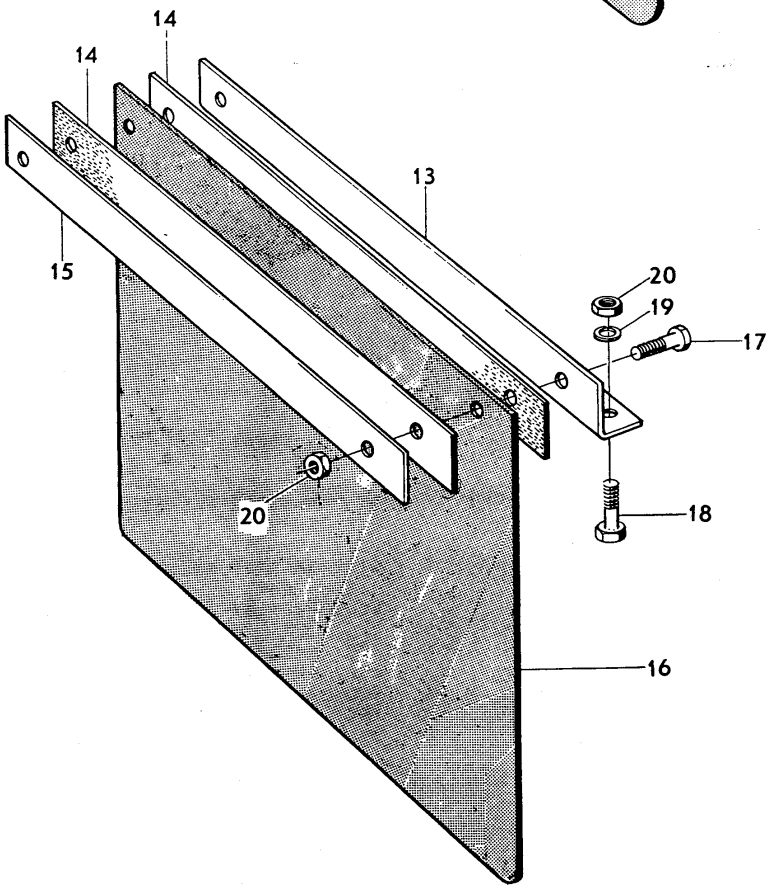
14
14
13
15
20
19
17
20
18
16
12

PERSONLASTTERRÄNGBIL 903 MT (M5123-903011)
KAROSSERI ISOLERINGAR

Kod 4001

Pos	Antal 1	Antal 2	Antal 3	Förrådsbeteckning	K	Förrådsbenämning	B-kod	Ursprungsbeteckning (01) Övriga uppgifter		
	┌			M5123-903011		PLTGBIL 903 MT				01 1
	┌	┌		M5190-903211		PVRBTGBIL 9032 MT				01 3
	┌	┌	┌	M5180-903311		RAPTGBIL 9033 MT				01 5
										01 7
001						ISOLERING,K				01
002	ER	ER	ER			.VÄFFELPAPP	C	VOLVO-692075		01
002								KAN ERS AV AES-5074, RULLE 15M	1)	62
003	2	2	2			.ISOLERING		VOLVO-637475		01
003								FRÄMRE FÖR TAK	1)2)3)6)	62
004	2	2	2			.ISOLERING		VOLVO-637476		01
004								BAKRE FÖR TAK	1)2)3)6)	62
005	1	1	1	F7050-637477		.INNERTAK V	B	VOLVO-637477		01
005								I FÖRARHYTT	6)	62
006	1	1	1	F7050-637478		.INNERTAK H	B	VOLVO-637478		01
006								I FÖRARHYTT	6)	62
007	1	1	1	F7050-637461		.TAKLIST	C	VOLVO-637461	6)	01
008	2	2	2	F7050-634721		.ISOLERING	B	VOLVO-634721		01
008								SIDOSTYCKE	6)	62
009	1	1	1			.INNERKLÄDSEL V		VOLVO-636268		01
009								SIDOSTYCKE	1)2)4)6)	62
010	1	1	1			.INNERKLÄDSEL H		VOLVO-636269		01
010								SIDOSTYCKE	1)2)4)6)	62
011	2	2	2	F7050-634733		.LIST		VOLVO-634733	1)2)6)	01
012	29	29	29	M1479-229342		.PLÅTSKRUV	B	SIS SMS1757 RXS B8X13 YTHÄRDAT STÅL		03
012								FZB D4,22MM		05
012									6)	62
012								VOLVO-955127		09
013	18	18	18	M1170-714904		.BRICKA 5,3X14X1,5MM	C	STÅL FZB		05
013									6)	62
013								VOLVO-191156		09
014	1	1	1			.GUMMIMATTA V		VOLVO-634345		01
014								PEDALDUK	1)2)5)	62
015	1	1	1			.GUMMIMATTA H		VOLVO-634346		01
015								PEDALDUK	1)2)5)	62
016	1	1	1			.GUMMIMATTA V		VOLVO-634347		01
016								HJULHUS, FRAMSIDA	1)2)5)	62
017	1	1	1			.GUMMIMATTA		VOLVO-634350		01
017								FRAMSTYCKE, VÄNSTER INRE	1)2)5)	62
018	1	1	1			.GUMMIMATTA		VOLVO-634344		01
018								FRAMSTYCKE, HÖGER INRE	1)2)5)	62
019	1	1	1			.GUMMIMATTA		VOLVO-634348		01
019								FRAMSTYCKE, VÄNSTER YTTRE	1)2)5)	62
020	1	1	1			.GUMMIMATTA		VOLVO-634349		01
020								FRAMSTYCKE, HÖGER YTTRE		62
021	1	1	1			.LIST V		VOLVO-634270		01
021								ÖVRE	1)2)	62
022	1	1	1			.LIST H		VOLVO-634271		01
022								ÖVRE	1)2)	62
023	2	2	2			.LIST		VOLVO-634266		01
023								NEDRE	1)2)	62
024	12	12	12	M1479-229408		.PLÅTSKRUV	B	SIS SMS1757 RXS B10X9,5 YTHÄRDAT STÅL		03
024								FZB D4,8MM		05
024								VOLVO-955137		09
025	2	2	2	M1479-229408		.PLÅTSKRUV	B	SIS SMS1757 RXS B10X9,5 YTHÄRDAT STÅL		03
025								FZB D4,8MM		05
025								VOLVO-955137		09
026	2	2	2	M1170-112156		.BRICKA BRB	B	SIS SMS70 BRB 6,7X14 FZB		03
026								VOLVO-955893		09
027	5			F7050-636243		.ISOLERING	C	VOLVO-636243		01
027								TAK	6)	62
028			7	F7050-636243		.ISOLERING	C	VOLVO-636243		01
028								TAK		62
029	2					.ISOLERING		VOLVO-636148		01
029								TAK	2)6)	62
030	1					.ISOLERING		VOLVO-636189		01
030								TAK	1)2)3)6)	62
031			1			.ISOLERING		VOLVO-637541		01
031								TAK, VID ANTENNFÄSTE	1)2)3)	62

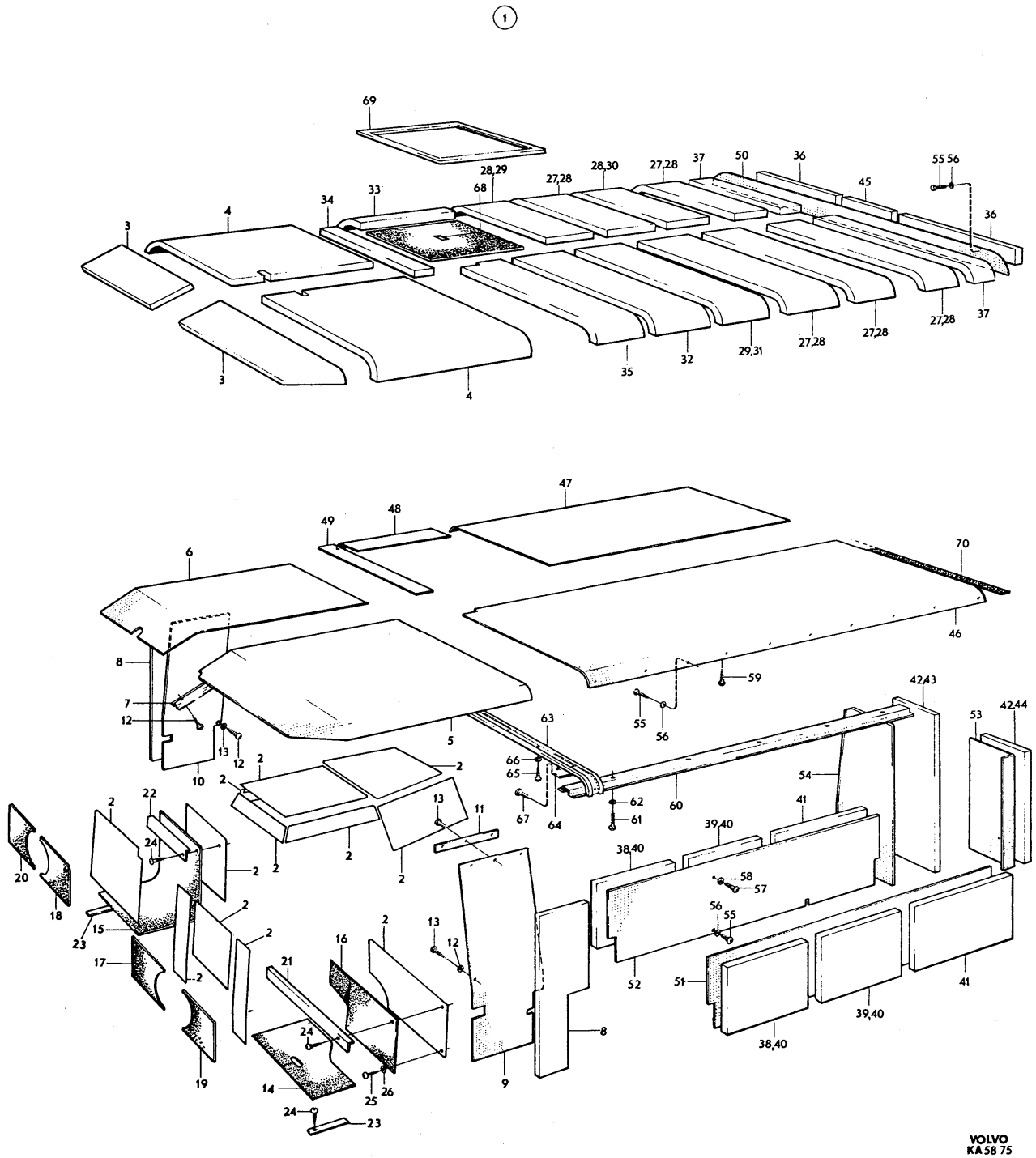
1
69
28,29
68
27,28
28,30
27,28
37
50
36
55 56
45
36
33
34
4
3
3
4
35
32
29,31
27,28
27,28
27,28
37
47
48
49
6
70
46
8
7
12
13
12
10
5
59
55
56
63
66
65
67
64
62
61
60
42,43
53
42,44
54
41
39,40
38,40
58
57
56
55
52
51
41
39,40
38,40
8
9
2
22
24
20
18
15
23
17
19
21
16
14
25
26
24
23
13
11
12
VOLVO
KA 58 75

PERSONLASTTERRÄNGBIL 903 MT (M5123-903011)
KAROSSERI ISOLERINGAR

Kod 4001

Pos	Antal 1	2	3	Förrådsbeteckning	K	Förrådsbenämning	B-kod	Ursprungsbeteckning (01) Övriga uppgifter		
032	1		1			.ISOLERING		VOLVO-636149		01
032								TAK, FRAM VÄNSTER SIDA	1)2)3)6)	62
033	1		1			.ISOLERING		VOLVO-636150		01
033								TAK, ÖVER HÖGER SIDODÖRR	1)2)3)6)	62
034	1		1			.ISOLERING		VOLVO-636151		01
034								TAK, FRAM HÖGER SIDA	1)2)3)6)	62
035	1		1			.ISOLERING		VOLVO-636152		01
035								TAK, FRAM VÄNSTER SIDA	1)2)3)6)	62
036	2		2	F7050-636154		.ISOLERING		VOLVO-636154		01
036								TAK, BAK	1)2)6)	62
037	2					.ISOLERING		VOLVO-636155		01 9
037								TAK, BAK	1)2)3)6)	62 9
037			2	F7050-636266		.ISOLERING		VOLVO-636266		01 3
037								TAK, BAK	1)2)	62 3
038	2					.ISOLERING		VOLVO-636169		01
038								SIDA, FRAM	1)2)3)6)	62
039	2			F7050-636265		.ISOLERING		VOLVO-636265		01
039								SIDA, MITT	1)2)6)	62
040			4	F7050-636265		.ISOLERING		VOLVO-636265		01
040								SIDA, FRAM OCH MITT	1)2)6)	62
041	2					.ISOLERING		VOLVO-636171		01 1
041								SIDA, BAK	1)2)3)6)	62 1
041			2	F7050-636264		.ISOLERING		VOLVO-636264		01 3
041								SIDA, BAK		62 3
042	2			F7050-636153		.ISOLERING	B	VOLVO-636153		01
042								BAKRE HÖRN, VÄNSTER OCH HÖGER	6)	62
043			1			.ISOLERING		VOLVO-637539	1)2)3)	01
043								BAKRE HÖRN, VÄNSTER		62
044			1			.ISOLERING		VOLVO-637539	1)2)3)	01
044								BAKRE HÖRN, HÖGER		62
045			1			.ISOLERING		VOLVO-637918	1)2)3)	01
045								ÖVER BAKDÖRR		62
046	1			F7050-636125		.ISOLERING	B	VOLVO-636125		01 1
046								TAK, VÄNSTER SIDA	6)	62 1
046			1	F7050-637417		.ISOLERING	B	VOLVO-637417		01 3
046								TAK, VÄNSTER SIDA		62 3
047	1			F7050-636201		.ISOLERING	B	VOLVO-636201		01 1
047								TAK, HÖGER SIDA	6)	62 1
047			1	F7050-637421		.ISOLERING	B	VOLVO-637421		01 3
047								TAK, HÖGER SIDA		62 3
048	1			F7050-636143		.ISOLERING	B	VOLVO-636143		01 1
048								TAK, ÖVER HÖGER SIDODÖRR	6)	62 1
048			1	F7050-637547		.ISOLERING	B	VOLVO-637547		01 3
048								TAK,ÖVER HÖGER SIDODÖRR		62 3
049	1		1	F7050-636145		.ISOLERING	B	VOLVO-636145		01
049								TAK, FRAM HÖGER SIDA	6)	62
050	1					.ISOLERING		VOLVO-636128		01 1
050								ÖVER BAKRE DÖRR	1)2)4)6)	62 1
050			1	F7050-637520		.ISOLERING	B	VOLVO-637520		01 3
050								ÖVER BAKRE DÖRR		62 3
051	1					.ISOLERING		VOLVO-636167		01 1
051								SIDOVÄGG V	1)2)4)6)	62 1
051			1	F7050-637536		.ISOLERING	B	VOLVO-637536		01 3
051								SIDOVÄGG V		62 3
052	1					.ISOLERING		VOLVO-636168		01 1
052								SIDOVÄGG H	1)2)4)6)	62 1
052			1	F7050-637537		.ISOLERING	B	VOLVO-637537		01 3
052								SIDOVÄGG H		62 3
053	1			F7050-636140		.ISOLERING	B	VOLVO-636140		01 1
053								BAKRE HÖRN V	6)	62 1
053			1	F7050-637534		.ISOLERING	B	VOLVO-637534		01 3
053								BAKRE HÖRN V		62 3
054	1			F7050-636141		.ISOLERING	B	VOLVO-636141		01 1
054								BAKRE HÖRN H	6)	62 1
054			1	F7050-637533		.ISOLERING	B	VOLVO-637533		01 3
054								BAKRE HÖRN H		62 3

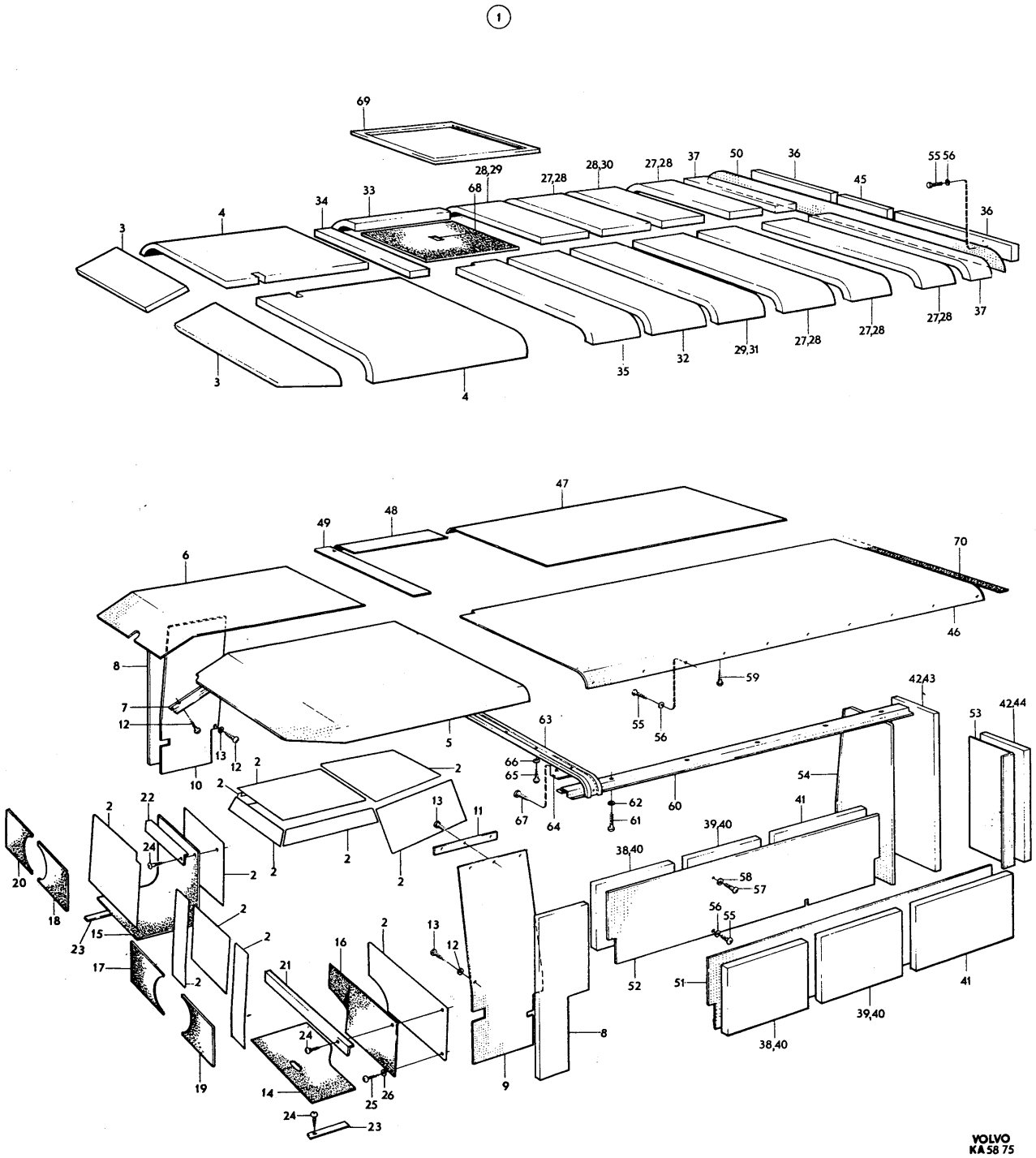
1
69
28,29
68
27,28
28,30
27,28
37
50
36
55 56
45
36
34
33
4
3
3
4
35
32
29,31
27,28
27,28
27,28
37
47
49
48
70
6
46
8
7
12
59
42,43
42,44
53
63
55
56
5
13
12
10
2
66
65
54
62
60
41
67
64
61
39,40
22
2
11
38,40
24
20
58
57
18
56
55
15
23
17
52
51
41
16
21
39,40
24
8
19
14
25
26
9
38,40
24
23
VOLVO
KA 58 75

PERSONLASTTERRÄNGBIL 903 MT (M5123-903011)
KAROSSERI ISOLERINGAR

Kod 4001

Pos	Antal 1	Antal 2	Antal 3	Förrådsbeteckning	K	Förrådsbenämning	B-kod	Ursprungsbeteckning (01) Övriga uppgifter			
055	63		50	M1479-229342		.PLÅTSKRUV	B	SIS SMS1757 RXS B8X13 YTHÄRDAT STÅL			03
055								FZB D4,22MM			05
055										6)	62
055								VOLVO-955127			09
056	63		64	M1170-714904		.BRICKA 5,3X14X1,5MM	C	STÅL FZB			05
056										6)	62
056								VOLVO-191156			09
057			6	M1436-476107		.KRYSSPÅRSKRUV	B	SIS SMS1965 URX 1/4UNC X 13,STÅL 4.8			03
057								FZB			05
057								VOLVO-950045			09
058			6	M1170-714156		.BRICKA 6,7X18X2MM	C	STÅL FZB			05
058								VOLVO-960140			09
059			14	M1479-229344		.PLÅTSKRUV	B	SIS SMS1757 RXS B8X16 YTHÄRDAT STÅL			03
059								FZB D4,22MM			05
059								VOLVO-955129			09
060	1			F7050-636112		.TAKLIST	B	VOLVO-636112		6)	01 1
060			1	F7050-637509		.TAKLIST	B	VOLVO-637509			01 3
061	5		5	M1479-229342		.PLÅTSKRUV	B	SIS SMS1757 RXS B8X13 YTHÄRDAT STÅL			03
061								FZB D4,22MM			05
061										6)	62
061								VOLVO-955127			09
062			1	M1171-142136		.LÅSBRICKA UT 4,3MM	B	UTVÄNDIG TANDNING,FZB			05
062								DNA -DIN6798A-4,3 FZB			01
062								VOLVO-942603			09
063	1		1	F7050-636132		.TÄCKLIST	B	VOLVO-636132			01
063								FÖR ISOLERING		6)	62
064	2		2			.KANTPLAT		VOLVO-636787			01
064								FÖR TÄCKLIST		2)	62
065	9		9	M1479-229344		.PLÅTSKRUV	B	SIS SMS1757 RXS B8X16 YTHÄRDAT STÅL			03
065								FZB D4,22MM			05
065										6)	62
065								VOLVO-955129			09
066	9		9	M1170-714904		.BRICKA 5,3X14X1,5MM	C	STÅL FZB			05
066										6)	62
066								VOLVO-191156			09
067	2		2	M1479-229348		.PLÅTSKRUV	B	SIS SMS1757 RXS B8X25 YTHÄRDAT STÅL			03
067								FZB D4,22MM			05
067										6)	62
067								VOLVO-955132			09
068	1		1			.ISOLERING		VOLVO-636193			01
068								FÖR TAKLUCKA	1)2)5)	6)	62
069	ER		ER	M1026-076179		.SVAMPGUMMILIST 15MM	C	15X15MM MED HUD ENHET M			05
069								GUT -67022-1515			01
069								ERF LÄNGD 2400MM FÖR TAKLUCKA		6)	62
069								AES -6575-9			09
070	ER		ER	F7050-636348		.TÄTNINGSLIST	B	ENHET M			05
070								VOLVO-636348			01
070								ERF LÄNGD 1420MM ÖVER BAKDÖRR		6)	62

901 1) SKÄRS TILL OCH TILLPASSAS GENOM BESTÄLLARENS FÖRSORG 62
902 2) LAGERHÅLLS EJ AV VOLVO 62
902 3) RÅMATERIEL WELLITSKIVA 20MM. LAGERHÅLLS I SKIVOR 155X61CM. BEST HOS ISOLE- 62
902 RINGS AB WMB, MALMÖ, GÖTEBORG, ÖREBRO, LINKÖPING, STOCKHOLM OCH SUNDSVALL 64
903 4) RÅMATERIAL TRÄFIBERSKIVA 1/8TUM, HÅRD PERFORERAD 62
904 5) RÅMATERIAL GUMMIMATTA 3MM, AES-6511 ELLER LIKV, BREDD 1M, ENHET KG, VIKT 62
904 2,95KG/M, ALT AES-1612 ELLER LIKV, BREDD 1,2M, ENHET KG, VIKT 3,54KG/M 64
905 6) ANTALSKOLUMN 1 GÄLLER PLTGBIL 903B 62

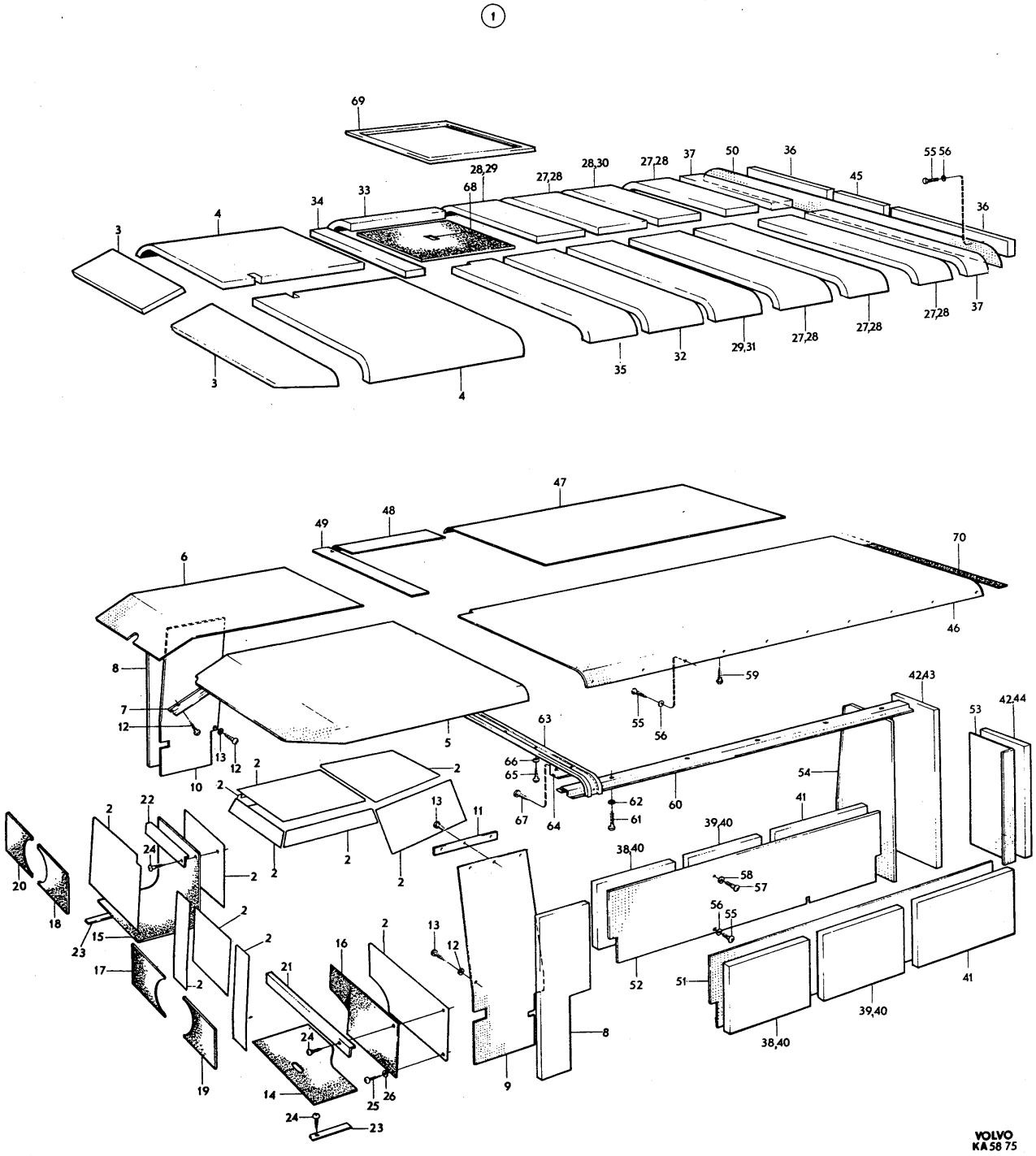
1
69
28,29
68
27,28
28,30
27,28
37
50
36
55 56
45
36
33
34
4
3
3
4
35
32
29,31
27,28
27,28
27,28
37
47
48
49
70
6
46
8
59
42,43
7
12
55
56
53
42,44
63
5
13
12
2
10
2
66
65
54
2
22
13
11
67
64
62
61
60
41
39,40
2
24
2
2
2
38,40
58
57
20
18
2
56
55
15
23
2
2
13
16
12
17
2
21
52
51
41
39,40
24
8
38,40
19
14
25
26
9
24
23
VOLVO
KA 58 75

PERSONLASTTERRÄNGBIL,903 MT (M5123-903011)
KAROSSERI TAKRAM MED DUK (PVRBTGBIL 9032)

Kod 4001

Pos	Antal 1	Antal 2	Antal 3	Förrådsbeteckning	K	Förrådsbenämning	B-kod	Ursprungsbeteckning (01) Övriga uppgifter		
				M5123-903011		PLTGBIL 903 MT				01 1
				M5190-903211		PVRBTGBIL 9032 MT				01 3
				M5180-903311		RAPTGBIL 9033 MT				01 5
										01 7
001	1					TAKRAM M DUK,K		LAGERHÅLLS EJ		62
002	1					.TAKRAM BAK V			1)	62
003	1					.TAKRAM FRAM V			1)	62
004	1					.TAKRAM H			1)	62
005	1					.TAKSTYCKE,K		KP 806 VÄVBUREN POLYURETAN	1)	62
006	3					.TRÄPLATTA		FÖR TAKSTYCKE MTRL BOK LÄNGD 1170MM	1)	62
007	1					.TRÄPLATTA		FÖR TAKSTYCKE MTRL BOK LÄNGD 110MM	1)	62
008	1					.TRÄPLATTA		FÖR TAKSTYCKE MTRL BOK LÄNGD 880MM	1)	62
009	2					.REM 20X80MM		FÖR RULLSÖLJA, L8MM B20MM	1)	62
010	2					.REM 20X450MM		FÖR UPPRULLNING, L450MM B20MM	1)	62
011	8					.PLÅTSKRUV				01
012	1					.ÖRA		LÖST,AV VÄV	1)	62
013	1					.ÖRA		LÖST,AV VÄV	1)	62
014	3					.ÖLJETT		TILL ÖRA		62
015	1					.SKENA			1)	62
016	ER					.SKRUV				01
017	1					.SIDOSTYCKE V		KP 806 VÄVBUREN POLYURETAN	1)	62
018	1					.SIDOSTYCKE H		KP 806 VÄVBUREN POLYURETAN	1)	62
019	4					.MÄSSINGSSKENA		L1400MM B25MM	1)	62
020	ER					.SKRUV				01
021	ER					.SEXKANTMUTTER				01
022	ER					.NIT				01
023	1					.BAKSTYCKE,K		KP 806 VÄVBUREN POLYURETAN	1)	62
024	1					..RÖRSTÄLLNING V			1)	62
025	1					..RÖRSTÄLLNING H			1)	62
026	3					.LÄSÖGLA		FÖR BAKSTYCKE		62
027	3					.LÄDERMELLANLÄGG			1)	62
028	3					.NIT				01
029	ER					.NYLONSNÖRE		OLIVGRÖNT D3MM		62
030	1					.MITTENDÖRR V,K		SE BILD 117 POS 125		62
031	1					.MITTENDÖRR H,K		SE BILD 117 POS 111		62
032	4			F7050-634375		.GÅNGJÄRN	B	VOLVO-634375		01
032								NEDRE HALVA VÄNSTER		62
033	4			F7050-634465		.GÅNGJÄRN	B	VOLVO-634465		01
033								NEDRE HALVA HÖGER		62
034	8			F7050-191275		.SEXKANTSKRUV	C	U6S 12-24 UNC X 14 STÅL 8.8 FZB		05
034								VOLVO-191275		01
035	8			F7050-192287		.BRICKA	C	RVB 6,5X16X1,5MM FZB		05
035								VOLVO-192287		01
036	8			M1496-102110		.SEXKANTMUTTER	C	LÅSMUTTER MED NYLONINLÄGG 12UNC,STÅL D80		03
036								FZB		05
036								VOLVO-951673		09
037	2					.BYGEL			1)	62
038	ER					.KRYSSPÅRSKRUV				01
039	ER					.SEXKANTMUTTER				01

901 1) TILLVERKAS (INKÖPS) GENOM BESTÄLLARENS FÖRSORG 62

PERSONLASTTERRÄNGBIL,903 MT (M5123-903011)
KAROSSERI TAKRAM MED DUK (PVRBTGBIL 9032)

Kod
4001

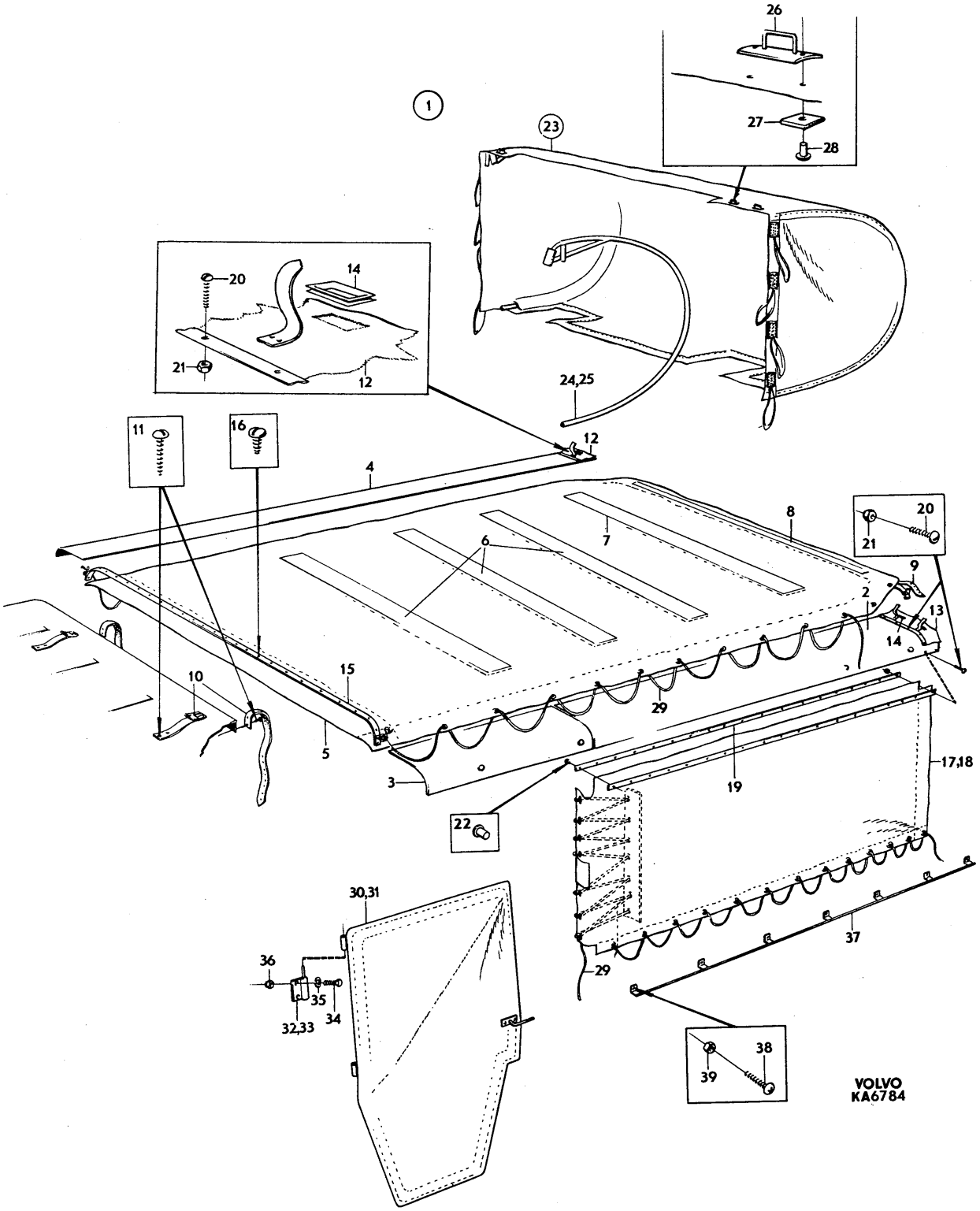

GRUPP 12
SPECIALUTRUSTNING

INNEHÅLLSFÖRTECKNING

	BILD
SPECIALUTRUSTNING	106
HÅLLARE OCH REMMAR	106
VÄRMESYSTEM FRÄMRE	107
VÄRMESYSTEM BAKRE	108
VINSCH OCH LINLEDARE MED MONTERINGS-DETALJER (903B)	110
FÖRDELNINGSVÄXEL MED MONTERINGS-DETALJER (903B)	111
DRAGKROK MED MONTERINGSDETALJER	113
MOTORVÄRMARE MED MONTERINGSDETALJER ..	114
ROBOTSTATIV (9032)	117
STATIV FRÄMRE	118
STATIV BAKRE	119
DURK, SKYDDSPLÅT OCH BALKAR	120
SAMBANDSUTRUSTNING (9033)	121
MANÖVERPANEL	122
ANTENNUTRUSTNING M M	123
ANSLUTNINGSPANEL MED KOPPLINGSPLINT	124

PERSONLASTTERRÄNGBIL 903 MT (M5123-903011)
SPECIALUTRUSTNING

Kod 4001

Pos	Antal 1	2	3	Förrådsbeteckning	K	Förrådsbenämning	B-kod	Ursprungsbeteckning (01) Övriga uppgifter	
				M5123-903011		PLTGBIL 903 MT			01 1
				M5190-903211		PVRBTGBIL 9032 MT			01 3
				M5180-903311		RAPTGBIL 9033 MT			01 5
									01 7
001	1	1	1			SPECIALUTRUSTNING			01
002	1	1	1			.VÄRMESYSTEM FRÄMRE		SE BILD 107	62
003	1		1			.VÄRMESYSTEM BAKRE		SE BILD 108	62
004	1					.VINSCH LINLEDARE,K		MED MONTERINGSDETALJER PLTGBIL 903B	62
004								SE BILD 110	63
005	1					.FÖRDELNINGSVÄXEL,K		MED MONTERINGSDETALJER, FÖR VINSCH	62
005								PLTGBIL 903B SE BILD 111	63
006	1	1	1			.DRAGKROK		MED MONTERINGSDETALJER SE BILD 113	62
007	1	1	1			.MOTORVÄRMARE,K		SE BILD 114	62
008		1				.ROBOTSTATIV,K		SE BILD 117	62
009	1	1	1	F7050-714465		.HÅLLARE F SPADE	B	VOLVO-714465	01
010	1	1	1	F7050-714468		.HÅLLARE YXSPADSKAFT	B	VOLVO-714468	01
011	1	1	1	F7050-714470		.REM		VOLVO-714470 1)	01
012	8	8	8	M1436-477308		.KRYSSPÅRSKRUV	B	URX 10UNC X 1/2TUM,STÅL 4.8 FZB	05
012								VOLVO-950021	09
013	8	8	8	M1171-152143		.LÅSBRICKA 5,1MM	C	INVÄNDIG GLES TANDNING,FZB	05
013								DNA -DIN6797J-5,1 FZB	01
013								VOLVO-955946	09
014	8	8	8	M1496-133309		.SEXKANTMUTTER	B	U6M 10UNC,STÅL 8 FZB	05
014								VOLVO-940092	09
015	1	1	1	F7050-084470		.HÅLLARE F YXA	B	VOLVO-84470	01
016	1	1	1	F7050-714468		.HÅLLARE YXSPADSKAFT	B	VOLVO-714468	01
017	1	1	1	F7050-714469		.REM		VOLVO-714469	01
017								LÄNGD 165MM FÖR YXA 1)	62
018	1	1	1	F7050-714471		.REM		VOLVO-714471	01
018								LÄNGD 350MM FÖR YXA 1)	62
019	8	8	8	M1479-229410		.PLÅTSKRUV	B	SIS SMS1757 RXS B10X13 YTHÄRDAT STÅL	03
019								FZB D4,8MM	05
019								VOLVO-955138	09
020	1	1	1	F7050-714486		.HÅLLARE	B	VOLVO-714486	01
020								FÖR TECKENVISARE	62
021	3	3	3	F7050-049770		.KLAMMA F VERKTYG	C	VOLVO-49770	01
021								FÖR TECKENVISARE OCH FORDONSBETECKNING	62
022	3	3	3	M1436-477305		.KRYSSPÅRSKRUV	B	URX 10UNC X 3/8TUM,STÅL 4.8 FZB	05
022								VOLVO-950020	09
023	2	2	2	M1436-477310		.KRYSSPÅRSKRUV	B	URX 10UNC X 5/8TUM,STÅL 4.8 FZB	05
023								VOLVO-950022	09
024	5	5	5	M1496-133309		.SEXKANTMUTTER	B	U6M 10UNC,STÅL 8 FZB	05
024								VOLVO-940092	09
025			1	F7050-637486		.DOMKRAFTHÅLLARE	B	VOLVO-637486	01
026	2		1	F7050-634283		.FÄSTPLÅT		VOLVO-634283	01
026								1)	62
027	2		2	F7050-631852		.REM	C	VOLVO-631852	01
028			2	M1436-476109		.KRYSSPÅRSKRUV	B	SIS SMS1965 URX 1/4UNC X 16,STÅL 4.8	03
028								FZB	05
028								VOLVO-950046	09
029			2	M1496-117301		.SEXKANTMUTTER	B	LÅSMUTTER M NYLONINLÄGG 1/4UNC STÅL 8	03
029								FZB	05
029								VOLVO-950352	09
030			2	M1170-714908		.BRICKA 6,5X22X2MM	C	STÅL FZB	05
030								VOLVO-192041	09
031			2	M1436-477313		.KRYSSPÅRSKRUV	B	URX 10UNC X 7/8TUM,STÅL 4.8 FZB	05 1
031								VOLVO-950024	09 1
031	4			M1436-477308		.KRYSSPÅRSKRUV	B	URX 10UNC X 1/2TUM,STÅL 4.8 FZB	05 3
031								VOLVO-950021	09 3
032	4		2	M1496-102109		.SEXKANTMUTTER	C	LÅSMUTTER MED NYLONINLÄGG 10UNC,STÅL D80	03
032								FZB	05
032								VOLVO-951672	09
033	2	2	2	F7050-634689		.BILBÄLTE	B	VOLVO-634689	01
034	2	2	2	M1170-112171		.BRICKA BRB	B	SIS SMS70 BRB 10X18 FZB	03
034								VOLVO-940097	09
035	2	2	2	F7050-942060		.BRICKA		VOLVO-942060	01
035								LAGERHÅLLS EJ	62
036	4	4	4	F7050-661804		.PLASTBUSSNING	C	VOLVO-661804	01

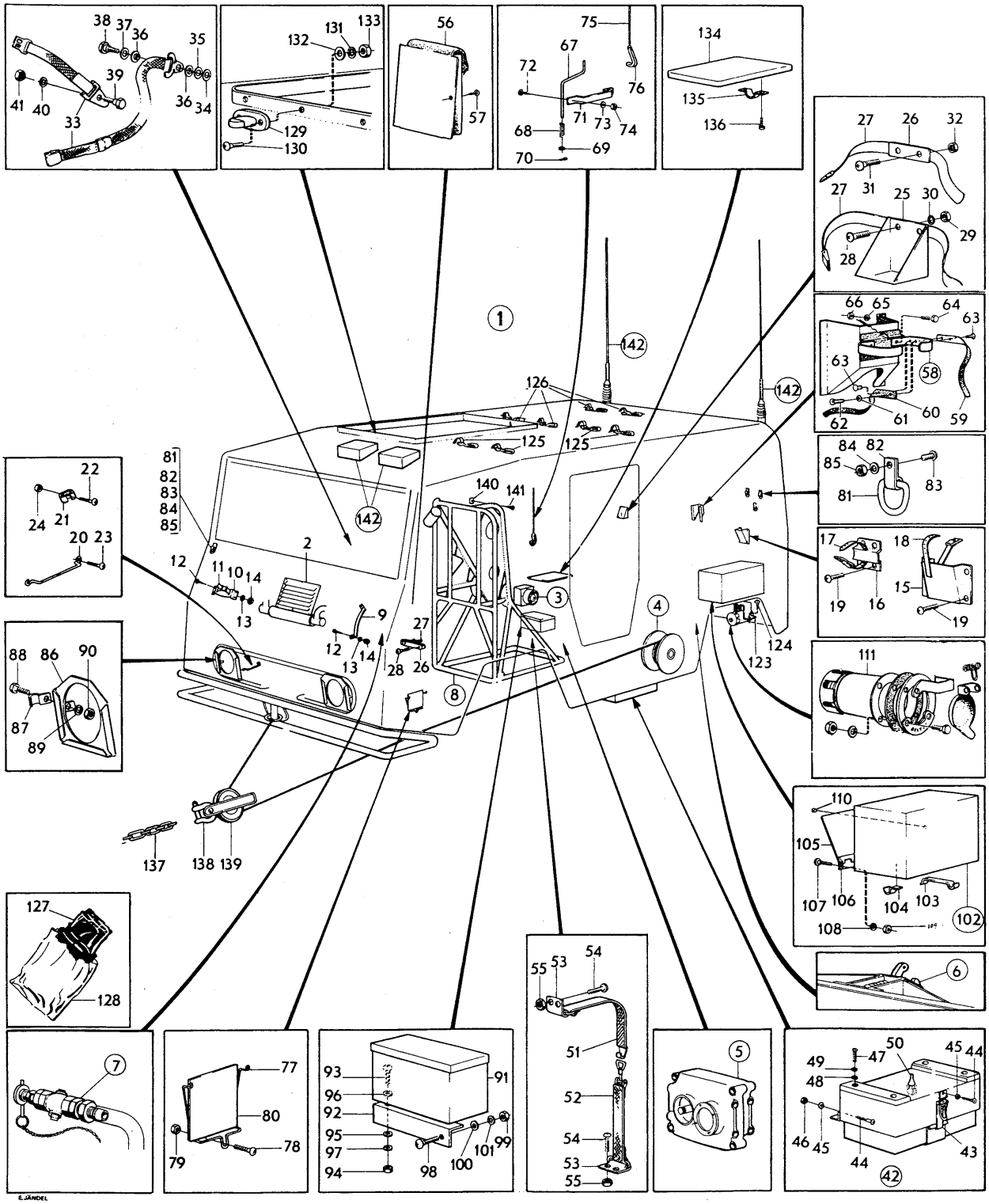
E.JÄNDEL
VOLVO
KA6747

PERSONLASTTERRÄNGBIL 903 MT (M5123-903011)
SPECIALUTRUSTNING

Kod 4001

Pos	Antal 1	2	3	Förrådsbeteckning	K	Förrådsbenämning	B-kod	Ursprungsbeteckning (01) Övriga uppgifter	
037	2	2	2	M1170-714917		.BRICKA 12,2X26X1,5	C	STÅL FZB	05
037								VOLVO-191862	09
038	2	2	2	F7050-191855		.ANSATSSKRUV	C	SEXKANT ANSATSSKRUV 3/8UNC X 26	03
038								STÅL 8 FKR	05
038								VOLVO-191855	01
039	4	4	4	M1406-053191		.SEXKANTSKRUV	B	SIS SMS1943 U6S 3/8UNC X 19,STÅL 8.8	03
039								FZB	05
039								VOLVO-955534	09
040	4	4	4	M1171-152171		.LÅSBRICKA 9,9MM	C	UTF ENL DIN6797J-9,9 FZB	03
040								INVÄNDIG GLES TANDNING,FZB	05
040								VOLVO-955950	09
041	4	4	4	M1496-116303		.SEXKANTMUTTER	B	SIS SMS1989 U6M 3/8UNC STÅL 8 FZB	03
041								VOLVO-955827	09
042		1	1	F7050-637368		.BRÄNSLEDUNKLÅDA,K	B	VOLVO-637368	01
043		1	1	F7050-637375		..EXCENTERLÅS	B	VOLVO-637375	01
044		6	6	M1436-476109		..KRYSSPÅRSKRUV	B	SIS SMS1965 URX 1/4UNC X 16,STÅL 4.8	03
044								FZB	05
044								VOLVO-950046	09
045		6	6	M1171-152156		..LÅSBRICKA 6,5MM	C	UTF ENL DIN6797J-6,5 FZB	03
045								INVÄNDIG GLES TANDNING FZB	05
045								VOLVO-940155	09
046		5	5	M1496-116301		..SEXKANTMUTTER	B	SIS SMS1989 U6M 1/4UNC STÅL 8 FZB	03
046								VOLVO-955825	09
047		4		M1436-476150		.KRYSSPÅRSKRUV	B	SIS SMS1965 URX 5/16UNC X 16,STÅL 4.8	03 1
047								FZB	05 1
047								VOLVO-950059	09 1
047			4	M1406-053151		.SEXKANTSKRUV	B	SIS SMS1943 U6S 5/16UNC X 19,STÅL 8.8	03 3
047								FZB	05 3
047								VOLVO-955524	09 3
048		4		M1170-714901		.BRICKA 8,5X28X2MM	C	STÅL FZB	05 1
048								VOLVO-192341	09 1
048			4	M1170-714906		.BRICKA 8,4X18X2MM	C	STÅL FZB	05 3
048								VOLVO-192288	09 3
049		4	4	M1171-152164		.LÅSBRICKA 8,2MM	C	INVÄNDIG GLES TANDNING,FZB	03
049								DNA -DIN6797J-8,2 FZB	01
049								VOLVO-955949	09
050			1	F7050-661428		.GUMMIKNOPP	C	VOLVO-661428	01
051	1			F7050-631810		.REM ÖVRE F DUNK	B	VOLVO-631810	01
051								FÖR BRÄNSLEDUNK	62
052	1			F7050-631811		.REM UNDRE F DUNK	B	VOLVO-631811	01
052								FÖR BRÄNSLEDUNK	62
053	2			F7050-714284		.FÄSTPLATTA	B	VOLVO-714284	01
054	8			M1436-477308		.KRYSSPÅRSKRUV	B	URX 10UNC X 1/2TUM,STÅL 4.8 FZB	05
054								VOLVO-950021	09
055	8			M1496-102109		.SEXKANTMUTTER	C	LÅSMUTTER MED NYLONINLÄGG 10UNC,STÅL D80	03
055								FZB	05
055								VOLVO-951672	09
056	1	1	1	M7082-111010		.VÄSKA F KONTROLLBOK	B	VÄSKA FÖR KONTROLLBOK OCH FÖRSTA FÖRBAND	03
056								TF -TF4-60376	01
057	6	6	6	M1479-229279		.PLÅTSKRUV	B	SIS SMS1757 RXS B6X9,5 YTHÄRDAT STÅL	03
057								FZB D3,53MM	05
057								VOLVO-955119	09
058	2		2	F7050-711320		.HÅLLARE,K	B	VOLVO-711320	01
058								FÖR BOGSERLINA	62
059	2		2	F7050-711323		..REM YTTRE	B	VOLVO-711323	01
060	2		2	F7050-711322		..REM INRE	B	VOLVO-711322	01
061	2		2	M1170-112156		..BRICKA BRB	B	SIS SMS70 BRB 6,7X14 FZB	03
061								VOLVO-955893	09
062	2		2	F7050-017428		..NIT		VOLVO-17428	01
062								LAGERHÅLLS EJ	62
063	4		4	M1115-812536		..HÅLNIT	C	SIS SMS1660 FHN 5,6X13,MSG	03
064	4		4	M1406-053150		.SEXKANTSKRUV	B	SIS SMS1943 U6S 5/16UNC X 16,STÅL 8.8	03
064								FZB	05
064								VOLVO-955523	09
065	4		4	M1171-122165		.FJÄDERBRICKA FBB	B	SIS SMS84 FBB 8,2 FZB	03
065								VOLVO-955921	09
066	4		4	M1496-116302		.SEXKANTMUTTER	B	SIS SMS1989 U6M 5/16UNC STÅL 8 FZB	03
066								VOLVO-955826	09
067	4			F7050-631683		.KONSOL F BÄR	B	VOLVO-631683	01

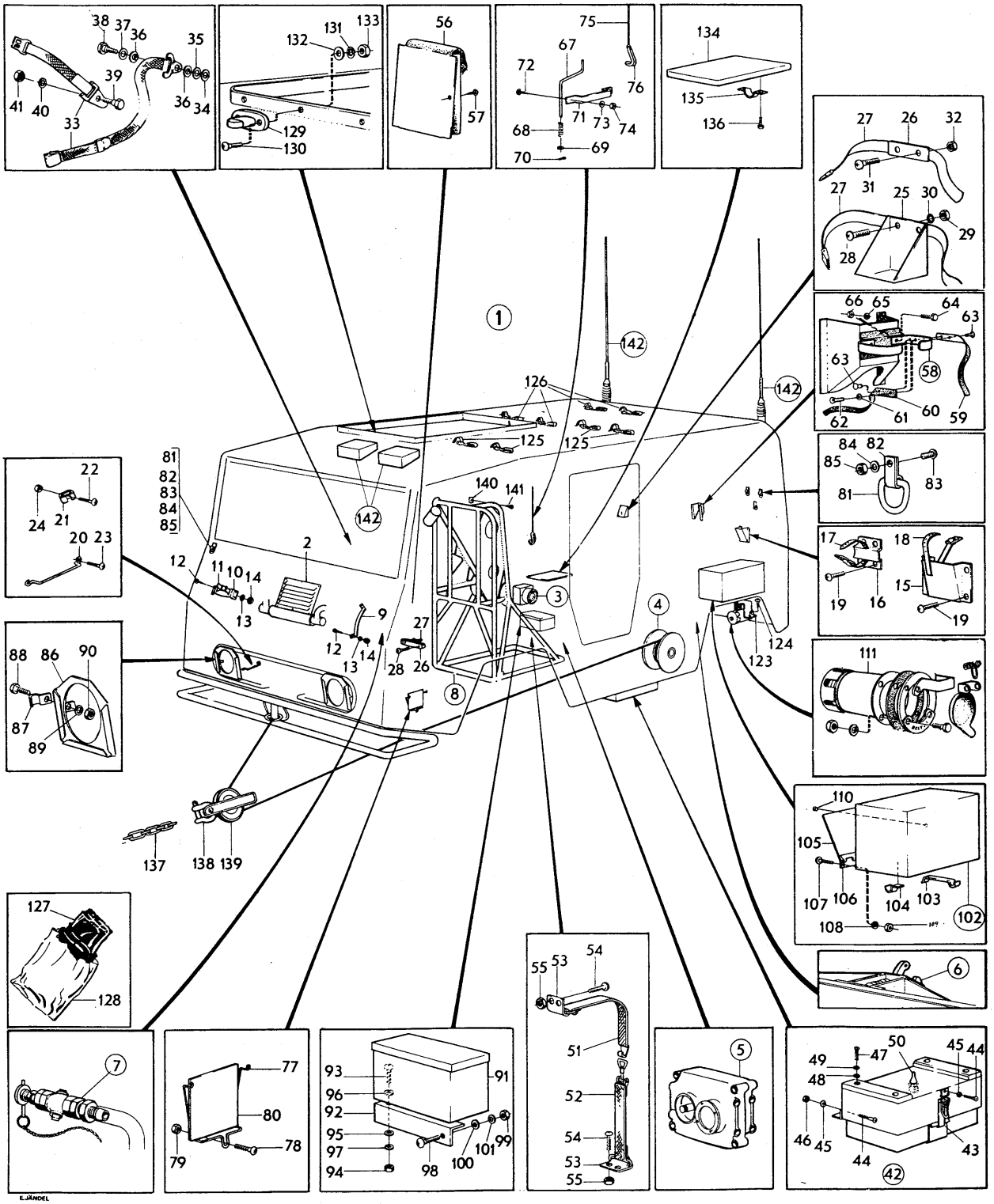
E.JÄNDEL
VOLVO
KA 6747

PERSONLASTTERRÄNGBIL 903 MT (M5123-903011) Kod 4001
SPECIALUTRUSTNING

Pos	Antal 1	2	3	Förrådsbeteckning	K	Förrådsbenämning	B-kod	Ursprungsbeteckning (01) Övriga uppgifter	
068	4			F7050-631684		.FJÄDER	B	VOLVO-631684	01
069	4			M1170-714914		.BRICKA 14,5X20X2MM	C	STÅL FZB	05
069								VOLVO-191398	09
070	4			M1108-114200		.SAXPINNE	B	SIS SMS66 SP 4X36 FZB	03
070								VOLVO-907862	09
071	4			F7050-018395		.KLAMMER	B	VOLVO-18395	01
071								STÅL FZB	62
072	8			M1436-477314		.KRYSSPÅRSKRUV	B	URX 10UNC X 1TUM,STÅL 4.8 FZB	05
072								VOLVO-950025	09
073	8			M1170-112146		.BRICKA BRB	B	SIS SMS70 BRB 5,3X10 FZB	03
073								VOLVO-940090	09
074	8			M1496-133309		.SEXKANTMUTTER	B	U6M 10UNC,STÅL 8 FZB	05
074								VOLVO-940092	09
075	4			F7050-631875		.LINA	B	VOLVO-631875	01
075								FÖR BÅR	62
076	4			F7050-631876		.KROK F BÅR	B	VOLVO-631876	01
077	1	1	1	F7050-340009		.HÄLLARE F LYSPLATTA	B	VOLVO-340009	01
077								FÖRVARINGSHÄLLARE I HYTT	62
078	3	3	3	M1436-477310		.KRYSSPÅRSKRUV	B	URX 10UNC X 5/8TUM,STÅL 4.8 FZB	05
078								VOLVO-950022	09
079	3	3	3	M1496-133309		.SEXKANTMUTTER	B	U6M 10UNC,STÅL 8 FZB	05
079								VOLVO-940092	09
080	4	4	4			.LYSPLATTA		INGÅR I TILLBEHÖREN SE TBH-LISTA	62
081	6	2		M1163-031010		.HALVRUNDRING	B	SVETSAD INNERMÅTT 16MM,TRÅDDIAM 3MM,FZ	05
081								FÖR LYSPLATTA	62
082	6	2		F7050-018373		.KLAMMER	C	VOLVO-18373	01
082								DI4MM STÅL FZB	62
083		2		M1479-229408		.PLÅTSKRUV	B	SIS SMS1757 RXS B10X9,5 YTHÄRDAT STÅL	03 1
083								FZB D4,8MM	05 1
083								VOLVO-955137	09 1
083	4			M1436-477308		.KRYSSPÅRSKRUV	B	URX 10UNC X 1/2TUM,STÅL 4.8 FZB	05 3
083								VOLVO-950021	09 3
084	8			M1170-112146		.BRICKA BRB	B	SIS SMS70 BRB 5,3X10 FZB	03
084								VOLVO-940090	09
085	4			M1496-102109		.SEXKANTMUTTER	C	LÅSMUTTER MED NYLONINLÄGG 10UNC,STÅL D80	03
085								FZB	05
085								VOLVO-951672	09
086			2	F7050-637543		.HÄLLARE F LYSPLATTA	B	VOLVO-637543	01
086								FÖR LYSPLATTA, FRÄMRE	62
087			6	F7050-951195		.KLAMMER	C	D122MM STÅL FZB	05
087								VOLVO-951195	01
088			6	M1406-053107		.SEXKANTSKRUV	B	SIS SMS1943 U6S 1/4UNC X 13,STÅL 8.8	03
088								FZB	05
088								VOLVO-955512	09
089			6	M1171-122156		.FJÄDERBRICKA FBB	B	SIS SMS84 FBB 6,5 FZB	03
089								VOLVO-955920	09
090			6	M1496-116301		.SEXKANTMUTTER	B	SIS SMS1989 U6M 1/4UNC STÅL 8 FZB	03
090								VOLVO-955825	09
091	1			F7050-631825		.LÅDA	B	VOLVO-631825	01
091								VERKTYGSLÅDA	62
092	1					.STÖD		VOLVO-631869 1)	01
093	2			M1436-476109		.KRYSSPÅRSKRUV	B	SIS SMS1965 URX 1/4UNC X 16,STÅL 4.8	03
093								FZB	05
093								VOLVO-950046	09
094	2			M1496-116301		.SEXKANTMUTTER	B	SIS SMS1989 U6M 1/4UNC STÅL 8 FZB	03
094								VOLVO-955825	09
095	2			M1170-112156		.BRICKA BRB	B	SIS SMS70 BRB 6,7X14 FZB	03
095								VOLVO-955893	09
096	2			F7050-192287		.BRICKA	C	RVB 6,5X16X1,5MM FZB	05
096								VOLVO-192287	01
097	2			M1171-122156		.FJÄDERBRICKA FBB	B	SIS SMS84 FBB 6,5 FZB	03
097								VOLVO-955920	09
098	2			M1436-478337		.KRYSSPÅRSKRUV	B	UFX 12UNC X 5/8TUM,STÅL 5.8 FZB	05
098								VOLVO-950134	09
099	2			M1496-133310		.SEXKANTMUTTER	B	U6M 12UNC,STÅL 8 FZB	05
099								VOLVO-940145	09
100	2			M1170-112153		.BRICKA BRB	B	SIS SMS70 BRB 6,4X12 FZB	03
100								VOLVO-955892	09

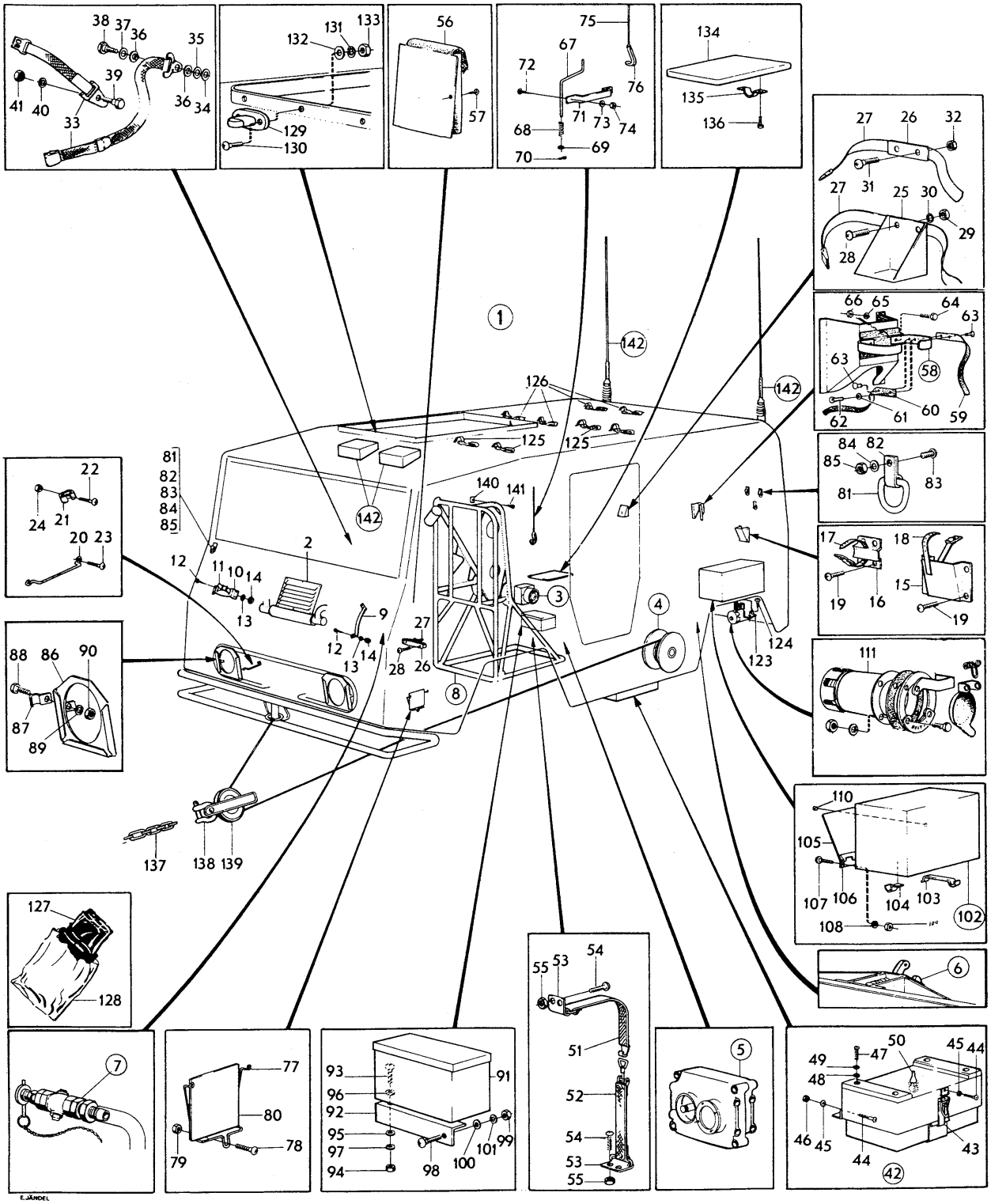
E.JÄNDEL
VOLVO
KA 6747

PERSONLASTTERRÄNGBIL 903 MT (M5123-903011)
SPECIALUTRUSTNING

Kod 4001

Pos	Antal 1	2	3	Förrådsbeteckning	K	Förrådsbenämning	B-kod	Ursprungsbeteckning (01) Övriga uppgifter		
101	2			M1171-122153		.FJÄDERBRICKA FBB	B	SIS SMS84 FBB 6,1 FZB		03
101								VOLVO-955919		09
102			1	F7050-637294		.VERKTYGSLÅDA,K	B	VOLVO-637294		01
102								MED LOCK		62
103			2	F7050-637146		..FÄSTE		VOLVO-637146	1)	01
104			1	F7050-637147		..FÄSTKROK	B	VOLVO-637147		01
105			1	F7050-637150		..LUCKA,K	B	VOLVO-637150		01
105								FÖR VERKTYGSLÅDA		62
106			1	F7050-637152		...GÅNGLED	B	VOLVO-637152		01
107			5	M1436-478280		..KRYSSPÅRSKRUV	B	UFX 8UNC X 1/2TUM,STÅL 5.8 FZB		05
107								VOLVO-950113		09
108			10	M1170-112136		..BRICKA BRB	B	SIS SMS70 BRB 4,3X8 FZB		03
108								VOLVO-955891		09
109			5	M1496-102108		.SEXKANTMUTTER	C	LÅSMUTTER MED NYLONINLÄGG 8UNC,STÅL D80		03
109								FZB		05
109								VOLVO-942206		09
110			2	F7050-082429		.GUMMIKNOPP	C	VOLVO-82429		01
111	1	1	1	M1830-837411		.HYLSTAG 12-P M LEDN	B	HYLSTAG 12-POL M 12ST 1M LEDN RK 1,5		03 1
111								MODIFIERAD NATO-TYP		05 1
111								HELLA-12/81 A 1		01 1
111								INGÅENDE DETALJER SE M7776-000010		62 1
111								RÖKAT MILITÄR FORDONSUTR		63 1
123	1	1	1	F7050-634405		.SKYDDSKÅPA	B	VOLVO-634405		01
124	2	2	2	M1479-229404		.PLÅTSKRUV	C	UTF ENL SMS1757 RXS B10X6,5		03
124								YTHÄRDAT STÅL FZB D4,8MM		05
124								VOLVO-955135		09
125	4		4	F7050-631900		.SPÄNNBAND	B	VOLVO-631900		01
125								FÖR SKIDOR	2)	62
126	4		4	F7050-631823		.SPÄNNBAND	C	VOLVO-631823		01
126								FÖR SKIDSTAVAR	2)	62
127			6	F7050-637012		.MÖRKLÄGGNINGSSKYDD		VOLVO-637012		01 1
127								FÖR SIDOFÖNSTER	1)	62 1
127			1	F7050-637013		.MÖRKLÄGGNINGSSKYDD	B	VOLVO-637013		01 3
127								FÖR BAKLUCKA		62 3
127	1		1	F7050-636302		.MÖRKLÄGGNINGSSKYDD		VOLVO-636302		01 5
127								FÖR TAKLUCKA	1)2)	62 5
128			1	F7050-637587		.FODRAL F MÖRKLSKYDD		FODRAL FÖR MÖRKLÄGGNINGSSKYDD		03
128								VOLVO-637587	1)	01
129	9		9			.SUFFLETTVRED		VOLVO-636306		01
129								LAGERHÅLLS EJ AV VOLVO	2)	62
130			18	M1436-477248		.KRYSSPÅRSKRUV	B	URX 6UNC X 3/8TUM,STÅL 4.8 FZB		05 1
130								VOLVO-950003		09 1
130	18			M1436-478247		.KRYSSPÅRSKRUV	B	UFX 6UNC X 5/16TUM,STÅL 5.8 FZB		05 3
130									2)	62 3
130								VOLVO-950105		09 3
131	18		18	M1171-152130		.LÅSBRICKA 3,7MM	C	INVÄNDIG GLES TANDNING,FZB		05
131								DNA -DIN6797J-3,7 FZB		01
131									2)	62
131								VOLVO-940121		09
132			18	F7050-120150		.BLYBRICKA	C	VOLVO-120150		01
133	18		18	M1496-133307		.SEXKANTMUTTER	B	U6M 6UNC,STÅL 8 FZB		05
133								VOLVO-940119		09
134			1			.MATERIELPLATTA		VOLVO-637341		01
134								FÖR RAM LAGERHÅLLS EJ	1)	62
135			3	F7050-190994		.KLAMMER	C	VOLVO-190994		01
136			6	F7050-190364		.SEXKANTPLÅTSKRUV	C	VOLVO-190364		01
137	1					.KÄTTING 3M		SE TBH-LISTA		62
138	1					.LYRSCHACKEL		SE TBH-LISTA		62
139	1					.BLOCK		SE TBH-LISTA		62
140	2			F7050-308046		.GUMMIMELLANLÄGG	C	VOLVO-308046		01
140								FÖR SJUKBÄR	2)	62
141	2			M1479-231347		.PLÅTSKRUV	C	SIS SMS1759 KFXS B8X22 YTHÄRDAT STÅL		03
141								FZB D4,22MM		05
141									2)	62
141								VOLVO-955165		09
142			1			.SAMBANDSUTRUSTNING		SE BILD 121		62

901 1) TILLVERKAS GENOM BESTÄLLARENS FÖRSORG 62
902 2) GÄLLER PLTGBIL 903B ENL ANTALSKOLUMN 1 62

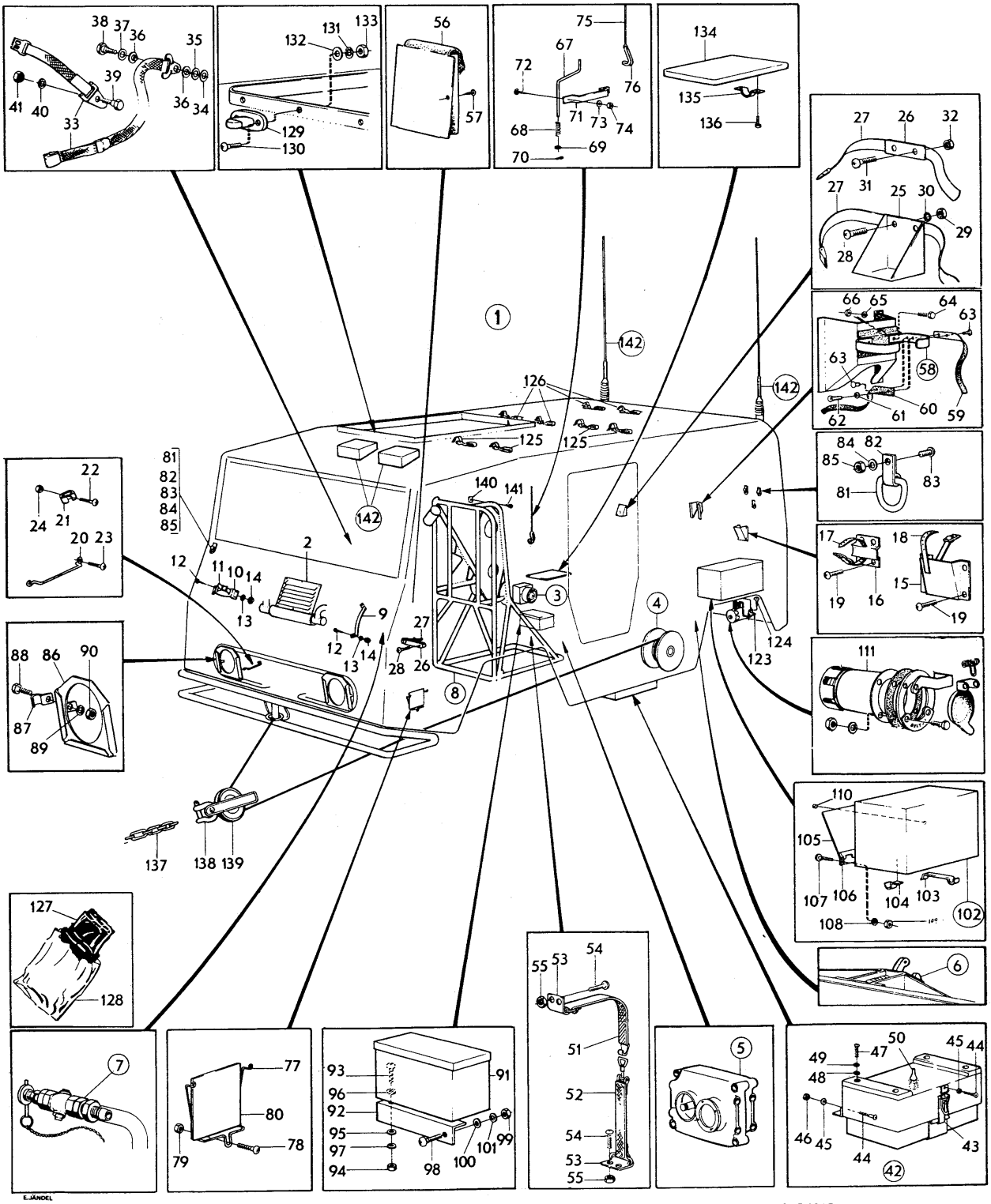
E.JÄNDEL
VOLVO
KA 6747

PERSONLASTTERRÄNGBIL 903 MT (M5123-903011) Kod
SPECIALUTRUSTNING VÄRMESYSTEM FRÄMRE 4001

Pos	Antal 1	2	3	Förrådsbeteckning	K	Förrådsbenämning	B-kod	Ursprungsbeteckning (01) Övriga uppgifter	
				M5123-903011		PLTGBIL 903 MT			01 1
				M5190-903211		PVRBTGBIL 9032 MT			01 3
				M5180-903311		RAPTGBIL 9033 MT			01 5
									01 7
001	1	1	1			VÄRMESYSTEM FRÄMRE			
002	1	1	1	F7050-633284		.ELEMENTKÅPA,K	C	VOLVO-633284	01
003	1	1	1	F7050-653199		..SPJÄLL V		VOLVO-653199	01
003								LAGERHÅLLS EJ	62
004	1	1	1	F7050-634285		..SPJÄLL H	B	VOLVO-634285	01
005	1	1	1	F7050-636670		.DRAGREGLAGE V	B	VOLVO-636670	01 1
006	1	1	1	F7050-636671		.DRAGREGLAGE H	B	VOLVO-636671	01 1
007	1	1	1	M1479-229342		.PLÅTSKRUV	B	SIS SMS1757 RXS B8X13 YTHÄRDAT STÅL	03
007								FZB D4,22MM	05
007								VOLVO-955127	09
008	6	6	6	F7050-081803		.GUMMIKNOPP	C	VOLVO-81803	01
009	1	1	1	F7050-653203		.VÄRMEELEMENT	C	VOLVO-653203	01
010	2	2	2	F7050-653207		.GUMMITÄTNING	C	VOLVO-653207	01
010								FÖR TILL- OCH AVLOPPSRÖR	62
011	1	1	1	F7050-633285		.BOTTENPLÅT	B	VOLVO-633285	01
012	10	10	10	M1436-477311		.KRYSSPÅRSKRUV	B	URX 10UNC X 3/4TUM,STÅL 4.8 FZB	05
012								VOLVO-950023	09
013	10	10	10	M1171-122146		.FJÄDERBRICKA FBB	B	SIS SMS84 FBB 5,1 FZB	03
013								VOLVO-955918	09
014	1	1	1	F7050-633287		.LUFTINTAG	B	VOLVO-633287	01
015	1	1	1	F7050-633362		.MOTORUPPHÄNGNING	C	VOLVO-633362	01
016	1	1	1	F7050-655874		.GUMMIRING	C	VOLVO-655874	01
017	3	3	3	M1436-476107		.KRYSSPÅRSKRUV	B	SIS SMS1965 URX 1/4UNC X 13,STÅL 4.8	03
017								FZB	05
017								VOLVO-950045	09
018	3	3	3	M1171-152156		.LÅSBRICKA 6,5MM	C	UTF ENL DIN6797J-6,5 FZB	03
018								INVÄNDIG GLES TANDNING FZB	05
018								VOLVO-940155	09
019	1	1		F3080-000165		.ELMOTOR 12V	C	ELUX -KS 3442/200	01 1
019								VOLVO-634265	09 1
019			1	F3080-000145		.ELMOTOR 24V	C	BILVÄRMARMOTOR	05 3
019								ELUX -KS 3442/280	01 3
019								VOLVO-636423	09 3
020	2	2	2			..ELBORSTE	C	ELUX -211533	01
020								VOLVO-671984	09
021	2	2	2			..HÅLLARE	C	ELUX -211461	01
021								VOLVO-671921	09
022	1	1	1			..FJÄDER	C	ELUX -211463	01
022								VOLVO-671925	09
023	1	1	1	F7050-653214		.FLÄKT	C	VOLVO-653214	01
024	1	1	1	M1446-187331		.STOPPSKRUV	C	UPSS 12UNC X 5/16TUM,STÅL D60	05
024								VOLVO-951263	09
025	1	1	1	M1436-476109		.KRYSSPÅRSKRUV	B	SIS SMS1965 URX 1/4UNC X 16,STÅL 4.8	03
025								FZB	05
025								VOLVO-950046	09
026	1	1	1	M1171-152156		.LÅSBRICKA 6,5MM	C	UTF ENL DIN6797J-6,5 FZB	03 1
026								INVÄNDIG GLES TANDNING FZB	05 1
026								VOLVO-940155	09 1
027	1	1	1	M1496-116301		.SEXKANTMUTTER	B	SIS SMS1989 U6M 1/4UNC STÅL 8 FZB	03
027								VOLVO-955825	09
028	1	1	1	F7050-091395		.GUMMIGENOMFÖRING	C	VOLVO-91395	01
029	ER	ER	ER			.KOPPLINGSSTYCKE	C	VOLVO-191910	01
030	1	1	1	F7050-634508		.GUMMIRING	C	VOLVO-634508	01
031	1	1	1	F7050-633289		.GALLER		VOLVO-633289	01
031								LAGERHÅLLS EJ	62
032	6	6	6	M1436-476107		.KRYSSPÅRSKRUV	B	SIS SMS1965 URX 1/4UNC X 13,STÅL 4.8	03
032								FZB	05
032								VOLVO-950045	09
033	7	7	7	M1171-152156		.LÅSBRICKA 6,5MM	C	UTF ENL DIN6797J-6,5 FZB	03 1
033								INVÄNDIG GLES TANDNING FZB	05 1
033								VOLVO-940155	09 1
034	1	1	1	F7050-040136		.GUMMIGENOMFÖRING	C	VOLVO-40136	01

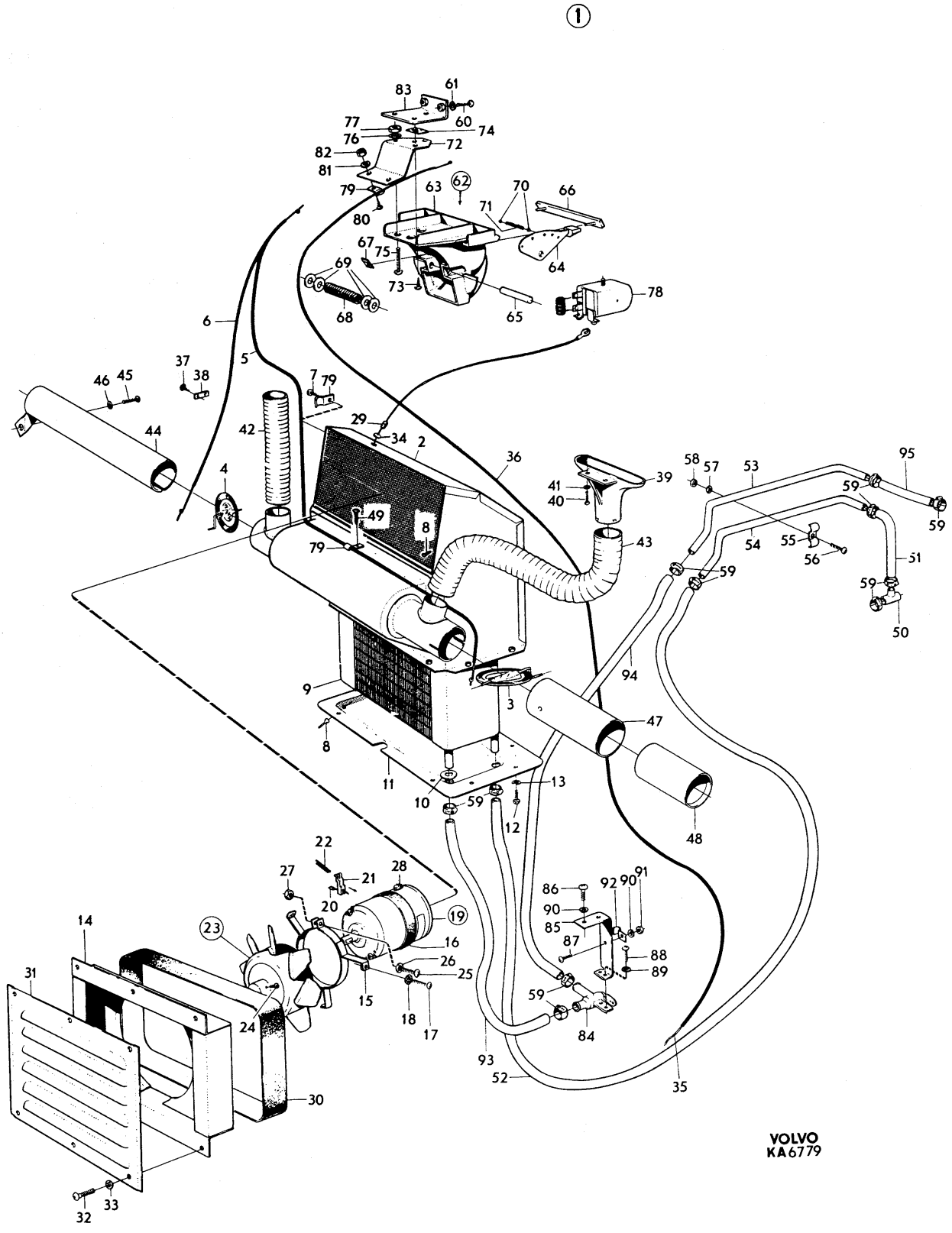
1
VOLVO
KA6779

PERSONLASTTERRÄNGBIL 903 MT (M5123-903011) Kod
SPECIALUTRUSTNING VÄRMESYSTEM FRÄMRE 4001

Pos	Antal 1	2	3	Förrådsbeteckning	K	Förrådsbenämning	B-kod	Ursprungsbeteckning (01) Övriga uppgifter			
035	ER	ER	ER	M1030-162153		.STÅLTRÅD 1,5MM	B	SIS SIS1774-05 RUND-1,5 RING			03
035									ENHET	KG	05
035								ERF LÄNGD 550MM			62
035								VOLVO-55192			09
036	ER	ER	ER	F7050-088783		.VAJERHÖLJE	C		ENHET	M	05
036								VOLVO-88783			01
036								ERF LÄNGD 470MM			62
037	1	1	1	M1479-229342		.PLÅTSKRUV	B	SIS SMS1757 RXS B8X13 YTHÄRDAT STÅL			03
037								FZB D4,22MM			05
037								VOLVO-955127			09
038	1	1	1	F7050-636403		.HÅLLARE		VOLVO-636403			01
038								LAGERHÅLLS EJ			62
039	2	2	2	F7050-661241		.DEFROSTERMUNSTYCKE	C	VOLVO-661241			01
040	4	4	4	M1436-477308		.KRYSSPÅRSKRUV	B	URX 10UNC X 1/2TUM,STÅL 4.8 FZB			05
040								VOLVO-950021			09
041	4	4	4	M1171-122146		.FJÄDERBRICKA FBB	B	SIS SMS84 FBB 5,1 FZB			03
041								VOLVO-955918			09
042	ER	ER	ER	F7050-941425		.SPIRALSLANG 1.3/4	C	DI45MM DY49,5MM	ENHET	M	05
042								VOLVO-941425			01
042								ERF LÄNGD 360MM			62
043	ER	ER	ER	F7050-941425		.SPIRALSLANG 1.3/4	C	DI45MM DY49,5MM	ENHET	M	05
043								VOLVO-941425			01
043								ERF LÄNGD 550MM			62
044	1	1	1	F7050-634188		.RÖR H	C	VOLVO-634188			01
045	1	1	1	M1436-476150		.KRYSSPÅRSKRUV	B	SIS SMS1965 URX 5/16UNC X 16,STÅL 4.8			03
045								FZB			05
045								VOLVO-950059			09
046	1	1	1	M1171-122165		.FJÄDERBRICKA FBB	B	SIS SMS84 FBB 8,2 FZB			03
046								VOLVO-955921			09
047	1	1	1	F7050-634190		.GUMMISLANG	B	VOLVO-634190			01 I
048	1	1	1	F7050-634186		.RÖR V	C	VOLVO-634186			01
049	1	1	1	M1479-229342		.PLÅTSKRUV	B	SIS SMS1757 RXS B8X13 YTHÄRDAT STÅL			03
049								FZB D4,22MM			05
049								VOLVO-955127			09
050	1	1	1	F7050-634280		.T-RÖR	B	VOLVO-634280			01
051	ER	ER	ER	M1027-102081		.VATTENSLANG 16MM	B	SIS SIS248225 6KP/KVCM 16MM			03
051								FD 5/8TUM	ENHET	M	05
051								ERF LÄNGD 300MM			62
051								VOLVO-943368			09
052	ER	ER	ER	M1027-102081		.VATTENSLANG 16MM	B	SIS SIS248225 6KP/KVCM 16MM			03
052								FD 5/8TUM	ENHET	M	05
052								ERF LÄNGD 600MM			62
052								VOLVO-943368			09
053	1	1	1	F7050-634277		.STÅLRÖR ÖVRE	C	VOLVO-634277			01
054	1	1	1	F7050-634278		.STÅLRÖR UNDRE	C	VOLVO-634278			01
055	2	2	2	F7050-121580		.KLAMMER	C	VOLVO-121580			01
056	2	2	2	M1436-477308		.KRYSSPÅRSKRUV	B	URX 10UNC X 1/2TUM,STÅL 4.8 FZB			05
056								VOLVO-950021			09
057	2	2	2	M1171-122146		.FJÄDERBRICKA FBB	B	SIS SMS84 FBB 5,1 FZB			03
057								VOLVO-955918			09
058	2	2	2	M1496-133309		.SEXKANTMUTTER	B	U6M 10UNC,STÅL 8 FZB			05
058								VOLVO-940092			09
059	10	10	10			.SLANGKLÄMMA	C	VOLVO-943473			01
059								23-27MM			62
060	2	2	2	M1436-476104		.KRYSSPÅRSKRUV	B	SIS SMS1965 URX 1/4UNC X 9,5,STÅL 4.8			03
060								FZB			05
060								VOLVO-950044			09
061	2	2	2	M1171-122156		.FJÄDERBRICKA FBB	B	SIS SMS84 FBB 6,5 FZB			03
061								VOLVO-955920			09
062	1	1		F7050-636366		.VÄRMEREGLAGE	C	VOLVO-636366			01 1
062			1	F7050-634907		.VÄRMEREGLAGE	B	VOLVO-634907			01 3
063	1	1	1			..REGLAGEHUS GRATT		VOLVO-95362			01
063								LAGERHÅLLS EJ			62
064	2	2	2	F7050-655478		..HÄVARM	C	VOLVO-655478			01
065	1	1	1	F7050-095366		..AXEL F HÄVARM		VOLVO-95366			01
065								LAGERHÅLLS EJ			62
066	1	1	1	F7050-095371		..SKYLT F VÄRMEREGL	C	VOLVO-95371			01
067	2	2	2	F7050-082660		..LÄSBLECK	C	VOLVO-82660			01

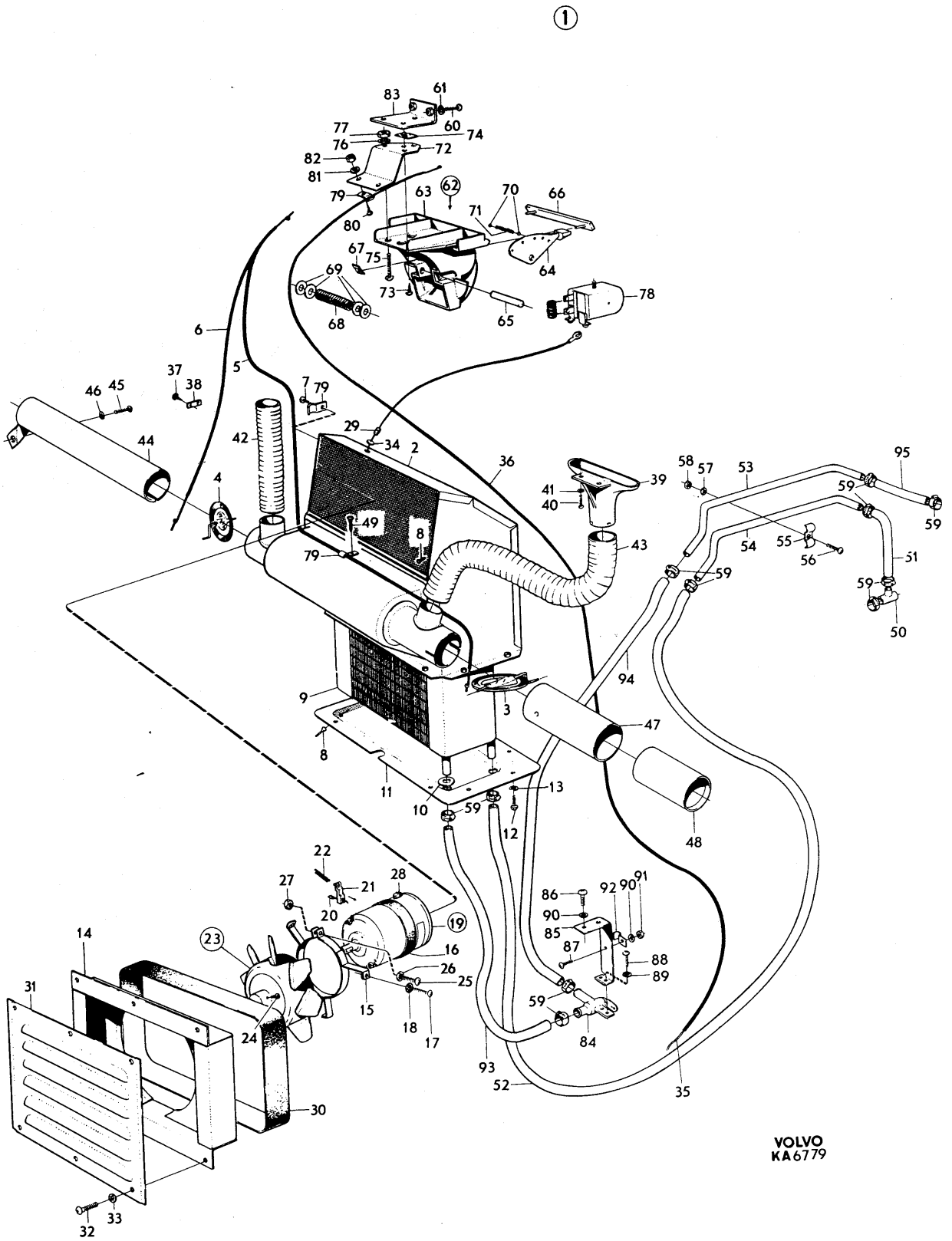
1
VOLVO
KA6779

PERSONLASTTERRÄNGBIL 903 MT (M5123-903011) Kod
SPECIALUTRUSTNING VÄRMESYSTEM FRÄMRE 4001

Pos	Antal 1	2	3	Förrådsbeteckning	K	Förrådsbenämning	B-kod	Ursprungsbeteckning (01) Övriga uppgifter	
068	1	1	1	F7050-095369		..FJÄDER		VOLVO-95369	01
068								LAGERHÅLLS EJ	62
069	4	4	4	M1170-112156		..BRICKA BRB	B	SIS SMS70 BRB 6,7X14 FZB	03
069								VOLVO-955893	09
070	2	2	2	F7050-026694		..SPÄRRKULA	C	VOLVO-26694	01
071	1	1	1	F7050-095370		..TRYCKFJÄDER		VOLVO-95370	01
071								LAGERHÅLLS EJ	62
072	1	1	1	F7050-095368		..KONSOL		VOLVO-95368	01
072								LAGERHÅLLS EJ	62
073	1	1	1	M1479-229410		..PLÅTSKRUV	B	SIS SMS1757 RXS B10X13 YTHÄRDAT STÅL	03
073								FZB D4,8MM	05
073								VOLVO-955138	09
074	1	1	1	F7050-095258		..PLÅTMUTTER	C	VOLVO-95258	01
075	3	3	3	M1430-476332		..KRYSSPÅRSKRUV	C	SIS SMS1969 MRX 5X22 STÅL 4.8 FZB	03
075								VOLVO-956080	09
076	3	3	3	M1171-152143		..LÅSBRICKA 5,1MM	C	INVÄNDIG GLES TANDNING,FZB	05
076								DNA -DIN6797J-5,1 FZB	01
076								VOLVO-955946	09
077	3	3	3	M1490-157314		..SEXKANTMUTTER	B	SIS SMS2175 M6M 5 STÅL 8 FZB	03
077								VOLVO-955780	09
078	1	1		F7050-316156		..REOSTAT	B	VOLVO-316156	01 1
078								12V FRÄMRE	62 1
078	1	1		F7050-636367		..REOSTAT 12V	B	VOLVO-636367	01 3
078								12V BAKRE	62 3
078			2	F7050-315399		..REOSTAT 24V	C	VOLVO-315399	01 5
078								24V	62 5
079	4	4	4	F7050-018335		.KLAMMER	C	VOLVO-18335	01
079								FÖR SPIRAL	62
080	2	2	2	M1436-477311		.KRYSSPÅRSKRUV	B	URX 10UNC X 3/4TUM,STÅL 4.8 FZB	05
080								VOLVO-950023	09
081	2	2	2	M1171-122146		.FJÄDERBRICKA FBB	B	SIS SMS84 FBB 5,1 FZB	03
081								VOLVO-955918	09
082	2	2	2	M1496-133309		.SEXKANTMUTTER	B	U6M 10UNC,STÅL 8 FZB	05
082								VOLVO-940092	09
083	1	1	1	F7050-634312		.KONSOL	C	VOLVO-634312	01
083								FÖR VÄRMEREGLAGE	62
084	1	1	1	F7050-634613		.VÄRMEKONTROLLVENTIL	C	VOLVO-634613	01
085	1	1	1	F7050-634544		.KONSOL	C	VOLVO-634544	01
086	2	2	2	M1436-477305		.KRYSSPÅRSKRUV	B	URX 10UNC X 3/8TUM,STÅL 4.8 FZB	05
086								VOLVO-950020	09
087	1	1	1	M1436-477310		.KRYSSPÅRSKRUV	B	URX 10UNC X 5/8TUM,STÅL 4.8 FZB	05
087								VOLVO-950022	09
088	2	2	2	M1436-477308		.KRYSSPÅRSKRUV	B	URX 10UNC X 1/2TUM,STÅL 4.8 FZB	05
088								VOLVO-950021	09
089	2	2	2	M1171-152143		.LÅSBRICKA 5,1MM	C	INVÄNDIG GLES TANDNING,FZB	05
089								DNA -DIN6797J-5,1 FZB	01
089								VOLVO-955946	09
090	3	3	3	M1171-122146		.FJÄDERBRICKA FBB	B	SIS SMS84 FBB 5,1 FZB	03
090								VOLVO-955918	09
091	5	5	5	M1496-133309		.SEXKANTMUTTER	B	U6M 10UNC,STÅL 8 FZB	05
091								VOLVO-940092	09
092	1	1	1	F7050-018335		.KLAMMER	C	VOLVO-18335	01
093	1	1	1	F7050-348112		.SLANG	C	VOLVO-348112	01
094	ER	ER	ER	M1027-102081		.VATTENSLANG 16MM	B	SIS SIS248225 6KP/KVCM 16MM	03
094								FD 5/8TUM ENHET M	05
094								ERF LÄNGD 450MM	62
094								VOLVO-943368	09
095	ER	ER	ER	M1027-102081		.VATTENSLANG 16MM	B	SIS SIS248225 6KP/KVCM 16MM	03
095								FD 5/8TUM ENHET M	05
095								ERF LÄNGD 260MM	62
095								VOLVO-943368	09

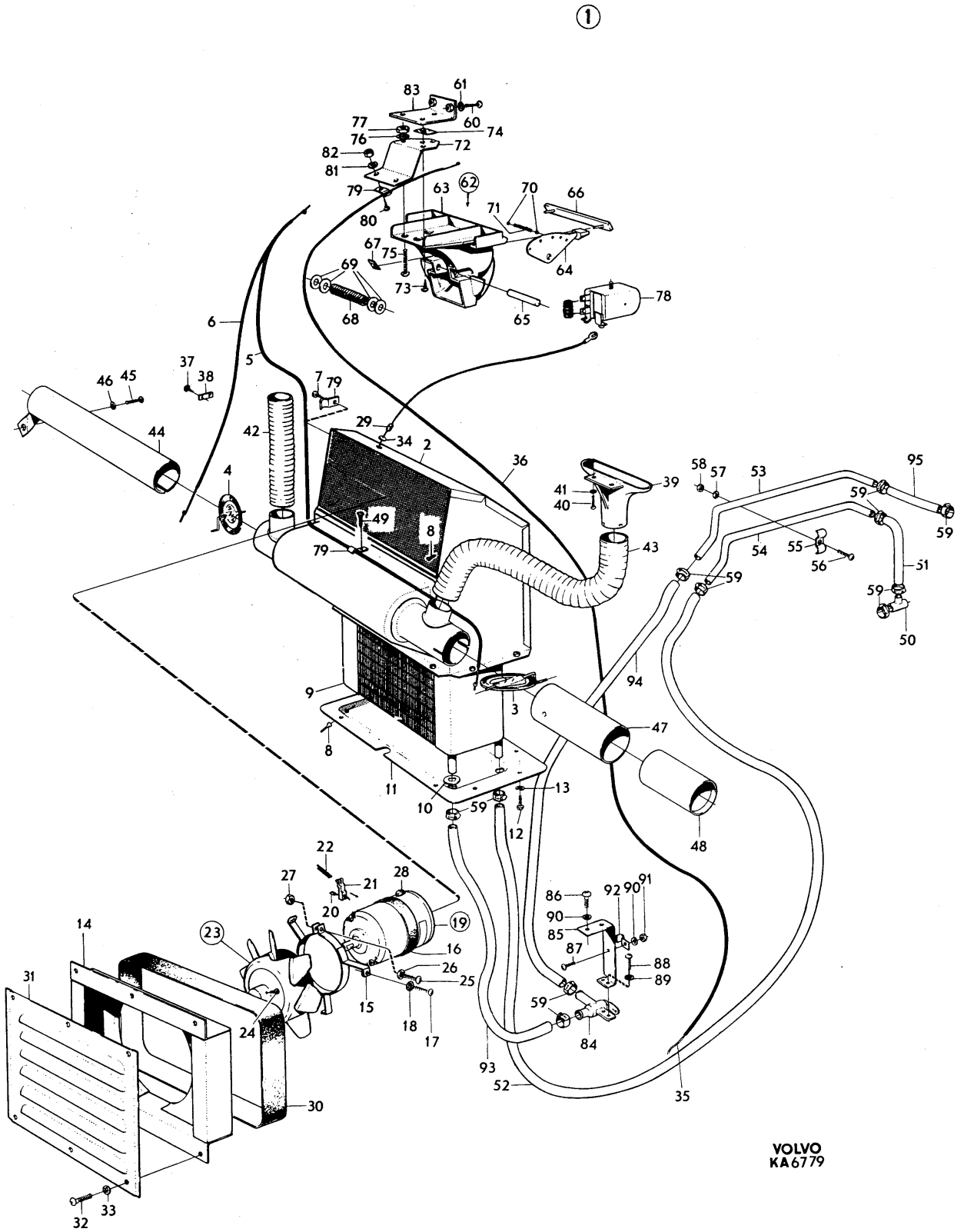
1
VOLVO
KA6779

PERSONLASTTERRÄNGBIL 903 MT (M5123-903011) Kod
SPECIALUTRUSTNING VÄRMESYSTEM BAKRE 4001

Pos	Antal 1	2	3	Förrådsbeteckning	K	Förrådsbenämning	B-kod	Ursprungsbeteckning (01) Övriga uppgifter	
				M5123-903011		PLTGBIL 903 MT			01 1
				M5190-903211		PVRBTGBIL 9032 MT			01 3
				M5180-903311		RAPTGBIL 9033 MT			01 5
									01 7
001	1		1			VÄRMESYSTEM BAKRE		LAGERHÅLLS EJ	62
002	1			F7050-633620		.LUFTINTAG,K	B	VOLVO-633620	01 1
002								MED ELMOTOR OCH FLÄKT	62 1
002			1	F7050-634964		.LUFTINTAG,K	B	VOLVO-634964	01 3
002								MED ELMOTOR OCH FLÄKT	62 3
003	1			F3080-000165		..ELMOTOR 12V	C	ELUX -KS 3442/200	01 1
003								VOLVO-634265	09 1
003			1	F3080-000145		..ELMOTOR 24V	C	BILVÄRMARMOTOR	05 3
003								ELUX -KS 3442/280	01 3
003								VOLVO-636423	09 3
004	2		2			...ELBORSTE	C	ELUX -211533	01
004								VOLVO-671984	09
005	2		2			...HÅLLARE	C	ELUX -211461	01
005								VOLVO-671921	09
006	1		1			...FJÄDER	C	ELUX -211463	01
006								VOLVO-671925	09
007	1		1	F7050-633621		..KÅPA	B	VOLVO-633621	01
007								UNDRE	62
008	1		1	F7050-653214		..FLÄKT	C	VOLVO-653214	01
009	1		1	M1446-187331		...STOPPSKRUV	C	UPSS 12UNC X 5/16TUM,STÅL D60	05
009								VOLVO-951263	09
010	1		1	F7050-655875		..MOTORUPPHÄNGNING	B	VOLVO-655875	01
011	1		1	F7050-655874		..GUMMIRING	C	VOLVO-655874	01
011								FÖR MOTORUPPHÄNGNING	62
012	1		1	M1436-476109		..KRYSSPÅRSKRUV	B	SIS SMS1965 URX 1/4UNC X 16,STÅL 4.8	03
012								FZB	05
012								VOLVO-950046	09
013	1		1	M1171-152156		..LÅSBRICKA 6,5MM	C	UTF ENL DIN6797J-6,5 FZB	03
013								INVÄNDIG GLES TANDNING FZB	05
013								VOLVO-940155	09
014	1		1	M1496-116301		..SEXKANTMUTTER	B	SIS SMS1989 U6M 1/4UNC STÅL 8 FZB	03
014								VOLVO-955825	09
015	3		3	M1436-476107		..KRYSSPÅRSKRUV	B	SIS SMS1965 URX 1/4UNC X 13,STÅL 4.8	03
015								FZB	05
015								VOLVO-950045	09
016	3		3	M1171-152156		..LÅSBRICKA 6,5MM	C	UTF ENL DIN6797J-6,5 FZB	03
016								INVÄNDIG GLES TANDNING FZB	05
016								VOLVO-940155	09
017	1		1	F7050-091395		..GUMMIGENOMFÖRING	C	VOLVO-91395	01
018	1		1			.BANDKLAMMER	C	VOLVO-1948210	01 1
019	1		1	F7050-631361		.KÅPA	B	VOLVO-631361	01
019								ÖVRE	62
020	8		8	F7050-081803		.GUMMIKNOPP	C	VOLVO-81803	01
020								FÖR ÖVRE OCH UNDRE KÅPA	62
021	1		1	F7050-653203		.VÄRMEELEMENT	C	VOLVO-653203	01
022	2		2	F7050-653207		.GUMMITÄTNING	C	VOLVO-653207	01
022								FÖR TILL- OCH AVLOPPSRÖR	62
023	10		10	M1436-477304		.KRYSSPÅRSKRUV	B	URX 10UNC X 5/16TUM,STÅL 4.8 FZB	05
023								VOLVO-950019	09
024	10		10	M1171-122146		.FJÄDERBRICKA FBB	B	SIS SMS84 FBB 5,1 FZB	03
024								VOLVO-955918	09
025	10		10	M1496-133309		.SEXKANTMUTTER	B	U6M 10UNC,STÅL 8 FZB	05
025								VOLVO-940092	09
026	3		3	M1171-122171		.FJÄDERBRICKA FBB	B	SIS SMS84 FBB 9,7 FZB	03
026								VOLVO-940108	09
027	1		1	M1171-152171		.LÅSBRICKA 9,9MM	C	UTF ENL DIN6797J-9,9 FZB	03
027								INVÄNDIG GLES TANDNING,FZB	05
027								VOLVO-955950	09
028	3		3	M1496-120303		.SEXKANTMUTTER	C	SIS SMS1991 UL6M 3/8UNC,STÅL 8 FZB	03
028								VOLVO-955835	09
029	1		1	F7050-634199		.TRUMMA	B	VOLVO-634199	01
029								FÖR SLANGAR	62

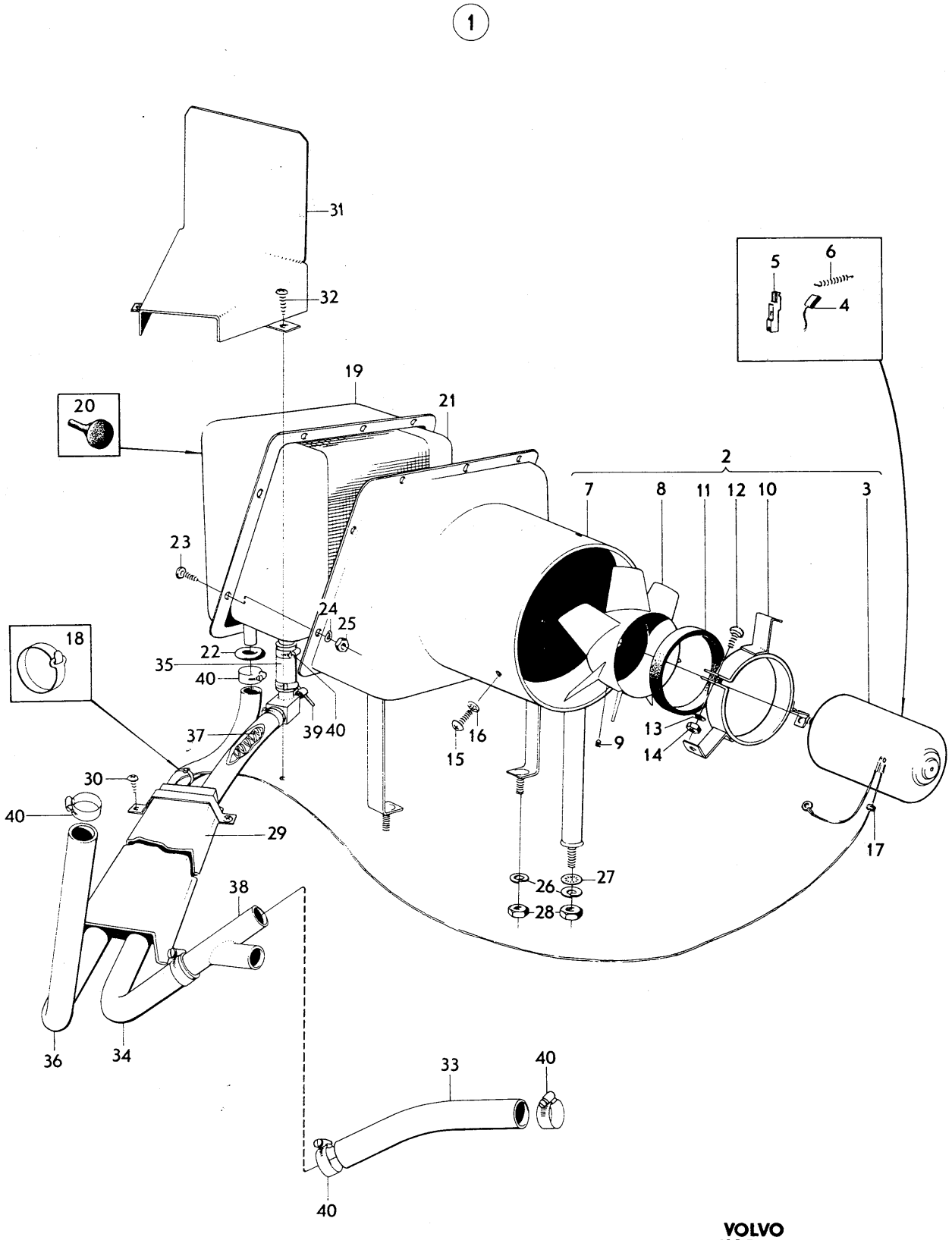

VOLVO
KA5863

PERSONLASTTERRÄNGBIL 903 MT (M5123-903011)
SPECIALUTRUSTNING VÄRMESYSTEM BAKRE

Kod 4001

Pos	Antal 1	2	3	Förrådsbeteckning	K	Förrådsbenämning	B-kod	Ursprungsbeteckning (01) Övriga uppgifter	
030	4		4	M1479-229410		.PLÅTSKRUV	B	SIS SMS1757 RXS B10X13 YTHÄRDAT STÅL	03
030								FZB D4,8MM	05
030								VOLVO-955138	09
031	1		1	F7050-637444		.SPÄRRSKYDD	B	VOLVO-637444	01
031								FÖR BAKRE VÄRMESLANGAR	62
032	2		2	M1479-229410		.PLÅTSKRUV	B	SIS SMS1757 RXS B10X13 YTHÄRDAT STÅL	03
032								FZB D4,8MM	05
032								VOLVO-955138	09
033	1		1			.VATTENSLANG 16MM		SE BILD 114 POS 17	62
034	ER		ER	M1027-102081		.VATTENSLANG 16MM	B	SIS SIS248225 6KP/KVCM 16MM	03
034								FD 5/8TUM ENHET M	05
034								ERF LÄNGD 845MM	62
034								VOLVO-943368	09
035	ER		ER	M1027-102081		.VATTENSLANG 16MM	B	SIS SIS248225 6KP/KVCM 16MM	03
035								FD 5/8TUM ENHET M	05
035								ERF LÄNGD 65MM	62
035								VOLVO-943368	09
036	ER		ER	M1027-102081		.VATTENSLANG 16MM	B	SIS SIS248225 6KP/KVCM 16MM	03
036								FD 5/8TUM ENHET M	05
036								ERF LÄNGD 1110MM	62
036								VOLVO-943368	09
037	1		1	F7050-347757		.SPIRAL	C	VOLVO-347757	01
037								FÖR GUMMISLANG	62
038	1		1	F7050-636211		.FÖRGRENINGSRÖR	B	VOLVO-636211	01
039	1		1	F7050-091435		.KRAN	C	VOLVO-91435	01
039								VID ELEMENT	62
040	8		8			.SLANGKLÄMMA	C	VOLVO-943473	01
040								23-27MM	62

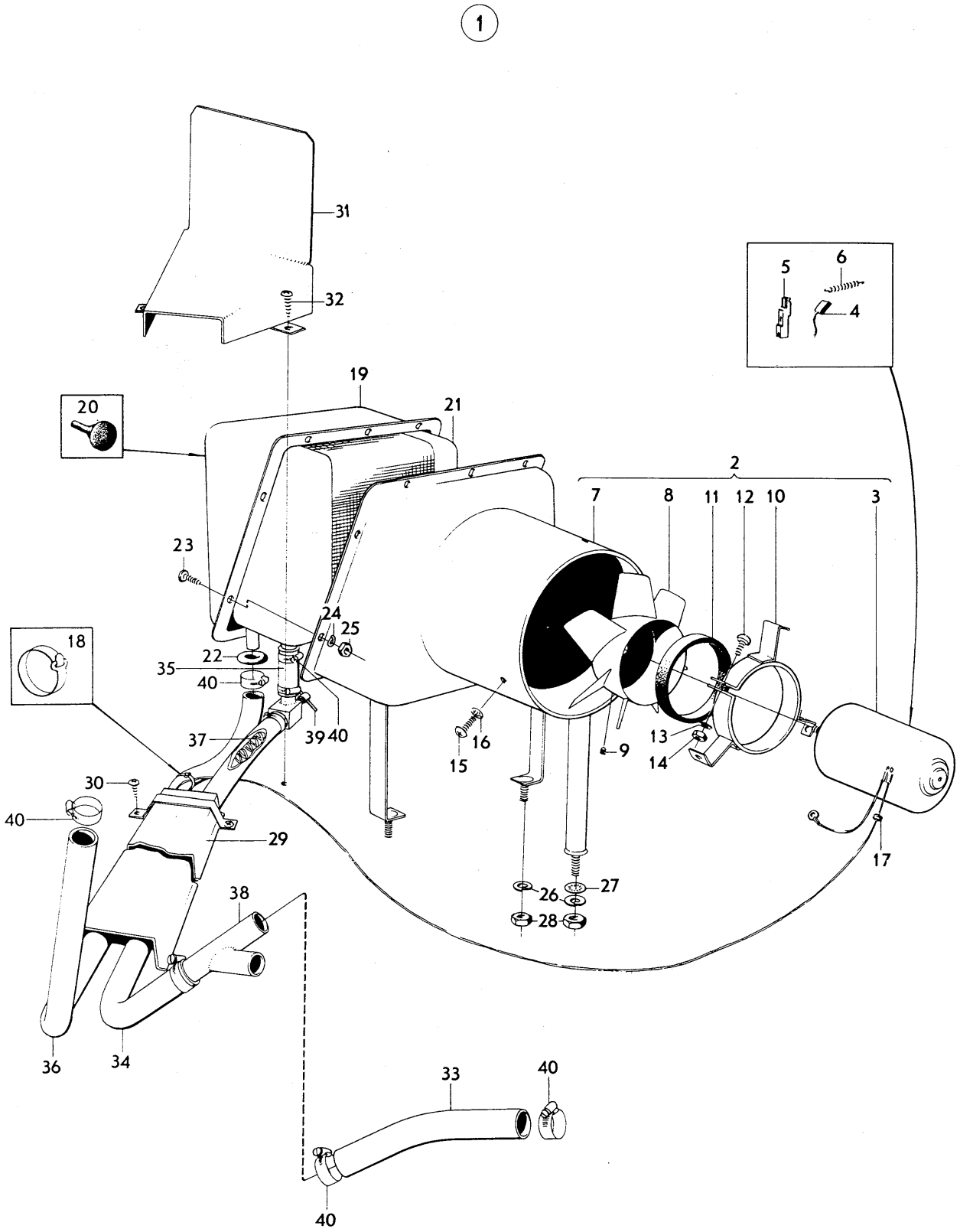

VOLVO
KA5863

PERSONLASTTERRÄNGBIL 903 MT (M5123-903011) Kod
SPECIALUTRUSTNING VINSCH OCH LINLEDARE MED MONTERINGSDETALJER (PLTGBIL 903B) 4001

Pos	Antal 1	2	3	Förrådsbeteckning	K	Förrådsbenämning	B-kod	Ursprungsbeteckning (01) Övriga uppgifter	
				M5123-903022		PLTGBIL 903B MT			01 1 01 3
001	1					VINSCH LINLEDARE,K		MED MONTERINGSDETALJER LAGERHÅLLS EJ	62
002	1					.VINSCH,K		VOLVO-634777 1)	01
003	1			F7050-633194		..SNÄCKVÄXELHUS	C	VOLVO-633194	01
004	1			F7050-633196		...BUSSNING	C	VOLVO-633196	01
005	2			M1501-314010		..PROPP 3/4-14 NPTF	C	STÅL	05
005								VOLVO-952359	09
006	1			F7050-636012		..SNÄCKHJUL/SNÄCKAXEL	C	VOLVO-636012	01
007	1			M1172-121153		..SPÄRRING SGH 72	B	SIS SMS1582 SGH 72	03
007								VOLVO-914537	09
008	2			M1610-630600		..KULLAGER	C	ENRADIGT SPÅRKULLAGER 30X72X19MM MED	03
008								PRESSAD KULHÅLLARE AV STÅLPLÅT	05
008								SKF -6306	01
008								VOLVO-11024	09
009	1			F7050-191748		..TÄTRING	C	VOLVO-191748	01
010	1			F7050-633214		..LOCK	C	VOLVO-633214	01
010								VID SNÄCKAXEL	62
011	1			F7050-633222		..PACKNING	B	VOLVO-633222	01
012	4			M1407-053188		..SEXKANTSKRUV	B	SIS SMS1944 U6S 3/8UNF X 13,STÅL 8.8	03
012								FZB	05
013	4			M1171-122171		..FJÄDERBRICKA FBB	B	SIS SMS84 FBB 9,7 FZB	03
013								VOLVO-940108	09
014	1			M1101-122501		..PLATTKIL	C	SIS SMS695 R 14X9X50 SL	03
014								VOLVO-909354	09
015	1			F7050-633201		..LOCK	B	VOLVO-633201	01
016	1			F7050-633196		...BUSSNING	C	VOLVO-633196	01
017	1			F7050-633221		..PACKNING	C	VOLVO-633221	01
018	1			F7050-384555		..LUFTNINGSVENTIL	C	VOLVO-384555	01
019	6			M1407-053194		..SEXKANTSKRUV	B	SIS SMS1944 U6S 3/8UNF X 25,STÅL 8.8	03
019								FZB	05
019								VOLVO-955675	09
020	6			M1171-122171		..FJÄDERBRICKA FBB	B	SIS SMS84 FBB 9,7 FZB	03
020								VOLVO-940108	09
021	1			F6004-000025		..TÄTRING	C	STEFA-1177	01
021								VOLVO-114058	09
022	1			F7050-633212		..LOCK	C	VOLVO-633212	01
022								VID SNÄCKAXEL	62
023	1			F7050-633223		..PACKNING	B	VOLVO-633223	01
024	4			M1406-053154		..SEXKANTSKRUV	B	SIS SMS1943 U6S 5/16UNC X 25,STÅL 8.8	03
024								FZB	05
024								VOLVO-955525	09
025	4			M1171-122165		..FJÄDERBRICKA FBB	B	SIS SMS84 FBB 8,2 FZB	03
025								VOLVO-955921	09
026	1			F7050-634745		..MEDBRINGARE	C	VOLVO-634745	01
026								VID SNÄCKAXEL	62
027	1			M1101-111025		..WOODRUFFKIL	C	SIS SMS11 WK 6X25	03
027								VOLVO-910122	09
028	1			M1172-111126		..SPÄRRING SGA 25	B	SIS SMS1581 SGA 25	03
028								VOLVO-914459	09
029	1			F7050-634749		..KONSOL	B	VOLVO-634749	01
030	2			F7050-102951		..SKRUV	C	VOLVO-102951	01
031	2			M1171-122179		..FJÄDERBRICKA FBB	B	SIS SMS84 FBB 13 FZB	03
031								VOLVO-955924	09
032	2			F7050-019883		..SEXKANTMUTTER	C	VOLVO-19883	01
033	1			F7050-633203		..AXEL F SKRUVHJUL	B	VOLVO-633203	01
034	1			F7050-636717		..TRUMMA	C	VOLVO-636717	01
035	2			F7050-634780		...BUSSNING	C	VOLVO-634780	01
036	1			F7050-634779		..PACKNINGSFÄSTE	C	VOLVO-634779	01
037	1			F7050-192502		..FILTRING	C	VOLVO-192502	01
038	3			M1407-053103		..SEXKANTSKRUV	C	SIS SMS1944 U6S 1/4UNF X 7,9 STÅL 8.8	03
038								FZB	05
038								VOLVO-955634	09
039	3			M1171-122156		..FJÄDERBRICKA FBB	B	SIS SMS84 FBB 6,5 FZB	03
039								VOLVO-955920	09
040	1			F7050-633238		..TAPP	C	VOLVO-633238	01
040								FÖR TRUMKOPPLING	62
041	1			F7050-633216		..FJÄDER	C	VOLVO-633216	01

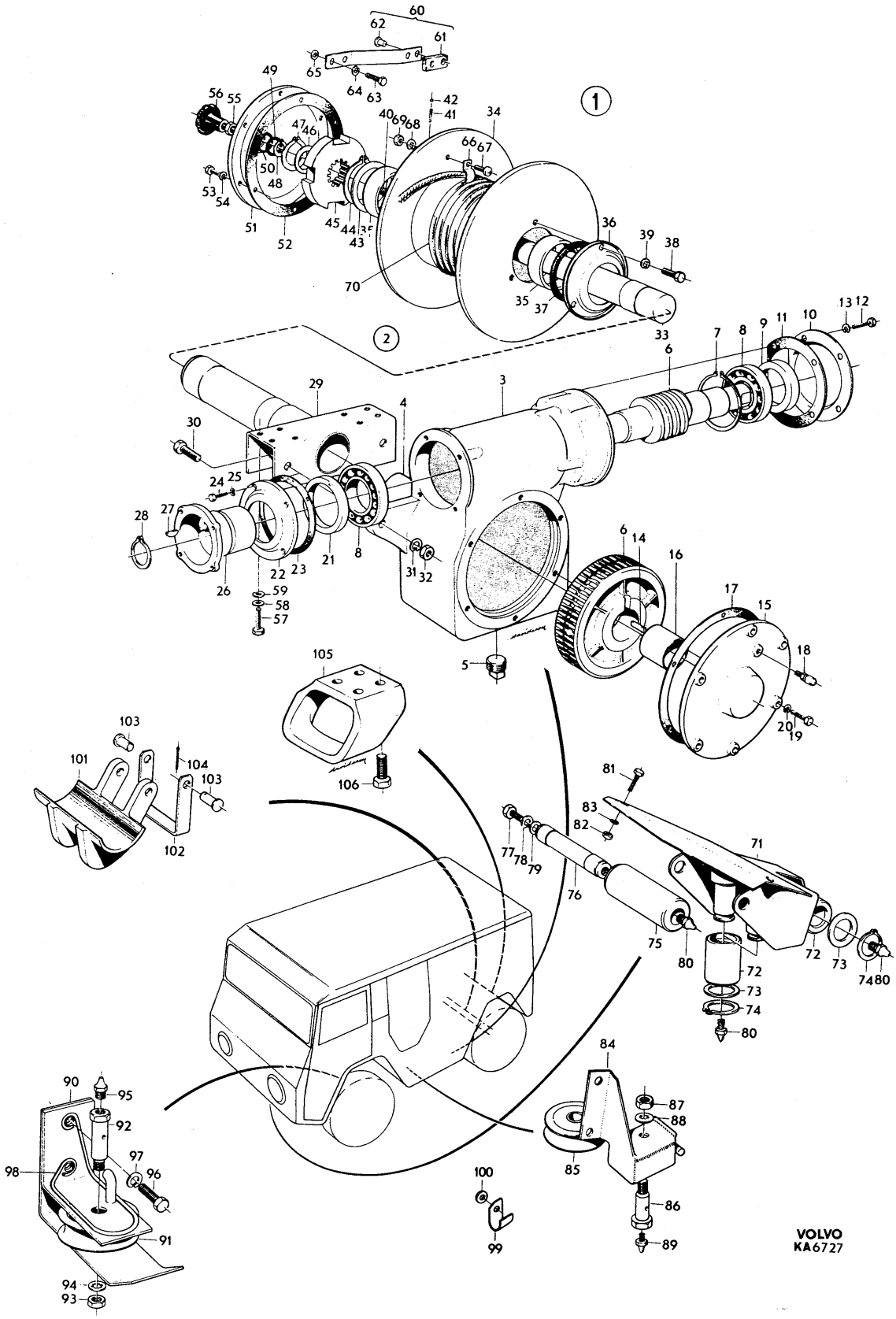
1
2
VOLVO
KA6727

PERSONLASTTERRÄNGBIL 903 MT (M5123-903011) Kod
SPECIALUTRUSTNING VINSCH OCH LINLEDARE MED MONTERINGSDETALJER (PLTGBIL 903B) 4001

Pos	Antal 1	2	3	Förrådsbeteckning	K	Förrådsbenämning	B-kod	Ursprungsbeteckning (01) Övriga uppgifter	
042	2			M1104-010023		..STÅLKULA 6MM	C	KULLAGERKULA	05
042								DNA -DIN5401-6	01
042								VOLVO-190288	09
043	1			F7050-192551		..BRICKA	C	VOLVO-192551	01
044	1			M1172-111150		..SPÄRRING SGA 65	B	SIS SMS1581 SGA 65	03
044								VOLVO-914478	09
045	1			F7050-634782		..MEDBRINGARE	C	VOLVO-634782	01
045								VID LINTRUMMA	62
046	1			F7050-191680		..BRICKA	B	VOLVO-191680	01
047	1			M1172-121142		..SPÄRRING SGH 50	B	SIS SMS1582 SGH 50	03
047								VOLVO-914528	09
048	1			M1172-111122		..SPÄRRING SGA 20	B	SIS SMS1581 SGA 20	03
048								VOLVO-914454	09
049	1			M1536-211404		..O-RING 19,2X3A	B	KVAL 1	05
049								SIS -SMS1586/1-19,2X3	01
049								VOLVO-925059	09
050	1			F7050-636720		..LÄDERPACKNING	C	VOLVO-636720	01
051	1			F7050-634781		..LOCK	C	VOLVO-634781	01
052	1			F7050-634838		..PACKNING	B	VOLVO-634838	01
053	6			M1407-053103		..SEXKANTSKRUV	C	SIS SMS1944 U6S 1/4UNF X 7,9 STÅL 8.8	03
053								FZB	05
053								VOLVO-955634	09
054	6			M1171-122156		..FJÄDERBRICKA FBB	B	SIS SMS84 FBB 6,5 FZB	03
054								VOLVO-955920	09
055	1			M1490-212320		..SEXKANTMUTTER	C	SIS SMS2176 ML6M 10,STÅL D80 FZB	03 1
055								FD 1431 LB6LM	05 1
055								VOLVO-955791	09 1
056	1			F7050-069425		..RATT	C	VOLVO-69425	01
057	8			M1407-053190		.SEXKANTSKRUV	B	SIS SMS1944 U6S 3/8UNF X 16,STÅL 8.8	03
057								FZB	05
057								VOLVO-955672	09
058	8			M1170-112171		.BRICKA BRB	B	SIS SMS70 BRB 10X18 FZB	03
058								VOLVO-940097	09
059	8			M1171-122173		.FJÄDERBRICKA FBB	B	SIS SMS84 FBB 10,2 FZB	03
059								VOLVO-955922	09
060	1			F7050-633508		.FRIKTIONSFJÄDER	C	VOLVO-633508	01
061	1			F7050-633510		..BROMSBELÄGG		VOLVO-633510	01
061								LAGERHÅLLS EJ	62
062	2			M1115-812273		..HÅLNIT	B	SIS SMS1660 FHN 3,6X9,5,MSG	03
062								VOLVO-952495	09
063	2			M1406-053107		.SEXKANTSKRUV	B	SIS SMS1943 U6S 1/4UNC X 13,STÅL 8.8	03
063								FZB	05
063								VOLVO-955512	09
064	2			M1171-122156		.FJÄDERBRICKA FBB	B	SIS SMS84 FBB 6,5 FZB	03
064								VOLVO-955920	09
065	4			M1170-112156		.BRICKA BRB	B	SIS SMS70 BRB 6,7X14 FZB	03
065								VOLVO-955893	09
066	1			F7050-951190		.KLAMMER	C	DI3/8TUM	05
066								VOLVO-951190	01
066								D10MM FZB	62
067	1			M1436-477310		.KRYSSPÅRSKRUV	B	URX 10UNC X 5/8TUM,STÅL 4.8 FZB	05
067								VOLVO-950022	09
068	1			M1171-122146		.FJÄDERBRICKA FBB	B	SIS SMS84 FBB 5,1 FZB	03
068								VOLVO-955918	09
069	1			M1496-133309		.SEXKANTMUTTER	B	U6M 10UNC,STÅL 8 FZB	05
069								VOLVO-940092	09
070	1			M1345-736010		.VINSCHLINA 50M 10MM	C	VINSCHLINA 50M,DIAM 10MM,171 TRÅDAR,MED	03
070								KAUS VOLVO-633241,BY 56MM,BI 32MM	05
070								VOLVO-633240	01
071	1			F7050-633243		.KONSOL	C	VOLVO-633243	01
071								FRÄMRE LINLEDARE	62
072	3			F7050-633249		.RULLE	C	VOLVO-633249	01
073	3			F7050-120115		.BRICKA	C	VOLVO-120115	01
074	3			M1172-111122		.SPÄRRING SGA 20	B	SIS SMS1581 SGA 20	03
074								VOLVO-914454	09
075	1			F7050-633250		.RULLE	C	VOLVO-633250	01
075								FRÄMRE	62
076	1			F7050-633246		.AXEL	C	VOLVO-633246	01

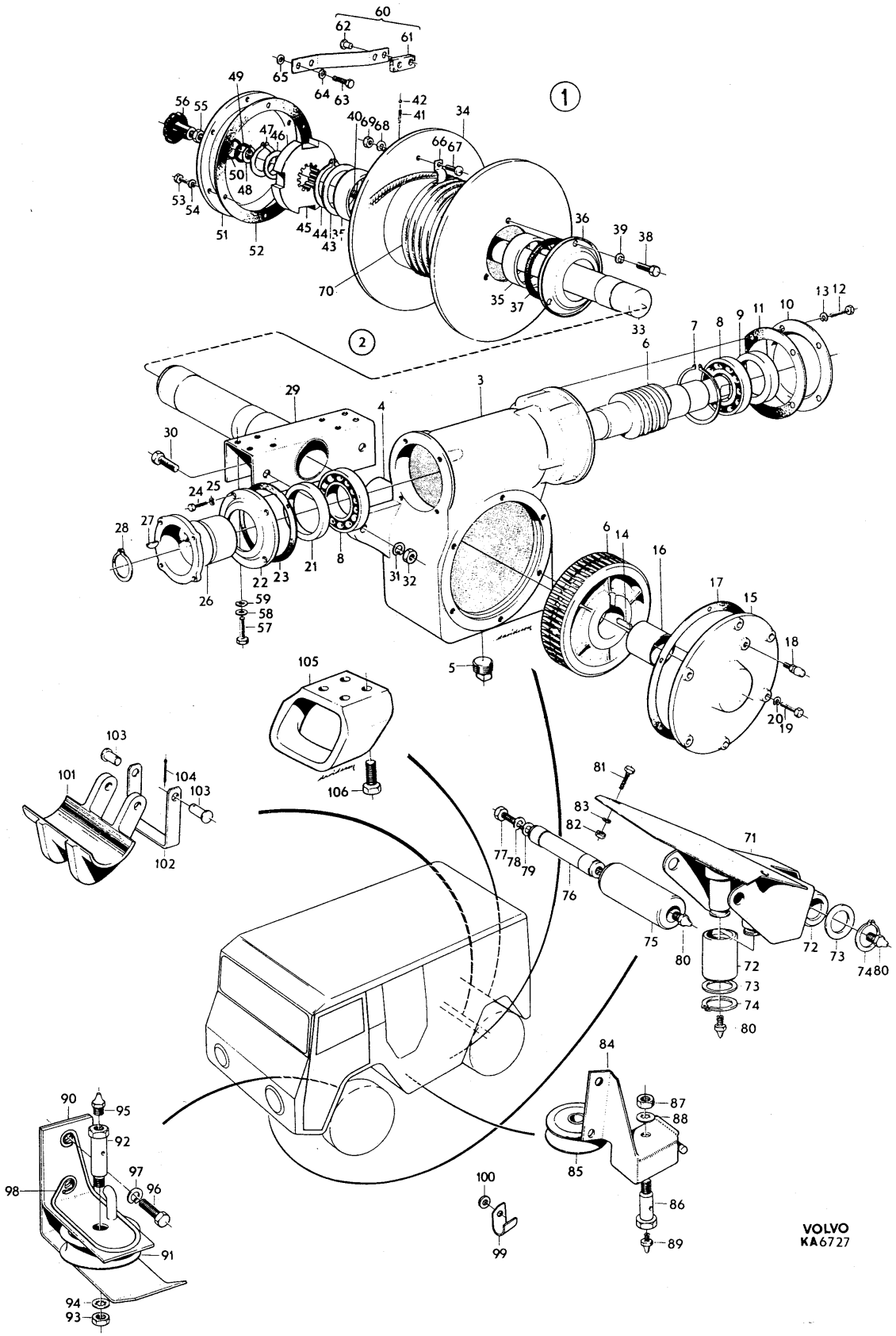
1
2
VOLVO
KA6727

PERSONLASTTERRÄNGBIL 903 MT (M5123-903011) Kod
SPECIALUTRUSTNING VINSCH OCH LINLEDARE MED MONTERINGSDETALJER (PLTGBIL 903B) 4001

Pos	Antal 1	2	3	Förrådsbeteckning	K	Förrådsbenämning	B-kod	Ursprungsbeteckning (01) Övriga uppgifter	
077	1			M1406-053193		.SEXKANTSKRUV	B	SIS SMS1943 U6S 3/8UNC X 22,STÅL 8.8	03
077								FZB	05
077								VOLVO-940114	09
078	1			M1171-122171		.FJÄDERBRICKA FBB	B	SIS SMS84 FBB 9,7 FZB	03
078								VOLVO-940108	09
079	1			M1170-112173		.BRICKA BRB	B	SIS SMS70 BRB 10,5X22 FZB	03
079								VOLVO-960148	09
080	4			M1762-031720		.SMÖRJNIPPEL	B	SIS SMS1585 AH 1/4-28 SAE-LT	03
080								HALSSMÖRJNIPPEL RAK	05
080								VOLVO-951739	09
081	3			M1406-053193		.SEXKANTSKRUV	B	SIS SMS1943 U6S 3/8UNC X 22,STÅL 8.8	03
081								FZB	05
081								VOLVO-940114	09
082	3			M1496-116303		.SEXKANTMUTTER	B	SIS SMS1989 U6M 3/8UNC STÅL 8 FZB	03
082								VOLVO-955827	09
083	3			M1171-122171		.FJÄDERBRICKA FBB	B	SIS SMS84 FBB 9,7 FZB	03
083								VOLVO-940108	09
084	1			F7050-633604		.KONSOL	C	VOLVO-633604	01
084								FÖR LINLEDARE	62
085	1			F7050-634611		.LINHJUL	C	VOLVO-634611	01
086	1			F7050-633253		.AXEL	C	VOLVO-633253	01
087	1			M1496-120303		.SEXKANTMUTTER	C	SIS SMS1991 UL6M 3/8UNC,STÅL 8 FZB	03
087								VOLVO-955835	09
088	1			M1171-152171		.LÅSBRICKA 9,9MM	C	UTF ENL DIN6797J-9,9 FZB	03
088								INVÄNDIG GLES TANDNING,FZB	05
088								VOLVO-955950	09
089	1			M1762-031740		.SMÖRJNIPPEL	B	SIS SMS1585 BH 1/4-28 SAE-LT	03
089								HALSSMÖRJNIPPEL 45GR	05
089								VOLVO-951740	09
090	1			F7050-633503		.KONSOL	C	VOLVO-633503	01
090								MELLERSTA LINLEDARE	62
091	1			F7050-634611		.LINHJUL	C	VOLVO-634611	01
092	1			F7050-633253		.AXEL	C	VOLVO-633253	01
093	1			M1496-120303		.SEXKANTMUTTER	C	SIS SMS1991 UL6M 3/8UNC,STÅL 8 FZB	03
093								VOLVO-955835	09
094	1			M1171-152171		.LÅSBRICKA 9,9MM	C	UTF ENL DIN6797J-9,9 FZB	03
094								INVÄNDIG GLES TANDNING,FZB	05
094								VOLVO-955950	09
095	1			M1762-031760		.SMÖRJNIPPEL	B	SIS SMS1585 CH 1/4-28 SAE-LT	03
095								HALSSMÖRJNIPPEL 90GR	05
095								VOLVO-951741	09
096	2			M1406-053153		.SEXKANTSKRUV	B	SIS SMS1943 U6S 5/16UNC X 22,STÅL 8.8	03
096								FZB	05
096								VOLVO-940135	09
097	2			M1171-122165		.FJÄDERBRICKA FBB	B	SIS SMS84 FBB 8,2 FZB	03
097								VOLVO-955921	09
098	1			F7050-636342		.FJÄDER	B	VOLVO-636342	01
099	1			F7050-636343		.HÅLLARE	C	VOLVO-636343	01
100	2			M1170-112165		.BRICKA BRB	B	SIS SMS70 BRB 8,4X16 FZB	03
100								VOLVO-955894	09
101	1			F7050-633506		.GLIDSKENA	C	VOLVO-633506	01
101								BAKAXEL	62
102	1			F7050-634620		.BYGEL	C	VOLVO-634620	01
103	2					.BULT	C	VOLVO-913121	01
104	2			M1108-114154		.SAXPINNE	B	SIS SMS66 SP 2X20 FZB	03
104								VOLVO-907825	09
105	1			F7050-633255		.LINLEDARE	C	VOLVO-633255	01
105								BAKRE	62
106	4			M1416-119150		.INSEXSKRUV	C	SIS SMS1960 UC6S 5/16UNC X 16,STÅL 8.8	03
106								FZB	05
106								VOLVO-956567	09

901 1) ERS AV FÖLJANDE VOLVO-DET, 1ST 636895, 1ST 636917, 1ST 636872, 1ST 190991, 62
901 1ST 665331, B-KOD C 64

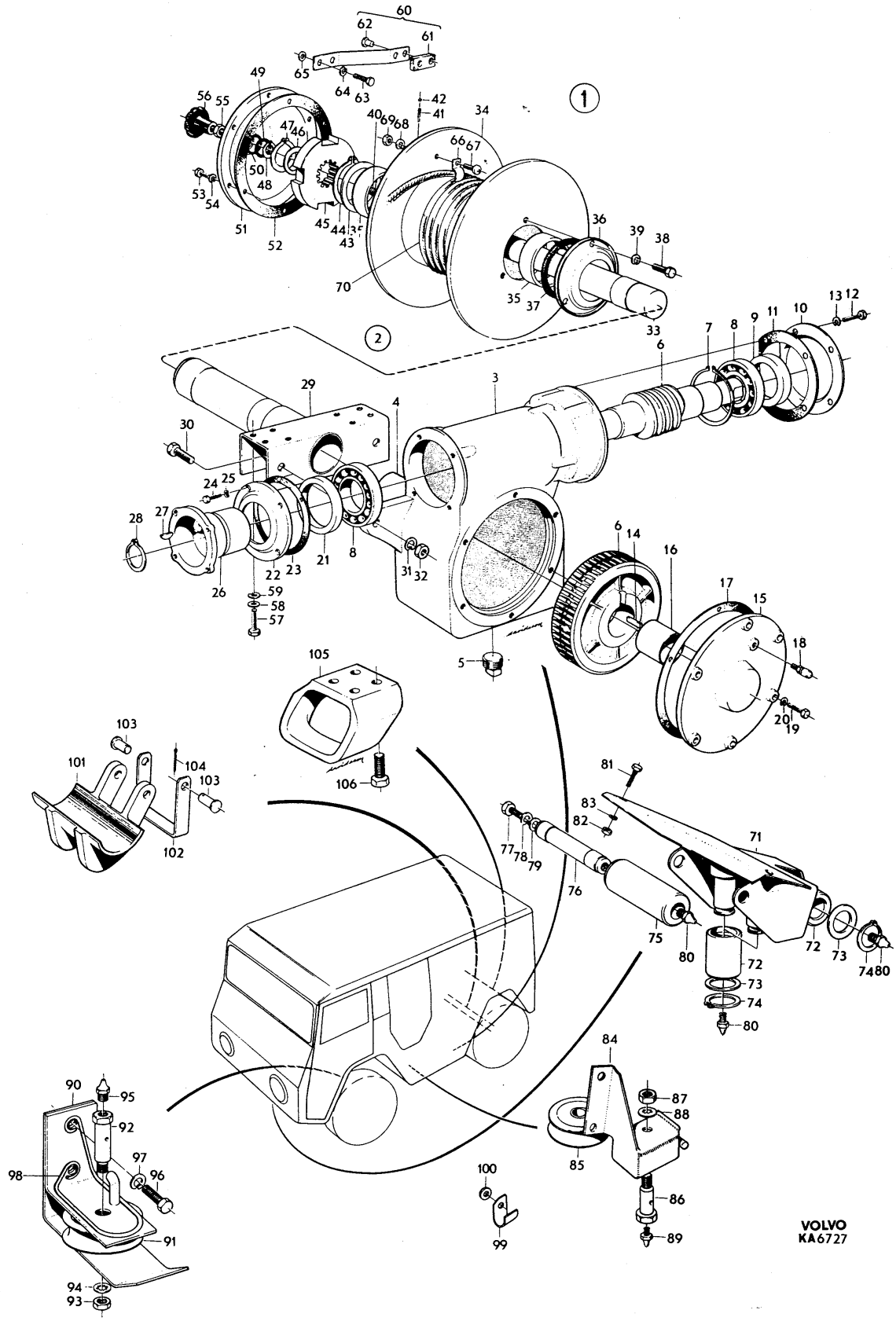
VOLVO
KA6727

PERSONLASTTERRÄNGBIL 903 MT (M5123-903011) Kod
SPECIALUTRUSTNING FÖRDELNINGSVÄXEL MED MONTERINGSDETALJER (PLTGBIL 903B) 4001

Pos	Antal 1	2	3	Förrådsbeteckning	K	Förrådsbenämning	B-kod	Ursprungsbeteckning (01) Övriga uppgifter	
				M5123-903022		PLTGBIL 903B MT			01 1
									01 3
001	1					FÖRDELNINGSVÄXEL,K		MED MONTERINGSDETALJER LAGERHÄLLS EJ	62
002	1			F7050-633191		.FÖRDELNINGSVÄXEL,K	C	VOLVO-633191	01
002								FÖR VINSCH	62
003	1			F7050-633178		..VÄXELHUS		VOLVO-633178	01
003								LAGERHÄLLS EJ	62
004	1					...VÄXELHUSHALVA V		LAGERHÄLLS EJ	62
005	1					...VÄXELHUSHALVA H		LAGERHÄLLS EJ	62
006	1			F7050-633181		...PACKNING	B	VOLVO-633181	01
007	2			M1107-821454		...CYLPINNE	C	SIS SMS2374 CP H8 10X20 STÅL	03
007								FD 16 CP	05
007								VOLVO-950586	09
008	6			M1406-053165		...SEXKANTSKRUV	B	SIS SMS1943 U6S 5/16UNC X 64,STÅL 8.8	03
008								FZB	05
008								VOLVO-940136	09
009	6			M1171-152164		...LÅSBRICKA 8,2MM	C	INVÄNDIG GLES TANDNING,FZB	03
009								DNA -DIN6797J-8,2 FZB	01
009								VOLVO-955949	09
010	2			F7050-011992		...PACKNING	C	VOLVO-11992	01
010								KOPPARBRICKA 8,2X14X1	62
011	6			M1496-116302		...SEXKANTMUTTER	B	SIS SMS1989 U6M 5/16UNC STÅL 8 FZB	03
011								VOLVO-955826	09
012	1			F7050-636446		..AXEL INGÅENDE	B	VOLVO-636446	01
013	1			F7050-633321		..KUGGHJUL	C	VOLVO-633321	01
013								TILL PRIMÄRAXEL	62
014	1			F7050-633320		..AXEL UTGÅENDE	B	VOLVO-633320	01
015	1			F7050-633322		..KUGGHJUL	C	VOLVO-633322	01
015								TILL SEKUNDÄRAXEL	62
016	2			M1172-111136		..SPÄRRING SGA 38	C	SIS SMS1581 SGA 38	03
016								VOLVO-914467	09
017	4			M1610-630600		..KULLAGER	C	ENRADIGT SPÄRKULLAGER 30X72X19MM MED	03
017								PRESSAD KULHÅLLARE AV STÅLPLÅT	05
017								SKF -6306	01
017								VOLVO-11024	09
018	3			M1537-702500		..TÄTRING	C	41,28X63,65X12,7MM,DUBBEL KÄPSEL,MAN-	03
018								SCHETT AV NITRILGUMMI 90 SHORE O LÄDER	05
018								WESTO-W 250162050 RL8A	01
018								VOLVO-114274	09
019	3			F7050-633162		..MEDBRINGARE	C	VOLVO-633162	01
020	3			F7050-011965		..BRICKA	C	VOLVO-11965	01
021	3			M1497-106107		..SEXKANTMUTTER	C	LÅSMUTTER MED NYLONINLÄGG 5/8UNF,STÅL	03
021								D80 FZEL LÄG,TYP NYLOCK ELLER LIKV	05
021								VOLVO-950388	09
022	1			F7050-380211		..LUFTNINGSNIPPEL	C	VOLVO-380211	01
023	1			F7050-191639		..HÄTTPLUGG	C	VOLVO-191639	01
024	1			F7050-016322		..PROPP	C	VOLVO-16322	01
025	1			M1521-067185		..RINGPACKNING		12,2X17,9X1,5MM AV KOPPAR	05
025								DNA -DIN7603A-12X18 CU	01
025								BEST T V FRÅN MF PÅ F7050-011994	62
025								VOLVO-11994	09
026	2			M1501-313010		..PROPP 1/2-14 NPTF	C	STÅL	05
026								VOLVO-952358	09
027	1			F7050-634208		.TVÄRBALK	C	VOLVO-634208	01
028	4			M1406-053191		.SEXKANTSKRUV	B	SIS SMS1943 U6S 3/8UNC X 19,STÅL 8.8	03
028								FZB	05
028								VOLVO-955534	09
029	4			M1171-122171		.FJÄDERBRICKA FBB	B	SIS SMS84 FBB 9,7 FZB	03
029								VOLVO-940108	09
030	4			M1170-112171		.BRICKA BRB	B	SIS SMS70 BRB 10X18 FZB	03
030								VOLVO-940097	09
031	2			F7050-633187		.KONSOL		VOLVO-633187	01
031								TILLVERKAS GENOM BESTÄLLARENS FÖRSORG	62
032	8			M1406-053151		.SEXKANTSKRUV	B	SIS SMS1943 U6S 5/16UNC X 19,STÅL 8.8	03
032								FZB	05
032								VOLVO-955524	09
033	8			M1171-122165		.FJÄDERBRICKA FBB	B	SIS SMS84 FBB 8,2 FZB	03
033								VOLVO-955921	09

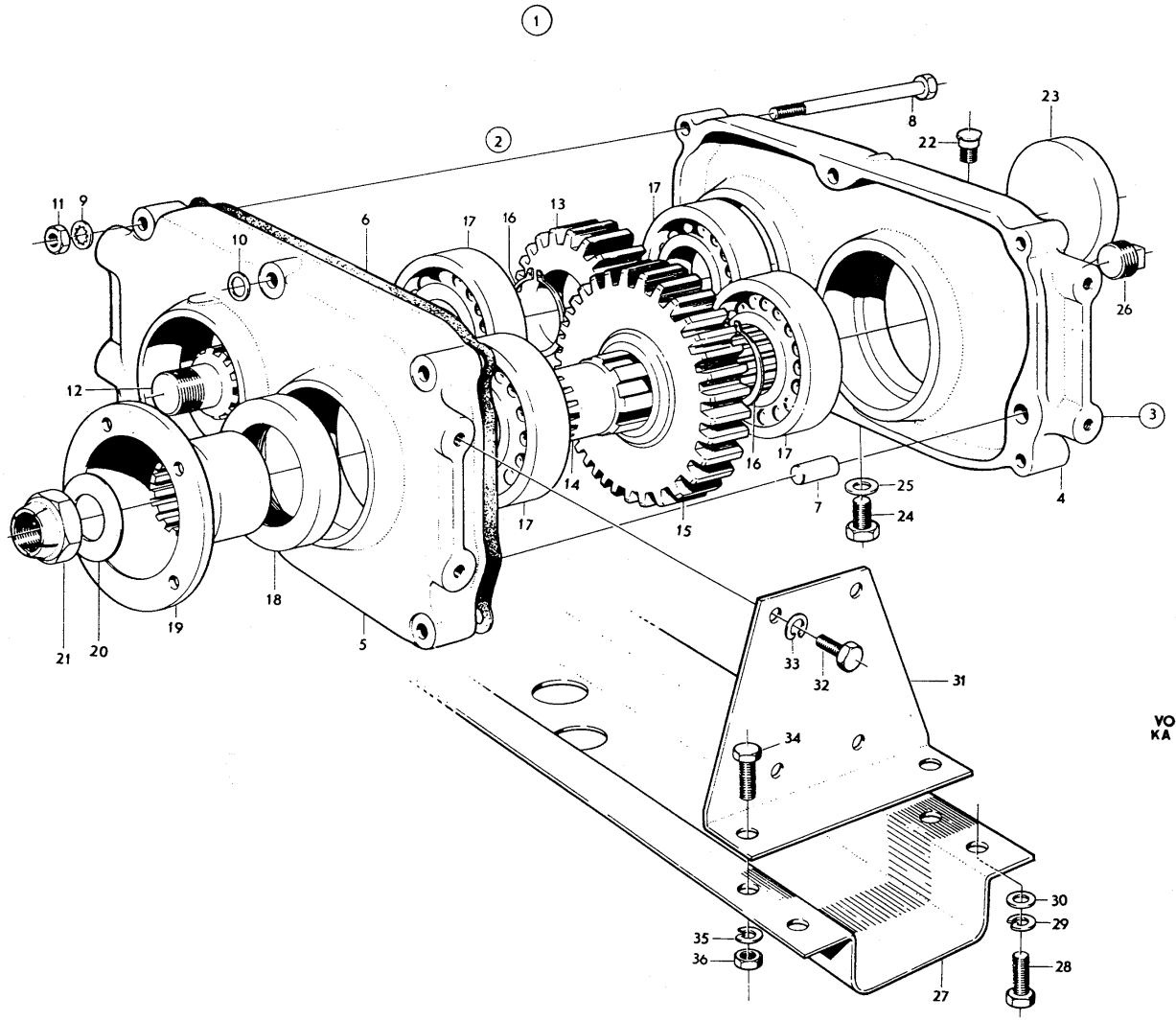
1
2
3
4
5
6
7
8
9
10
11
12
13
14
15
16
17
18
19
20
21
22
23
24
25
26
27
28
29
30
31
32
33
34
35
36
VOLVO
KA 6764

PERSONLASTTERRÄNGBIL 903 MT (M5123-903011)
SPECIALUTRUSTNING FÖRDELNINGSVÄXEL MED MONTERINGSDETALJER (PLTGBIL 903B)

Kod 4001

Pos	Antal 1	2	3	Förrådsbeteckning	K	Förrådsbenämning	B-kod	Ursprungsbeteckning (01) Övriga uppgifter	
034	4			M1406-053191		.SEXKANTSKRUV	B	SIS SMS1943 U6S 3/8UNC X 19,STÅL 8.8	03
034								FZB	05
034								VOLVO-955534	09
035	4			M1171-122171		.FJÄDERBRICKA FBB	B	SIS SMS84 FBB 9,7 FZB	03
035								VOLVO-940108	09
036	4			M1496-116303		.SEXKANTMUTTER	B	SIS SMS1989 U6M 3/8UNC STÅL 8 FZB	03
036								VOLVO-955827	09

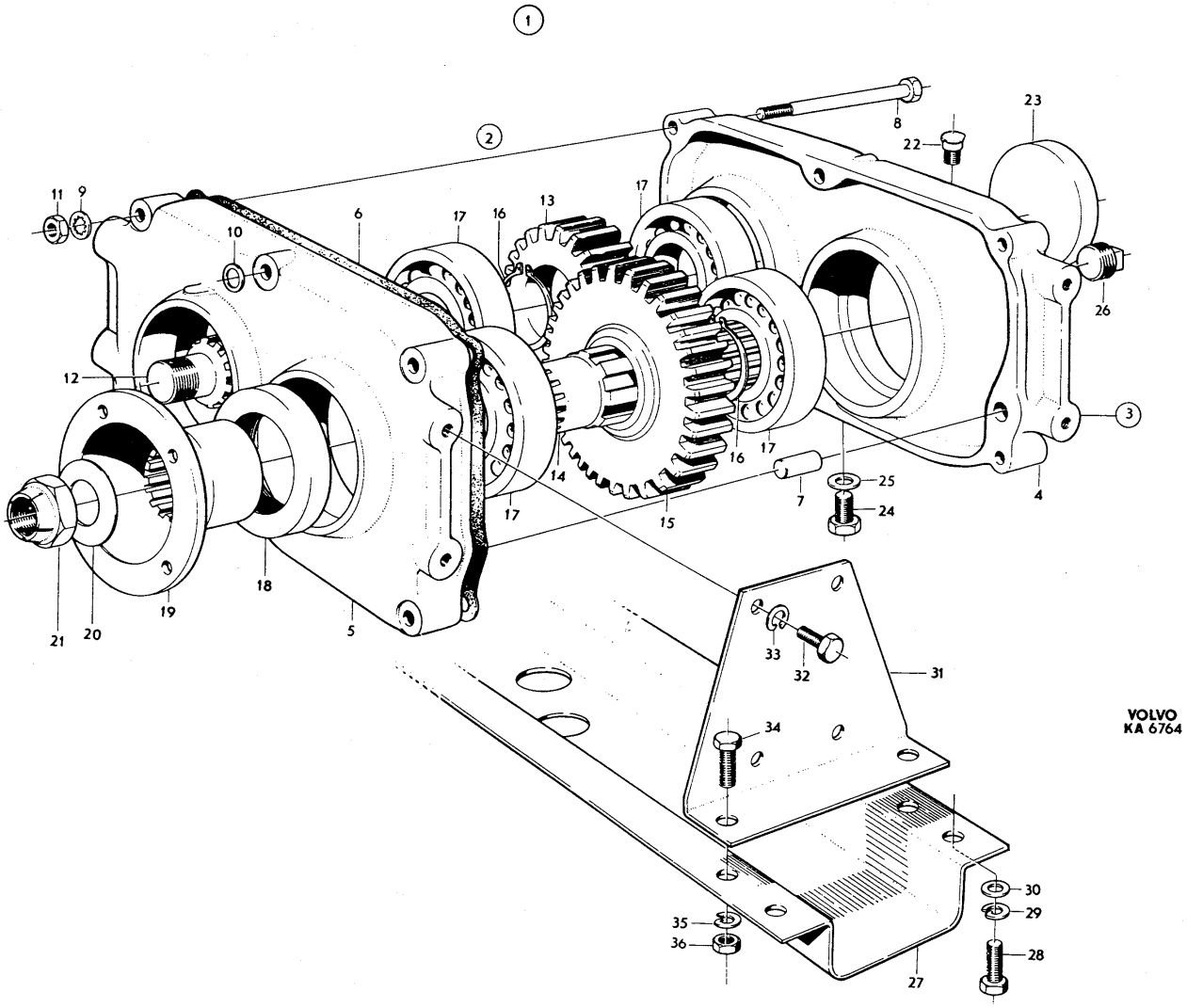
1
2
3
4
5
6
7
8
9
10
11
12
13
14
15
16
17
18
19
20
21
22
23
24
25
26
27
28
29
30
31
32
33
34
35
36
VOLVO
KA 6764

PERSONLASTTERRÄNGBIL 903 MT (M5123-903011) Kod
SPECIALUTRUSTNING DRAGKROK MED MONTERINGSDETALJER 4001

Pos	Antal 1	2	3	Förrådsbeteckning	K	Förrådsbenämning	B-kod	Ursprungsbeteckning (01) Övriga uppgifter		
				M5123-903011		PLTGBIL 903 MT			01	1
				M5190-903211		PVRBTGBIL 9032 MT			01	3
				M5180-903311		RAPTGBIL 9033 MT			01	5
									01	7
001	1	1	1			DRAGKROK,K		MED MONTERINGSDETALJER LAGERHÅLLS EJ	62	
002	1	1	1	M1375-001010		.DRAGKROK 1A	B	TF -TD2-9970	01	
002								INGÅENDE DETALJER SE M7776-000010 RDK	62	
002								MILITÄR FORDONSUTR	63	
017	4	4	4	M1406-053242		.SEXKANTSKRUV	B	UTF ENL SMS1943 U6S 7/16UNC X 38	03	
017								STÅL 8.8 FZB	05	
017								VOLVO-940160	09	
018	4	4	4	M1171-122176		.FJÄDERBRICKA FBB	B	SIS SMS84 FBB 11,3 FZB	03	
018								VOLVO-940110	09	
026	2	2	2	F7050-084090		.FÄSTJÄRN	B	VOLVO-84090	01	
027	4	4	4	M1406-053240		.SEXKANTSKRUV	B	UTF ENL SMS1943 U6S 7/16UNC X 32	03	
027								STÅL 8.8 FZB	05	
027								VOLVO-940134	09	
028	4	4	4	M1171-122176		.FJÄDERBRICKA FBB	B	SIS SMS84 FBB 11,3 FZB	03	
028								VOLVO-940110	09	
029	8	8	8	M1406-053286		.SEXKANTSKRUV	B	SIS SMS1943 U6S 1/2UNC X 38,STÅL 8.8	03	
029								FZB	05	
029								VOLVO-955562	09	
030	8	8	8	M1171-122179		.FJÄDERBRICKA FBB	B	SIS SMS84 FBB 13 FZB	03	
030								VOLVO-955924	09	
031	8	8	8	M1496-116305		.SEXKANTMUTTER	B	SIS SMS1989 U6M 1/2UNC STÅL 8 FZB	03	
031								VOLVO-940176	09	
032	2			F7050-637521		.FÖRSTÄRKNINGSBALK	C	VOLVO-637521	01	
032								FÖR DRAGKROK TILL PLTGBIL 903B 1)	62	
033	4			M1406-053237		.SEXKANTSKRUV	B	UTF ENL SMS1943 U6S 7/16UNC X 25	03	1
033								STÅL 8.8 FZB	05	1
033								1)	62	1
033								VOLVO-940116	09	1
034	4			M1171-122176		.FJÄDERBRICKA FBB	B	SIS SMS84 FBB 11,3 FZB	03	
034								1)	62	
034								VOLVO-940110	09	
035	4			F7050-634332		.BRICKA	C	VOLVO-634332 1)	01	
036	4			M1496-116304		.SEXKANTMUTTER	B	UTF ENL SMS1989 U6M 7/16UNC STÅL 8 FZB	03	
036								VOLVO-940157	09	

901 1) PLTGBIL 903B FR O M CHASSI NR 5406 62

PERSONLASTTERRÄNGBIL 903 MT (M5123-903011)
SPECIALUTRUSTNING DRAGKROK MED MONTERINGSDETALJER

Kod
4001

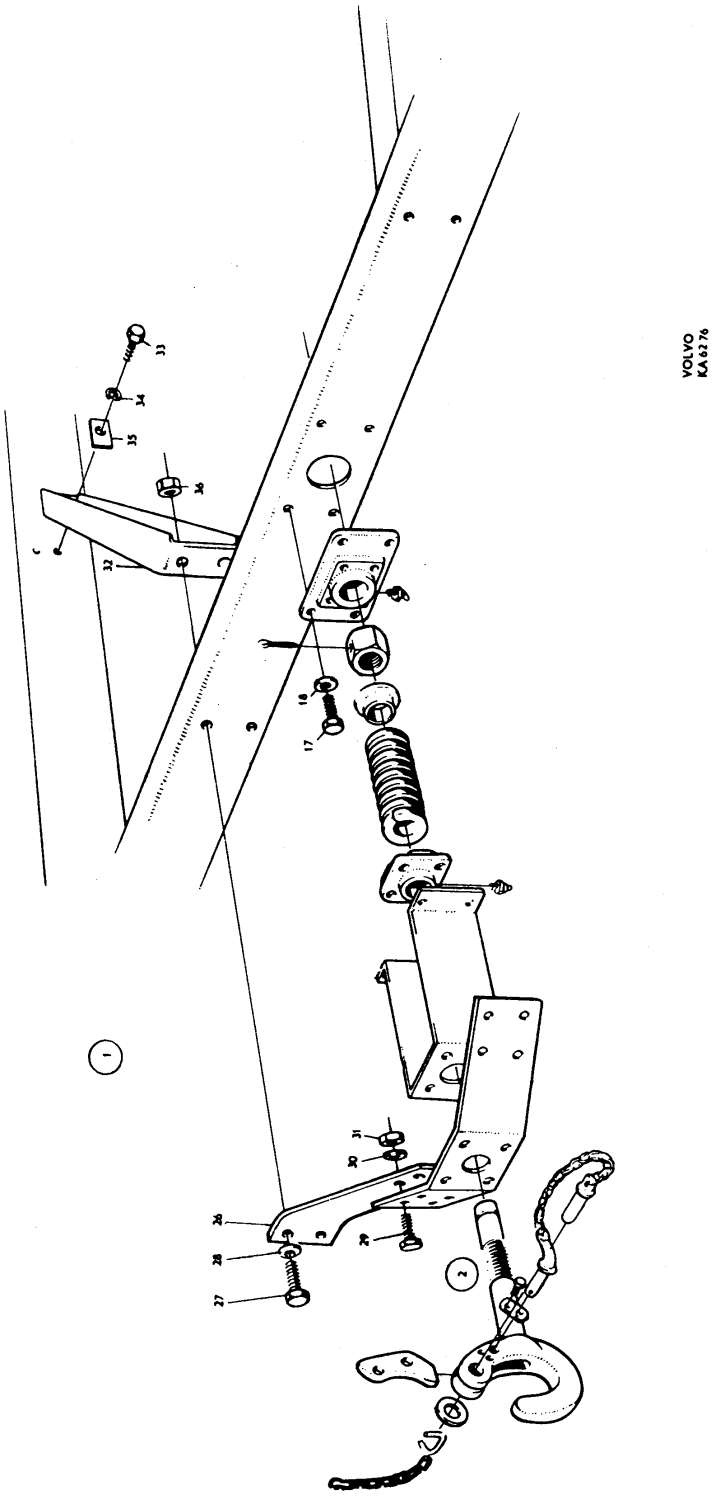

PERSONLASTTERRÄNGBIL 903 MT (M5123-903011) Kod
SPECIALUTRUSTNING MOTORVÄRMARE MED MONTERINGSDETALJER 4001

Pos	Antal 1	2	3	Förrådsbeteckning	K	Förrådsbenämning	B-kod	Ursprungsbeteckning (01) Övriga uppgifter	
				M5123-903011		PLTGBIL 903 MT			01 1
				M5190-903211		PVRBTGBIL 9032 MT			01 3
				M5180-903311		RAPTGBIL 9033 MT			01 5
									01 7
001	1	1	1			MOTORVÄRMARE,K		MED MONTERINGSDETALJER LAGERHÅLLS EJ	62
002	2	2	2	F7050-663778		.SLANGNIPPEL	B	GÄNGA R1/2TUM-3/4UNF	05
002								VOLVO-663778	01
003	2	2	2	M2300-043010		.KIKKRAN 15	B	SIS SMS1007-15	03
003								INV GÄNGA R1/2TUM,MSG	05
003								RSK -3139-15	09
003								VOLVO-663780	09
004	2	2	2	M1706-263113		.KLOKOPPLING 1/2TUM	B	UTV GÄNGA R1/2TUM,STÅL KAD	05
004								WIRO -5802-1/2	01
004								VOLVO-663781	09
005	2	2	2	F6963-000001		.PACKNING	B	WIRO -5804	01
005								VOLVO-666296	09
006	2	2	2	F6963-000002		.SKYDDSLOCK	B	WIRO -5807	01
006								VOLVO-636347	09
007	1	1	1	F7050-636340		.KEDJA		ENHET M	05
007								VOLVO-636340	01
007								ELLER LIKV LAGERHÅLLS EJ	62
008	2	2	2	F7050-088495		.RING	C	VOLVO-88495	01
009	2	2	2	M1497-120308		.SEXKANTMUTTER	C	SIS SMS1992 UL6M 3/4UNF,STÅL 8 FZB	03
009								VOLVO-955860	09
010	1	1	1	F7050-636210		.KONSOL	B	VOLVO-636210	01
011	1	1	1			.RÖRKRÖK		SE BILD 001 POS 98	62
012	ER	ER	ER	M1027-102081		.VATTENSLANG 16MM	B	SIS SIS248225 6KP/KVCM 16MM	03
012								FD 5/8TUM ENHET M	05
012								ERF LÄNGD 385MM	62
012								VOLVO-943368	09
013		1		F7050-634315		.RÖR	B	VOLVO-634315	01
014		1		F7050-082744		.AVTAPPNINGSKRAN	C	VOLVO-82744	01
015	1		1	F7050-636211		.FÖRGRENINGSRÖR	B	VOLVO-636211	01
016	1	1	1	F7050-418672		.VINKELNIPPEL	C	VOLVO-418672	01
017	ER	ER	ER	M1027-102081		.VATTENSLANG 16MM	B	SIS SIS248225 6KP/KVCM 16MM	03
017								FD 5/8TUM ENHE M	05
017								ERF LÄNGD 190MM	62
017								VOLVO-943368	09
018	ER	ER	ER	M1027-102081		.VATTENSLANG 16MM	B	SIS SIS248225 6KP/KVCM 16MM	03 1
018								FD 5/8TUM ENHET M	05 1
018								ERF LÄNGD 365MM	62
018								VOLVO-943368	09 1
018	ER			M1027-102081		.VATTENSLANG 16MM	B	SIS SIS248225 6KP/KVCM 16MM	03 3
018								FD 5/8TUM ENHET M	05 3
018								ERF LÄNGD 385MM 1)	62 3
018								VOLVO-943368	09 3
019	ER	ER	ER			.SLANGKLÄMMA	C	VOLVO-943473	01
019								23-27MM	62
020	2	2	2	M1406-053194		.SEXKANTSKRUV	B	SIS SMS1943 U6S 3/8UNC X 25,STÅL 8.8	03
020								FZB	05
020								VOLVO-940115	09
021	2	2	2	M1171-122171		.FJÄDERBRICKA FBB	B	SIS SMS84 FBB 9,7 FZB	03
021								VOLVO-940108	09
022	1			M2830-251010		.MOTORVÄRMARE 300W	C	222V,300W,KABEL 2000MM MED ANSLUTNINGS-	03
022								DOSA	05
022								CANIC-MV-62/1-300W	01
022								1)	62
022								AGB -503-MV-62/1-300W	09
023	1			M1833-720010		.HYLSPROPP 3-POL	C	TYP HO 250V 16A,MED JORDDON	05
023								CANIC-1286	01
023								1)	62
023								AGB -503-1286	09
024	1			F7050-636362		.KONSOL		VOLVO-636362	01
024								TILLVERKAS GENOM BESTÄLLARENS FÖRSORG 1)	62
025	2			M1436-476109		.KRYSSPÅRSKRUV	B	SIS SMS1965 URX 1/4UNC X 16,STÅL 4.8	03
025								FZB	05
025								1)	62
025								VOLVO-950046	09

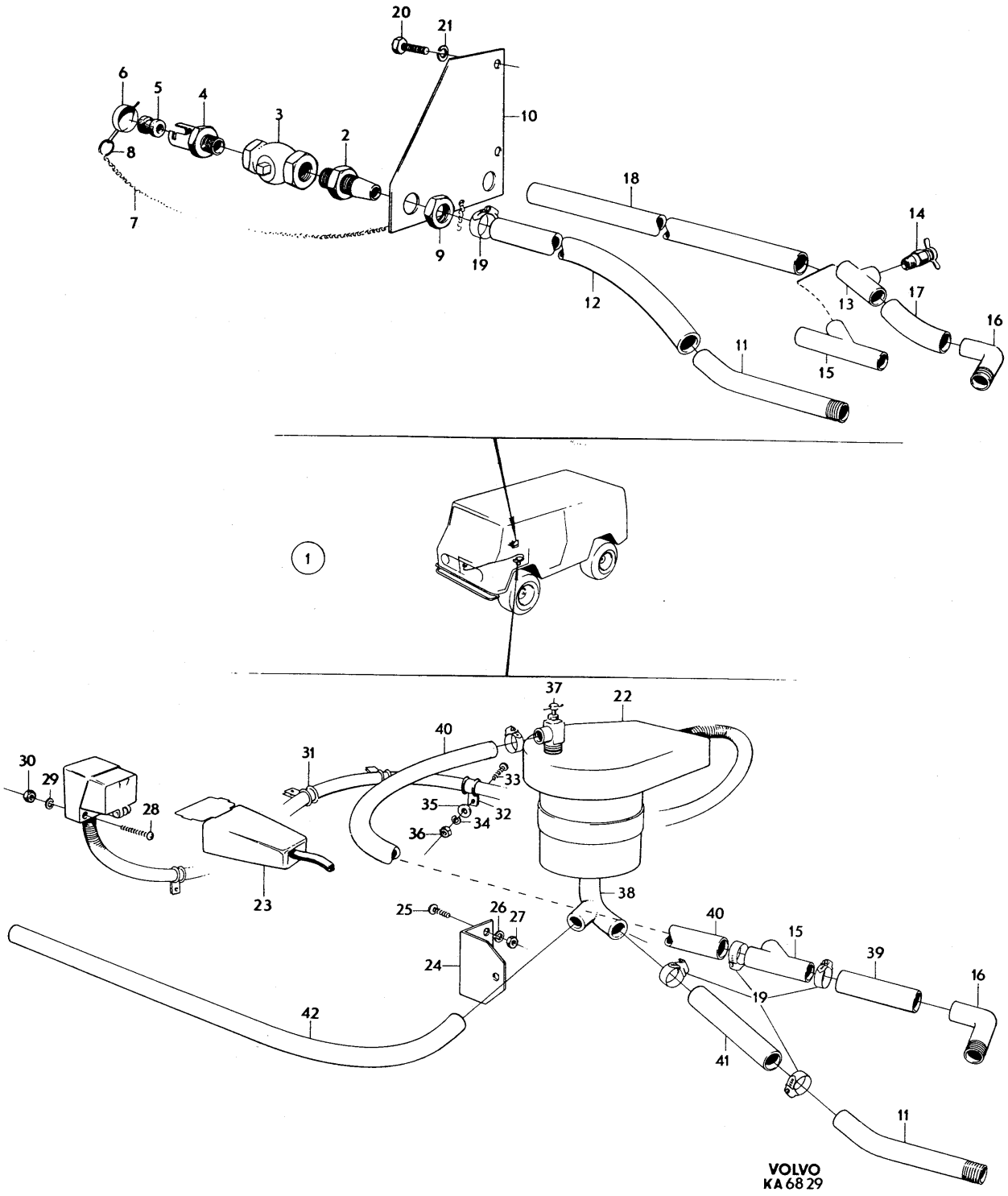
20
21
6
5
4
3
2
10
8
7
9
19
18
14
12
13
17
16
11
15
1
37
22
40
31
30
29
28
33
35
32
36
34
23
38
25
26
27
24
40
15
39
16
19
42
41
11
VOLVO
KA 68 29

PERSONLASTTERRÄNGBIL 903 MT (M5123-903011) Kod
SPECIALUTRUSTNING MOTORVÄRMARE MED MONTERINGSDETALJER 4001

Pos	Antal 1	2	3	Förrådsbeteckning	K	Förrådsbenämning	B-kod	Ursprungsbeteckning (01) Övriga uppgifter		
026	2			M1171-122156		.FJÄDERBRICKA FBB	B	SIS SMS84 FBB 6,5 FZB		03
026									1)	62
026								VOLVO-955920		09
027	2			M1496-116301		.SEXKANTMUTTER	B	SIS SMS1989 U6M 1/4UNC STÅL 8 FZB		03
027									1)	62
027								VOLVO-955825		09
028	2			M1436-477314		.KRYSSPÅRSKRUV	B	URX 10UNC X 1TUM,STÅL 4.8 FZB		05
028									1)	62
028								VOLVO-950025		09
029	2			M1171-122146		.FJÄDERBRICKA FBB	B	SIS SMS84 FBB 5,1 FZB		03
029									1)	62
029								VOLVO-955918		09
030	2			M1496-133309		.SEXKANTMUTTER	B	U6M 10UNC,STÅL 8 FZB		05
030									1)	62
030								VOLVO-940092		09
031	4			M1150-376009		.KLAMMER 15,9MM	C	KLÄMVIDD 15,9MM B12,7MM,GUMMIKLÄDD,STÅL		05
031									1)	62
031								VOLVO-952629		09
032	1			M1150-376010		.KLAMMER 17,5MM	C	KLÄMVIDD 17,5MM B12,7MM,GUMMIKLÄDD,STÅL		05
032									1)	62
032								VOLVO-952630		09
033	2			M1436-477310		.KRYSSPÅRSKRUV	B	URX 10UNC X 5/8TUM,STÅL 4.8 FZB		05
033									1)	62
033								VOLVO-950022		09
034	2			M1171-122146		.FJÄDERBRICKA FBB	B	SIS SMS84 FBB 5,1 FZB		03
034									1)	62
034								VOLVO-955918		09
035	4			M1170-112146		.BRICKA BRB	B	SIS SMS70 BRB 5,3X10 FZB		03
035									1)	62
035								VOLVO-940090		09
036	2			M1496-133309		.SEXKANTMUTTER	B	U6M 10UNC,STÅL 8 FZB		05
036									1)	62
036								VOLVO-940092		09
037	1			F7050-091435		.KRAN	C	VOLVO-91435	1)	01
038	1			F7050-190664		.VINKELNIPPEL	C	VOLVO-190664	1)	01
039	ER			M1027-102081		.VATTENSLANG 16MM	B	SIS SIS248225 6KP/KVCM 16MM		03
039								FD 5/8TUM ENHET	M	05
039								ERF LÄNGD 80MM	1)	62
039								VOLVO-943368		09
040	1			F7050-348112		.SLANG	C	VOLVO-348112	1)	01
041	ER			M1027-102081		.VATTENSLANG 16MM	B	SIS SIS248225 6KP/KVCM 16MM		03
041								FD 5/8TUM ENHET	M	05
041								ERF LÄNGD 80MM	1)	62
041								VOLVO-943368		09
042	ER			M1027-102081		.VATTENSLANG 16MM	B	SIS SIS248225 6KP/KVCM 16MM		03
042								FD 5/8TUM ENHET	M	05
042								ERF LÄNGD 310MM	1)	62
042								VOLVO-943368		09

901 1) GÄLLER ENDAST PLTGBIL 903B 62

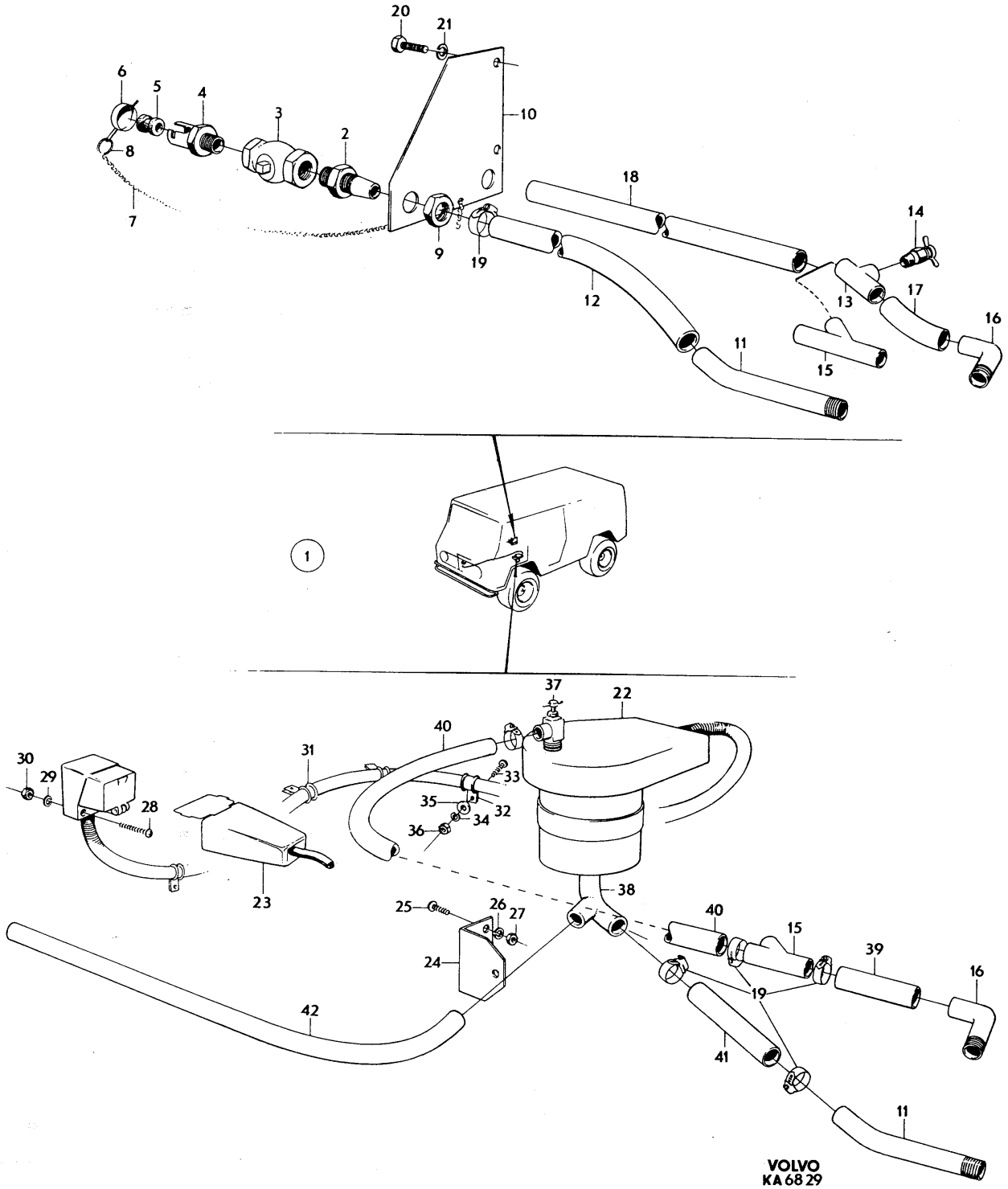
VOLVO
KA 68 29

PERSONLASTTERRÄNGBIL 903 MT (M5123-903011)
SPECIALUTRUSTNING ROBOTSTATIV (PVRBTGBIL 9032)

Kod 4001

Pos	Antal 1	2	3	Förrådsbeteckning	K	Förrådsbenämning	B-kod	Ursprungsbeteckning (01) Övriga uppgifter		
				M5190-903211		PVRBTGBIL 9032 MT				01 1 01 3
001		1				ROBOTSTATIV,K		TF -F1001-000290		01
001								LAGERHÅLLS EJ		62
002		1				.STATIV FRÄMRE,K		INGÅENDE DETALJER SE BILD 118		62
003		1				.STATIV BAKRE,K		INGÅENDE DETALJER SE BILD 119		62
004		1				.STÖTDÄMPARANORDNING		TF -F1001-101130		01
004								LAGERHÅLLS EJ		62
005		1				..BALK		TF -F1001-101120	1)	01
006		1		F1004-008940		...HYLSA STÖRRE		TF -F1004-008940	2)	01
007		1		F1004-008950		...HYLSA FASAD		TF -F1004-008950	2)	01
008		2		F1004-008960		...HYLSA MINDRE		TF -F1004-008960	2)	01
009		1				..PENDELARM,K		TF -F1002-001720	1)	01
010		1		F1003-003300		...ARM		TF -F1003-003300	2)	01
011		1		F1004-009010		...GAFFEL		TF -F1004-009010	2)	01
012		1		F1004-009020		...HYLSA		TF -F1004-009020	2)	01
013		1		F1004-009030		...RÖR		TF -F1004-009030	2)	01
014		2		F1004-009040		...LAGRING		TF -F1004-009040	2)	01
015		1		F1004-009050		...RULLE	B	TF -F1004-009050		01
016		2		M1176-321174		...LAGERBUSSNING	C	SIS SMS777 12 F7/18X16 SINTERBRONS		03
016								PORÖS,SJÄLVSMÖRJANDE		05
017		1		M1105-112518		...CYLBULT 12X45	B	SIS SMS2373 CBH 12X45 FZB		03
017								FD SMS2360		05
018		1		M1170-112178		...BRICKA BRB	B	SIS SMS70 BRB 13X24 FZB		03
019		1		M1108-114195		...SAXPINNE	C	SIS SMS66 SP 4X20 FZB		03
020		1		F1004-007740		..AXEL	B	TF -F1004-007740		01
021		1				..STÖTDÄMPARE	C	MONRO-LL 70		01
022		1		M1107-111541		..CYLPINNE	C	SIS SMS2374 CP M6 12X140		03
022								FD 16 CP		05
023		2		M1170-112178		..BRICKA BRB	B	SIS SMS70 BRB 13X24 FZB		03
024		2		M1108-114195		..SAXPINNE	C	SIS SMS66 SP 4X20 FZB		03
025		1		M1490-117120		..SEXKANTMUTTER	B	LÅSMUTTER M NYLONINLÄGG M10,STÅL 8 FZB		05
025								DNA -DIN982-M10-8 FZB		01
026		1		M1170-112173		..BRICKA BRB	B	SIS SMS70 BRB 10,5X22 FZB		03
027		1				..CYLBULT 12X90	C	SIS SMS2373 CBH 12X90 FZB		03
028		1		M1108-112200		..SAXPINNE	B	SIS SMS66 SP 4X36,KAD		03
029		4		M1400-038452		..SEXKANTSKRUV	B	SIS SMS2165 M6S 8X22,STÅL 8.8 FZB		03
030		4		M1490-117118		..SEXKANTMUTTER	B	LÅSMUTTER M NYLONINLÄGG M8,STÅL 8 FZB		05
030								DNA -DIN982-M8-8 FZB		01
031		1				.KABETRUMMA,K		TF -F1002-001730		01
031								MED MONTERINGSDETALJER	1)	62
032		1		F1002-001710		..KABELTRUMMA		TF -F1002-001710	2)	01
033		2		F1058-346990		...AXELÄNDA KORT		TF -TD3-34699	2)	01
034		2		F1062-705040		...SIDOSTYCKE		TF -TF2-70504	2)	01
035		1		F1004-009180		...RÖR		TF -F1004-009180	2)	01
036		1		F1004-009190		...BAND		TF -F1004-009190	2)	01
037		1		F1004-009200		...BRICKA		TF -F1004-009200	2)	01
038		4		M1410-128329		...INSEXSKRUV	B	SIS SMS2166 MC6S 5X16,STÅL 12.9 KAD		03
039		4		M1490-117114		...SEXKANTMUTTER	B	LÅSMUTTER M NYLONINLÄGG M5,STÅL 8 FZB		05
039								DNA -DIN982-M5-8 FZB		01
040		1		F1004-009150		..LAGERKONSOL V,K		TF -F1004-009150	2)	01
041		1		F1004-009140		..LAGERKONSOL H,K		TF -F1004-009140	2)	01
042		1		F1004-009160		...KONSOL		TF -F1004-009160	2)	01
043		1		F1004-009170		...LAGER		TF -F1004-009170	2)	01
044		5		M1400-038449		..SEXKANTSKRUV	B	SIS SMS2165 M6S 8X16,STÅL 8.8 FZB		03
045		2		M1400-038463		..SEXKANTSKRUV	B	SIS SMS2165 M6S 8X60,STÅL 8.8 FZB		03
046		7		M1490-117118		..SEXKANTMUTTER	B	LÅSMUTTER M NYLONINLÄGG M8,STÅL 8 FZB		05
046								DNA -DIN982-M8-8 FZB		01
047						.DURK,SKYDDSPL,BALK		DURK,SKYDDSPLÅT OCH BALKAR, SE BILD 120		62
048		1				.RÖRSTÄLLNING,K		TF -F1001-101090		01
048								RÖRSTÄLLNING MED LADDRAMSGEJDER,K		62
048								LAGERHÅLLS EJ		63
049		2				..LADDGEJD FÄLLBAR,K		TF -F1002-001620	1)	01
049								VÄNSTER OCH HÖGER		62
050		1				...LADDGEJD FÄLLBAR H		TF -F1003-002720	1)	01
051						...LADDGEJD FÄLLBAR V		TF -F1003-003280	1)	01
052		2		F1004-008860		....LAGERARM		TF -F1004-008860		01
052								BAKRE	2)	62

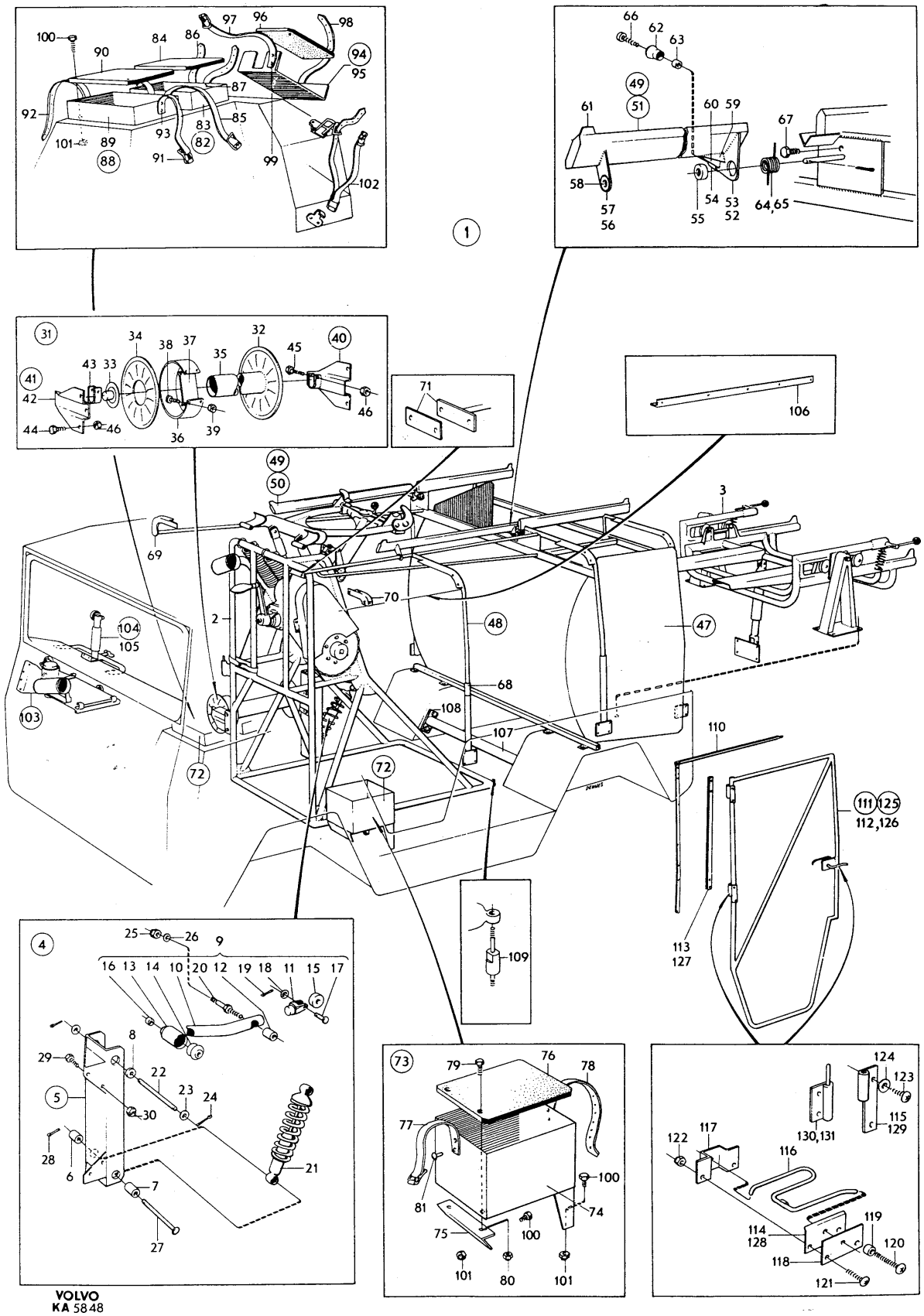
1
2
3
4
5
6
7
8
9
10
11
12
13
14
15
16
17
18
19
20
21
22
23
24
25
26
27
28
29
30
31
32
33
34
35
36
37
38
39
40
41
42
43
44
45
46
47
48
49
50
51
52
53
54
55
56
57
58
59
60
61
62
63
64,65
66
67
68
69
70
71
72
73
74
75
76
77
78
79
80
81
82
83
84
85
86
87
88
89
90
91
92
93
94
95
96
97
98
99
100
101
102
103
104
105
106
107
108
109
110
111
112,126
113
114
115
116
117
118
119
120
121
122
123
124
125
127
128
129
130,131
VOLVO
KA 5848

PERSONLASTTERRÄNGBIL 903 MT (M5123-903011) Kod
SPECIALUTRUSTNING ROBOTSTATIV (PVRBTGBIL 9032) 4001

Pos	Antal 1	2	3	Förrådsbeteckning	K	Förrådsbenämning	B-kod	Ursprungsbeteckning (01) Övriga uppgifter	
053		2		F1004-008880		....ARM		TF -F1004-008880	01
053								BAKRE 2)3)	62
054		2		F1004-007460		....RULLE	B	TF -F1004-007460 3)	01
055		2		F1004-008900		....LAGRING	C	TF -F1004-008900 2)3)	01
056		2		F1004-008870		....LAGERARM		TF -F1004-008870	01
056								FRÄMRE 2)	62
057		2		F1004-008890		....ARM		TF -F1004-008890 2)4)	01
058		2		F1004-008900		....LAGRING		TF -F1004-008900 2)4)	01
059		2		F1004-008910		....STAGPLÅT		TF -F1004-008910 2)	01
060		2		F1004-008920		....STÖDPLÅT		TF -F1004-008920 2)	01
061		2		F1004-008930		....STOPPKLACK		TF -F1004-008930 2)	01
062		2		F1004-007450		...RULLE		TF -F1004-007450 2)	01
063		2		F1004-007470		...BUSSNING		TF -F1004-007470 2)	01
064		1		F1004-007480		...FJÄDER	B	TF -F1004-007480	01
064								HÖGERLINDAD	62
065		1		F1004-010730		...FJÄDER	B	TF -F1004-010730	01
065								VÄNSTERLINDAD	62
066		2		M1410-128540		...INSEXSKRUV	B	SIS SMS2166 MC6S 12X40,STÅL 12.9 KAD	03
067		2		M1440-161323		...STOPPSKRUV	C	SIS SMS2188 SKSS 5X8,STÅL D60	03
068		6		F1004-007440		..FÖRLÄNGNINGSRÖR		TF -F1004-007440 2)	01
069		1		F1003-002700		..BESLAG H		TF -F1003-002700 2)	01
070		1		F1003-002710		..BESLAG V		TF -F1003-002710 2)	01
071		2		F1004-007950		..MUTTERBRICKA		TF -F1004-007950 2)	01
072		1				.LÅDOR		TF -F1002-001630	01
072								LAGERHÅLLS EJ	62
073		1				..BATTERILÅDA,K		TF -F1003-002750	01
073								LAGERHÅLLS EJ	62
074		1		F1002-001640		...BATTERILÅDA		TF -F1002-001640 2)	01
075		1		F1003-002740		...FÄSTJÄRN		TF -F1003-002740 2)	01
076		1		F1003-002730		...GUMMIBOTTEN		TF -F1003-002730 2)	01
077		1		F1004-007500		...REM M SÖLJA		TF -F1004-007500 2)	01
078		1		F1004-007490		...REMSTROPP		TF -F1004-007490 2)	01
079		2		M1400-038449		...SEXKANTSKRUV	B	SIS SMS2165 M6S 8X16,STÅL 8.8 FZB	03
080		2		M1490-117118		...SEXKANTMUTTER	B	LÅSMUTTER M NYLONINLÄGG M8,STÅL 8 FZB	05
080								DNA -DIN982-M8-8 FZB	01
081		4				...BLECKNIT	C	SIS SMS1442 BN 4X10 KPR	03
082		1				..GENERATORLÅDA,K		TF -F1004-007520	01
082								LAGERHÅLLS EJ	62
083		1		F1003-002760		...GENERATORLÅDA		TF -F1003-002760 2)	01
084		1		F1004-007510		...GUMMIBOTTEN		TF -F1004-007510 2)	01
085		2		F1004-007500		...REM M SÖLJA		TF -F1004-007500 2)	01
086		2		F1004-007490		...REMSTROPP		TF -F1004-007490 2)	01
087		8				...BLECKNIT	C	SIS SMS1442 BN 4X10 KPR	03
088		1				..KONTROLLINSTRLÅDA,K		TF -F1003-002780	01
088								KONTROLLINSTRUMENTLÅDA,K	62
088								LAGERHÅLLS EJ	63
089		1		F1003-002770		...KONTROLLINSTRLÅDA		KONTROLLINSTRUMENTLÅDA	03
089								TF -F1003-002770 2)	01
090		1		F1004-007540		...GUMMIBOTTEN		TF -F1004-007540 2)	01
091		1		F1004-007530		...REM		TF -F1004-007530 2)	01
092		1		F1004-007490		...REMSTROPP		TF -F1004-007490 2)	01
093		4				...BLECKNIT	C	SIS SMS1442 BN 4X10 KPR	03
094		1				..FÖRDELARLÅDA,K		TF -F1004-007570	01
094								LAGERHÅLLS EJ	62
095		1		F1003-002790		...FÖRDELARLÅDA		TF -F1003-002790 2)	01
096		1		F1004-007560		...GUMMIBOTTEN		TF -F1004-007560 2)	01
097		1		F1004-007550		...REM M SÖLJA		TF -F1004-007550 2)	01
098		1		F1004-007490		...REMSTROPP		TF -F1004-007490 2)	01
099		4				...BLECKNIT	C	SIS SMS1442 BN 4X10 KPR	03
100		17		M1400-038449		..SEXKANTSKRUV	B	SIS SMS2165 M6S 8X16,STÅL 8.8 FZB	03
101		17		M1490-117118		..SEXKANTMUTTER	B	LÅSMUTTER M NYLONINLÄGG M8,STÅL 8 FZB	05
101								DNA -DIN982-M8-8 FZB	01
102		2		F1003-002630		.REM,K		TF -F1003-002630	01
102								MOTORHUV 2)	62
103		1		F1001-101070		.HÅLLARE F STYRDON		TF -F1001-101070 2)	01
104		1		F1002-001590		.HÅLLARE F KIKARE		TF -F1002-001590 2)	01
105		1		F1002-002910		..KIKARFÄSTE		TF -F1002-002910 2)	01
106		2		F1003-002900		.FÄSTPLÅT		TF -F1003-002900 2)	01

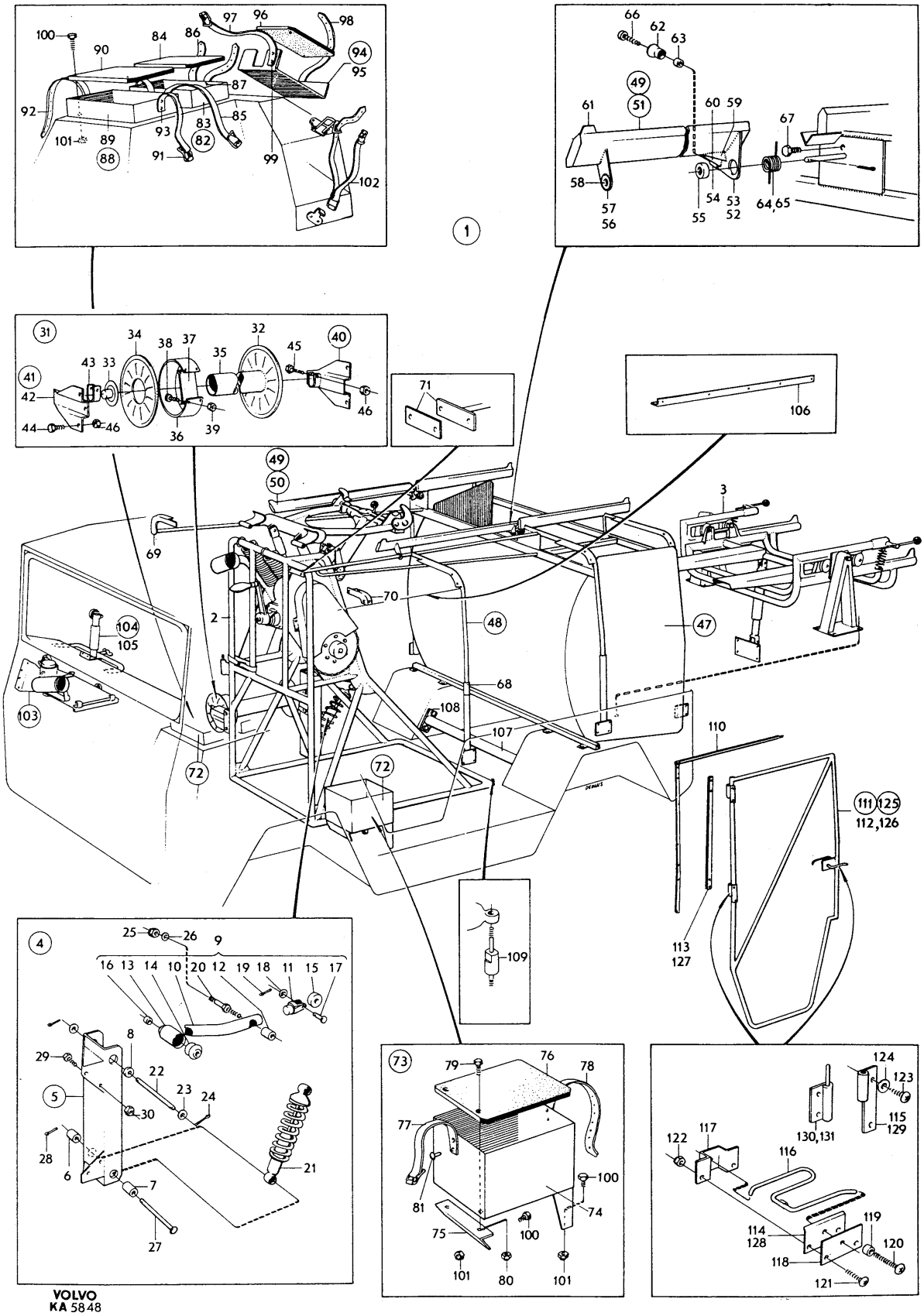

VOLVO
KA 5848

PERSONLASTTERRÄNGBIL 903 MT (M5123-903011) Kod
SPECIALUTRUSTNING ROBOTSTATIV (PVRBTGBIL 9032) 4001

Pos	Antal 1	2	3	Förrådsbeteckning	K	Förrådsbenämning	B-kod	Ursprungsbeteckning (01) Övriga uppgifter	
107	1			F1003-002920		.STAG		TF -F1003-002920	2) 01
108	2			F1004-007960		.BESLAG		TF -F1004-007960	2) 01
109	4			F1004-007970		.FÄSTBULT		TF -F1004-007970	2) 01
110	2			F1002-001580		.DÖRRLIST		TF -F1002-001580	2) 01
111	1			F1001-101150		.MITTENDÖRR H,K		TF -F1001-101150	2) 01
112	1			F1001-101140		..RÖRSTOMME H		TF -F1001-101140	2) 01
113	1			F1004-007850		...LIST		TF -F1004-007850	2) 01
114	1			F1004-008330		...FÄSTE H		TF -F1004-008330	2) 01
115	2			F1004-007890		..GÅNGLEDSHALVA H	B	TF -F1004-007890	01
115								ÖVRE	62
115								VOLVO-634467	09
116	1			F1004-007860		..HANDTAG		TF -F1004-007860	2) 01
116								VOLVO-634160	09
117	1			F1004-007830		..FÄSTÖRA	B	TF -F1004-007830	01
117								VOLVO-631793	09
118	1			F1004-007870		..SLITPLÅT	B	TF -F1004-007870	01
118								VOLVO-631795	09
119	1			F1004-007840		..DISTANSHYLSA	B	TF -F1004-007840	01
119								VOLVO-631797	09
120	1			M1436-476113		..KRYSSPÅRSKRUV	B	SIS SMS1965 URX 1/4UNC X 25,STÅL 4.8	03
120								FZB	05
121	1			M1436-476109		..KRYSSPÅRSKRUV	B	SIS SMS1965 URX 1/4UNC X 16,STÅL 4.8	03
121								FZB	05
122	2			M1496-117301		..SEXKANTMUTTER	B	LÅSMUTTER M NYLONINLÄGG 1/4UNC STÅL 8	03
122								FZB	05
123	4			M1436-477341		..KRYSSPÅRSKRUV	B	URX 12UNC X 1TUM,STÅL 4.8 FZB	05
123								VOLVO-950037	09
124	4			M1170-816156		..BRICKA BRB	B	SIS SMS70 BRB 6,7X16	03
125	1			F1001-101290		.MITTENDÖRR V		TF -F1001-101290	2)5) 01
126	1			F1001-101300		..RÖRSTOMME V		TF -F1001-101300	2) 01
127	1			F1004-007850		...LIST		TF -F1004-007850	2) 01
128	1			F1004-007880		...FÄSTE V		TF -F1004-007880	2) 01
129	2			F1004-008810		..GÅNGLEDSHALVA V	B	TF -F1004-008810	01
129								ÖVRE	62
129								VOLVO-634373	09
130						GÅNGJÄRN		NEDRE HALVA V	62
130								SE GRUPP 11 BILD 102 POS 32	63
131						GÅNGJÄRN		NEDRE HALVA H	62
131								SE GRUPP 11 BILD 102 POS 33	63

901 1) LAGERHÅLLS EJ. OM SKADAD DETALJ EJ KAN REPARERAS BÖR FMV-A/VR KONTAKTAS 62
902 2) TILLVERKAS GENOM BESTÄLLARENS FÖRSORG ERF RITN BEST FRÅN FMV-BNRA 62
903 3) INGÅR I LAGERARM BAKRE,K ERF RITN BEST FRÅN FMV-BNRA 62
904 4) INGÅR I LAGERARM FRÄMRE,K ERF RITN BEST FRÅN FMV-BNRA 62
905 5) ÖVRIGA INGÅENDE DETALJER SE POS 116-124 62

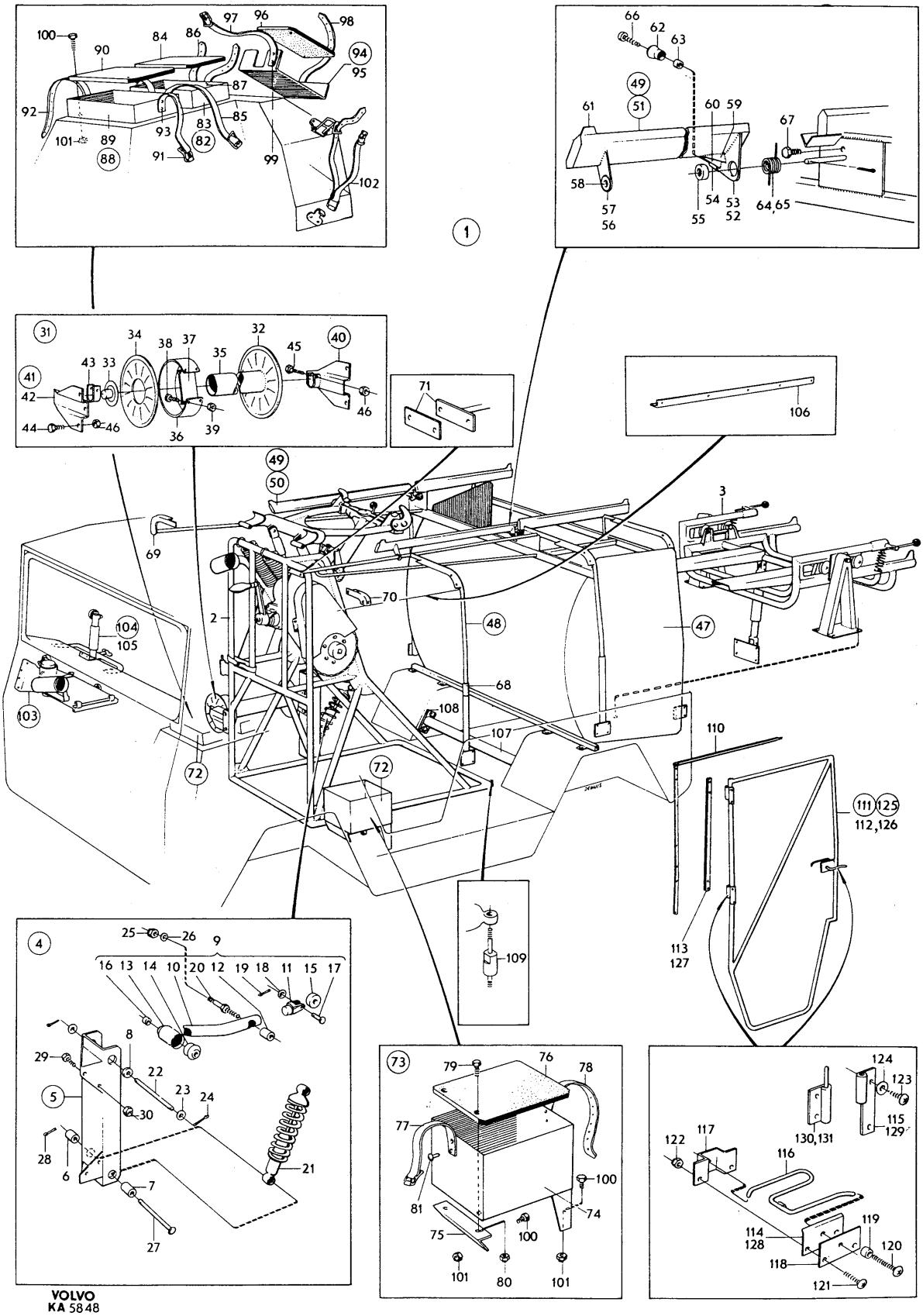
1
2
3
4
5
6
7
8
9
10
11
12
13
14
15
16
17
18
19
20
21
22
23
24
25
26
27
28
29
30
31
32
33
34
35
36
37
38
39
40
41
42
43
44
45
46
47
48
49
50
51
52
53
54
55
56
57
58
59
60
61
62
63
64,65
66
67
68
69
70
71
72
73
74
75
76
77
78
79
80
81
83
84
85
86
87
88
89
90
91
92
93
94
95
96
97
98
99
100
101
102
103
104
105
106
107
108
109
110
111
112,126
113
114
115
116
117
118
119
120
121
122
123
124
125
127
128
129
130,131

PERSONLASTTERRÄNGBIL 903 MT (M5123-903011)
SPECIALUTRUSTNING STATIV FRÄMRE (PVRBTGBIL 9032)

Kod 4001

Pos	Antal 1	2	3	Förrådsbeteckning	K	Förrådsbenämning	B-kod	Ursprungsbeteckning (01) Övriga uppgifter		
				M5190-903211		PVRBTGBIL 9032 MT				01 1 01 3
001		1				STATIV FRÄMRE		TF -F1001-000310		01
001								LAGERHÅLLS EJ		62
002		1				.STATIV		TF -F1001-101100	1)	01
003		1		F1004-013130		..HÅLLARE		TF -F1004-013130	2)	01
004		1		F1003-006270		..TELEFONHÅLLARE		TF -F1003-006270	2)	01
005		1				.ELEVATIONSARM		TF -F1001-101110	1)	01
006		2		F1004-007640		..LAGERBUSSNING		TF -F1004-007640	2)	01
007		2				..SMÖRJNIPPEL				01
008		1		M1440-123540		..STOPPSKRUV	C	UTF ENL SMS2187 SSS 12X40,STÅL D60		03
009		1		M1490-209322		..SEXKANTMUTTER	B	SIS SMS2176 ML6M 12 STÅL 5 FZB		03
010		2		M1440-145493		..STOPPSKRUV	C	SIS SMS2183 S6SS 10X25,STÅL HRC 37-43		03
011		2		M1490-209320		..SEXKANTMUTTER	B	SIS SMS2176 ML6M 10 STÅL 5 FZB		03
012		1				.VAGGA,K		TF -F1001-101210		01
012								LAGERHÅLLS EJ		62
013		1				..VAGGA		TF -F1001-101220	1)	01
014		2		M1176-320173		...LAGERBUSSNING	C	SIS SMS778 MED FLÄNS 12 F7X12 TENNBRONS		03
014								DI12MM,DY18MM,L12MM		05
015		2				...LAGERBUSSNING		TF -F1001-101220/2		01
015								UTF ENL SMS778 25 F7/44X45,BRONS 5431-4		62
015								FLÄNSHÖJD 3MM	2)	63
016		1		F1003-002670		..LAGERARM		TF -F1003-002670	2)	01
017		1		F1004-008820		...LAGER		TF -F1004-008820	2)	01
018		1		F1004-008830		...ARM		TF -F1004-008830	2)	01
018								M8X1		62
019		1		F1004-007750		..LÄSARM H		TF -F1004-007750	2)	01
020		1		F1004-008100		..LÄSARM V		TF -F1004-008100	2)	01
021		1		M1107-111353		...CYLPINNE	B	SIS SMS2374 CP M6 6X20		03
021								FD 16 CP		05
022		1		M1115-121554		...NIT	B	SIS SMS1440 KN 6X16		03
023		2		F1004-007980		..LÄNK		TF -F1004-007980	2)	01
024		1		F1004-008840		...LÄNKSTÄNG		TF -F1004-008840	2)	01
025		1		F1004-007770		...HYLSA		TF -F1004-007770	2)	01
026		1		F1004-008850		...ÄNDSTYCKE		TF -F1004-008850	2)	01
027		2		F1004-007780		..LÄSKOLV 2	B	TF -F1004-007780		01
028		1		F1004-008000		..VRIDFJÄDER	B	TF -F1004-008000		01
028								HÖGER		62
029		1		F1004-008110		..VRIDFJÄDER	B	TF -F1004-008110		01
029								VÄNSTER		62
030		2		F1004-007990		..FJÄDER	B	TF -F1004-007990		01
031		2		M1105-112615		..BULT HCB 16X30	C	SIS SMS2360 HCB 16X30,FZB		03
032		2		M1170-112186		..BRICKA BRB	B	SIS SMS70 BRB 17X30 FZB		03
033		2		M1108-112199		..SAXPINNE	B	SIS SMS66 SP 4X32,KAD		03
034		1		M1105-112455		..BULT HCB 10X22	C	SIS SMS2360 HCB 10X22,FZB		03
035		1		M1170-122173		..BRICKA BRB	B	SIS SMS70 BRB 10,5X18 FZB		03
036		1		M1108-114180		..SAXPINNE	B	SIS SMS66 SP 3,2X18 FZB		03
037		2		M1105-112349		..CYLBULT 6X12	C	SIS SMS2373 CBH 6X12 FZB		03
037								FD SMS2360		05
038		2		M1170-112153		..BRICKA BRB	B	SIS SMS70 BRB 6,4X12 FZB		03
039		2		M1108-114150		..SAXPINNE	B	SIS SMS66 SP 2X12 FZB		03
040		2		M1108-114183		..SAXPINNE	B	SIS SMS66 SP 3,2X25 FZB		03
041		1		M1681-042330		..HANDTAGSKULA 30MM		M8X1 MED MSG-BUSSNING,SVART PLAST		05
041									1)	62
042		1				.LÄNKSYST O BALANSER		TF -F1001-101230		01
042								LÄNKSYSTEM OCH BALANSERING,LAGERHÅLLS EJ		62
043		2		F1003-002850		..BALANSERINGSFJÄDER	B	TF -F1003-002850		01
044		1		F1002-001690		..SEGMENT V		TF -F1002-001690	2)	01
045		1		F1002-001780		..SEGMENT H		TF -F1002-001780	2)	01
046		2		F1004-008120		...LAGER		TF -F1004-008120	2)	01
047		2		F1003-002990		...ARM KORT		TF -F1003-002990	2)	01
048		2		F1004-008130		...DISTANSRING		TF -F1004-008130	2)	01
049		2		F1003-003000		...ARM LÅNG		TF -F1003-003000	2)	01
050		2		F1004-008140		...HYLSA STÖRRE		TF -F1004-008140	2)	01
051		2		F1004-008150		...HYLSA MINDRE		TF -F1004-008150	2)	01
052		2		M1176-320173		...LAGERBUSSNING	C	SIS SMS778 MED FLÄNS 12 F7X12 TENNBRONS		03
052								DI12MM,DY18MM,L12MM		05

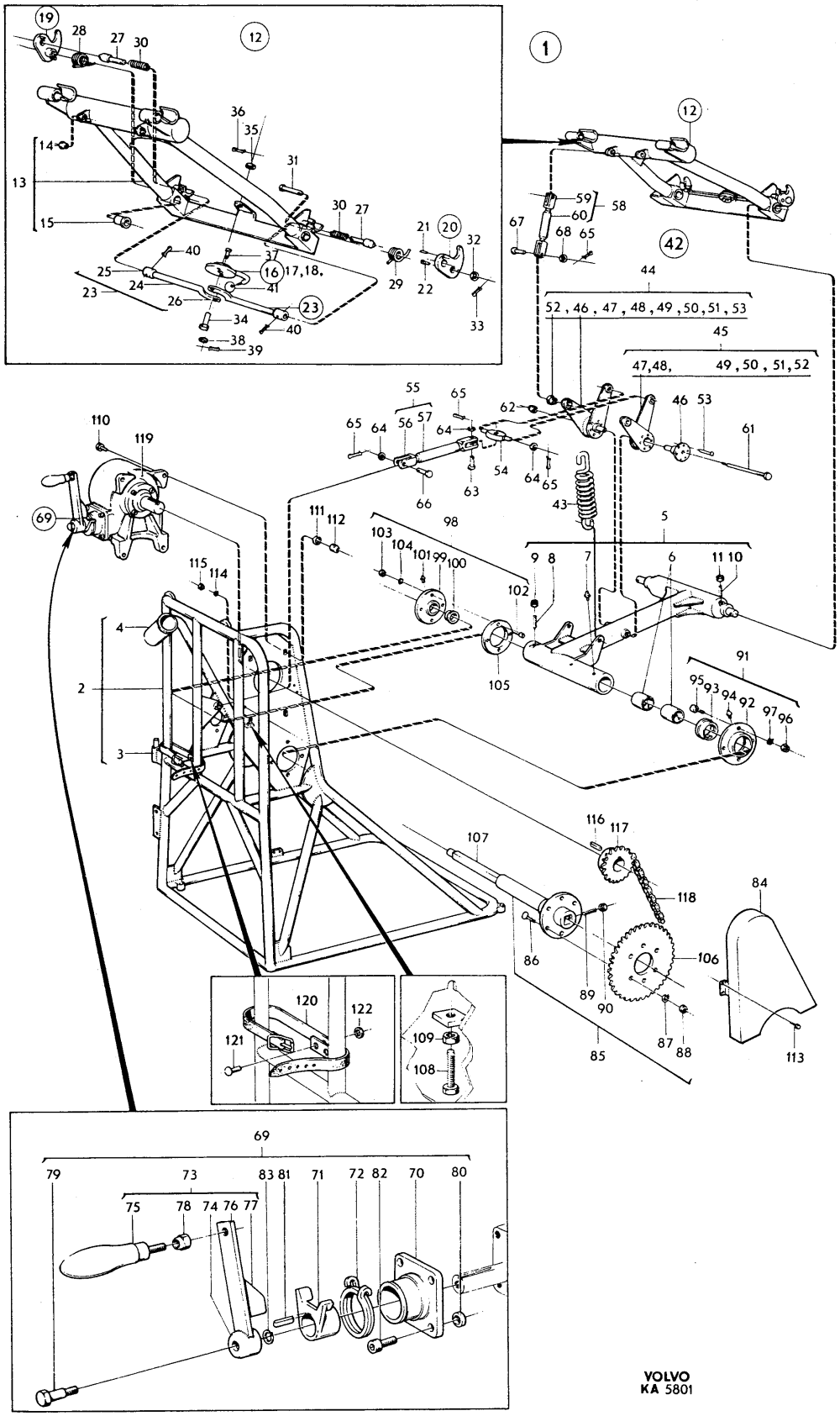
19
28
27
30
12
36
35
31
14
13
15
30
27
21
20
32
40
37
16
17,18,
41
25
24
23
26
23
34
40
38
39
29
22
33
1
12
59
60
58
67
68
65
42
44
52 , 46 , 47 , 48 , 49 , 50 , 51 , 53
45
47,48, 49 , 50 , 51,52
55
65
62
46
53
61
65
64
56
57
64
54
64
65
63
66
43
110
119
69
111
112
98
5
103
104
101
99
100
9
8
7
6
11
10
102
115
114
4
2
3
105
91
95
93
94
92
97
96
107
116
117
118
84
86
106
89
90
87
88
85
113
120
122
121
109
108
69
79
73
83
81
71
72
82
70
80
75
78
74
76
77
VOLVO
KA 5801

PERSONLASTTERRÄNGBIL 903 MT (M5123-903011) Kod
SPECIALUTRUSTNING STATIV FRÄMRE (PVRBTGBIL 9032) 4001

Pos	Antal 1	Antal 2	Antal 3	Förrådsbeteckning	K	Förrådsbenämning	B-kod	Ursprungsbeteckning (01) Övriga uppgifter		
052A		2		F6536-000050		..HYLSELEMENT H 4	C	NOVIBRA 14X21X12MM		05
052A								GUT -62204		01
053		6		M1115-121574		...NIT	B	SIS SMS1440 KN 6X50		03
054		1		F1004-007790		..ÖK	B	TF -F1004-007790		01
055		1		F1003-002860		..STAG LÅNGT		TF -F1003-002860	2)	01
056		2		F1004-007800		...GAFFEL NR1		TF -F1004-007800	2)	01
057		ER				...STÅLRÖR	C	SIS SMS1777 30X5		03
057								ENHET M		05
057								ERF LÄNGD 325MM		62
058		2		F1003-002870		..STAG KORT		TF -F1003-002870	2)	01
059		2		F1004-007820		...GAFFEL NR2		TF -F1004-007820	2)	01
060		ER				...STÅLRÖR	C	SIS SMS1777 30X5		03
060								ENHET M		05
060								ERF LÄNGD 88MM		62
061		1		F1004-007810		..AXEL	B	TF -F1004-007810		01
062		1		M1490-117118		..SEXKANTMUTTER	B	LÅSMUTTER M NYLONINLÄGG M8,STÅL 8 FZB		05
062								DNA -DIN982-M8-8 FZB		01
063		1		M1105-112566		..CYLBULT 14X35	C	SIS SMS2373 CBH 14X35 FZB		03
063								FD SMS2360		05
064		4		M1170-112183		..BRICKA BRB	B	SIS SMS70 BRB 15X26 FZB		03
065		8		M1108-114197		..SAXPINNE	B	SIS SMS66 SP 4X25 FZB		03
066		1				..CYLBULT 14X40	C	SIS SMS2373 CBH 14X40 FZB		03
067		4		M1105-112514		..CYLBULT 12X35	B	SIS SMS2373 CBH 12X35 FZB		03
067								FD SMS2360		05
068		4		M1170-112178		..BRICKA BRB	B	SIS SMS70 BRB 13X24 FZB		03
069		1				.VEV M FRIKTIONSLÅS		TF -F1002-001700		01
069								KOMPLETT LAGERHÅLLS EJ		62
070		1		F1004-007710		..LAGER	B	TF -F1004-007710		01
071		1		F1004-007730		..VEVHUS		TF -F1004-007730	2)	01
072		1		F1004-007720		..FJÄDER	B	TF -F1004-007720		01
073		1		F1003-002890		..VEV		TF -F1003-002890	2)	01
074		1		F1004-007700		...HYLSA		TF -F1004-007700	2)	01
075		1				...HANDTAG	C	STANI-D2636 L126 DM12 ELLER LIKV		62
076		1		F1004-007760		...ARM		TF -F1004-007760	2)	01
077		1		F1004-007680		...KLACK		TF -F1004-007680	2)	01
078		1		M1490-117122		...SEXKANTMUTTER	B	LÅSMUTTER M NYLONINLÄGG M12,STÅL 8 FZB		05
078								DNA -DIN982-M12-8 FZB		01
079		1		F1004-007690		..SKRUV	B	TF -F1004-007690		01
080		4		F1004-007670		..BRICKA		TF -F1004-007670	2)	01
081		1				..PLÄTTKIL	C	SIS SMS695 R 8X7X35 SL 3		03
082		4		M1410-128451		..INSEXSKRUV	B	SIS SMS2166 MC6S 8X20,STÅL 12.9 KAD		03
083		1		M1171-122165		..FJÄDERBRICKA FBB	B	SIS SMS84 FBB 8,2 FZB		03
084		1		F1002-001670		.KEDJESKYDD		TF -F1002-001670	2)	01
085		1		F1002-001680		.CENTRALRÖR		TF -F1002-001680	2)	01
086		6		M1410-140540		..INSEXSKRUV	C	F6S 12X40,STÅL 12K KAD		05
086								DNA -DIN7991-M12X40 12K KAD		01
087		6		M1171-122178		..FJÄDERBRICKA FBB	B	SIS SMS84 FBB 12,2 FZB		03
088		6		M1490-157322		..SEXKANTMUTTER	B	SIS SMS2175 M6M 12 STÅL 8 FZB		03
089		1				..STOPPSKRUV	C	UTF ENL SMS2187 SSS 12X35 STÅL D60 FZB		03
090		1		M1490-209322		..SEXKANTMUTTER	B	SIS SMS2176 ML6M 12 STÅL 5 FZB		03
091		1		F1003-002830		.LAGER V		TF -F1003-002830	2)	01
092		1		F1003-003310		..LAGERSTOMME V		TF -F1003-003310	2)	01
093		1		F1004-009070		..LAGERBUSSNING V		TF -F1004-009070	2)	01
094		1		M1762-011326		..SMÖRJNIPPEL	B	SIS SMS1568 AH KR1/8TUM		03
094								HALSSMÖRJNIPPEL RAK		05
095		4		M1410-128536		..INSEXSKRUV	B	SIS SMS2166 MC6S 12X30,STÅL 12.9 KAD		03
096		4		M1490-157322		..SEXKANTMUTTER	B	SIS SMS2175 M6M 12 STÅL 8 FZB		03
097		4		M1171-122178		..FJÄDERBRICKA FBB	B	SIS SMS84 FBB 12,2 FZB		03
098		1		F1003-002840		.LAGER H		TF -F1003-002840	2)	01
099		1		F1003-003320		..LAGERSTOMME H		TF -F1003-003320	2)	01
100		1		F1004-009080		..LAGERBUSSNING H		TF -F1004-009080	2)	01
101		1		M1762-011326		..SMÖRJNIPPEL	B	SIS SMS1568 AH KR1/8TUM		03
101								HALSSMÖRJNIPPEL RAK		05
102		4		M1410-128541		..INSEXSKRUV	B	SIS SMS2166 MC6S 12X45,STÅL 12.9 KAD		03
103		4		M1490-157322		..SEXKANTMUTTER	B	SIS SMS2175 M6M 12 STÅL 8 FZB		03
104		4		M1171-122178		..FJÄDERBRICKA FBB	B	SIS SMS84 FBB 12,2 FZB		03
105		1		F1004-007630		.RING		TF -F1004-007630	2)	01

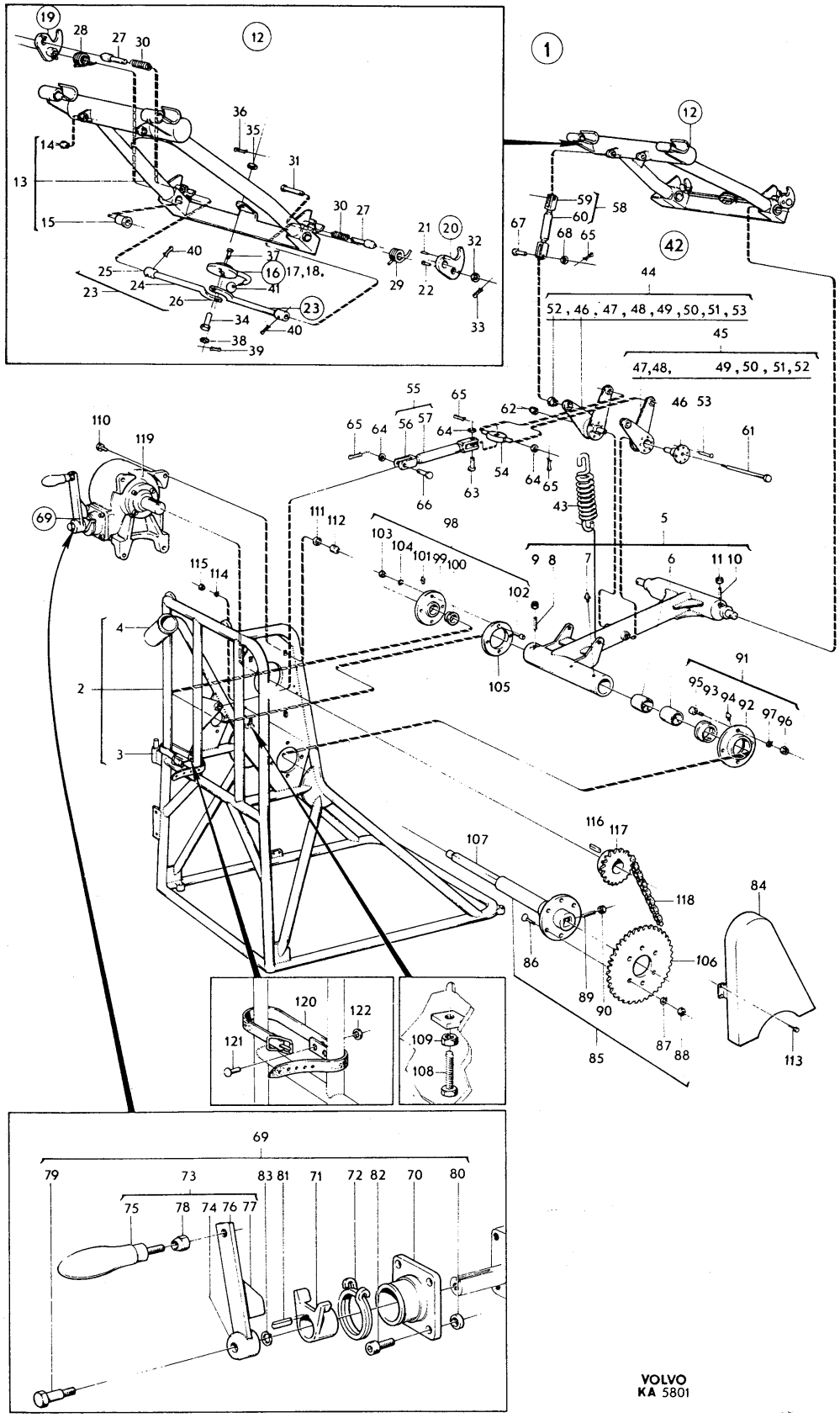

VOLVO
KA 5801

PERSONLASTTERRÄNGBIL 903 MT (M5123-903011) Kod
SPECIALUTRUSTNING STATIV FRÄMRE (PVRBTGBIL 9032) 4001

Pos.	Antal 1	2	3	Förrådsbeteckning	K	Förrådsbenämning	B-kod	Ursprungsbeteckning (01) Övriga uppgifter	
106		1		F1004-007650		.KEDJEHJUL 57		TF -F1004-007650	01
106								57 TÄNDER,DELN 3/4TUM FÄRDIGBEARBETAS	62
106								AV BESTÄLLAREN	63
107		1		F1004-007660		.TORSIONSAXEL	B	TF -F1004-007660	01
108		2		M1460-151499		.STÄLLSKRUV	B	SIS SMS59 T4SS 10X40,STÅL 5.8	03
109		2		M1490-209320		.SEXKANTMUTTER	C	SIS SMS2176 ML6M 10 STÅL 5 FZB	03
110		4		M1404-011289		.SEXKANTSKRUV	C	SIS SMS1413 S6S W1/2X50,STÅL D40	03
111		4		M1171-122179		.FJÄDERBRICKA FBB	B	SIS SMS84 FBB 13 FZB	03
112		4		M1494-138305		.SEXKANTMUTTER	C	SIS SMS1426 B6M W1/2,STÅL D80	03
113		4		M1406-053109		.SEXKANTSKRUV	B	SIS SMS1943 U6S 1/4UNC X 16,STÅL 8.8	03
113								FZB	05
114		4		M1171-122156		.FJÄDERBRICKA FBB	B	SIS SMS84 FBB 6,5 FZB	03
115		4		M1496-116301		.SEXKANTMUTTER	B	SIS SMS1989 U6M 1/4UNC STÅL 8 FZB	03
116		1				.PLATTKIL	C	SIS SMS695 T 12X8X40	03
117		1				.KEDJEHJUL 21	C	21 TÄNDER,DELN 3/4TUM,RENOL-213 463	62
117								ÄNDRAS FÖR AXEL 40H7,KILSPÅR SMS31	63
118		1		M1607-212150		.RULLKEDJA	C	SIS SMS2070-12A-1 79 LÄNKAR MED	03
118								1ST BÖJD KOPPLINGSLÄNK OCH 1ST KEDJELÅS	05
118								RENOL-119063/79LÄNKAR	09
119		1		F2038-000021		.SNÄCKVÄXEL,K		UTVÄXLING 30.1 NEDÅTRIKTAD SEKUNDÄRAXEL	05
119								ALBIN-SVV-2/30.1/NEDÅTAXEL	01
119								LAGERHÅLLS EJ	62
120		1		F1003-006280		.REM		TF -F1003-006280 2)	01
121		2		M1115-121554		.NIT	B	SIS SMS1440 KN 6X16	03
122		2		M1170-112153		.BRICKA BRB	B	SIS SMS70 BRB 6,4X12 FZB	03

901 1) LAGERHÅLLS EJ. OM SKADAD DETALJ EJ KAN REPARERAS BÖR FMV-A/AV KONTAKTAS 62
902 2) TILLVERKAS GENOM BESTÄLLARENS FÖRSORG, ERF RITN BEST FRÅN FMV-BNRA 62

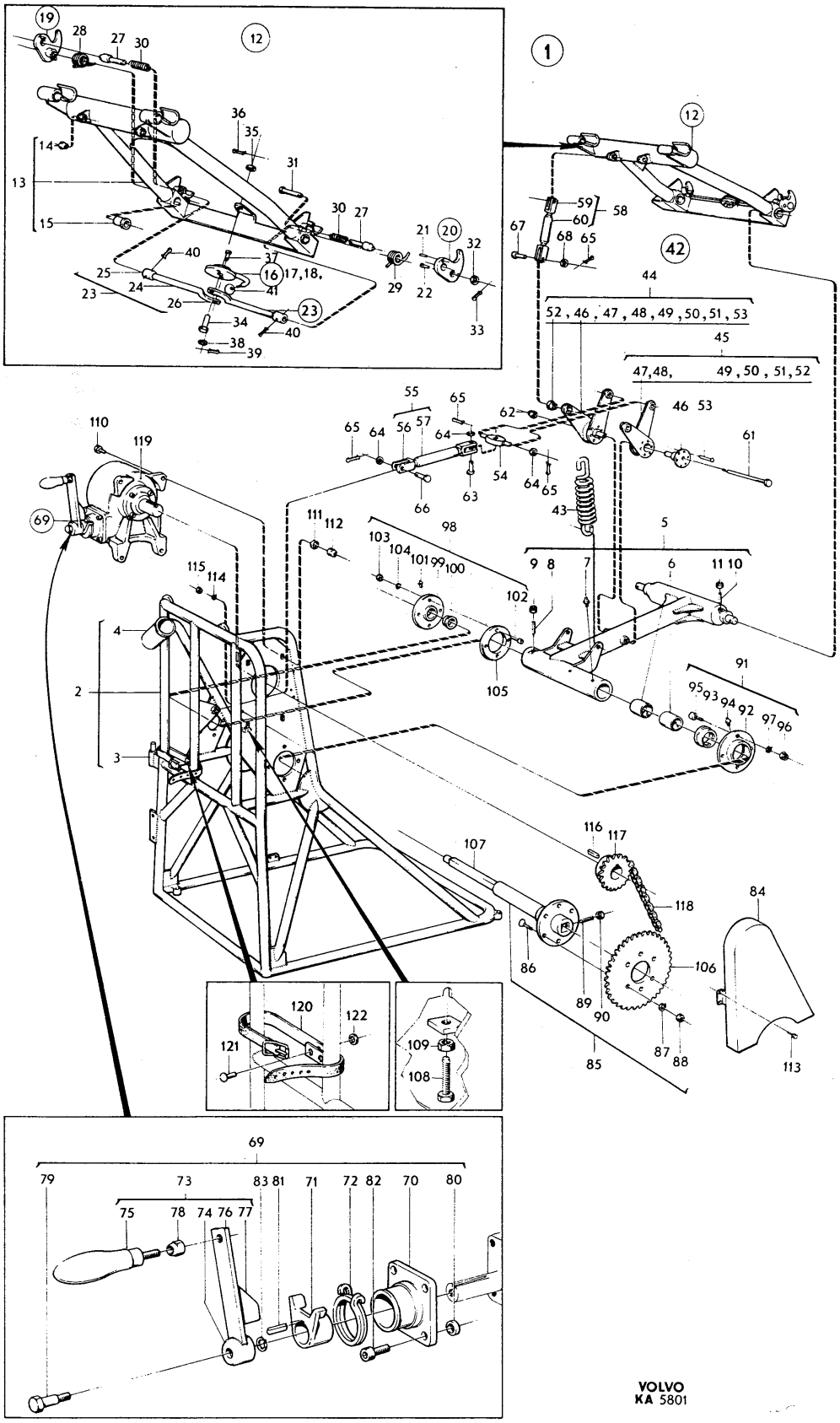
19
28
27
30
12
36
35
31
14
13
15
30
27
21
20
32
40
37
25
16
17,18,
24
41
29
22
23
26
23
34
40
38
39
33
1
12
59
58
60
67
68
65
42
44
52, 46, 47, 48, 49, 50, 51, 53
45
47,48,
49, 50, 51, 52
55
65
62
46 53
65
64
56
57
64
61
110
119
54
64
65
63
66
43
111
112
98
5
103
104
101
99
100
9
8
7
6
11
10
102
115
114
4
105
91
2
95
93
94
92
97
96
3
107
116
117
118
84
86
106
89
90
87
88
85
113
120
122
121
109
108
69
79
73
83
81
71
72
82
70
80
75
78
74
76
77
VOLVO
KA 5801

PERSONLASTTERRÄNGBIL 903 MT (M5123-903011)
SPECIALUTRUSTNING STATIV BAKRE (PVRBTGBIL 9032)

Kod 4001

Pos	Antal 1	Antal 2	Antal 3	Förrådsbeteckning	K	Förrådsbenämning	B-kod	Ursprungsbeteckning (01) Övriga uppgifter	
				M5190-903211		PVRBTGBIL 9032 MT			01 1 01 3
001	1					STATIV BAKRE,K		TF -F1001-101040	01
001								LAGERHÅLLS EJ	62
002	2			F1002-001560		.LAGERBOCK		TF -F1002-001560 1)	01
003	2			F1004-009060		..LAGER		TF -F1004-009060 1)	01
004	4			M1176-320233		..LAGERBUSSNING	C	SIS SMS778 MED FLÄNS 20 F7X20 TENNBRONS	03
004								DI20MM,DY28MM,L20MM	05
005	1					.VAGGA BAKRE		TF -F1001-101050 2)	01
006	1			F1003-002880		..SPÄRFÄSTE H		TF -F1003-002880 1)	01
007	1			F1003-003400		..SPÄRFÄSTE V		TF -F1003-003400 1)	01
008	2			F1004-009210		..TAPP		TF -F1004-009210 1)	01
009	2			F1004-009220		..SPÄRRAXEL	B	TF -F1004-009220	01
010	2			F1004-009240		..SPÄRR	B	TF -F1004-009240	01
011	2			F1004-009250		..SPÄRRHANDTAG	B	TF -F1004-009250	01
012	2			F1004-009260		..FJÄDER	B	TF -F1004-009260	01
013	2			M1681-042330		..HANDTAGSKULA 30MM	C	M8X1 MED MSG-BUSSNING,SVART PLAST	05
014	2			M1490-117120		..SEXKANTMUTTER	B	LÅSMUTTER M NYLONINLÄGG M10,STÅL 8 FZB	05
014								DNA -DIN982-M10-8 FZB	01
015	2			M1490-209322		..SEXKANTMUTTER	B	SIS SMS2176 ML6M 12 STÅL 5 FZB	03
016	1			F1002-001570		.ELEVATIONSSURRNING	B	TF -F1002-001570	01
016								BAKRE,K	62
017	1			F1003-003070		..HÖLJE		TF -F1003-003070 1)	01
018	1			F1003-003080		...HUVUDRÖR		TF -F1003-003080 1)	01
019	1			F1004-008200		...RÖR		TF -F1004-008200 1)	01
020	1					..KOLV,K		TF -F1003-003090	01
020								LAGERHÅLLS EJ	62
021	1			F1003-003100		...KOLVSTOMME		TF -F1003-003100 1)	01
022	1			F1004-008210		...TAPP		TF -F1004-008210 1)	01
023	1			F1004-008220		..RING 25X38X6MM		TEST FÖR KOMPL.	05
023								TF -F1004-008220 1)	01
024	1			F1004-008230		..MUFF STÖRRE		TEST FÖR KOMPL.	05
024								TF -F1004-008230 1)	01
024								GÄNGA M45X1,5 INV	62
025	1			F1004-008240		..BUFFERTHYLSA		TEST FÖR KOMPL.	05
025								TF -F1004-008240 1)	01
026	1			F1004-008250		..SKRUV 6X105		TEST FÖR KOMPL.	05
026								TF -F1004-008250 1)	01
026								M6S 10X110, AVKAPAD	62
027	2			F1004-008260		..GAFFEL NR3		TF -F1004-008260 1)	01
028	2			F1004-008270		..BRICKA 10X30X3		TF -F1004-008270 1)	01
029	1			F1004-008280		..LÅSKOLV 1	B	TF -F1004-008280	01
030	1			F1004-007990		..FJÄDER	B	TF -F1004-007990	01
031	1			F1004-008290		..MUFF MINDRE		TF -F1004-008290 1)	01
031								GÄNGA M25X1, INV	62
032	1			F1004-008300		..HYLSA		TF -F1004-008300 1)	01
033	1			F1004-008310		..PINNE 4X50		TF -F1004-008310 1)	01
034	10			F1004-008320		..GUMMIBRICKA		TF -F1004-008320 1)	01
035	4			M1440-123284		..STOPPSKRUV	B	UTF ENL SMS2187 SSS 4X5 STÅL D60	03
036	8			M1400-034542		.SEXKANTSKRUV	B	SIS SMS2165 M6S 12X50,STÅL 8.8	03
036								FD 1414 B6LS	05
037	8			M1490-117122		.SEXKANTMUTTER	B	LÅSMUTTER M NYLONINLÄGG M12,STÅL 8 FZB	05
037								DNA -DIN982-M12-8 FZB	01
038	4			M1400-034500		.SEXKANTSKRUV	B	SIS SMS2165 M6S 10X45,STÅL 8.8	03
038								FD 1414 B6LS	05
039	4			M1490-117120		.SEXKANTMUTTER	B	LÅSMUTTER M NYLONINLÄGG M10,STÅL 8 FZB	05
039								DNA -DIN982-M10-8 FZB	01
040	2			M1105-112514		.CYLBULT 12X35	B	SIS SMS2373 CBH 12X35 FZB	03
040								FD SMS2360	05
041	2			M1108-114180		.SAXPINNE	B	SIS SMS66 SP 3,2X18 FZB	03
042	2			M1108-114197		.SAXPINNE	B	SIS SMS66 SP 4X25 FZB	03
043	1			F1004-007360		.UNDERLÄGGSPLÅT		TF -F1004-007360 1)	01
044	1			F1003-002620		.FÄSTE		TF -F1003-002620 1)	01
045	2			M1170-112186		.BRICKA BRB	B	SIS SMS70 BRB 17X30 FZB	03

901 1) TILLVERKAS GENOM BESTÄLLARENS FÖRSORG ERF RITNINGAR BESTÄLLS FRÅN FMV-BNRA 62
902 2) LAGERHÅLLS EJ. OM SKADAD DETALJ EJ KAN REPARERAS BÖR FMV-A/AV KONTAKTAS 62

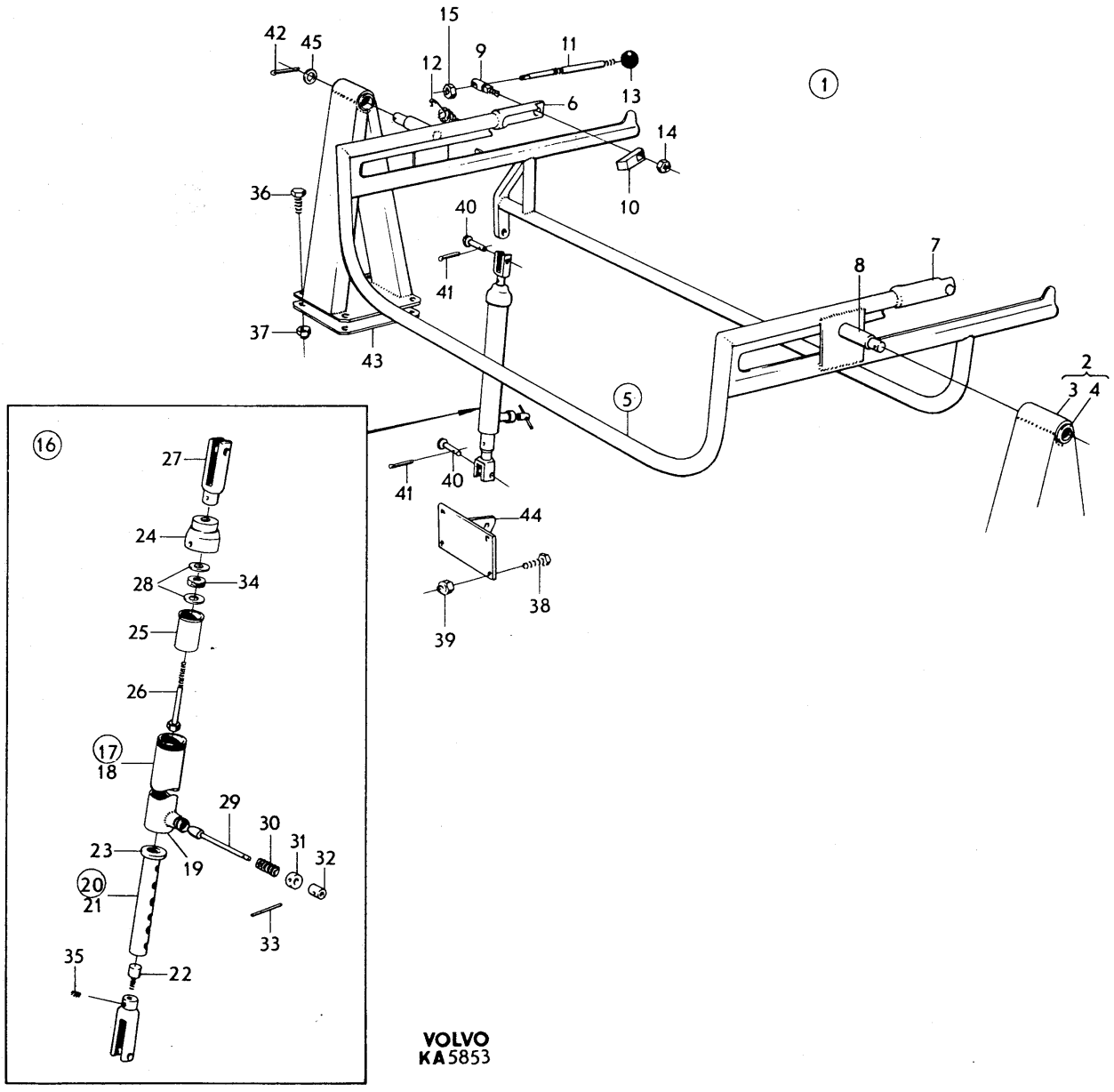
15
42
45
12
9
11
13
6
14
10
36
40
41
8
7
37
43
1
5
2
3
4
41
40
44
38
39
16
27
24
28
34
25
26
17
18
29
30
31
32
23
19
20
21
33
35
22
VOLVO
KA5853

PERSONLASTTERRÄNGBIL 903 MT (M5123-903011) Kod
SPECIALUTRUSTNING DURK SKYDDSPLÅT OCH BALKAR (PVRBTGBIL 9032) 4001

Pos	Antal 1	2	3	Förrådsbeteckning	K	Förrådsbenämning	B-kod	Ursprungsbeteckning (01) Övriga uppgifter		
				M5190-903211		PVRBTGBIL 9032 MT				01 1 01 3
001		1				DURK,SKYDDSPL BALK		DURK,SKYDDSPLÅT OCH BALKAR,K		62
001								LAGERHÅLLS EJ		63
002		1				.DURKPLÅT		TF -F1002-001600	1)	01
003		1		F1003-002660		.BALK BAKRE H		TF -F1003-002660	2)	01
004		1		F1001-000390		.MELLANSKYDD BAK		TF -F1001-000390	2)	01
005		1		F1003-002680		.BALK FRÄMRE		TF -F1003-002680	2)	01
006		4		F1004-007410		.BRICKA		FYRKANTBRICKA 30X30X4MM HÅL 9MM		05
006								TF -F1004-007410	2)	01
007		1		F1002-001610		.SKYDDSPLÅT		TF -F1002-001610	2)	01
008		1				.KABELHÅLLARE		TF -F1003-002690		01
008								LAGERHÅLLS EJ		62
009		1		F1004-007430		.RING		TF -F1004-007430	2)	01
010		1		F1004-007420		..GUMMISKYDD	B	TF -F1004-007420		01
011		4		M1400-038370		..SEXKANTSKRUV	B	SIS SMS2165 M6S 6X20,STÅL 8.8 FZB		03
012		4		M1490-117116		..SEXKANTMUTTER	B	LÅSMUTTER M NYLONINLÄGG M6,STÅL 8 FZB		05
012								DNA -DIN982-M6-8 FZB		01
013		8		F1004-007410		.BRICKA		FYRKANTBRICKA 30X30X4MM HÅL 9MM		05
013								TF -F1004-007410	2)	01
014		2		F1001-000380		.SIDSKYDD		ALUMINIUMPLÅT 1,5MM		05
014								TF -F1001-000380	2)	01
015		10		M1400-038460		.SEXKANTSKRUV	B	SIS SMS2165 M6S 8X45,STÅL 8.8 FZB		03
016		18		M1490-117118		.SEXKANTMUTTER	B	LÅSMUTTER M NYLONINLÄGG M8,STÅL 8 FZB		05
016								DNA -DIN982-M8-8 FZB		01
017		8		M1400-038452		.SEXKANTSKRUV	B	SIS SMS2165 M6S 8X22,STÅL 8.8 FZB		03
018		16		M1479-229408		.PLÅTSKRUV	B	SIS SMS1757 RXS B10X9,5 YTHÄRDAT STÅL		03
018								FZB D4,8MM		05
019		3		M1479-229221		.PLÅTSKRUV	B	SIS SMS1757 RXS B4X6,5 YTHÄRDAT STÅL		03
019								FZB D2,9MM		05
020		1		F1003-004160		.BALK BAKRE V		TF -F1003-004160	2)	01
021		2				.SKYDDSPLÅTFÖRSTÄRKN		ENL RINT TF-F1001-101870	2)	62
022		62				.POPNIT		POPNIT D3MM		62

901 1) LAGERHÅLLS EJ. OM SKADAD DETALJ EJ KAN REPARERAS BÖR FMV-A/AV KONTAKTAS 62
902 2) TILLVERKAS GENOM BESTÄLLARENS FÖRSORG ERF RITNINGAR BEST FRÅN FMV-BNRA 62

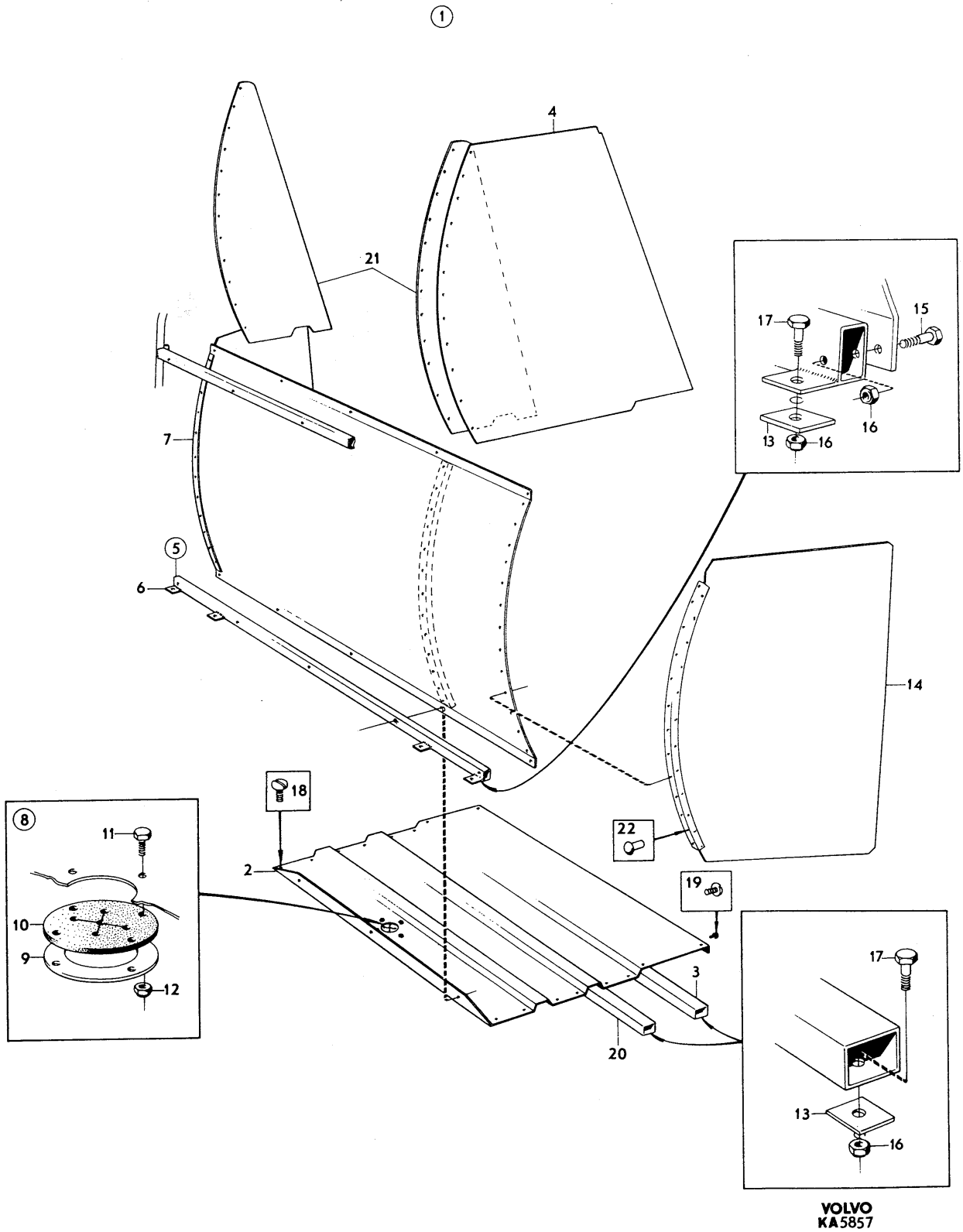

VOLVO
KA5857

PERSONLASTTERRÄNGBIL 903 MT (M5123-903011) Kod
SPECIALUTRUSTNING SAMBANDSUTRUSTNING (RAPTGBIL 9033) 4001

Pos	Antal 1	Antal 2	Antal 3	Förrådsbeteckning	K	Förrådsbenämning	B-kod	Ursprungsbeteckning (01) Övriga uppgifter	
			M5180-903311	RAPTGBIL 9033 MT					01 1 01 3
001			1			SAMBANDSUTRUSTNING		KOMPLETT LAGERHÅLLS EJ	62
002			2	F7050-637105		.STATIV,K	B	VOLVO-637105	01
002								FÖR MELLANBORD	62
003			8	M1406-053193		.SEXKANTSKRUV	B	SIS SMS1943 U6S 3/8UNC X 22,STÅL 8.8	03
003								FZB	05
003								VOLVO-940114	09
004			8	F7050-192495		.BRICKA	C	RBK 10,5X22X2,5 STÅL	05
004								VOLVO-192495	01
005			8	M1171-122171		.FJÄDERBRICKA FBB	B	SIS SMS84 FBB 9,7 FZB	03
005								VOLVO-940108	09
006			2	F7050-637489		.FÄSTE	B	VOLVO-637489	01
006								FÖR FÄSTRAM	62
007			4	M1406-053150		.SEXKANTSKRUV	B	SIS SMS1943 U6S 5/16UNC X 16,STÅL 8.8	03
007								FZB	05
007								VOLVO-955523	09
008			4	M1171-122165		.FJÄDERBRICKA FBB	B	SIS SMS84 FBB 8,2 FZB	03
008								VOLVO-955921	09
009			4	F7050-637494		.STAG,K	B	VOLVO-637494	01
009								FÖR FÄSTE	62
010			1	F7050-190339		.JORDLEDNING	C	VOLVO-190339	01
010								LÄNGD 175MM	62
011			4	M1406-053150		.SEXKANTSKRUV	B	SIS SMS1943 U6S 5/16UNC X 16,STÅL 8.8	03
011								FZB	05
011								VOLVO-955523	09
012			4	M1406-053159		.SEXKANTSKRUV	B	SIS SMS1943 U6S 5/16UNC X 38,STÅL 8.8	03
012								FZB	05
012								VOLVO-940186	09
013			6	M1171-122165		.FJÄDERBRICKA FBB	B	SIS SMS84 FBB 8,2 FZB	03
013								VOLVO-955921	09
014			4	M1171-152164		.LÅSBRICKA 8,2MM	C	INVÄNDIG GLES TANDNING,FZB	03
014								DNA -DIN6797J-8,2 FZB	01
014								VOLVO-955949	09
014A			2	F7050-308046		.GUMMIMELLANLÄGG		VOLVO-308046 1)	01
015			2	F7050-637124		.KLAMMER	B	VOLVO-637124	01
016			4	M1479-229281		.PLÅTSKRUV	B	SIS SMS1757 RXS B6X13 YTHÄRDAT STÅL	03
016								FZB D3,53MM	05
016								VOLVO-955120	09
017			2	F1062-771340		.FÄSTRAM	B	TF -TF2-77134	01
017								VOLVO-637226	09
018			8	M1406-053116		.SEXKANTSKRUV	B	SIS SMS1943 U6S 1/4UNC X 32,STÅL 8.8	03
018								FZB	05
018								VOLVO-940117	09
019			8	M1171-122156		.FJÄDERBRICKA FBB	B	SIS SMS84 FBB 6,5 FZB	03
019								VOLVO-955920	09
020			8	M1496-116301		.SEXKANTMUTTER	B	SIS SMS1989 U6M 1/4UNC STÅL 8 FZB	03
020								VOLVO-955825	09
021			2	M2520-102010		.OMFORMARE 102	B	TRÅDR-TROLL	01
021								VOLVO-625124	09
022			1	F7050-637327		.MELLANBORD	B	VOLVO-637327	01
023			6	F7050-637123		.ÖVERFALL	B	VOLVO-637123	01
024			12	M1479-120283		.TRÄSKRUV	B	SIS SMS1575 KST 6X5/8 STÅL 5.8	03
025			12	M1170-112156		.BRICKA BRB	B	SIS SMS70 BRB 6,7X14 FZB	03
025								VOLVO-955893	09
026			2	F7050-637525		.HÅLLARE	B	VOLVO-637525	01
026								FÖR HANDMIKOTELEFON	62
027			2	F2226-000006		.FÄSTRAM	B	AVCO -MT-1029	01
027								FÖR RA 42	62
027								VOLVO-625125	09
028			5			.SEXKANTSKRUV	C	U6S 5/16UNC X 38 STÅL 8.8 FZB	03
028								HELGÄNGAD	05
028								VOLVO-941841	09
029			5	M1170-714906		.BRICKA 8,4X18X2MM	C	STÅL FZB	05
029								VOLVO-192288	09
030			6	M1171-152164		.LÅSBRICKA 8,2MM	C	INVÄNDIG GLES TANDNING,FZB	03
030								DNA -DIN6797J-8,2 FZB	01
030								VOLVO-955949	09

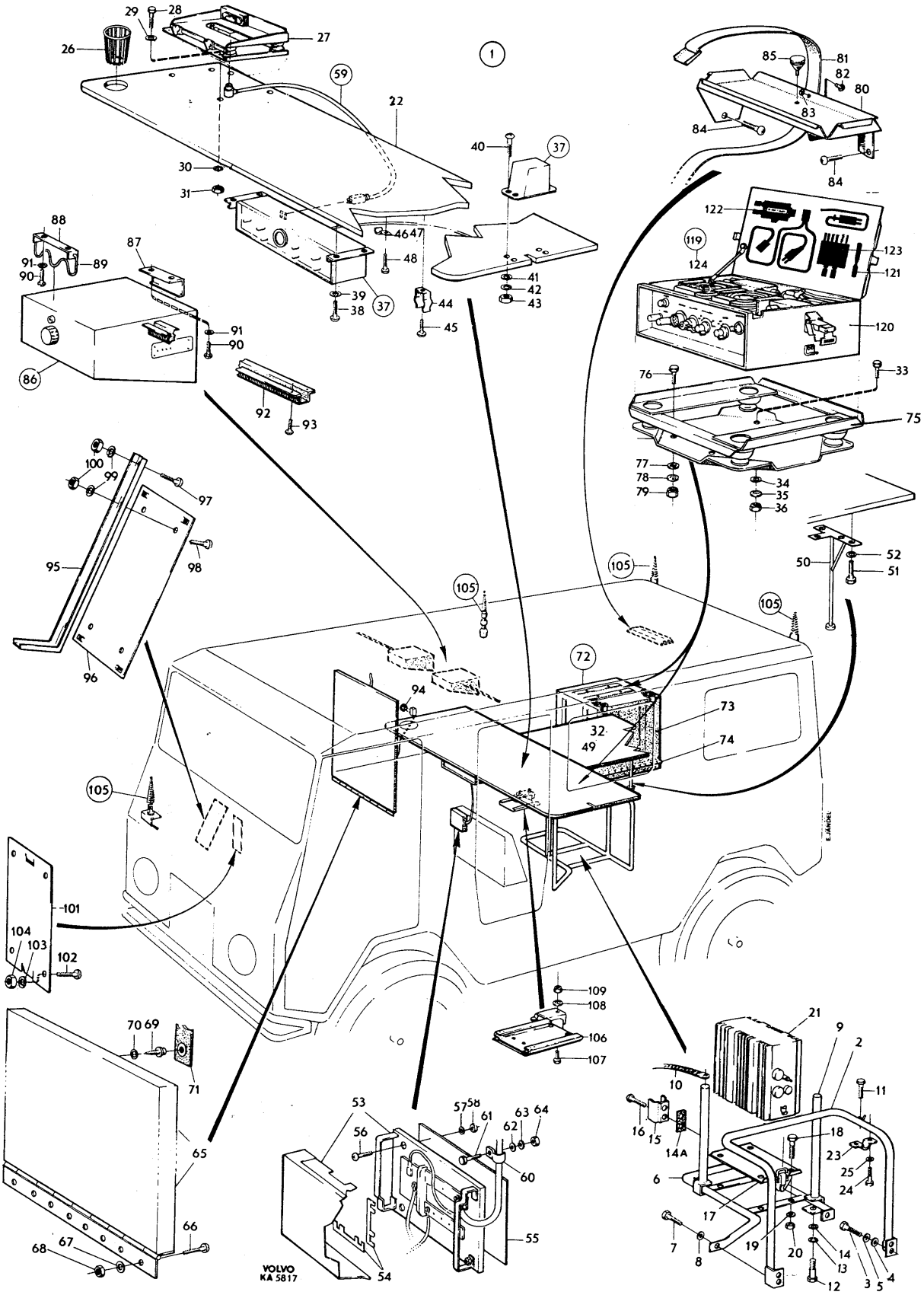
VOLVO
KA 5817

PERSONLASTTERRÄNGBIL 903 MT (M5123-903011) Kod
SPECIALUTRUSTNING SAMBANDSUTRUSTNING (RAPTGBIL 9033) 4001

Pos	Antal 1	2	3	Förrådsbeteckning	K	Förrådsbenämning	B-kod	Ursprungsbeteckning (01) Övriga uppgifter	
031			5	M1496-116302		.SEXKANTMUTTER	B	SIS SMS1989 U6M 5/16UNC STÅL 8 FZB	03
031								VOLVO-955826	09
032			1	F1061-700670		.FÄSTRAM,K	B	TF -TF1-70067	01
032								FÖR RA 12 OCH RA 200	62
032								TF -F1041-101200	09
032								VOLVO-637219	09
033			4			.SEXKANTSKRUV	C	U6S 5/16UNC X 38 STÅL 8.8 FZB	03
033								HELGÄNGAD	05
033								VOLVO-941841	09
034			4	M1170-714906		.BRICKA 8,4X18X2MM	C	STÅL FZB	05
034								VOLVO-192288	09
035			5	M1171-152164		.LÅSBRICKA 8,2MM	C	INVÄNDIG GLES TANDNING,FZB	03
035								DNA -DIN6797J-8,2 FZB	01
035								VOLVO-955949	09
036			4	M1496-116302		.SEXKANTMUTTER	B	SIS SMS1989 U6M 5/16UNC STÅL 8 FZB	03
036								VOLVO-955826	09
037			1			.MANÖVERPANEL,K		INGÅENDE DETALJER SE BILD 122	62
038			4	M1406-053109		.SEXKANTSKRUV	B	SIS SMS1943 U6S 1/4UNC X 16,STÅL 8.8	03
038								FZB	05
038								VOLVO-940100	09
039			4	M1171-122156		.FJÄDERBRICKA FBB	B	SIS SMS84 FBB 6,5 FZB	03
039								VOLVO-955920	09
040			8			.KRYSSPÅRSKRUV	C	URX 10UNC X 1,1/4TUM STÅL 4.8 FZB	03
041			8	F7050-960138		.BRICKA	C	SPEC RVB 5,2X18X1,5	05 1
041								VOLVO-960138	01 1
042			8	M1171-122146		.FJÄDERBRICKA FBB	B	SIS SMS84 FBB 5,1 FZB	03
042								VOLVO-955918	09
043			8	M1496-133309		.SEXKANTMUTTER	B	U6M 10UNC,STÅL 8 FZB	05
043								VOLVO-940092	09
044			4	F7050-637338		.KLAMMER		VOLVO-637338	01
044								LAGERHÅLLS EJ	62
045			4	M1479-229281		.PLÅTSKRUV	B	SIS SMS1757 RXS B6X13 YTHÄRDAT STÅL	03
045								FZB D3,53MM	05
045								VOLVO-955120	09
046			2	F7050-951189		.KLAMMER	C	VOLVO-951189	01
047			2	F7050-951191		.KLAMMER	C	VOLVO-951191	01
048			4	M1479-229342		.PLÅTSKRUV	B	SIS SMS1757 RXS B8X13 YTHÄRDAT STÅL	03
048								FZB D4,22MM	05
048								VOLVO-955127	09
049			1	F7050-637333		.BORD	B	VOLVO-637333	01
049								BAKRE	62
050			1	F7050-637346		.STÖDBEN	B	VOLVO-637346	01
051			4	M1406-053109		.SEXKANTSKRUV	B	SIS SMS1943 U6S 1/4UNC X 16,STÅL 8.8	03
051								FZB	05
051								VOLVO-940100	09
052			4	M1170-714156		.BRICKA 6,7X18X2MM	C	STÅL FZB	05
052								VOLVO-960140	09
053			1	F7050-637251		.SÄKRINGSLÅDA	B	VOLVO-637251	01
054			3	M2486-841331		.SÄKRINGSBLECK	C	35A	05
054								BOSCH-1 191 017 000	01
055			1	F7050-638046		.ISOLERPLATTA	B	VOLVO-638046	01
056			3			.KRYSSPÅRSKRUV	C	UCX 1/4UNC X 5/8TUM STÅL 5.8 FZB	03
056								VOLVO-950332	09
057			3	M1171-152156		.LÅSBRICKA 6,5MM	C	UTF ENL DIN6797J-6,5 FZB	03
057								INVÄNDIG GLES TANDNING FZB	05
057								VOLVO-940155	09
058			3	M1496-116301		.SEXKANTMUTTER	B	SIS SMS1989 U6M 1/4UNC STÅL 8 FZB	03
058								VOLVO-955825	09
059			1			.BATTERIKABEL		SE BILD 123 POS 103-105	62
060			2	F7050-951193		.KLAMMER	C	VOLVO-951193	01
061			2	M1406-053109		.SEXKANTSKRUV	B	SIS SMS1943 U6S 1/4UNC X 16,STÅL 8.8	03
061								FZB	05
061								VOLVO-940100	09
062			2	M1170-714156		.BRICKA 6,7X18X2MM	C	STÅL FZB	05
062								VOLVO-960140	09
063			2	M1171-122156		.FJÄDERBRICKA FBB	B	SIS SMS84 FBB 6,5 FZB	03
063								VOLVO-955920	09
064			1	M1496-116301		.SEXKANTMUTTER	B	SIS SMS1989 U6M 1/4UNC STÅL 8 FZB	03
064								VOLVO-955825	09

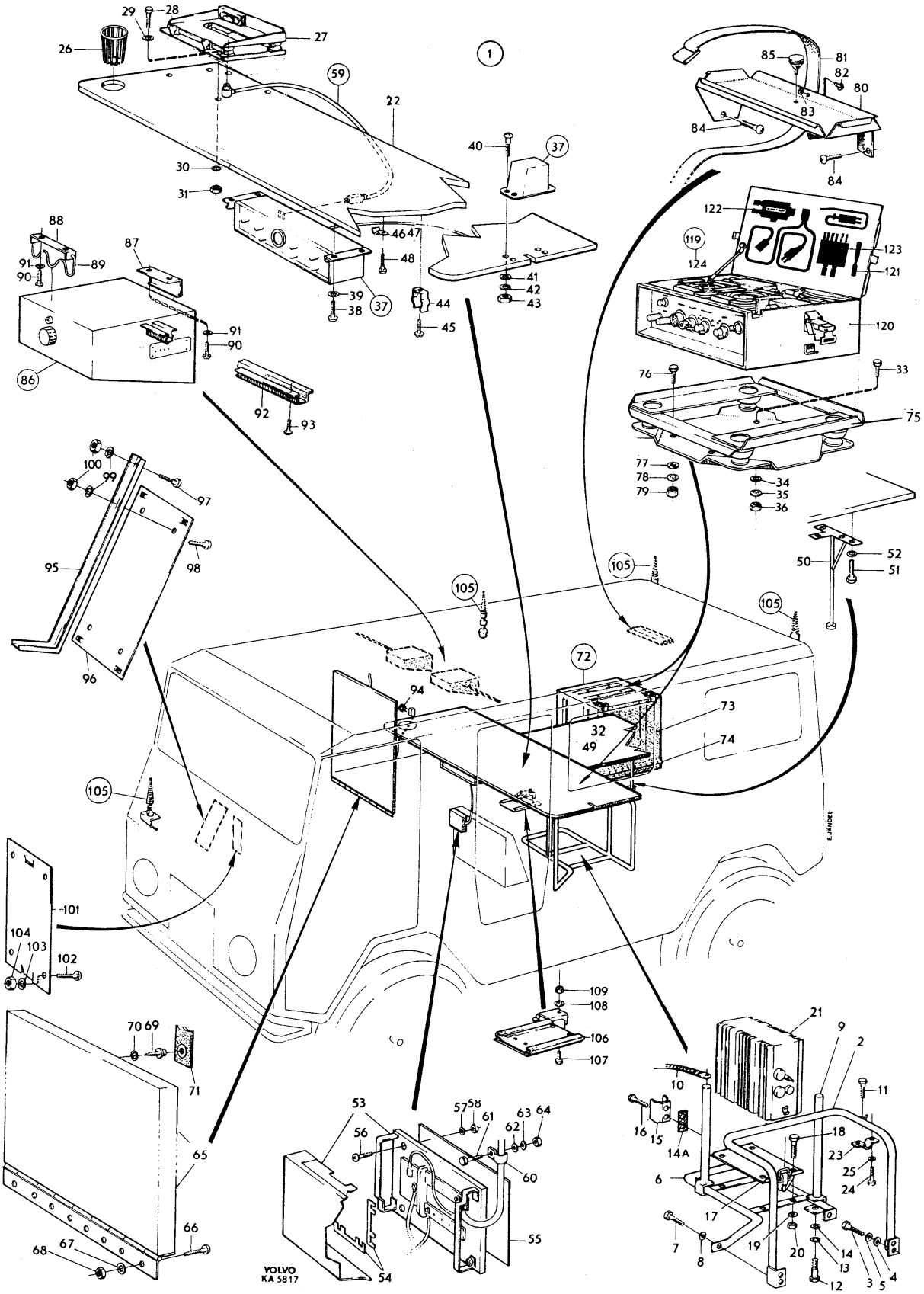
VOLVO
KA 5817

PERSONLASTTERRÄNGBIL 903 MT (M5123-903011) Kod
SPECIALUTRUSTNING SAMBANDSUTRUSTNING (RAPTGBIL 9033) 4001

Pos	Antal 1	2	3	Förrådsbeteckning	K	Förrådsbenämning	B-kod	Ursprungsbeteckning (01) Övriga uppgifter		
065			1	F7050-637055		.BORD	B	VOLVO-637055		01
065								FRÄMRE		62
066			8	M1436-478310		.KRYSSPARSKRUV	B	UFX 10UNC X 5/8TUM,STÅL 5.8 FZB		05
066								VOLVO-950123		09
067			8	F7050-960138		.BRICKA	C	SPEC RVB 5,2X18X1,5		05 1
067								VOLVO-960138		01 1
068			8	M1496-133309		.SEXKANTMUTTER	B	U6M 10UNC,STÅL 8 FZB		05
068								VOLVO-940092		09
069			1	F7050-094942		.SKRUV M KNOPP	C	VOLVO-94942		01
070			1	F7050-960138		.BRICKA	C	SPEC RVB 5,2X18X1,5		05 1
070								VOLVO-960138		01 1
071			1	F7050-637592		.STROPP		VOLVO-637592	1)	01
072			1	F7050-637357		.RAMLÅDA	B	VOLVO-637357		01
073			1	F7050-637453		..LUCKA	B	VOLVO-637453		01
074			1	F7050-637361		..GÅNGJÄRN	B	VOLVO-637361		01
075			1	F1061-700670		.FÄSTRAM,K	B	TF -TF1-70067		01
075								FÖR RA 12 OCH RA 200		62
075								TF -F1041-101200		09
075								VOLVO-637219		09
076			4			.SEXKANTSKRUV	C	U6S 5/16UNC X 38 STÅL 8.8 FZB		03
076								HELGÄNGAD		05
076								VOLVO-941841		09
077			4	M1170-714906		.BRICKA 8,4X18X2MM	C	STÅL FZB		05
077								VOLVO-192288		09
078			4	M1171-152164		.LÅSBRICKA 8,2MM	C	INVÄNDIG GLES TANDNING,FZB		03
078								DNA -DIN6797J-8,2 FZB		01
078								VOLVO-955949		09
079			4	M1496-116302		.SEXKANTMUTTER	B	SIS SMS1989 U6M 5/16UNC STÅL 8 FZB		03
079								VOLVO-955826		09
080			1	F7050-637431		.TELEFONHYLLA	B	VOLVO-637431		01
081			1	F7050-631844		.SPÄNNBAND	B	VOLVO-631844		01
082			1	M1116-857190		.POPNIT	C	3,2X9,6MM AL M STÅLSPLINT,KULLR,TRYCKTÄT		05
082								USHOE-AD 46 H		01
083			1	M1170-714903		.BRICKA 4,2X16X1,5MM	C	STÅL FZB		05
083								VOLVO-120126		09
084			4	M1479-229448		.PLÅTSKRUV	C	SIS SMS1757 RXS B12X13 YTHÄRDAT STÅL		03
084								FZB D5,46MM		05
084								VOLVO-958236		09
085			6	F7050-306288		.GUMMIKNOPP	C	VOLVO-306288		01
086			2	F1063-915740		.MANÖVERLÅDA RA 12	B	TF -TF3-70913/1		01
086								VOLVO-637286		09
087			2	F1064-735620		.FÄSTVINKEL		TF -TF4-73562		01
087								LAGERHÅLLS EJ		62
087								VOLVO-637245		09
088			2	F1064-735630		.LÅSVINKEL		TF -TF4-73563		01
088								LAGERHÅLLS EJ		62
088								VOLVO-637244		09
089			2	F1064-735640		.LÅSFJÄDER		TF -TF4-73564		01
089								LAGERHÅLLS EJ		62
089								VOLVO-637243		09
090			8	M1479-229281		.PLÅTSKRUV	B	SIS SMS1757 RXS B6X13 YTHÄRDAT STÅL		03
090								FZB D3,53MM		05
090								VOLVO-955120		09
091			8	M1171-152130		.LÅSBRICKA 3,7MM	C	INVÄNDIG GLES TANDNING,FZB		05
091								DNA -DIN6797J-3,7 FZB		01
091								VOLVO-940121		09
092			2	F7050-637474		.SKYDDSPLÅT	B	VOLVO-637474		01
093			8	M1479-229277		.PLÅTSKRUV	B	UTF ENL SMS1757 RXS B6X8 YTHÄRDAT STÅL		03
093								FZB D3,53MM		05
093								VOLVO-955118		09
094			2	F7050-637925		.KONTAKTHÅLLARE	B	VOLVO-637925		01
095			2	F7050-637535		.STAG	B	VOLVO-637535		01
096			1	F1062-734890		.FÄSTPLÅT	B	TF -TF2-73489		01
096								FÖR MT 920		62
096								VOLVO-637242		09
097			2	M1436-476110		.KRYSSPARSKRUV	B	SIS SMS1965 URX 1/4UNC X 19,STÅL 4.8		03
097								FZB		05
097								VOLVO-950047		09

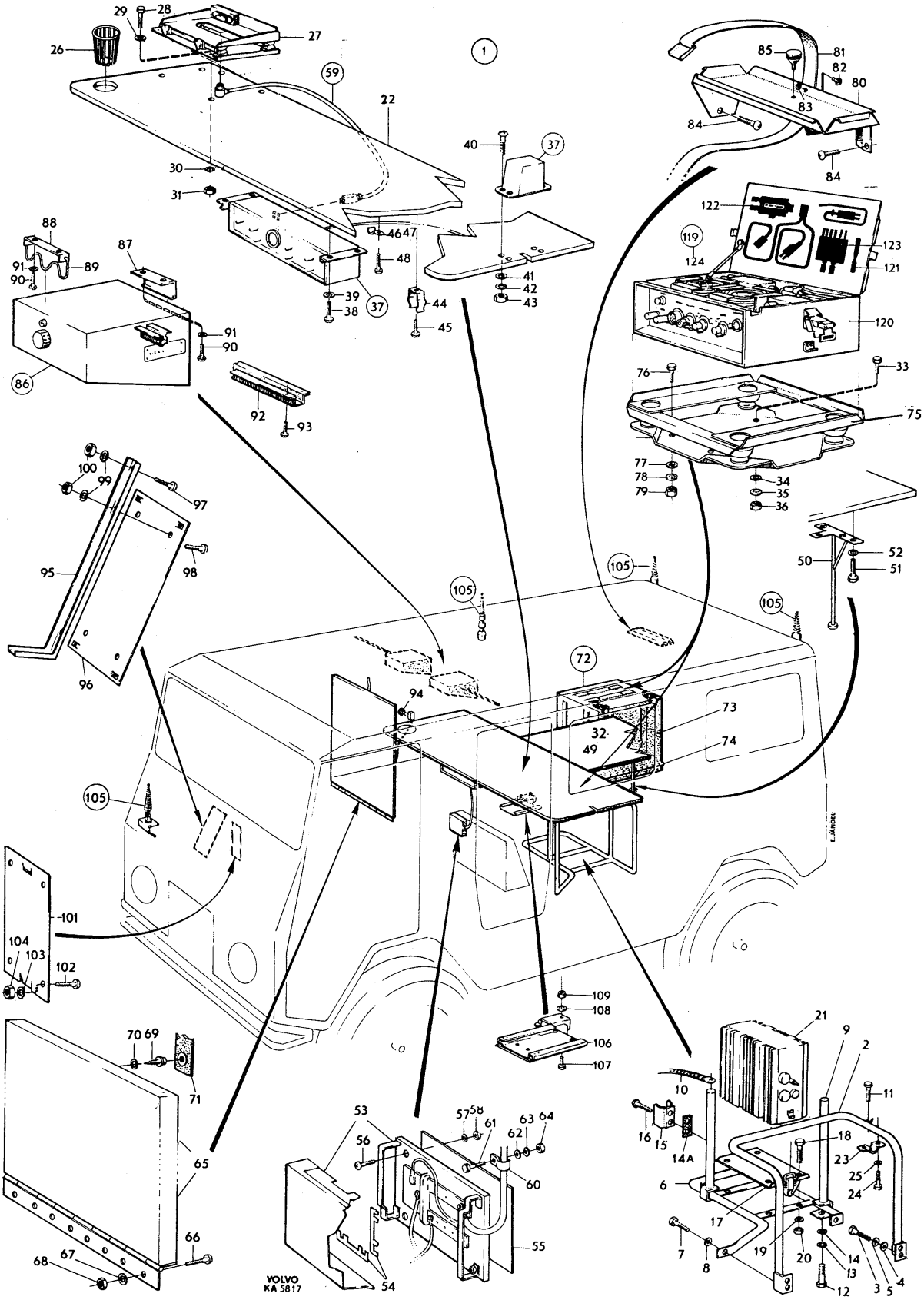
VOLVO
KA 5817

PERSONLASTTERRÄNGBIL 903 MT (M5123-903011) Kod
SPECIALUTRUSTNING SAMBANDSUTRUSTNING (RAPTGBIL 9033) 4001

Pos	Antal 1	2	3	Förrådsbeteckning	K	Förrådsbenämning	B-kod	Ursprungsbeteckning (01) Övriga uppgifter	
098			6	M1436-476107		.KRYSSPÄRSKRUV	B	SIS SMS1965 URX 1/4UNC X 13,STÅL 4.8	03
098								FZB	05
098								VOLVO-950045	09
099			8	M1171-122156		.FJÄDERBRICKA FBB	B	SIS SMS84 FBB 6,5 FZB	03
099								VOLVO-955920	09
100			4	M1496-116301		.SEXKANTMUTTER	B	SIS SMS1989 U6M 1/4UNC STÅL 8 FZB	03
100								VOLVO-955825	09
101			1	F1063-734910		.FÄSTPLÅT	B	TF -TF3-73491	01
101								FÄSTE FÖR HÖGTALARRAM	62
101								VOLVO-637241	09
102			4	M1436-476107		.KRYSSPÄRSKRUV	C	SIS SMS1965 URX 1/4UNC X 13,STÅL 4.8	03
102								FZB	05
102								VOLVO-950045	09
103			4	M1171-122156		.FJÄDERBRICKA FBB	B	SIS SMS84 FBB 6,5 FZB	03
103								VOLVO-955920	09
104			4	M1496-116301		.SEXKANTMUTTER	B	SIS SMS1989 U6M 1/4UNC STÅL 8 FZB	03
104								VOLVO-955825	09
105			1			.ANTENNUTRUSTNING		SE BILD 123	62
106			1	F1043-021310		.TGFNYCKELHÅLLARE	B	TELEGRAFNYCKELHÅLLARE	03
106								TF -F1043-021310	01
107			1	M1400-038449		.SEXKANTSKRUV	B	SIS SMS2165 M6S 8X16,STÅL 8.8 FZB	03
108			1	M1171-132165		.LÅSBRICKA IT 8,4MM	B	INVÄNDIG TANDNING,FZB	05
108								DNA -DIN6798J-8,4 FZB	01
109			1	M1490-157318		.SEXKANTMUTTER	B	SIS SMS2175 M6M 8 STÅL 8 FZB	03
119			1	M2491-844911		.FJÄRRBETJENHET MT	B	FJÄRRBETJÄNINGSENHET MT	03
119								FÖRVARAS PÅ FÄSTRAM OVANPÅ RAMLÅDAN	62
120			1	M2491-844910		..FJÄRRBETJENHET	B	FJÄRRBETJÄNINGSENHET	03
120								TRAQR-FK21	01
121			1	M6155-805710		..TELEFONVÄV	B	LME -RGL1012	01
122			1	M3955-990089		..LINJEKOPPLSTYCKE	B	LINJEKOPPLINGSSTYCKE	03
122								MITMA-LK11	01
123			1	M3926-990069		..MELLANKOPPLING	B	TFNAPP-FJBETJÄNINGSTILLSATS	05
123								TRAQR-M40332	01
124			2			..HANDMIKROTELEFON		SE BILD 123 POS 119	62

901 1) TILLVERKAS GENOM BESTÄLLARENS FÖRSORG 62

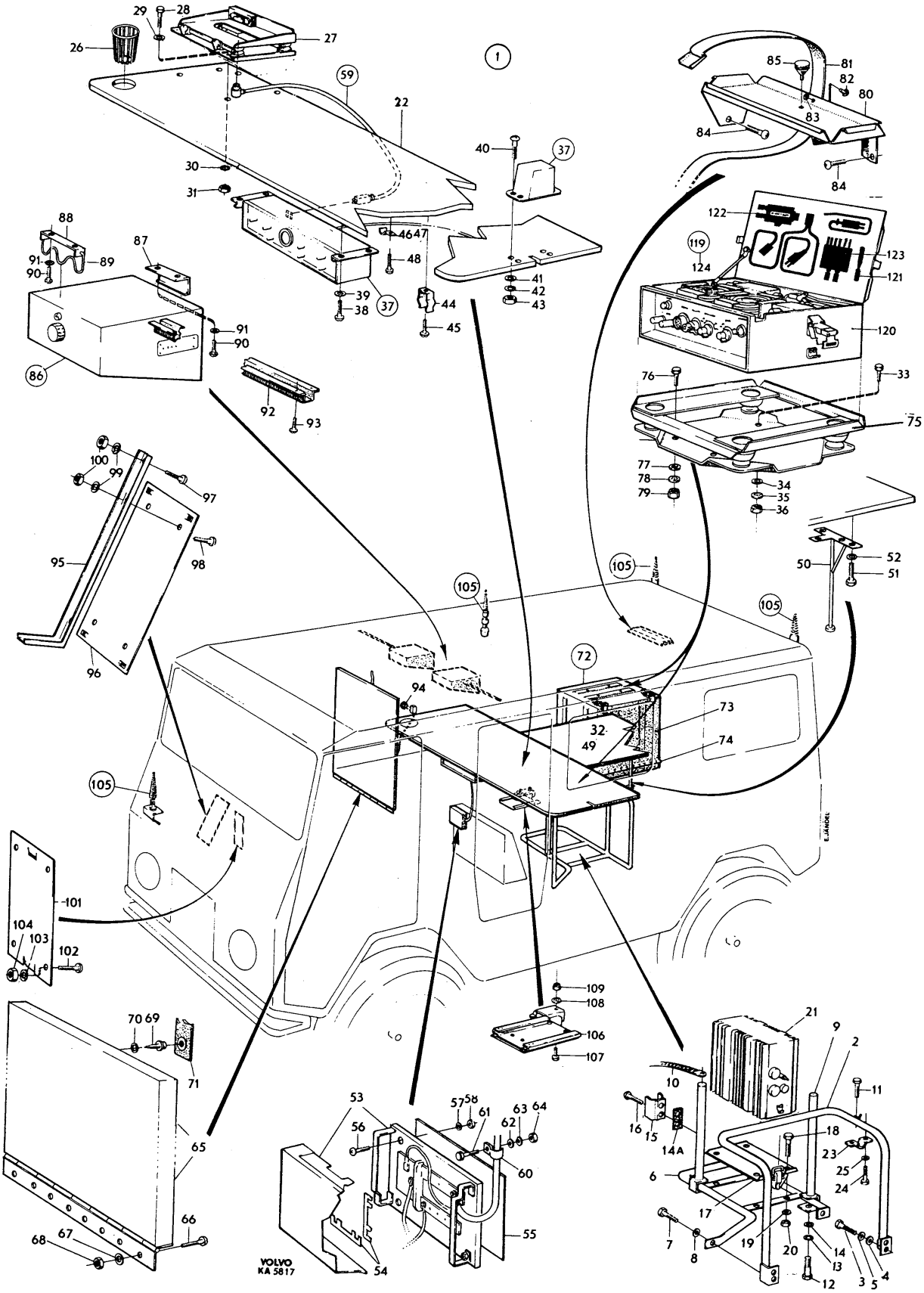
VOLVO
KA 5817

PERSONLASTTERRÄNGBIL 903 MT (M5123-903011)
SPECIALUTRUSTNING MANÖVERPANEL (RAPTGBIL 9033)

Kod 4001

Pos	Antal 1	2	3	Förrådsbeteckning	K	Förrådsbenämning	B-kod	Ursprungsbeteckning (01) Övriga uppgifter	
				M5180-903311		RAPTGBIL 9033 MT			01 1 01 3
001		1		F7050-637287		MANÖVERPANEL,K	B	VOLVO-637287	01
002		1				.MANÖVERPANEL		UNDERDEL LAGERHÅLLS EJ	62
002								VOLVO-637074	09
003		1		F7050-637076		.LOCK F MANÖVERPANEL	B	VOLVO-637076	01
004		2				.KRYSSPÅRSKRUV	C	FX 4X12 STÅL 5.8 FZB	05
004								VOLVO-956164	09
005		2		M1170-112136		.BRICKA BRB	B	SIS SMS70 BRB 4,3X8 FZB	03
005								VOLVO-955891	09
006		2		M1171-122136		.FJÄDERBRICKA FBB	B	SIS SMS84 FBB 4,1 FZB	03
006								VOLVO-955917	09
007		2		M1490-157312		.SEXKANTMUTTER	B	SIS SMS2175 M6M 4 STÅL 8 FZB	03
007								VOLVO-955779	09
008		1		F7050-637079		.KOPPLINGSPLINT	B	VOLVO-637079	01
008								8 DELAR	62
009		2		F7050-637080		.KOPPLINGSPLINT	B	VOLVO-637080	01
009								2 DELAR	62
010		6		M1430-476291		.KRYSSPÅRSKRUV	B	SIS SMS1969 MRX 4X12 STÅL 4.8 FZB	03
010								VOLVO-956061	09
011		6		M1170-112136		.BRICKA BRB	B	SIS SMS70 BRB 4,3X8 FZB	03
011								VOLVO-955891	09
012		6		M1171-122136		.FJÄDERBRICKA FBB	B	SIS SMS84 FBB 4,1 FZB	03
012								VOLVO-955917	09
013		6		M1490-157312		.SEXKANTMUTTER	B	SIS SMS2175 M6M 4 STÅL 8 FZB	03
013								VOLVO-955779	09
014		1		F1034-008580		.VOLTMETER 0-32V	B	TF -F1034-008580	01
014								VOLVO-637167	09
015		2		M1420-299777		.SPÅRSKRUV	B	SIS SMS1418 ECS 2,3X6,STÅL D60 FZB	03
016		2				.LÅSBRICKA IT 2,3MM	C	INVÄNDIG TANDNING FZB	05
017		2		M1490-157398		.SEXKANTMUTTER	B	SIS SMS1427 2,3,STÅL D80 FZB	03
018		2		M1831-101227		.HYLSTAG 4-POL	B	BRUNNUTFÖRANDE	05
018								SIS -SEN5203/KL4UB	01
018								VOLVO-637182	09
019		4		M1430-476287		.KRYSSPÅRSKRUV	B	SIS SMS1969 MRX 4X8 STÅL 4.8 FZB	03
019								VOLVO-956059	09
020		4		M1171-152136		.LÅSBRICKA 4,3MM	C	INVÄNDIG GLES TANDNING,FZB	05
020								DNA -DIN6797J-4,3 FZB	01
020								VOLVO-955945	09
021		4		M1490-157312		.SEXKANTMUTTER	B	SIS SMS2175 M6M 4 STÅL 8 FZB	03
021								VOLVO-955779	09
022		1		M2480-840090		.STRÖMSTÄLLARE	B	TRYCK 1P1V ÅTERFJ SLUTNING	05
022								ALPHA-1772 SL	01
022								VOLVO-637181	09
023		2		M1830-023510		.HYLSTAG 4-POL	B	USMH8-150 57	01
023								VOLVO-637180	09
024		8				.KRYSSPÅRSKRUV	C	SIS SMS1969 MRX 3X12 STÅL 4.8 FZB	03
025		8		M1171-152124		.LÅSBRICKA 3,2MM	C	INVÄNDIG GLES TANDNING,FZB	05
025								DNA -DIN6797J-3,2 FZB	01
025								VOLVO-955944	09
026		8		M1490-157310		.SEXKANTMUTTER	B	SIS SMS2175 M6M 3 STÅL 8 FZB	03
026								VOLVO-955778	09
027		2		M1830-201445		.HYLSPROPP 4-POL	B	RAK. INSTÄLLBAR A-B-C-LÄGE	05
027								BPG -412FFE/S	01
027								VOLVO-637179	09
028		2		M1150-496610		.KABELFÖRSKRUVNING	B	FÖR ELLEDNING 12,5-15MM	05
028								SEG -E 12 525 23	01
029		2		M1150-990169		.PACKNING	B	AV GUMMI,MED 2ST BRICKOR	05
029								SEG -E 12 530 23	01
030		2		F7050-637094		.SKYLT	B	TEXT/OMFORMARE	05
030								VOLVO-637094	01
031		2		F7050-637095		.SKYLT	B	TEXT/UTTAG 24V	05
031								VOLVO-637095	01
032		2		F5940-002551		.SÄKRING	B	AUTOMATSÄKRING 15A 40V	03
032								SIEM -FL 19-5000 C1	01
032								VOLVO-637480	09

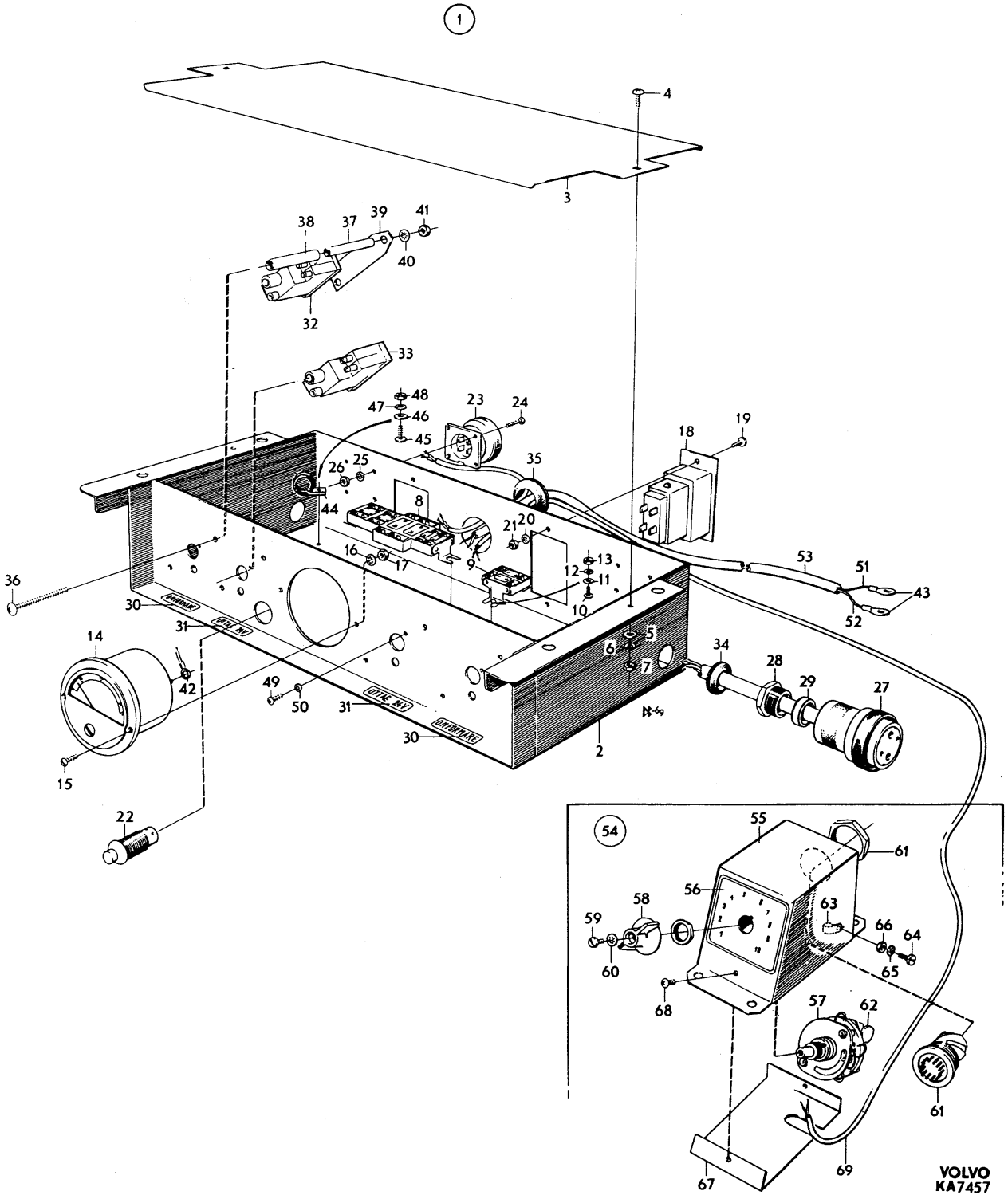
1
54
VOLVO
KA7457

PERSONLASTTERRÄNGBIL 903 MT (M5123-903011)
SPECIALUTRUSTNING MANÖVERPANEL (RAPTGBIL 9033)

Kod 4001

Pos	Antal 1	2	3	Förrådsbeteckning	K	Förrådsbenämning	B-kod	Ursprungsbeteckning (01) Övriga uppgifter	
033			2	F5940-002552		.SÄKRING	B	AUTOMATSÄKRING 20A 40V	03
033								SIEM -FL 19-5000 D3	01
033								VOLVO-637481	09
034			2	F7050-656785		.GUMMIGENOMFÖRING	C	VOLVO-656785	01
035			1	F7050-089047		.GUMMIGENOMFÖRING	C	VOLVO-89047	01
036			8			.KRYSSPÅRSKRUV	C	SIS SMS1969 MRX 4X50 STÅL 4.8 FZB	03
037			8	F7050-637450		.DISTANSRÖR	B	VOLVO-637450	01
037								LÄNGD 36MM	62
038			ER	M1027-801591		.ISOLERSLANG 6MM	B	SVART,PVC,TO,6MM ENHET M	05
038								SIS -SEN242111-6X0,6 SVART	01
038								VOLVO-190198	09
039			4	F7050-637451		.PLATTA	B	VOLVO-637451	01
040			8	M1171-152136		.LÅSBRICKA 4,3MM	C	INVÄNDIG GLES TANDNING,FZB	05
040								DNA -DIN6797J-4,3 FZB	01
040								VOLVO-955945	09
041			8	M1490-157312		.SEXKANTMUTTER	B	SIS SMS2175 M6M 4 STÅL 8 FZB	03
041								VOLVO-955779	09
042			2			.KABELSKO	C	AMP -32957	01
042								VOLVO-956924	09
043			2			.KABELSKO	C	AMP -130228	01
044			2	M1150-376007		.KLAMMER 12,7MM	C	KLÄMVIDD 12,7MM B12,7MM,GUMMIKLÄDD,STÅL	05
044								VOLVO-952627	09
045			2	M1416-119240		.INSEXSKRUV	C	SIS SMS1960 UC6S 7/16UNC X 32,STÅL 8.8	03
045								FZB	05
045								VOLVO-956601	09
046			2	M1170-112136		.BRICKA BRB	B	SIS SMS70 BRB 4,3X8 FZB	03
046								VOLVO-955891	09
047			2	M1171-122136		.FJÄDERBRICKA FBB	B	SIS SMS84 FBB 4,1 FZB	03
047								VOLVO-955917	09
048			2	M1490-157312		.SEXKANTMUTTER	B	SIS SMS2175 M6M 4 STÅL 8 FZB	03
048								VOLVO-955779	09
049			4			.KRYSSPÅRSKRUV	C	SIS SMS1969 MRX 3X5 STÅL 4.8 FZB	03
049								VOLVO-956043	09
050			4	M1171-152124		.LÅSBRICKA 3,2MM	C	INVÄNDIG GLES TANDNING,FZB	05
050								DNA -DIN6797J-3,2 FZB	01
050								VOLVO-955944	09
051			ER	M1062-201080		.ELLEDN RK 10 SVART	B	ELLEDNING RK 10 SVART	03
051								750V DY MAX 7,1MM ENHET M	05
051								SIS -SEN240201/RK 10 SVART	01
051								VOLVO-954475	09
052			ER			.ELLEDN RK 10 RÖD	C	ENHET M	05
053			ER	M1027-801631		.ISOLERSLANG 12MM	B	SVART,PVC,TO,8MM, ENHET M	05
053								SIS -SEN242111-12X0,8 SVART	01
054			2	F7050-637555		.ANTENNOMKOPPLARE,K	B	VOLVO-637555	01
055			1	F7050-637556		..KÅPA	B	VOLVO-637556	01
056			1	F7050-637582		..SKYLT	B	VOLVO-637582	01
057			1	F3229-000002		..STRÖMSTÄLLARE		2X10 LÄGES OMKOPPLARE	05
057								EBE -BV9041 0173	01
057								LAGERHÅLLS EJ	62
058			1	M1684-300110		..VRED	B	MITMA-124.015.000	01
059			1	M1420-298220		..SPÅRSKRUV	B	SIS SMS2167 MCS 3X6,STÅL 5.8 FZB	03
060			1	M1171-152130		..LÅSBRICKA 3,7MM	C	INVÄNDIG GLES TANDNING,FZB	05
060								DNA -DIN6797J-3,7 FZB	01
060								VOLVO-940121	09
061			1	M1830-606310		..HYLSTAG 12-POL	B	AMPHE-67-968	01
061								VOLVO-637586	09
062			7	M2424-850566		..KONDENSATOR	B	KERAM 2200PF +-10PROC 500VLS	05
062								CRL -CK62AX222K	01
062								VOLVO-637585	09
063			1	M1150-329098		..KLAMMER	C	KLÄMVIDD 10-14MM BREDD 13MM EN LEDN VIT	05
063								SEG -E 13 150 14	01
063								VOLVO-637662	09
064			1	M1420-298224		..SPÅRSKRUV	B	SIS SMS2167 MCS 3X10,STÅL 5.8 FZB	03
065			1	M1171-152124		..LÅSBRICKA 3,2MM	C	INVÄNDIG GLES TANDNING,FZB	05
065								DNA -DIN6797J-3,2 FZB	01
065								VOLVO-955944	09
066			1	M1490-157310		..SEXKANTMUTTER	B	SIS SMS2175 M6M 3 STÅL 8 FZB	03
066								VOLVO-955778	09

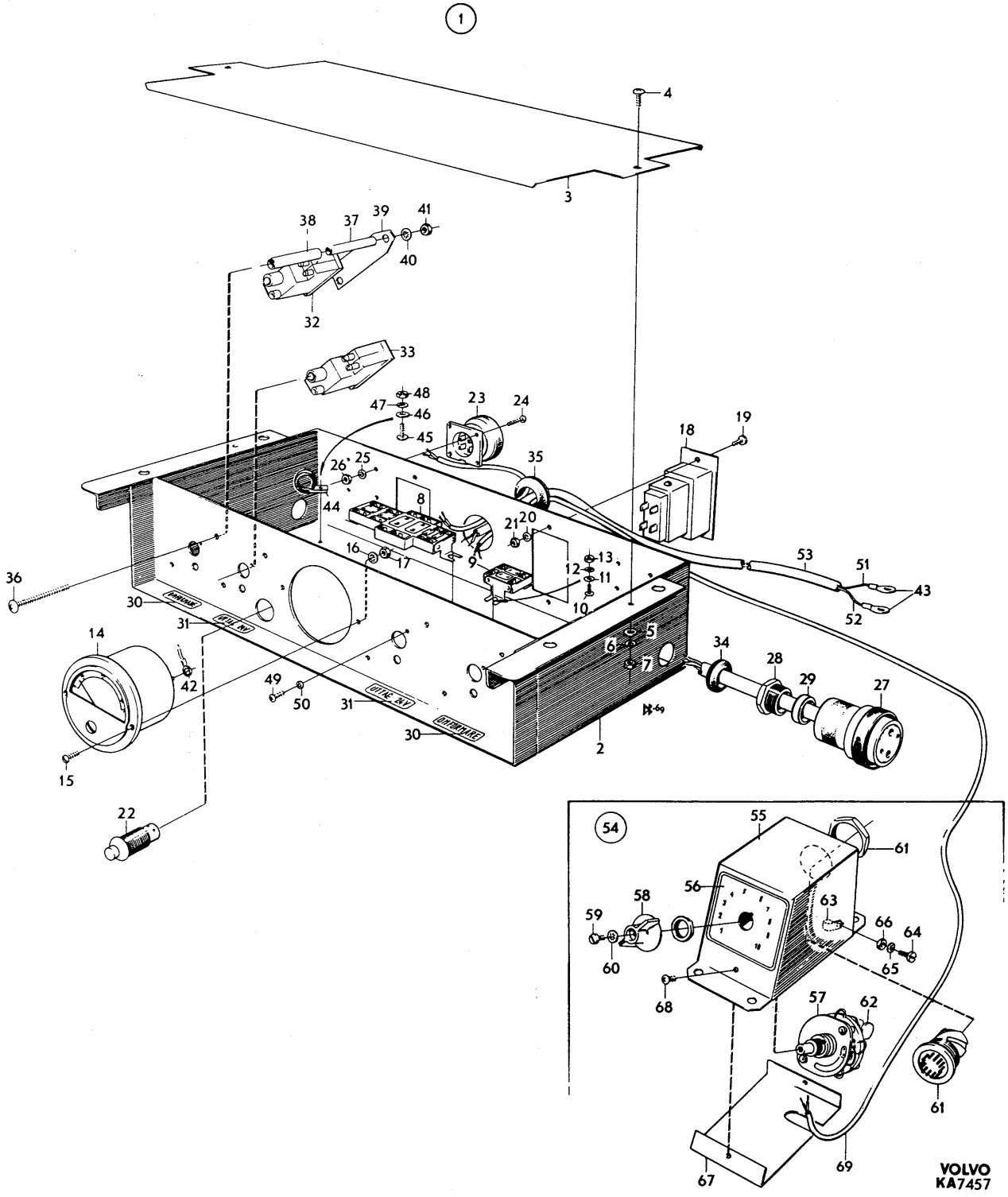
1
54
VOLVO
KA7457

PERSONLASTTERRÄNGBIL 903 MT (M5123-903011)
SPECIALUTRUSTNING MANÖVERPANEL (RAPTGBIL 9033)

Kod
4001

Pos	Antal 1	2	3	Förrådsbeteckning	K	Förrådsbenämning	B-kod	Ursprungsbeteckning (01) Övriga uppgifter	
067			1	F7050-637557		..BOTTENPLÅT	B	VOLVO-637557	01
068			2	M1479-229277		..PLÅTSKRUV	B	UTF ENL SMS1757 RXS B6X8 YTHÄRDAT STÅL	03
068								FZB D3,53MM	05
068								VOLVO-955118	09
069			ER			.ELLEDN RDVE 2X1,0	C	RDVE 2X1,0KVMM SVART ENHET M	05
069								LEDARF TILL MINUS. ERF LÄNGD 2X1400MM	62

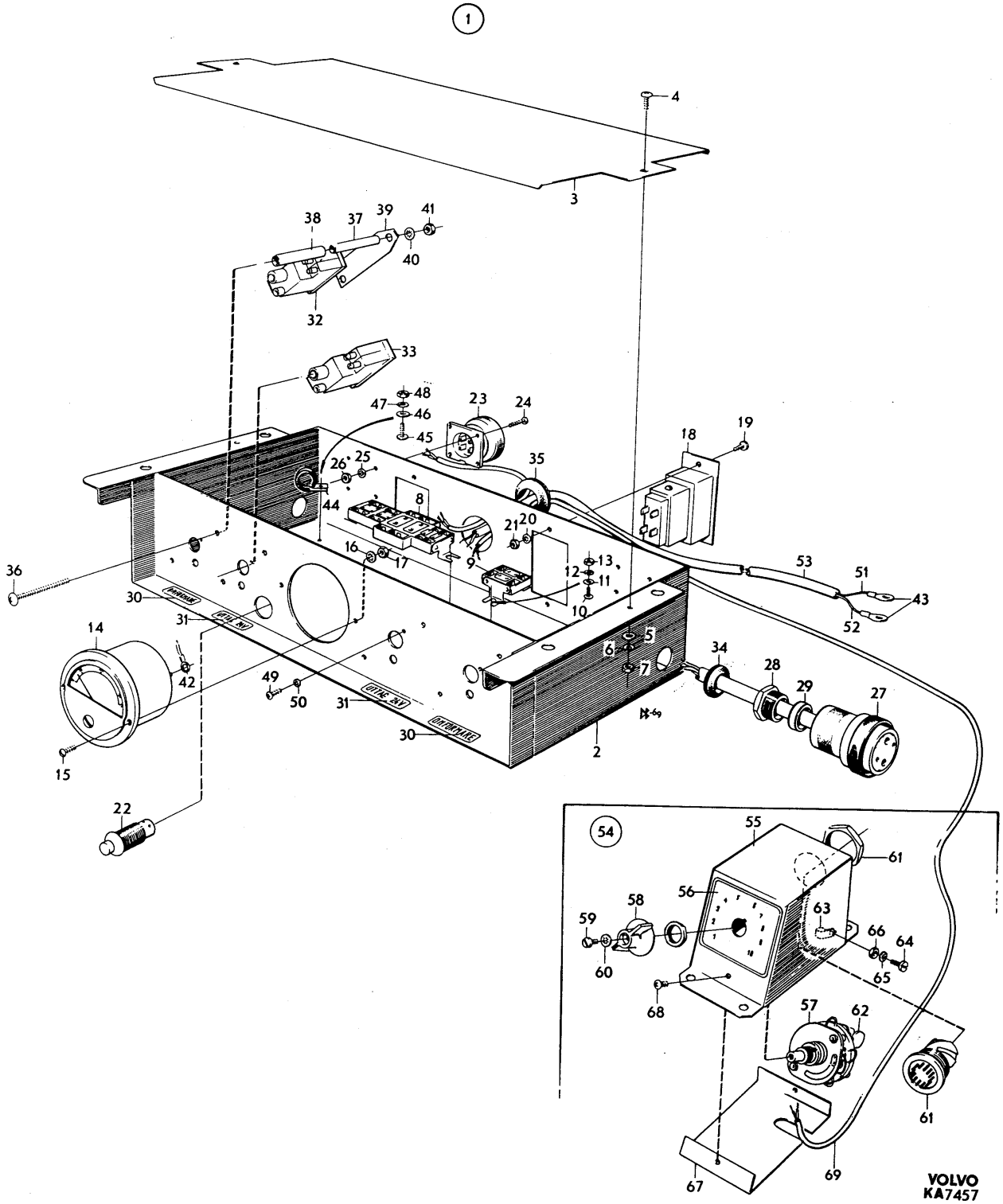
1
2
3
4
5
6
7
8
9
10
11
12
13
14
15
16
17
18
19
20
21
22
23
24
25
26
27
28
29
30
31
32
33
34
35
36
37
38
39
40
41
42
43
44
45
46
47
48
49
50
51
52
53
54
55
56
57
58
59
60
61
62
63
64
65
66
67
68
69
VOLVO
KA7457

PERSONLASTTERRÄNGBIL 903 MT (M5123-903011) Kod
SPECIALUTRUSTNING SAMBANDSURUSTNING ANTENNUTRUSTNING M M (RAPTGBIL 9033) 4001

Pos	Antal 1	Antal 2	Antal 3	Förrådsbeteckning	K	Förrådsbenämning	B-kod	Ursprungsbeteckning (01) Övriga uppgifter	
			M5180-903311	RAPTGBIL 9033 MT					01 1 01 3
001			1			ANTENNUTRUSTNING,K		LAGERHÅLLS EJ	62
002			1	F7050-637457		.FÄSTVINKEL	B	VOLVO-637457	01
003			4	M1436-476109		.KRYSSPÅRSKRUV	B	SIS SMS1965 URX 1/4UNC X 16,STÅL 4.8	03
003								FZB	05
003								VOLVO-950046	09
004			4	M1170-714908		.BRICKA 6,5X22X2MM	C	STÅL FZB	05
004								VOLVO-192041	09
005			4	M1171-122156		.FJÄDERBRICKA FBB	B	SIS SMS84 FBB 6,5 FZB	03
005								VOLVO-955920	09
006			4	M1496-116301		.SEXKANTMUTTER	B	SIS SMS1989 U6M 1/4UNC STÅL 8 FZB	03
006								VOLVO-955825	09
007			1	F1069-525450		.ANTENNFÄSTE	B	TF -TA6-52545	01
007								VOLVO-637238	09
008			1	F1063-730640		.ANTENNKABEL,K	B	TF -TF3-73064	01
008								MED SKÄRMKÅPA	62
008								VOLVO-637295	09
009			1	F1043-022590		.ANTENNFÄSTE	B	TF -F1043-022590	01
009								FÖR RA 200	62
009								VOLVO-637185	09
010			1	M1436-476107		.KRYSSPÅRSKRUV	B	SIS SMS1965 URX 1/4UNC X 13,STÅL 4.8	03
010								FZB	05
010								VOLVO-950045	09
011			1	M1171-142156		.LÅSBRICKA UT 6,6MM	C	UTF ENL DIN6798A-6,6 FZB	03
011								UTVÄNDIG TANDNING	05
011								VOLVO-942605	09
012			2	F7050-637093		.KONSOL		VOLVO-637093 1)	01
013			2	F7050-637092		.KONSOL		VOLVO-637092 1)	01
014			8	M1406-053150		.SEXKANTSKRUV	B	SIS SMS1943 U6S 5/16UNC X 16,STÅL 8.8	03
014								FZB	05
014								VOLVO-955523	09
015			8	M1171-152164		.LÅSBRICKA 8,2MM	C	INVÄNDIG GLES TANDNING,FZB	03
015								DNA -DIN6797J-8,2 FZB	01
015								VOLVO-955949	09
016			1	M1833-101850		.HYLSTAG 2-POL	B	12V 12A. UTANPÅLIGGANDE	05
016								BOSCH-0 352 221 001	01
017			2	F7050-637356		.SKYDD	B	VOLVO-637356	01
017								MED LYSPLATTHÅLLARE	62
018			12	M1407-053107		.SEXKANTSKRUV	B	SIS SMS1944 U6S 1/4UNF X 13,STÅL 8.8	03
018								FZB	05
018								VOLVO-955636	09
019			12	M1171-152156		.LÅSBRICKA 6,5MM	C	UTF ENL DIN6797J-6,5 FZB	03
019								INVÄNDIG GLES TANDNING FZB	05
019								VOLVO-940155	09
020			8	M1170-112156		.BRICKA BRB	B	SIS SMS70 BRB 6,7X14 FZB	03
020								VOLVO-955893	09
021			1	F7050-637634		.KONSOL	B	VOLVO-637634	01
022			1	F7050-637633		.HYLSA	B	VOLVO-637633	01
023			1	M1406-053207		.SEXKANTSKRUV	B	SIS SMS1943 U6S 3/8UNC X 76,STÅL 8.8	03
023								FZB	05
023								VOLVO-955541	09
024			1	M1496-117303		.SEXKANTMUTTER	B	LÅSMUTTER M NYLONINLÄGG 3/8UNC STÅL 8	03
024								FZB	05
024								VOLVO-950354	09
025			1	F7050-637060		.HÖGANTENNFÄSTE,K	B	VOLVO-637060	01
025								ÖVRE	62
026			1	F7050-637064		..ÖVERFALL	B	VOLVO-637064	01
027			1			..LÄNKSKRUV	C	SIS SMS1524 LS 10X55 STÅL FZB	03
027								VOLVO-942378	09
028			2	M1406-053150		.SEXKANTSKRUV	B	SIS SMS1943 U6S 5/16UNC X 16,STÅL 8.8	03
028								FZB	05
028								VOLVO-955523	09
029			2	M1171-152164		.LÅSBRICKA 8,2MM	C	INVÄNDIG GLES TANDNING,FZB	03
029								DNA -DIN6797J-8,2 FZB	01
029								VOLVO-955949	09
030			1			.ANSLUTNINGSPANEL		MED KOPPLINGSPLINT,K SE BILD 124	62

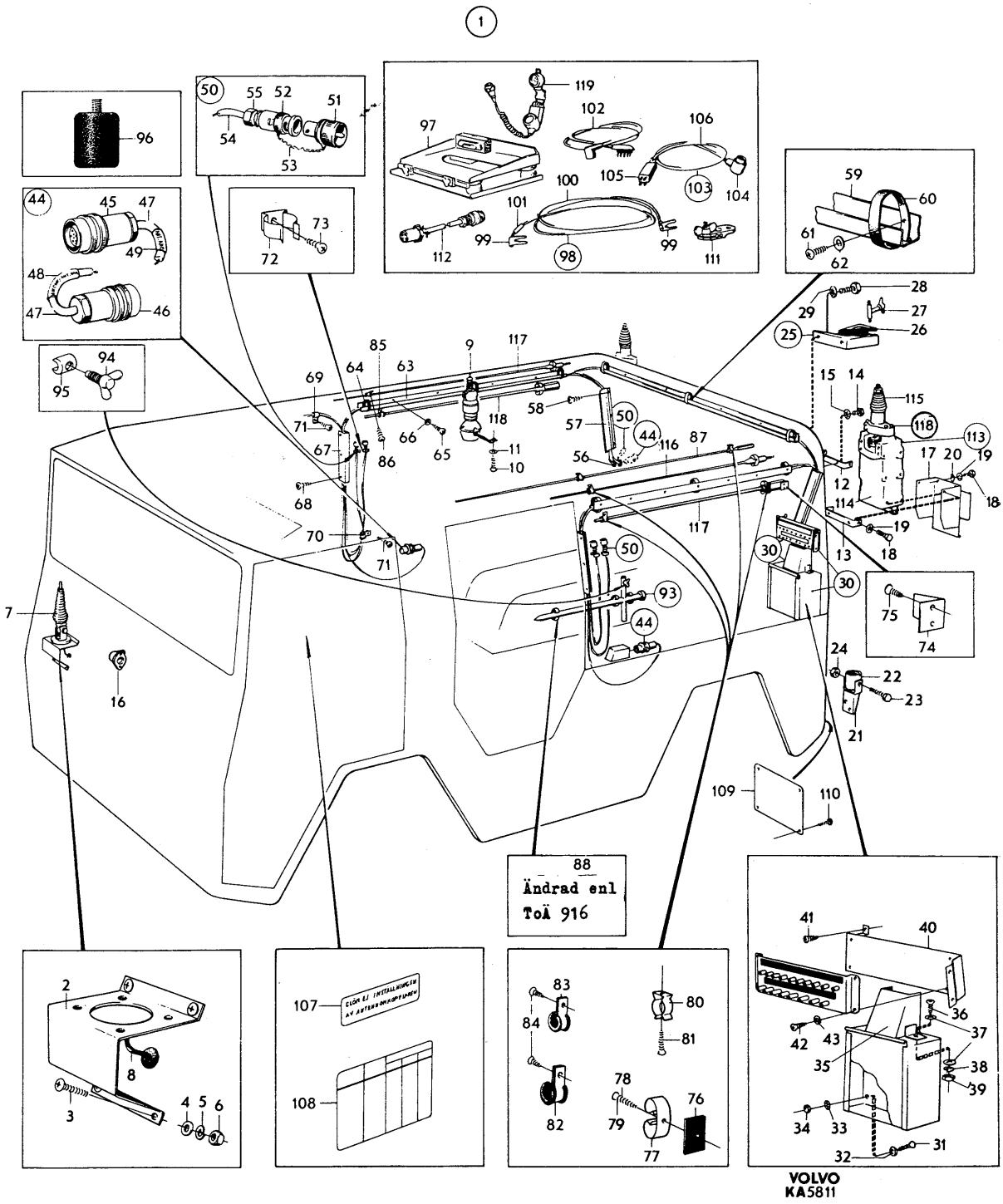
1
88
Ändrad enl
ToÄ 916
VOLVO
KA5811

PERSONLASTTERRÄNGBIL 903 MT (M5123-903011) Kod
SPECIALUTRUSTNING SAMBANDSURUSTNING ANTENNUTRUSTNING M M (RAPTGBIL 9033) 4001

Pos	Antal 1	2	3	Förrådsbeteckning	K	Förrådsbenämning	B-kod	Ursprungsbeteckning (01) Övriga uppgifter	
031			4	M1436-477277		.KRYSSPARSKRUV	B	URX 8UNC X 3/8TUM,STÅL 4.8 FZB	05
031								VOLVO-950010	09
032			4	M1170-714912		.BRICKA 4,2X12X1MM	C	STÅL FZB	05
032								VOLVO-120290	09
033			4	M1171-152136		.LÅSBRICKA 4,3MM	C	INVÄNDIG GLES TANDNING,FZB	05
033								DNA -DIN6797J-4,3 FZB	01
033								VOLVO-955945	09
034			4	M1496-133308		.SEXKANTMUTTER	B	U6M 8UNC,STÅL 8 FZB	05
034								VOLVO-940179	09
035			1	F7050-637665		.SKYDDSPLÅT	B	VOLVO-637665	01
036			2	M1436-477305		.KRYSSPARSKRUV	B	URX 10UNC X 3/8TUM,STÅL 4.8 FZB	05
036								VOLVO-950020	09
037			4			.BRICKA	C	RVB 5,3X12X1	05
037								VOLVO-192290	01
038			2	M1171-122146		.FJÄDERBRICKA FBB	B	SIS SMS84 FBB 5,1 FZB	03
038								VOLVO-955918	09
039			2	M1496-133309		.SEXKANTMUTTER	B	U6M 10UNC,STÅL 8 FZB	05
039								VOLVO-940092	09
040			1	F7050-637378		.FÄSTPLÅT	B	VOLVO-637378	01
041			4	M1479-229448		.PLÅTSKRUV	C	SIS SMS1757 RXS B12X13 YTHÄRDAT STÅL	03
041								FZB D5,46MM	05
041								VOLVO-958236	09
042			4	M1436-477335		.KRYSSPARSKRUV	B	URX 12UNC X 1/2TUM,STÅL 4.8 FZB	05
042								VOLVO-950033	09
043			4	M1171-152146		.LÅSBRICKA 5,3MM	C	INVÄNDIG GLES TANDNING,FZB	05
043								DNA -DIN6797J-5,3 FZB	01
043								VOLVO-955947	09
044			2	F1043-007260		.MANÖVERKABEL,K	B	TF -F1043-007260	01
044								VOLVO-637232	09
045			1	M1830-770210		..HYLSPROPP 12-POL	B	KABELDIAM 9,65MM	05
045								ELWEB-5029-1G1	01
046			1	M1830-770110		..STIFTPROPP 12-POL	B	KABELDIAM 9,65MM	05
046								ELWEB-5028-1G1	01
047			1	F5950-000005		..ELLEDNING	B	SIKAB-233390	01
047								RDOR 12X0,35KVMM	62
048			1			..MÄRKHYLSA	C	DI9MM L60MM VIT PLAST	62
049			1			..MÄRKHYLSA	C	DI9MM L30MM VIT PLAST	62
050			2	M1814-805010		.ANTENNKABEL	B	LÄNGD 3350MM	05
050								TF -F1044-010690	01
050								VOLVO-637233	09
051			1	M1835-605010		..ÖVERGÅNGSDON	B	UHF-STIFT BNC-HYLSA. MED SKÄRA	05
051								SUCO -UDFK-50	01
052			2	M1835-001000		..KOAXIALKONTAKTDON	B	BNC-SERIE. STIFTPROPP	05
052								USDOD-MS35168-88C	01
053			1	F1044-002330		..KEDJA	C	LÄNGD 48MM	05
053								TF -F1044-002330	01
053								VOLVO-637236	09
054			ER	M1066-050060		..KOAXIALKABEL	B	50 OHM DY5MM 2KV ENHET M	05
054								SIS -SEN430312/HK 50-3-1A	01
055			2	F2423-000003		..DRAGAVLASTNING	C	BPG -501	01
056			4			.GUMMIBUSSNING	C	VOLVO-654507	01
057			2	F7050-637407		.KABELSKYDD	B	VOLVO-637407	01
058			12	M1479-229340		.PLÅTSKRUV	B	SIS SMS1757 RXS B8X9,5 YTHÄRDAT STÅL	03
058								FZB D4,22MM	05
058								VOLVO-955126	09
059			1	F7050-637345		.KABELRÄNNA	B	VOLVO-637345	01
059								BAKRE	62
060			3	F7050-714529		.KLAMMA	C	VOLVO-714529	01
061			5	M1479-229344		.PLÅTSKRUV	B	SIS SMS1757 RXS B8X16 YTHÄRDAT STÅL	03
061								FZB D4,22MM	05
061								VOLVO-955129	09
062			5	M1170-112153		.BRICKA BRB	B	SIS SMS70 BRB 6,4X12 FZB	03
062								VOLVO-955892	09
063			2	F7050-637343		.KABELRÄNNA	B	VOLVO-637343	01
064			6	F7050-714529		.KLAMMA	C	VOLVO-714529	01
065			ER			.KRYSSPARSKRUV			01
066			6	M1170-112153		.BRICKA BRB	B	SIS SMS70 BRB 6,4X12 FZB	03
066								VOLVO-955892	09

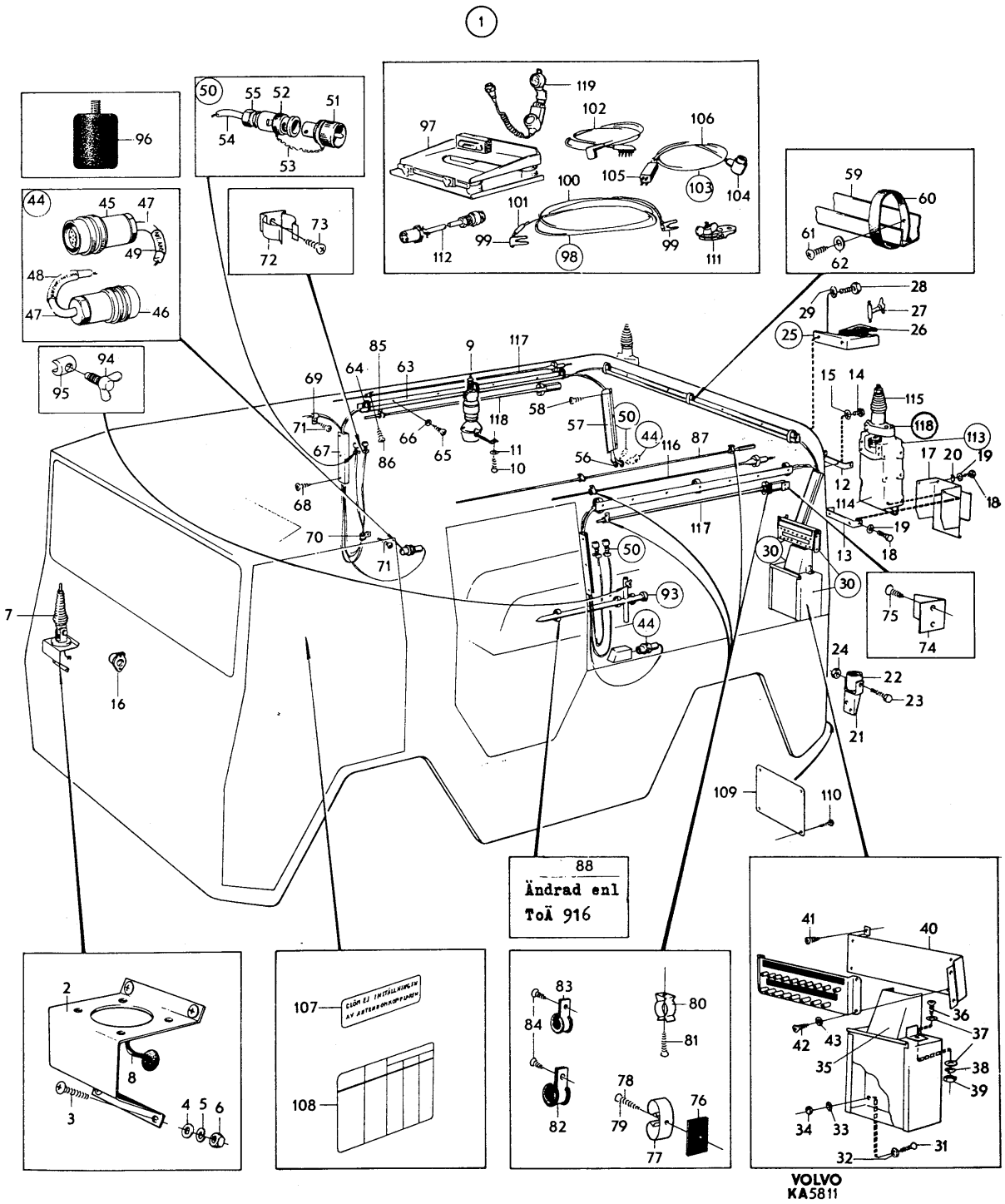
1
88
Ändrad enl
ToÄ 916
VOLVO
KA5811

PERSONLASTTERRÄNGBIL 903 MT (M5123-903011) Kod
SPECIALUTRUSTNING SAMBANDSURUSTNING ANTENNUTRUSTNING M M (RAPTGBIL 9033) 4001

Pos	Antal 1	2	3	Förrådsbeteckning	K	Förrådsbenämning	B-kod	Ursprungsbeteckning (01) Övriga uppgifter		
067			2	F7050-637344		.KABELRÄNNA	B	VOLVO-637344		01
068			6	M1479-229340		.PLÅTSKRUV	B	SIS SMS1757 RXS B8X9,5 YTHÄRDAT STÅL		03
068								FZB D4,22MM		05
068								VOLVO-955126		09
069			2	F7050-951188		.KLAMMER	C	VOLVO-951188		01
070			2	M1150-376009		.KLAMMER 15,9MM	C	KLÄMVIDD 15,9MM B12,7MM,GUMMIKLÄDD,STÅL		05
070								VOLVO-952629		09
071			4			.KRYSSPÅRSKRUV				01
072			4	F7050-637658		.KLAMMER	B	VOLVO-637658		01
073			4	M1479-229277		.PLÅTSKRUV	B	UTF ENL SMS1757 RXS B6X8 YTHÄRDAT STÅL		03
073								FZB D3,53MM		05
073								VOLVO-955118		09
074			2	F7050-637661		.ÄNDSTOPP	B	VOLVO-637661		01
075			4	M1479-229340		.PLÅTSKRUV	B	SIS SMS1757 RXS B8X9,5 YTHÄRDAT STÅL		03 1
075								FZB D4,22MM		05 1
075								VOLVO-955126		09 1
076			2	F7050-308046		.GUMMIMELLANLÄGG	C	VOLVO-308046		01
077			4	F7050-049770		.KLAMMA F VERKTYG	C	VOLVO-49770		01
078			2	M1479-229413		.PLÅTSKRUV	B	SIS SMS1757 RXS B10X19 YTHÄRDAT STÅL		03
078								FZB D4,8MM		05
078								VOLVO-955141		09
079			2	M1479-229410		.PLÅTSKRUV	B	SIS SMS1757 RXS B10X13 YTHÄRDAT STÅL		03
079								FZB D4,8MM		05
079								VOLVO-955138		09
080			1	F7050-637548		.KLAMMER	B	VOLVO-637548		01
081			1	M1479-229227		PLÅTSKRUV	B	SIS SMS1757 RXS B4X13 YTHÄRDAT STÅL		03
081								FZB D2,9MM		05
081								VOLVO-955116		09
082			2	M1150-376006		.KLAMMER 11,1MM	C	KLÄMVIDD 11,1MM B12,7MM,GUMMIKLÄDD,STÅL		05
082								VOLVO-952626		09
083			1	M1150-376009		.KLAMMER 15,9MM	C	KLÄMVIDD 15,9MM B12,7MM,GUMMIKLÄDD,STÅL		05
083								VOLVO-952629		09
084			3	M1479-229448		.PLÅTSKRUV	C	SIS SMS1757 RXS B12X13 YTHÄRDAT STÅL		03
084								FZB D5,46MM		05
084								VOLVO-958236		09
085			2	M1150-376014		.KLAMMER 23,8MM	C	KLÄMVIDD 23,8MM B12,7MM,GUMMIKLÄDD,STÅL		05
085								VOLVO-952634		09
086			2	M1479-229448		.PLÅTSKRUV	C	SIS SMS1757 RXS B12X13 YTHÄRDAT STÅL		03
086								FZB D5,46MM		05
086								VOLVO-958236		09
087			1	M1921-505010		.STAVANTENN 2,15M	B	TF -TA6-52548/2		01
087								VOLVO-637237		09
088						.HÅLLARE		FÖR JORDLEDNSPETT. ÄNDRAD ENL TOÄ 916		62 1
093			1	M1825-006010		.JORDLEDNINGSSPETT	B	TF -TF3-0558		01
093								VOLVO-637246		09
094			1	F1064-005630		..VINGSKRUV	B	TF -TF4-0563		01
094								VOLVO-637250		09
095			1			..KLÄMSTYCKE		TF -TF4-0562	1)	01
095								VOLVO-937249		09
096			1	M2410-800010		.ANTENNFÖRL-SPOLE	B	ANTENNFÖRLÄNGNINGSSPOLE		03
096								TF -F1045-000760		01
096								RA 200	2)	62
097			1	F2226-000006		.FÄSTRAM	B	AVCO -MT-1029		01
097								FÖR RA 42	2)	62
097								VOLVO-625125		09
098			1	M1812-771255		.JORDLEDNKABEL 5M	B	JORDLEDNINGSKABEL 5M		03
098								TF -TF4-76350/1	2)	01
098								VOLVO-637263		09
099			2	F1064-763510		..KABELSKO		TF -TF4-76351		01
099								LAGERHÅLLS EJ		62
099								VOLVO-637264		09

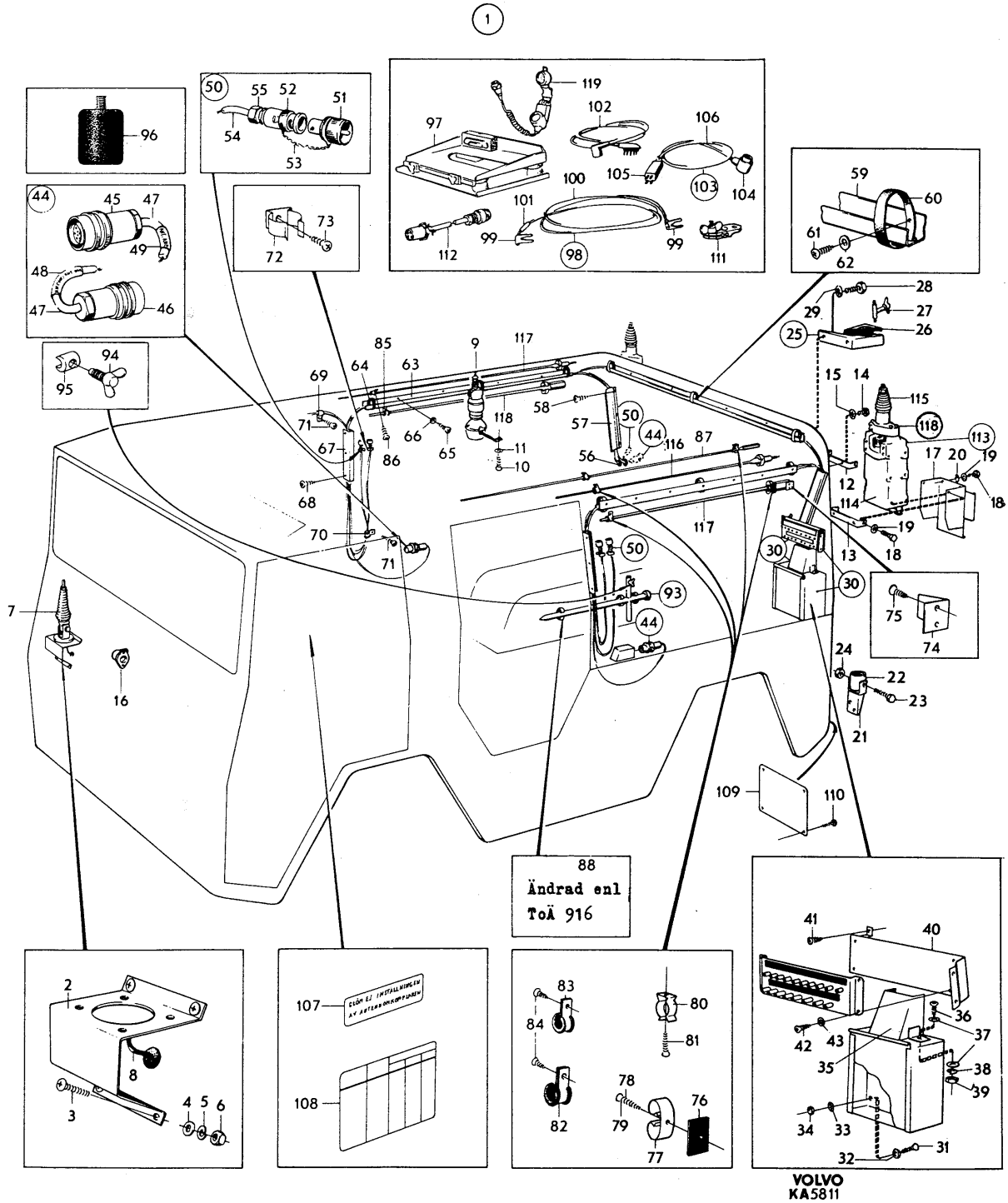
1
88
Ändrad enl
ToÄ 916
VOLVO
KA5811

PERSONLASTTERRÄNGBIL 903 MT (M5123-903011) Kod
SPECIALUTRUSTNING SAMBANDSURUSTNING ANTENNUTRUSTNING M M (RAPTGBIL 9033) 4001

Pos	Antal 1	2	3	Förrådsbeteckning	K	Förrådsbenämning	B-kod	Ursprungsbeteckning (01) Övriga uppgifter			
100		ER			..ELLEDN RK 10 SVART	C	RK 10KVMM SVART	ENHET	M	05	
100							ERF LÄNGD 5M			62	
101		1			..MÄRKHYLSA	C	GUL PLAST 7X40MM			62	
102		2	F1043-001430		.BATTERIKABEL	B	L2000MM			05	
102							TF -F1043-001430		2)	01	
102							TF -F1043-001430/3			09	
102							VOLVO-637265			09	
103		1	M1812-050514		.BATTERIKABEL	B	L1,4M			05	
103							TF -F1043-004260		2)	01	
103							VOLVO-638051			09	
104		1	M1830-609910		..HYLSPROPP 4-POL	B	GCONN-MW10F(M)A17G2		2)	01	
104							VOLVO-637231			09	
105		1	M1831-101212		..STIFTPROPP 4-POL	B	MITTUTTAG 17MM			05	
105							SIS -SEN5203/KL4PM/17			01	
106		ER			..ELLEDNING RDO 2X2,5	C		ENHET	M	05	
106							SIS -SEN240246/RDO 2X2,5		3)	01	
107		1	F7050-637284		.ANTENNSKYLT	B	VOLVO-637284			01	
107							TF -F1044-012860			09	
108		1	F7050-637285		.ANTENNOMKOPPLSKYLT	B	VOLVO-637285			01	
108							TF -F1044-012770			09	
109		1	F7050-637631		.SKYLT	B	VOLVO-637631			01	
109							FÖR JORDSKYLT			62	
110		4	M1479-213169		.DRIVSKRUV	B	SIS SMS1549 KDS NR 2X5 YTHÄRDAT STÅL FM			03	
110							D2,5MM			05	
111		1	F1064-009960		.ANTENNKLÄMMA	B	TF -TF4-0996		2)	01	
112		1	M1812-832810		.MELLANKOPPLKABEL	B	MELLANKOPPLINGSKABEL			03	
112							LÄNGD 100MM			05	
112							TF -F1044-026740		2)	01	
113		2	M1921-537010		.ANTENN 537	B	FÖR RADIO-OCH STRIDSFORDON		4)	05	
113							AVCO -AT-912			01	
114		1	F2226-000005		..ANTENNANPASSNENHET	B	AVCO -800086			01	
115		1	F2226-000009		..ANTENNFÄSTE	B	AVCO -800219			01	
116		1	F2226-000001		..ANTENNSTAV ÖVRE	B	AVCO -800076			01	1
117		1	F2226-000003		..ANTENNSTAV UNDRE	B	AVCO -800123			01	1
118		1	F4289-000008		.FÄSTE FÄLLBART	B	HUSS -SHG-277			01	1
118A		1	F4289-000043		..LAGERBOCK M SPÅR	B	HUSS -SHG3-7061-2			01	
118B		1	F4289-000042		..LAGERBOCK M TANDN	B	LAGERBOCK MED TANDNING			03	
118B							HUSS -SHG3-7061-1			01	
119		2	M2795-222020		.HANDMIKROTELEFON	B	TF -F1042-008980			01	
119							INGÅENDE DETALJER SE PUBL M7789-900060			62	
119							TYPKATALOG HANDMIKROTELEFONER		2)	63	

901 1) TILLVERKAS GENOM BESTÄLLARENS FÖRSORG 62
902 2) FÖRVARAS I RAMLÅDAN 62
903 3) ERS AV F5950-000003 ELLEDNING RDO 4X2,00 MM2 (B-KOD B) 62
904 4) F2226-000008 (KLAMMER) ERS AV POS 118 62

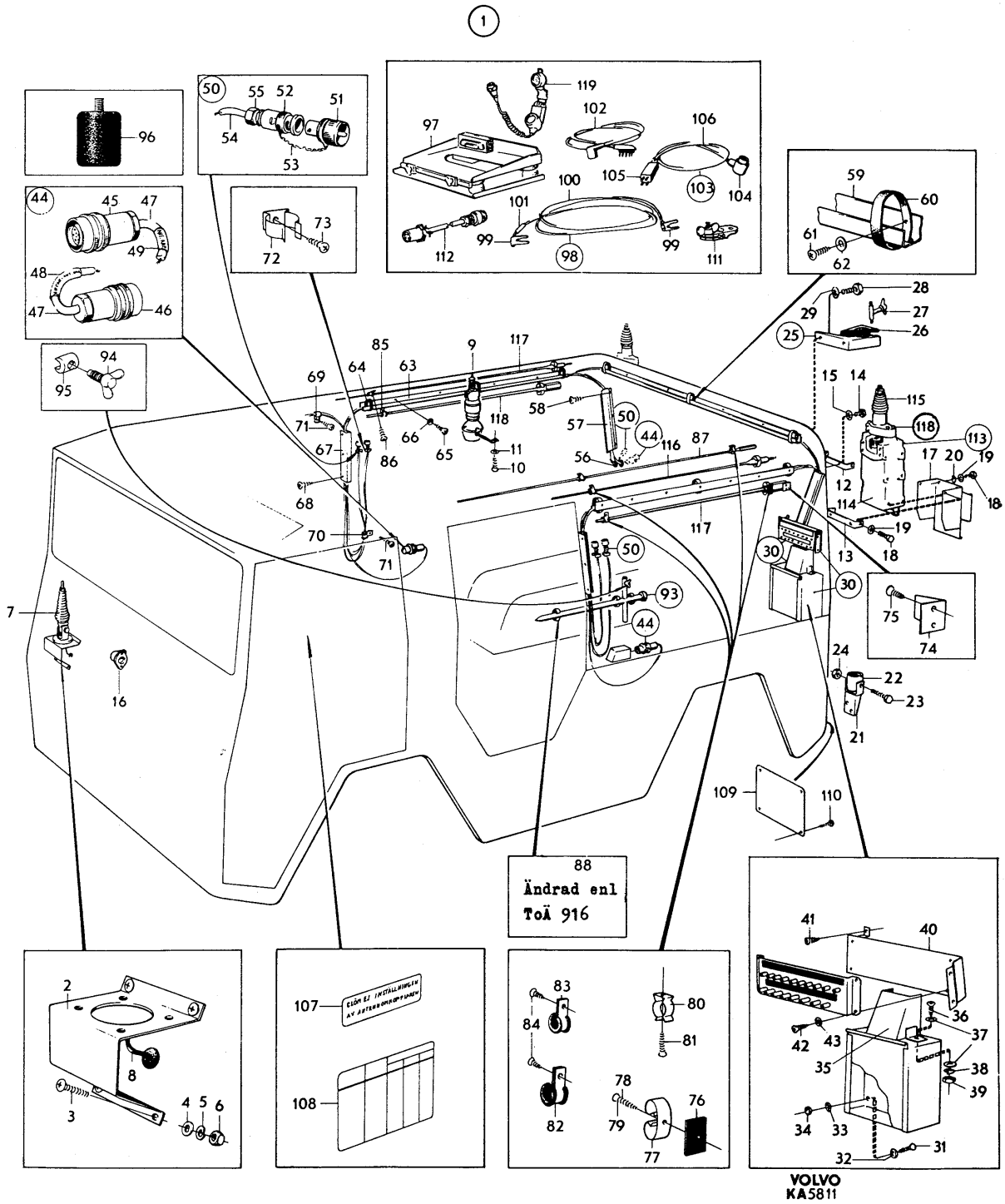
1
88
Ändrad enl
ToÄ 916
VOLVO
KA5811

PERSONLASTTERRÄNGBIL 903 MT (M5123-903011)
SPECIALUTRUSTNING ANSLUTNINGSPANEL MED KOPPLINGSPLINT (RAPTGBIL 9033)

Kod 4001

Pos	Antal 1	2	3	Förrådsbeteckning	K	Förrådsbenämning	B-kod	Ursprungsbeteckning (01) Övriga uppgifter	
				M5180-903311		RAPTGBIL 9033 MT			01 1 01 3
001			1	F7050-637671		ANSLUTNINGSPANEL	B	VOLVO-637671	01
001								MED KOPPLINGSPLINT,K	62
002			1	F1043-007320		.ANSLUTNINGSPANEL,K	B	TF -F1043-007320	01
002								VOLVO-637266	09
003			1			..PANEL		TF -F1043-007310	01
003								LAGERHÅLLS EJ	62
003								VOLVO-637267	09
004			1	M1834-101000		..ANSLUTNINGSTAG	B	ALPHA-2H660	01
004								LME -RPT 6602	09
005			1	M1834-999019		..LOCK	B	ALPHA-6H660	01
005								LME -RPY 1021	09
006			2	M1835-202000		..KOAXIALKONTAKTDON	B	UHF-SERIE.HYLSTAG	05
006								AMPHE-83-1R	09
007			1	F7050-637269		..GUMMIGENOMFÖRING	B	VOLVO-637269	01
008			8	M1821-003000		..POLKLÄMMA	B	TF -TF4-5011	01
008								VOLVO-637270	09
009			4			..KROK	C	TF -TF4-29350	01
009								TILLVERKAS GENOM BESTÄLLARENS FÖRSORG	62
009								VOLVO-637271	09
010			4	M1171-122146		..FJÄDERBRICKA FBB	B	SIS SMS84 FBB 5,1 FZB	03
010								VOLVO-955918	09
011			8	M1490-209314		..SEXKANTMUTTER	B	SIS SMS2176 ML6M 5 STÅL 5 FZB	03
012			8	M1420-298222		..SPÅRSKRUV	B	SIS SMS2167 MCS 3X8,STÅL 5.8 FZB	03
013			6	M1171-122124		..FJÄDERBRICKA FBB	B	SIS SMS84 FBB 3,1 FZB	03
013								VOLVO-955915	09
014			2	M1820-840466		..LÖDÖRA	B	HÅLDIAM 3,2MM	05
014								SHAWO-2102-04-00	01
015			8	M1490-209310		..SEXKANTMUTTER	B	SIS SMS2176 ML6M 3 STÅL 5 FZB	03
016			1	M1115-121312		..NIT	B	SIS SMS1440 KN 3X10	03
017			1	M1170-112124		..BRICKA BRB	B	SIS SMS70 BRB 3,2X6 FZB	03
017								VOLVO-955890	09
018			1	M1814-805110		.ANTENNKABEL	B	LÄNGD 3450MM	05
018								TF -F1044-041700	01
018								FÖR HÖGANTENN VÄNSTER	62
018								VOLVO-637234	09
019			1	M1835-605010		..ÖVERGÅNGSDON	B	UHF-STIFT BNC-HYLSA. MED SKÄRA	05
019								SUCO -UDFK-50	01
020			1	M1835-001000		..KOAXIALKONTAKTDON	B	BNC-SERIE. STIFTPROPP	05
020								USDOD-MS35168-88C	01
021			1	F1044-002330		..KEDJA		LÄNGD 48MM	05
021								TF -F1044-002330	01
021								TILLVERKAS GENOM BESTÄLLARENS FÖRSORG	62
022		ER		M1066-050060		..KOAXIALKABEL	B	50 OHM DY5MM 2KV ENHET M	05
022								SIS -SEN430312/HK 50-3-1A	01
022								ERF LÄNGD 3450MM	62
023			1			..MÄRKHYLSA	C	GUL PLAST 4,5X20	62
024			1	F2423-000003		..DRAGAVLASTNING		BPG -501	01
024								LAGERHÅLLS EJ BPG-501 ELLER LIKV	62
025			1	M1814-805210		.ANTENNKABEL		LÄNGD 4800MM	05
025								TF -F1044-013090	01
025								FÖR HÖGANTENN HÖGER LAGERHÅLLS EJ	62
025								VOLVO-637235	09
026			1	M1835-605010		..ÖVERGÅNGSDON	B	UHF-STIFT BNC-HYLSA. MED SKÄRA	05
026								SUCO -UDFK-50	01
027			1	M1835-001000		..KOAXIALKONTAKTDON	B	BNC-SERIE. STIFTPROPP	05
027								USDOD-MS35168-88C	01
028			1	F1044-002330		..KEDJA		LÄNGD 48MM	05
028								TF -F1044-002330	01
028								TILLVERKAS GENOM BESTÄLLARENS FÖRSORG	62
028								VOLVO-637236	09
029		ER		M1066-050060		..KOAXIALKABEL	B	50 OHM DY5MM 2KV ENHET M	05
029								SIS -SEN430312/HK 50-3-1A	01
030			1			..MÄRKHYLSA	C	GUL PLAST 4,5X20	62
031			1	F2423-000003		..DRAGAVLASTNING		BPG -501	01
031								LAGERHÅLLS EJ BPG-501 ELLER LIKV	62
032			1	F7050-637296		.KOPPLINGSPLINT,K	B	VOLVO-637296	01

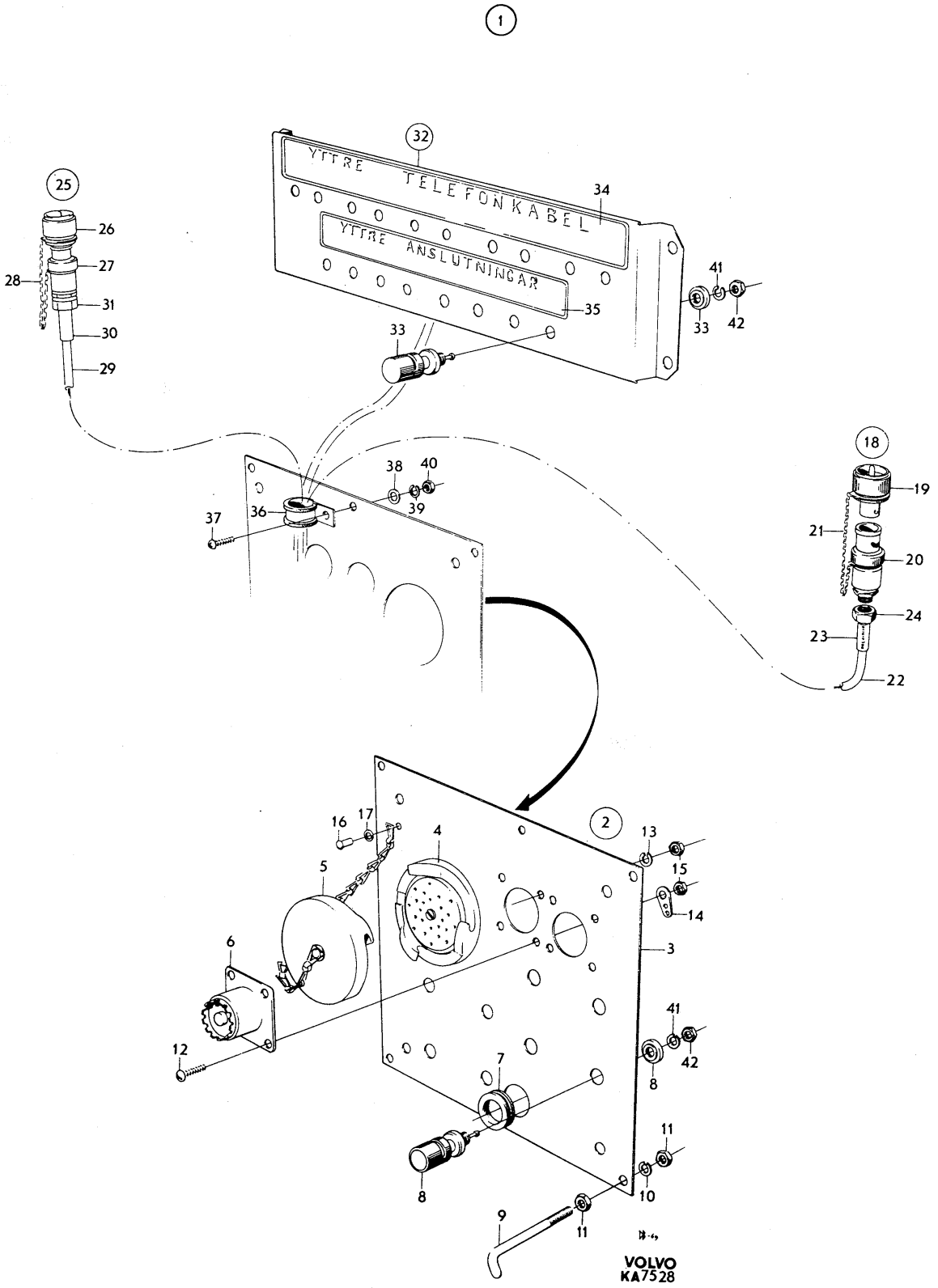
1
2
YTTRE TELEFONKABEL
YTTRE ANSLUTNINGAR
VOLVO
KA7528

PERSONLASTTERRÄNGBIL 903 MT (M5123-903011) Kod
SPECIALUTRUSTNING ANSLUTNINGSPANEL MED KOPPLINGSPLINT (RAPTGBIL 9033) 4001

Pos	Antal 1	2	3	Förrådsbeteckning	K	Förrådsbenämning	B-kod	Ursprungsbeteckning (01) Övriga uppgifter	
033			18	M1821-003005		..POLKLÄMMA GRÖN	B	TF - TA6-52109/3	01 1
034			1	F7050-637299		..SKYLT	B	VOLVO-637299	01
035			1	F7050-637298		..SKYLT	B	VOLVO-637298	01
036			1	M1150-376009		.KLAMMER 15,9MM	C	KLÄMVIDD 15,9MM B12,7MM,GUMMIKLÄDD,STÅL	05
036								VOLVO-952629	09
037			1	M1416-119240		.INSEXSKRUV	B	SIS SMS1960 UC6S 7/16UNC X 32,STÅL 8.8	03
037								FZB	05
037								VOLVO-956601	09
038			1	M1170-112136		.BRICKA BRB	B	SIS SMS70 BRB 4,3X8 FZB	03
038								VOLVO-955891	09
039			1	M1171-122136		.FJÄDERBRICKA FBB	B	SIS SMS84 FBB 4,1 FZB	03
039								VOLVO-955917	09
040			1	M1490-157312		.SEXKANTMUTTER	B	SIS SMS2175 M6M 4 STÅL 8 FZB	03
040								VOLVO-955779	09
041			26	M1171-122146		.FJÄDERBRICKA FBB	B	SIS SMS84 FBB 5,1 FZB	03
041								VOLVO-955918	09
042			26	M1490-197314		.SEXKANTMUTTER	B	SIS SMS1429 LB6M 5,MSG FNMA	03

PERSONLASTTERRÄNGBIL 903 MT (M5123-903011)
SPECIALUTRUSTNING ANSLUTNINGSPANEL MED KOPPLINGSPLINT (RAPTGBIL 9033)

Kod 4001

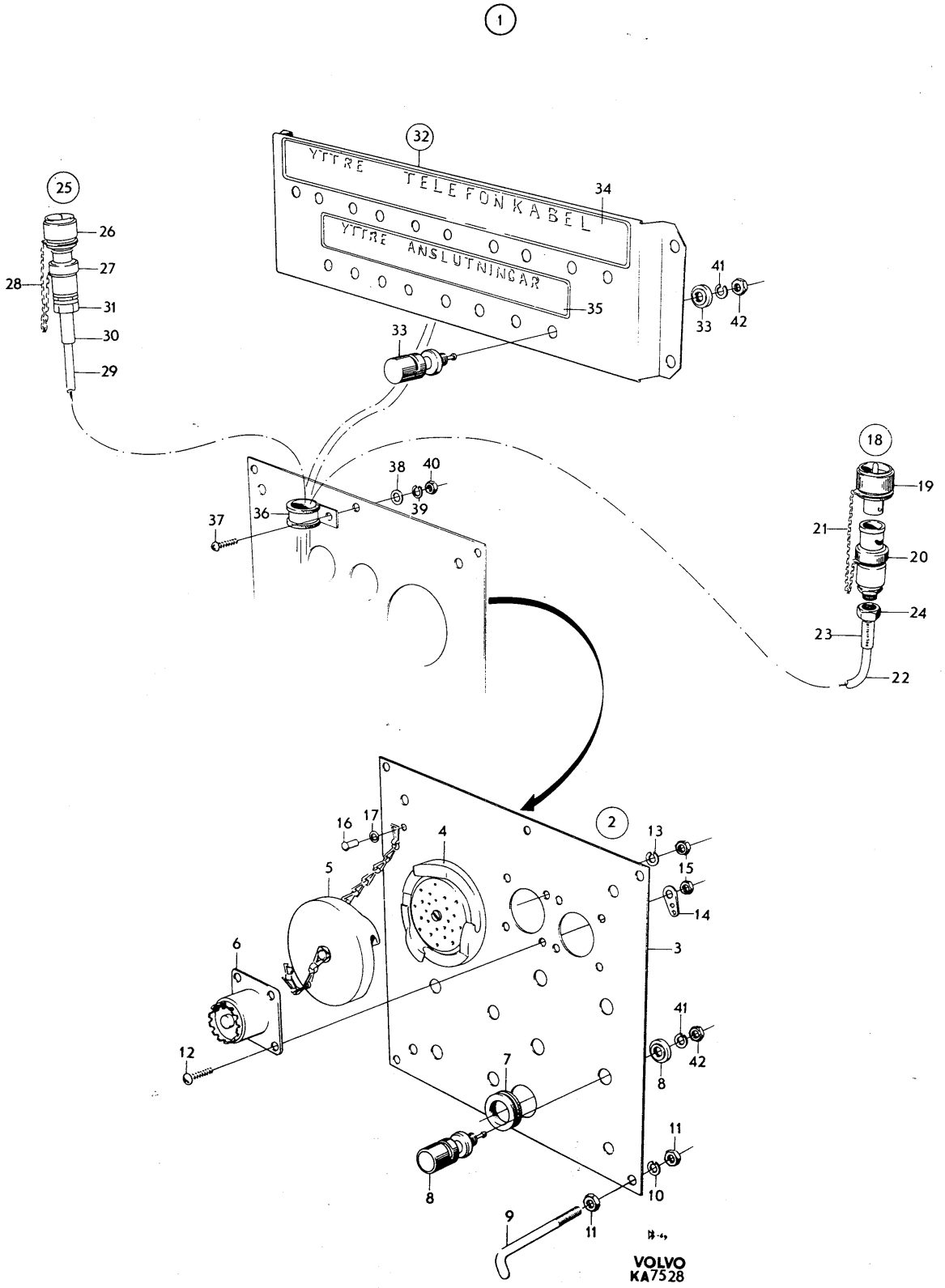

GRUPP 13
REPARATIONSSATSER

INNEHÅLLSFÖRTECKNING

		BILD
REPARATIONSSATSER	GRUPP 1A-D	125
REPARATIONSSATSER	GRUPP 2	126
REPARATIONSSATSER	GRUPP 7	127
REPARATIONSSATSER	GRUPP 9	128
REPARATIONSSATSER	GRUPP 10	129

PERSONLASTTERRÄNGBIL 903 MT (M5123-903011)
REPARATIONSSATSER GRUPP 1A-D

Kod 4001

Pos	Antal 1	2	3	Förrådsbeteckning	K	Förrådsbenämning	B-kod	Ursprungsbeteckning (01) Övriga uppgifter		
				M5123-903011		PLTGBIL 903 MT				01 1
				M5190-903211		PVRBTGBIL 9032 MT				01 3
				M5180-903311		RAPTGBIL 9033 MT				01 5
										01 7
001	1	1	1	F7050-272000		KOLV,K	C	STD DIM		05
001								VOLVO-272000	1)	01
002	1	1	1	F7050-275190		KOLV,K	C	MÄRKT C		05
002								VOLVO-275190	2)	01
003	1	1	1	F7050-275191		KOLV,K	C	MÄRKT D		05
003								VOLVO-275191	2)	01
004	1	1	1	F7050-275192		KOLV,K	C	MÄRKT E		05
004								VOLVO-275192	2)	01
005	1	1	1	F7050-275193		KOLV,K	C	MÄRKT G		05
005								VOLVO-275193	2)	01
006	1	1	1	F7050-275159		KOLV,K		VOLVO-275159		01
006								ÖD 0,020TUM LAGERHÅLLS EJ	1)	62
007	1	1	1	F7050-275194		KOLV,K	C	ÖD 0.020TUM		05
007								VOLVO-275194	2)	01
008	1	1	1	F7050-275160		KOLV,K		VOLVO-275160		01
008								ÖD 0,030TUM LAGERHÅLLS EJ	1)	62
009	1	1	1	F7050-275195		KOLV,K	C	ÖD 0.030TUM		05
009								VOLVO-275195	2)	01
010	1	1	1	F7050-275161		KOLV,K		VOLVO-275161		01
010								ÖD 0,040TUM LAGERHÅLLS EJ	1)	62
011	1	1	1	F7050-275196		KOLV,K	C	ÖD 0.040TUM		05
011								VOLVO-275196	2)	01
012	1	1	1	F7050-275162		KOLV,K		VOLVO-275162		01
012								ÖD 0,050TUM LAGERHÅLLS EJ	1)	62
013	1	1	1	F7050-275197		KOLV,K	C	ÖD 0.050TUM		05
013								VOLVO-275197	2)	01
014	1	1	1	F7050-275282		KOLVRINGSSATS	C	STD DIM		05
014								VOLVO-275282	3)	01
015	1	1	1	F7050-275283		KOLVRINGSSATS	C	ÖD 0.020TUM		05
015								VOLVO-275283	3)	01
016	1	1	1	F7050-275284		KOLVRINGSSATS	C	ÖD 0.030TUM		05
016								VOLVO-275284	3)	01
017	1	1	1	F7050-275285		KOLVRINGSSATS	C	ÖD 0.040TUM		05
017								VOLVO-275285	3)	01
018	1	1	1	F7050-275286		KOLVRINGSSATS	C	ÖD 0.050TUM		05
018								VOLVO-275286	3)	01
019	1	1	1	F7050-275701		LASBRICKSSATS	C	VOLVO-275701		01
019								MOTOR		62
020	1	1	1			PACKNINGSSATS		HELRENOVERING MOTOR LAGERHÅLLS EJ		62
021	1	1	1	F7050-275494		.PACKNINGSSATS	C	VOLVO-275494		01
021								TILLÄGG		62
022	1	1	1	F7050-275411		.PACKNINGSSATS	C	VOLVO-275411		01
022								TILLÄGG SOTNING		62
023	1	1	1	F7050-275439		.PACKNINGSSATS	C	VOLVO-275439		01
023								INSUG-AVGASRÖR	4)	62
024	1	1	1	F7050-276294		TRANSMISSIONDREVSTS	C	TRANSMISSIONSDREVSATS		03
024								VOLVO-276294		01
025	1	1	1			RAMLAGERSATS	C	VOLVO-271214		01
025								STD DIM		62
026	1	1	1			RAMLAGERSATS	C	VOLVO-271215		01
026								UD 0,010TUM		62
027	1	1	1			RAMLAGERSATS	C	VOLVO-271216		01
027								UD 0,020TUM		62
028	1	1	1			RAMLAGERSATS	C	VOLVO-276701		01
028								UD 0,030TUM		62
029	1	1	1			RAMLAGERSATS	C	VOLVO-271204		01
029								UD 0,040TUM		62
030	1	1	1			RAMLAGERSATS	C	VOLVO-271205		01
030								UD 0,050TUM		62
031	1	1	1			VEVLAGERSATS	C	VOLVO-271051		01
031								STD DIM		62
032	1	1	1	F7050-271052		VEVLAGERSATS	C	UD 0.010TUM		05
032								VOLVO-271052		01
033	1	1	1			VEVLAGERSATS	C	VOLVO-271053		01
033								UD 0,020TUM		62

Ej avbildade

PERSONLASTTERRÄNGBIL 903 MT (M5123-903011)
REPARATIONSSATSER GRUPP 1A-D

Kod 4001

Pos	Antal 1	2	3	Förrådsbeteckning	K	Förrådsbenämning	B-kod	Ursprungsbeteckning (01) Övriga uppgifter	
034	1	1	1	F7050-276665		VEVLAGERSATS	C	UD 0.030TUM	05
034								VOLVO-276665	01
035	1	1	1	F7050-271003		VEVLAGERSATS	C	UD 0.040TUM	05
035								VOLVO-271003	01
036	1	1	1	F7050-271004		VEVLAGERSATS		UD 0.050TUM	05
036								VOLVO-271004	01
038	1	1	1	F3510-002606		MEMBRANSATS	C	F BENSINPUMP	05
038								GMC -1524507	01
038								BENSINPUMP	62
038								VOLVO-276223	09
039	1	1	1	F3510-002660		REPARATIONSSATS	C	F BENSINPUMP	05
039								GMC -1524994	01
039								BENSINPUMP	62
039								VOLVO-276224	09
040	1	1	1	F7402-000139		MEMBRANSATS	C	MED FJÄDER OCH PACKNING	05
040								ZENCA-BP17333 Z	01
040								FÖRGASARE	62
040								VOLVO-237058	09
041	1	1	1	F7050-275418		PACKNINGSSATS	C	VOLVO-275418	01
041								FÖRGASARE	62
042	1	1	1	F7050-276286		REPARATIONSSATS	C	VOLVO-276286	01
042								FÖRGASARE	62
043	1	1	1	F7050-276290		REPARATIONSSATS	C	VOLVO-276290	01
043								GASSPJÄLLAXEL	62

901	1) VID BYTE AV ENSTAKA KOLVAR	62
902	2) VID BYTE AV SAMTLIGA KOLVAR	62
903	3) SATS FÖR EN KOLV	62
904	4) INGÅR EJ I TILLÄGGSSATS FÖR SOTNING	62

Ej avbildade

PERSONLASTTERRÄNGBIL 903 MT (M5123-903011)
REPARATIONSSATSER GRUPP 2

Kod 4001

Pos	Antal 1	Antal 2	Antal 3	Förrådsbeteckning	K	Förrådsbenämning	B-kod	Ursprungsbeteckning (01) Övriga uppgifter	
	┌			M5123-903011		PLTGBIL 903 MT			01 1
		┌		M5190-903211		PVRBTGBIL 9032 MT			01 3
			┌	M5180-903311		RAPTGBIL 9033 MT			01 5
									01 7
001	1			F2349-000024		LAMELLBELÄGGSATS	C	BOBE -13868	01 1
001								VOLVO-275907	09 1
001		1	1			LAMELLBELÄGGSATS	C	BOBE -TL 75026	01 3
001								VOLVO-275935	09 3
002	1	1	1	F7050-273067		REPARATIONSSATS	C	KOPPLINGSMANÖVRERING	05
002								VOLVO-273067	01
003	1	1	1	F3618-000054		REPARATIONSSATS	C	GIRLI-SP2001	01
003								MANÖVERCYLINDER	62
003								VOLVO-276451	09
004	1	1	1	F3618-000052		REPARATIONSSATS	C	GIRLI-SP1967	01
004								HUVUDCYLINDER	62
004								VOLVO-276513	09

Ej avbildade

PERSONLASTTERRÄNGBIL 903 MT (M5123-903011)
REPARATIONSSATSER GRUPP 7

Kod 4001

Pos	Antal 1	2	3	Förrådsbeteckning	K	Förrådsbenämning	B-kod	Ursprungsbeteckning (01) Övriga uppgifter	
	┌			M5123-903011		PLTGBIL 903 MT			01 1
		┌		M5190-903211		PVRBTGBIL 9032 MT			01 3
			┌	M5180-903311		RAPTGBIL 9033 MT			01 5
									01 7
001	1	1	1	F5679-000001		BROMSBELÄGGSATS	C	ROWES-2000-Q-173	01
001								HANDBROMS	62
001								VOLVO-276448	09
002	1	1	1	F7050-273020		REPARATIONSSATS	C	HJULCYLINDER FRÄMRE	05
002								VOLVO-273020	01
003	1	1	1	F7050-273019		REPARATIONSSATS	C	HJULCYLINDER BAKRE	05
003								VOLVO-273019	01
004	1	1	1	F7050-276596		REPARATIONSSATS	C	HUVUDCYLINDER	05
004								VOLVO-276596	01
005			1	F7050-276556		REPARATIONSSATS	C	VOLVO-276556	01
005								SERVOBROMSCYLINDER	62

Ej avbildade

PERSONLASTTERRÄNGBIL 903 MT (M5123-903011)
REPARATIONSSATSER GRUPP 9

Kod 4001

Pos	Antal 1	2	3	Förrådsbeteckning	K	Förrådsbenämning	B-kod	Ursprungsbeteckning (01) Övriga uppgifter	
	┌			M5123-903011		PLTGBIL 903 MT			01 1
		┌		M5190-903211		PVRBTGBIL 9032 MT			01 3
			┌	M5180-903311		RAPTGBIL 9033 MT			01 5
									01 7
001	1	1	1	F7050-276496		FJÄDERBULTSATS	C	FRAM OCH BAK,EN FJÄDER	05
001								VOLVO-276496	01
002	1	1	1	F7050-273029		STÖTDÄMPARSATS,K	C	VOLVO-273029	01

Ej avbildade

PERSONLASTTERRÄNGBIL 903 MT (M5123-903011)
REPARATIONSSATSER GRUPP 10

Kod 4001

Pos	Antal 1	Antal 2	Antal 3	Förrådsbeteckning	K	Förrådsbenämning	B-kod	Ursprungsbeteckning (01) Övriga uppgifter	
	┌			M5123-903011		PLTGBIL 903 MT			01 1
		┌		M5190-903211		PVRBTGBIL 9032 MT			01 3
			┌	M5180-903311		RAPTGBIL 9033 MT			01 5
									01 7
001	1	1		F7050-275660		TÄNDLEDNINGSSATS	C	VOLVO-275660	01
002	1	1		F2350-003352		HALLFJÄDERSATS	C	BOSCH-1 237 011 007	01
002								VOLVO-241659	09
003	1	1		F2350-001111		KONTAKTSATS	C	BOSCH-1 237 013 027	01 1
003								VOLVO-238859	09 1
003			1	F2350-003280		KONTAKTSATS	C	BOSCH-1 237 013 010	01 3
003								VOLVO-241335	09 3
004	1	1	1			AXELDELSSATS	C	BOSCH-1 237 010 000	01
004								VOLVO-241671	09
005	1	1	1			DREVDELSSATS	C	BOSCH-1 237 010 001	01
005								MEDBRINGARE	62
005								VOLVO-240587	09
006	1	1		F2350-003580		SMÄDELSSATS	C	BOSCH-1 237 011 500	01
006								FÖR ANSLUTNING	62
006								VOLVO-240588	09
007	1	1	1			BRYTARPLATTSSATS	C	BOSCH-1 237 011 000	01
007								BRYTARPLATTA	62
007								VOLVO-240591	09
008	1	1		F2350-004271		ELBORSTSATS	C	BOSCH-1 107 014 141	01
008								GENERATOR	62
008								VOLVO-273500	09
009			1	F2620-000392		ELBORSTSATS	B	CAV -6067-73	01
009								GENERATOR	62
009								VOLVO-242282	09
010	1	1		F2350-001113		REPARATIONSSATS	C	BOSCH-9 101 240 026	01
010								GENERATOR	62
010								VOLVO-239430	09
011	1	1		F2350-003231		ELBORSTSATS	C	BOSCH-1 007 014 114	01 1
011								STARTMOTOR	62 1
011								VOLVO-240604	09 1
011			1	F2350-003277		ELBORSTSATS	C	BOSCH-1 007 014 111	01 3
011								STARTMOTOR	62 3
011								VOLVO-239546	09 3
012	1	1		F2350-001112		REPARATIONSSATS	C	BOSCH-9 001 240 037	01
012								STARTMOTOR	62
012								VOLVO-273518	09

Ej avbildade

BETECKNINGSREGISTER

Kod
4001

Fb-kod	Ritningsnummer Förrådsbeteckning	Bild	Pos
	BOSCH 0 001 308 006	061	001
	BOSCH 0 001 311 001	060	001
	BOSCH 0 001 311 103	061A	001
	BOSCH 0 101 302 027	066	001
	BOSCH 0 190 350 005	066	054
	BOSCH 0 221 102 003	057	011
	BOSCH 0 221 112 002	057	011
	BOSCH 0 231 146 026	058	001
	BOSCH 0 231 161 001	059	001
	BOSCH 0 240 235 004	057	025
	BOSCH 0 241 235 501	057	025
	BOSCH 0 290 003 006	077	058
	BOSCH 0 320 143 007	073	002
	BOSCH 0 320 203 014	073	002
	BOSCH 0 331 301 013	062	001
	BOSCH 0 331 302 030	060	038
	BOSCH 0 331 302 081	061A	024
	BOSCH 0 336 102 019	076	040
	BOSCH 0 336 200 041	076	040
	BOSCH 0 341 001 001	076	049
	BOSCH 0 341 002 003	076	049
	BOSCH 0 342 006 001	076	002
	BOSCH 0 343 003 005	076	008
	BOSCH 0 352 221 001	076	045
	BOSCH 0 352 221 001	123	016
	BOSCH 0 356 100 014	057	027
	BOSCH 0 356 100 014	057	030
*	ZAFRI 0032 356 001	022	005
	ZENCA 010144	009	038
	ZENCA 010270	009	047
	ZENCA 010318	009	061
	ZENCA 010339	009	039
	ZENCA 010350	009	014
	ZENCA 010424	009	024
	ZENCA 012571/117	009	052
	ZENCA 012572/115	009	053
	ZENCA 015462	009	073
	ZENCA 015522	009	072
	ZENCA 016247	009	032
	ZENCA 016350	009	010
	ZENCA 016353/1,2	009	056
	ZENCA 016354/70	009	054
	ZENCA 016355/50	009	055
	ZENCA 016357/50	009	059
	ZENCA 016358	009	044
	ZENCA 016359/30	009	071
	ZENCA 016365	009	060
	ZENCA 016395	009	005
	ZENCA 016396	009	003
	ZENCA 016399	009	012
	ZENCA 016400	009	057
	ZENCA 016405	009	037
	ZENCA 016408	009	042
	ZENCA 016411	009	022
	ZENCA 016418	009	016
	ZENCA 016419	009	033
	ZENCA 016423	009	050
	ZENCA 016786	009	015
	ZENCA 016818	009	045
	ZENCA 017320	009	067
	ZENCA 017322	009	066
	ZENCA 017338	009	041
	ZENCA 017388	009	040
	ZENCA 017788	009	020
	ZENCA 017811/1,75	009	069

Fb-kod	Ritningsnummer Förrådsbeteckning	Bild	Pos
	ZENCA 018092	009	065
	ZENCA 018108	009	068
	ZENCA 018227	009	013
	ZENCA 018697	009	008
	ZENCA 018892	009	035
	ZENCA 019032	009	062
	ZENCA 019406	009	009
	ZENCA 019408	009	051
	ZENCA 019418	009	030
	ZENCA 019441	009	034
	ZENCA 019444	009	036
	ZENCA 019460	009	023
	ZENCA 019714	009	064
	ZENCA 020435	009	007
*	KIRST 03 54 20 00	078	031
	ZENCA 04611	009	018
	ZENCA 05923	009	017
*	ZAFRI 0630 532 007	036	034
	ZAFRI 0634 302 381	036	005
	ZAFRI 0637 009 017	036	039
*	ZAFRI 0637 009 106	036	008
*	ZENCA 06825	009	004
*	ZENCA 06825	009	006
	ZENCA 07949	009	031
	ZENCA 07967	009	048
	ZENCA 08303	009	058
	ZENCA 08840	009	063
*	ZENCA 08911	009	027
	SAAB 0922958-000	063	020
	ZENCA 09619	009	070
	ZENCA 09619	059	008
	BOSCH 1 000 000 000	060	014
	BOSCH 1 000 026 011	061	051
	BOSCH 1 000 100 024	060	050
	BOSCH 1 000 101 001	061	008
	BOSCH 1 000 101 003	060	021
	BOSCH 1 000 101 005	060	032
	BOSCH 1 000 101 006	061	054
	BOSCH 1 000 101 009	060	031
	BOSCH 1 000 101 016	060	028
	BOSCH 1 000 101 017	060	030
	BOSCH 1 000 101 020	061	050
	BOSCH 1 000 101 021	060	029
	BOSCH 1 000 111 000	061	009
	BOSCH 1 000 112 001	061	013
	BOSCH 1 000 112 002	060	022
	BOSCH 1 000 116 005	060	033
	BOSCH 1 000 206 000	060	034
	BOSCH 1 000 206 001	060	016
	BOSCH 1 000 301 001	060	024
	BOSCH 1 000 301 001	061A	015
	BOSCH 1 000 301 009	060	018
	BOSCH 1 000 301 009	061	033
	BOSCH 1 000 301 009	061A	012
	BOSCH 1 000 301 011	060	008
	BOSCH 1 000 301 011	061	016
	BOSCH 1 000 301 012	061A	005
	BOSCH 1 000 301 042	061	045
	BOSCH 1 000 307 010	066	011
	BOSCH 1 000 500 002	061	035
	BOSCH 1 000 505 010	060	035
	BOSCH 1 000 505 010	061A	019
	BOSCH 1 000 550 000	061	014
	BOSCH 1 001 007 050	060	006
	BOSCH 1 001 013 001	060	013

BETECKNINGSREGISTER

Kod
4001

Fb-kod	Ritningsnummer Förrådsbeteckning	Bild	Pos
BOSCH	1 001 031 005	061	010
BOSCH	1 001 331 000	061	021
BOSCH	1 001 933 070	060	009
BOSCH	1 002 380 000	060	004
BOSCH	1 002 382 000	060	005
BOSCH	1 003 410 002	060	049
BOSCH	1 003 410 003	060	010
BOSCH	1 003 410 005	061A	007
BOSCH	1 003 421 000	060	048
BOSCH	1 003 421 003	061A	025
BOSCH	1 003 527 007	061A	022
BOSCH	1 004 003 127	060	015
BOSCH	1 004 003 134	061A	010
BOSCH	1 004 113 004	061	006
BOSCH	1 004 113 026	061A	003
BOSCH	1 004 113 502	060	002
BOSCH	1 004 336 005	060	025
BOSCH	1 004 336 005	061A	016
BOSCH	1 004 446 000	061	055
BOSCH	1 004 601 005	061	038
BOSCH	1 004 601 010	060	020
BOSCH	1 004 611 000	061	053
BOSCH	1 004 616 001	061	036
BOSCH	1 004 616 003	061	034
BOSCH	1 004 652 002	060	027
BOSCH	1 004 652 015	061	047
BOSCH	1 005 823 183	060	007
BOSCH	1 005 823 244	061A	004
BOSCH	1 005 853 385	060	023
BOSCH	1 005 853 385	061A	014
BOSCH	1 006 209 017	061	032
BOSCH	1 006 209 047	060	017
BOSCH	1 007 010 000	061A	028
BOSCH	1 007 011 520	061	007
BOSCH	1 007 014 111	061	046
BOSCH	1 007 014 111	129	011
BOSCH	1 007 014 114	060	026
BOSCH	1 007 014 114	129	011
BOSCH	1 009 999 114	061	019
BOSCH	1 009 999 115	061	060
BOSCH	1 100 120 023	066	034
BOSCH	1 100 150 000	066	044
BOSCH	1 100 202 000	066	039
BOSCH	1 100 308 006	066	024
BOSCH	1 100 500 056	066	040
BOSCH	1 100 500 058	066	037
BOSCH	1 100 551 040	066	035
BOSCH	1 101 021 005	066	021
BOSCH	1 101 021 006	066	022
BOSCH	1 101 022 002	066	020
BOSCH	1 101 031 013	066	010
BOSCH	1 101 316 033	066	051
BOSCH	1 101 323 070	066	019
BOSCH	1 101 332 009	066	009
BOSCH	1 103 132 005	066	023
BOSCH	1 103 300 003	066	048
BOSCH	1 103 410 008	066	049
BOSCH	1 103 454 006	066	008
BOSCH	1 104 013 943	066	032
BOSCH	1 104 103 020	066	005
BOSCH	1 104 103 021	066	006
BOSCH	1 104 601 005	066	033
BOSCH	1 104 652 005	066	027
BOSCH	1 105 823 020	066	017
BOSCH	1 105 853 181	066	018

Fb-kod	Ritningsnummer Förrådsbeteckning	Bild	Pos
BOSCH	1 107 014 141	066	026
BOSCH	1 107 014 141	129	008
BOSCH	1 190 100 029	061	058
BOSCH	1 190 100 029	061A	023
BOSCH	1 190 112 006	062	013
BOSCH	1 190 582 030	066	055
BOSCH	1 191 015 011	066	056
BOSCH	1 191 017 000	121	054
BOSCH	1 193 412 004	066	059
BOSCH	1 193 429 000	066	057
VDO	1 203 461/12	080	030
VDO	1 203 546	081	004
BOSCH	1 224 509 032	057	015
BOSCH	1 230 206 001	059	006
BOSCH	1 230 301 002	058	002
BOSCH	1 230 301 002	059	003
BOSCH	1 230 301 005	058	003
BOSCH	1 230 301 005	059	005
BOSCH	1 230 523 017	059	026
BOSCH	1 232 200 226	058	008
BOSCH	1 233 357 001	059	007
BOSCH	1 233 410 004	059	027
BOSCH	1 234 332 033	059	023
BOSCH	1 234 332 074	058	012
BOSCH	1 234 650 128	058	006
BOSCH	1 234 650 128	059	015
BOSCH	1 234 650 129	058	007
BOSCH	1 234 650 129	059	014
BOSCH	1 234 702 008	058	004
BOSCH	1 234 702 008	059	004
BOSCH	1 235 522 173	058	013
BOSCH	1 235 522 274	059	024
BOSCH	1 236 445 031	058	009
BOSCH	1 236 445 031	059	018
BOSCH	1 237 010 000	058	015
BOSCH	1 237 010 000	059	017
BOSCH	1 237 010 000	129	004
BOSCH	1 237 010 001	058	016
BOSCH	1 237 010 001	059	019
BOSCH	1 237 010 001	129	005
BOSCH	1 237 010 002	058	019
BOSCH	1 237 011 000	058	020
BOSCH	1 237 011 000	059	022
BOSCH	1 237 011 000	129	007
BOSCH	1 237 011 007	058	018
BOSCH	1 237 011 007	129	002
BOSCH	1 237 011 500	058	017
BOSCH	1 237 011 500	129	006
BOSCH	1 237 013 010	059	021
BOSCH	1 237 013 010	129	003
BOSCH	1 237 013 027	058	011
BOSCH	1 237 013 027	129	003
BOSCH	1 237 110 029	058	010
BOSCH	1 237 121 220	058	014
BOSCH	1 237 330 045	058	005
BOSCH	1 237 330 045	059	009
BOSCH	1 294 464 012	057	032
BOSCH	1 294 464 013	057	033
BOSCH	1 294 464 014	057	023
BOSCH	1 294 464 014	057	034
BOSCH	1 294 464 015	057	035
BOSCH	1 297 330 051	077	056
BOSCH	1 300 520 000	069	002A
BOSCH	1 330 100 001	062	007
BOSCH	1 330 100 005	062	015

BETECKNINGSREGISTER

Kod
4001

	Fb-kod	Ritningsnummer Förrådsbeteckning	Bild	Pos
	BOSCH	1 330 101 020	062	005
	BOSCH	1 330 109 011	062	004
	BOSCH	1 330 111 000	060	039
	BOSCH	1 330 111 001	060	040
	BOSCH	1 330 206 000	062	011
	BOSCH	1 330 516 002	060	041
	BOSCH	1 332 121 001	062	008
	BOSCH	1 334 616 011	062	006
	BOSCH	1 343 412 000	062	019
	BOSCH	1 350 558 000	057	098
	BOSCH	1 600 150 006	060	037
*	BOSCH	1 900 023 0C8	066	045
	BOSCH	1 900 112 13	062	012
	BOSCH	1 900 112 203	066	025
	BOSCH	1 900 112 210	062	014
*	BOSCH	1 900 900 303	066	041
*	BOSCH	1 900 900 305	066	036
	BOSCH	1 901 321 203	060	047
	BOSCH	1 904 321 010	059	025
	BOSCH	1 904 520 010	078	033
	BOSCH	1 904 520 011	078	032
	SWF	100.104	075	027
	SWF	100.104	075	027
	VDO	100.26/1/1	080	002
	VDO	100.26/1/6	079	002
	VDO	100.26/1/6	080	001
	SALTR	100AC-8-1-E	034	054
	SALTR	100AC-8-1-E	035	049
	VOLVO	102701	016	011
	VOLVO	102753	030	018
	VOLVO	102754	030	019
	VOLVO	102754	031	014
	VOLVO	102951	110	030
	FIX	1049	072	005
	VOLVO	10503	037	005
	VOLVO	10546	094	018
	VOLVO	106940	069	018
	VOLVO	10817	030	021
	VOLVO	10817	031	016
	VOLVO	10844	012	013
	VOLVO	10981	053	017
*	VOLVO	11009	003	003
*	VOLVO	11009	066	041
	FIX	1101	072	006
*	VOLVO	11010	066	036
*	VOLVO	11013	021	031
*	VOLVO	11013	022	053
*	VOLVO	11013	025	004
*	VOLVO	11024	110	008
*	VOLVO	11024	111	017
	BOBE	11144	016	009
*	VOLVO	11145	021	020
	VOLVO	112215	047	064
	VOLVO	114013	022	011
*	VOLVO	114058	110	021
	VOLVO	11411	077	031
	VOLVO	11411	077	032
*	VOLVO	114274	025	008
*	VOLVO	114274	111	018
*	VOLVO	11433	078	032
	VOLVO	11524	077	029
	VOLVO	11524	077	030
	STEFA	1177	110	021
*	VOLVO	118006	030	014
*	VOLVO	118006	031	010
	VOLVO	118013	048	008
	VOLVO	11827	063	002
*	RENOL	119063/79LÄNKAR	118	118
	VOLVO	11965	025	016
	VOLVO	11965	111	020
*	VOLVO	11975	050	057
	VOLVO	11982	001	106
	VOLVO	11982	053	084
	VOLVO	11982	053	127
	VOLVO	11992	049	037
	VOLVO	11992	090	014
	VOLVO	11992	111	010
*	VOLVO	11994	111	025
	HELLA	12/81 A 1	106	111
	VOLVO	120006	097	019
*	VOLVO	120023	066	012
	VOLVO	120065	097	081
	VOLVO	120067	020	014
*	VOLVO	120080	080	010
	VOLVO	120085	069	015
*	VOLVO	120099	071	008
	VOLVO	120115	110	073
*	VOLVO	120126	078	090
*	VOLVO	120126	091	074
*	VOLVO	120126	121	083
	VOLVO	120150	008	007
	VOLVO	120150	106	132
	VOLVO	120265	011	010
	VOLVO	120265	011	017
	VOLVO	120265	011	037
	VOLVO	120265	011	042
*	VOLVO	120290	078	091
*	VOLVO	120290	123	032
*	VOLVO	120297	009	070
*	VOLVO	120297	059	008
	FIX	1206	072	003
	VOLVO	120621	032	038B
	VOLVO	120621	034	042
	VOLVO	120621	035	039B
	VOLVO	120623	032	035B
	VOLVO	120623	034	037
	VOLVO	120623	035	036B
*	VOLVO	120648	061	050
*	VOLVO	120651	061	009
*	VOLVO	120657	060	030
	VOLVO	120661	098	011
	VOLVO	120661	099	011
*	VOLVO	120676	080	008
*	VOLVO	1207439	049	020
	VDO	120.20/85/1	080	024
	VDO	120.31/12/24	081	003
*	VOLVO	1212981	073	002
	VOLVO	121580	107	055
	VOLVO	121585	047	085
	VOLVO	1217606	030	009
	VOLVO	1217606	031	009
	VOLVO	1218630	004	013
	FIX	1245	072	001
	MITMA	124.015.000	122	058
	FIX	1252	072	010
	FIX	1261	072	002
	CAV	1263180	067	001
	FIX	1270	072	004
	CANIC	1286	114	023
	SALTR	12LN-NF9	032	029

BETECKNINGSREGISTER

Kod
4001

	Fb-kod	Ritningsnummer Förrådsbeteckning	Bild	Pos
	SALTR	12LN-NF9	034	026
	SALTR	12LN-NF9	035	030
	SALTR	12W-24	032	046
	SALTR	12W-24	034	049
	SALTR	12W-24	035	045
	AMP	130228	122	043
*	VOLVO	131015	061	031
*	DELAC	132696	010	017
	BOBE	13297	016	014
	VOLVO	13309	090	030
	HASPI	13449	034	022
	HASPI	13449	035	026
	BOBE	13868	016	015
	BOBE	13868	126	001
	KIRST	14 08 23 00	076	009
	VOLVO	14923	069	021
	VDO	15 070 001	081	007
	VDO	15 221 001	081	013
	VDO	15 226 004	081	010
	USMHB	150 57	122	023
	VOLVO	1501091	047	071
*	VOLVO	150134	080	011
*	VOLVO	150134	080	020
*	VOLVO	150139	080	031
	VOLVO	150169	004	012
	VOLVO	1505787	057	058
	VOLVO	1505787	094	007
	VOLVO	1505787	096	043
	VOLVO	1505787	097	035
	VDO	150.23/1/1	080	012
*	HSPI	150-62-1344	030	001
	HASPI	150-63-1419	028	001
	HASPI	150-63-1420	029	001
	VOLVO	1517179	076	009A
	DELAC	1521476	008	062
	DELAC	1521476	008	070
*	DELAC	1521956	010	016
	GMC	1521956	010	016
	DELAC	1523094	010	019
	DELAC	1523099	010	018
	DELAC	1524013	010	010
	DELAC	1524112	010	006
	DELAC	1524261	010	011
	DELAC	1524422	010	002
	DELAC	1524492	010	013
*	DELAC	1524507	010	024
	GMC	1524507	010	024
	GMC	1524507	125	038
	DELAC	1524593	010	012
	DELAC	1524628	010	009
*	DELAC	1524994	010	025
	GMC	1524994	010	025
	GMC	1524994	125	039
	DELAC	1537404	010	015
*	VOLVO	15550	030	007
	VOLVO	15551	030	010
	VOLVO	1569411	087	049
	BOBE	1587	016	002
	VDO	160.20/22/1	081	009
	VOLVO	16218	079	040
	VOLVO	16322	111	024
	VOLVO	16324	032	007
	VOLVO	16335	008	021
	ZENCA	16776	009	011
	VOLVO	16945	053	010
*	VOLVO	16947	071	007
	TECAL	1698	030	015
	WAHED	16.20.00	031	006
	WAHED	16.30.100	030	003
	WAHED	16.30.100	031	011
	WAHED	16.30.102	030	014
	WAHED	16.30.102	031	010
	WAHED	16.30.103	031	008
	WAHED	16.30.106	031	005
	SALTR	16SN-NF10	032	048
	HASPI	17071	032	066
	HASPI	17071	034	097
	HASPI	17071	035	086
	VOLVO	17428	106	062
	VOLVO	17660	054	017
	VOLVO	17660	055	016
	VOLVO	17660	055	035
	ALPHA	1772 SL	122	022
	VOLVO	17860	097	092
	VOLVO	17896	009	019
	VOLVO	18027	021	069
*	VOLVO	180764	036	006
	AMP	180930	078	051
	VDO	180.30/18/1	081	006
	VDO	180.33/1/1 KR2550	080	013
	VOLVO	181120	021	030
*	VOLVO	181172	025	005
*	VOLVO	181189	022	049
*	VOLVO	181218	032	033
*	VOLVO	181218	034	033
*	VOLVO	181218	035	034
*	VOLVO	181291	022	048
	VOLVO	18130	006	004
*	VOLVO	181311	034	094
*	VOLVO	181311	035	083
*	VOLVO	181312	034	086
*	VOLVO	181312	035	076
	VOLVO	181330	021	035
	VOLVO	181331	021	037
*	VOLVO	181428	016	056
*	VOLVO	181523	022	065
*	VOLVO	181616	022	064
*	VOLVO	182008	078	024
*	TIMKE	1829-P-198	036	055
*	VOLVO	183328	032	034A
*	VOLVO	183328	034	034A
*	VOLVO	183328	035	035A
	VOLVO	18335	012	052
	VOLVO	18335	078	052
	VOLVO	18335	107	079
	VOLVO	18335	107	092
	VOLVO	18368	078	070
*	VOLVO	183716	032	037B
*	VOLVO	183716	032	037C
*	VOLVO	183716	035	038B
*	VOLVO	183716	035	038C
*	VOLVO	183717	032	036B
*	VOLVO	183717	035	037B
	VOLVO	18373	092	082
	VOLVO	18373	106	082
*	VOLVO	183742	034	039A
*	VOLVO	183742	035	038A
*	VOLVO	183743	032	036A
*	VOLVO	183743	032	036C
*	VOLVO	183743	034	038A

BETECKNINGSREGISTER

Kod
4001

	Fb-kod	Ritningsnummer Förrådsbeteckning	Bild	Pos
*	VOLVO	183743	035	037A
*	VOLVO	183743	035	037C
*	VOLVO	183744	032	033A
*	VOLVO	183744	034	033A
*	VOLVO	183744	035	034A
	VOLVO	18387	078	071
	VOLVO	18387	079	049
	VOLVO	18394	078	061
	VOLVO	18395	106	071
*	VOLVO	18450	032	036
*	VOLVO	18450	034	038
*	VOLVO	18450	035	037
*	VOLVO	18451	032	037
*	VOLVO	18451	034	039
*	VOLVO	18451	035	038
*	VOLVO	18453	032	034
*	VOLVO	18453	034	034
*	VOLVO	18453	035	035
*	VOLVO	18454	032	030
*	VOLVO	18454	034	027
*	VOLVO	18454	035	031
*	VOLVO	18455	032	031
*	VOLVO	18455	034	028
*	VOLVO	18455	035	032
*	VOLVO	18536	021	050
*	VOLVO	185503	078	020
*	VOLVO	18651	016	030
*	VOLVO	18651	016	040
*	VOLVO	18651	047	043
*	VOLVO	18651	047	072
*	VOLVO	18651	047	083
	VOLVO	18696	021	084
*	VOLVO	187342	032	037A
*	VOLVO	18735	030	008
	CAV	1877670	065	021
	CAV	1877870	065	026
*	VOLVO	18817	047	052
*	VOLVO	18818	006	027
	VOLVO	18981	078	062
	VOLVO	18986	078	072
	VOLVO	190060	036	034
	VOLVO	190065	047	009
*	VOLVO	190198	078	019
*	VOLVO	190198	122	038
	VOLVO	190229	078	073
	VOLVO	190279	047	042
	VOLVO	190279	047	084
*	VOLVO	190288	110	042
	VOLVO	190339	121	010
	VOLVO	190364	075	029
	VOLVO	190364	075	029
	VOLVO	190364	093	022
	VOLVO	190364	106	136
*	VOLVO	190445	078	016
*	VOLVO	190481	009	022
*	VOLVO	190502	080	007
	VOLVO	190524	007	011
	VOLVO	190524	008	043
*	VOLVO	190555	032	027
*	VOLVO	190555	034	024
*	VOLVO	190555	035	028
*	VOLVO	190584	078	023
*	VOLVO	190633	010	020
	VOLVO	190664	114	038
	VOLVO	190683	078	049
*	VOLVO	190718	066	048
*	VOLVO	190721	066	049
	VOLVO	190737	021	021
	VOLVO	190763	007	045
*	VOLVO	190766	036	039
	VOLVO	190768	036	018
*	VOLVO	190783	028	006
*	VOLVO	190783	029	006
	VOLVO	190784	016	031
	VOLVO	190798	006	026
	VOLVO	190814	021	021A
	VOLVO	190815	021	021B
	VOLVO	190819	021	089
	VOLVO	190848	050	009
*	VOLVO	190851	080	018
	VOLVO	190853	078	063
*	VOLVO	190888	061	004
*	VOLVO	190888	066	004
	VOLVO	190890	053	051
	VOLVO	190890	053	090
*	VOLVO	190967	009	041
	VOLVO	190991	025	045
	VOLVO	190994	094	004
	VOLVO	190994	096	033
	VOLVO	190994	106	135
	VOLVO	191026	008	003
	VOLVO	191035	034	091
	VOLVO	191035	035	080
	VOLVO	191105	021	021C
*	VOLVO	191130	050	040
*	VOLVO	191156	101	013
*	VOLVO	191156	101	056
*	VOLVO	191156	101	066
	VOLVO	191172	008	018
	VOLVO	191172	021	079
	VOLVO	191172	047	025
	VOLVO	191172	064	017
	VOLVO	191172	065	019
	VOLVO	191267	050	049
	VOLVO	191269	078	074
	VOLVO	191274	054	013
	VOLVO	191274	055	012
	VOLVO	191275	092	051
	VOLVO	191275	102	034
*	VOLVO	191398	106	069
	VOLVO	191401	016	023
	VOLVO	191401	047	011
	VOLVO	191410	003	059
	VOLVO	191410	032	059
*	VOLVO	191491	079	005
	VOLVO	191493	021	039
	VOLVO	191494	021	039A
	VOLVO	191495	021	039B
	VOLVO	191496	021	005
	VOLVO	191497	021	048
	VOLVO	191498	021	048A
	VOLVO	191499	021	048B
	VOLVO	191523	001	017
	VOLVO	191529	021	006
	VOLVO	191557	047	051
	VOLVO	191639	111	023
	VOLVO	191680	110	046
	VOLVO	191685	021	010
	VOLVO	191687	002	003
	VOLVO	191689	005	016

BETECKNINGSREGISTER

Kod
4001

	Fb-kod	Ritningsnummer Förrådsbeteckning	Bild	Pos
	VOLVO	191748	110	009
	VOLVO	191753	003	015
	VOLVO	191778	050	053
	VOLVO	191780	029	017
	VOLVO	191805	057	023
*	VOLVO	191818	091	075
	VOLVO	191848	003	005
	VOLVO	191855	106	038
*	VOLVO	191862	106	037
	VOLVO	191873	003	014
	VOLVO	191894	011	005
*	VOLVO	191899	049	052
*	VOLVO	191910	078	025
	VOLVO	191910	107	029
*	VOLVO	191911	078	026
*	VOLVO	191953	078	018
	VOLVO	191954	078	076
	VOLVO	191955	069	014
*	VOLVO	192034	008	048
	VOLVO	192040	011	047
*	VOLVO	192041	007	068
*	VOLVO	192041	036	055
*	VOLVO	192041	097	054
*	VOLVO	192041	106	030
*	VOLVO	192041	123	004
	VOLVO	192061	053	046
	VOLVO	192062	063	014
	VOLVO	192111	050	041
	VOLVO	192112	050	029
	VOLVO	192130	023	014
	VOLVO	192203	011	015
	VOLVO	192203	011	034
	VOLVO	192203	011	040
	VOLVO	192204	011	014
	VOLVO	192207	012	024
	VOLVO	192240	034	084
	VOLVO	192240	035	074
*	VOLVO	192245	010	022
	VOLVO	192278	053	052
	VOLVO	192287	086	
*	VOLVO	192288	106	048
*	VOLVO	192288	121	029
*	VOLVO	192288	121	034
*	VOLVO	192288	121	077
	VOLVO	192290	123	037
	VOLVO	192326	016	050
	VOLVO	192334	001	093
*	VOLVO	192341	011	023
*	VOLVO	192341	011	031
*	VOLVO	192341	096	009
*	VOLVO	192341	106	048
	VOLVO	192342	007	053
	VOLVO	192355	094	030
	VOLVO	192355	095	007
	VOLVO	192385	078	075
	VOLVO	192400	007	059
	VOLVO	192417	078	029
*	VOLVO	192479	032	060
	VOLVO	192495	032	057
	VOLVO	192495	121	004
	VOLVO	192502	110	037
*	VOLVO	192546	011	022
*	VOLVO	192546	011	030
	VOLVO	192551	110	043
*	VOLVO	192554	030	015

	Fb-kod	Ritningsnummer Förrådsbeteckning	Bild	Pos
	VOLVO	192574	008	083
	VOLVO	192574	008	084
	VOLVO	192618	007	036
	VOLVO	192622	021	012
	VOLVO	192644	032	056
	VOLVO	192645	032	056A
	VOLVO	192649	077	033
	VOLVO	192649	077	034
	VOLVO	1948210	108	018
	VOLVO	19567	021	023
	VOLVO	19730	002	012
	VOLVO	19883	110	032
	VDO	1.800.683	080	018
	BOSCH	2 000 101 006	061	042
	BOSCH	2 000 101 007	061	043
	BOSCH	2 000 105 030	061	062
	BOSCH	2 000 202 030	060	019
	BOSCH	2 000 202 030	061	041
	BOSCH	2 000 202 030	061A	013
	BOSCH	2 000 210 042	061	026
	BOSCH	2 000 210 050	061	012
	BOSCH	2 000 210 051	061	020
	BOSCH	2 000 220 050	061	039
	BOSCH	2 000 300 103	061	052
	BOSCH	2 000 301 137	061	018
	BOSCH	2 000 307 001	061	011
	BOSCH	2 000 500 084	061	027
	BOSCH	2 000 520 050	061	059
	BOSCH	2 001 933 056	061A	006
	BOSCH	2 001 933 146	061	023
	BOSCH	2 003 421 002	061	024
	BOSCH	2 003 450 012	066	015
	BOSCH	2 004 013 030	061	030
	BOSCH	2 004 601 004	061	040
	BOSCH	2 005 823 051	061	017
	BOSCH	2 005 823 068	061	015
	BOSCH	2 005 853 003	061	044
	BOSCH	2 009 999 039	061	037
	BOSCH	2 010 202 000	066	038
	BOSCH	2 100 550 001	061	005
	BOSCH	2 100 550 010	061	025
	BOSCH	2 103 410 020	061	056
	BOSCH	2 330 107 000	066	012
*	BOSCH	2 910 013 150	066	060
*	BOSCH	2 910 021 118	060	046
*	BOSCH	2 910 021 118	061	048
*	BOSCH	2 910 021 118	061A	020
	BOSCH	2 910 021 125	059	010
*	BOSCH	2 910 023 116	060	036
*	BOSCH	2 910 023 116	066	028
*	BOSCH	2 910 506 199	066	058
	BOSCH	2 910 551 281	060	003
	BOSCH	2 910 551 284	061	004
	BOSCH	2 910 551 284	066	004
	BOSCH	2 910 559 702	061A	002
	BOSCH	2 911 051 118	061	022
*	BOSCH	2 915 013 006	066	014
*	BOSCH	2 915 013 006	066	030
	BOSCH	2 915 051 004	066	053
	BOSCH	2 915 051 006	061	029
*	BOSCH	2 915 051 106	060	012
*	BOSCH	2 915 051 107	060	045
	BOSCH	2 916 063 008	062	018
	BOSCH	2 916 690 003	061	049
	BOSCH	2 916 693 004	059	028

BETECKNINGSREGISTER

Kod
4001

	Fb-kod	Ritningsnummer Förrådsbeteckning	Bild	Pos
*	BOSCH	2 916 693 004	060	043
*	BOSCH	2 916 693 005	060	011
	BOSCH	2 916 693 005	061	057
*	BOSCH	2 916 693 007	060	044
	BOSCH	2 917 500 081	061	031
*	KIRST	20 13 21 00	076	019
	ROWES	2000-Q-173	127	001
	VOLVO	200130	055	010
	VOLVO	200132	055	007
	VOLVO	200133	055	008
	VOLVO	200134	054	008
	VOLVO	200136	054	011
	VOLVO	200137	054	012
	VOLVO	200184	055	004
	VOLVO	200185	055	003
	VOLVO	200186	055	002
	VOLVO	200187	055	005
	VOLVO	200188	054	006
	VOLVO	200189	054	004
	VOLVO	200190	054	003
	VOLVO	200191	054	002
	VOLVO	200197	054	002
	VOLVO	200198	054	003
	VOLVO	200199	054	004
	VOLVO	200200	054	006
	VOLVO	200201	054	007
	VOLVO	200202	054	008
	VOLVO	200203	054	010
	VOLVO	200204	055	019
	VOLVO	200205	055	020
	VOLVO	200206	055	021
	VOLVO	200207	055	022
	VOLVO	200208	055	024
	VOLVO	200209	055	025
	VOLVO	200210	055	026
	VOLVO	200211	055	027
	VOLVO	200212	055	029
	VOLVO	200213	055	030
	FAFNI	202NPP	067	035
	VOLVO	207687	012	029
	VOLVO	207739	050	044
	VOLVO	207750	024	013
	VOLVO	207853	050	014
	VOLVO	207913	012	029
	VOLVO	208002	054	005
	VOLVO	208002	054	009
	VOLVO	208002	055	006
	VOLVO	208002	055	023
	VOLVO	208003	054	009
	VOLVO	208003	055	009
	VOLVO	208003	055	028
*	WAHED	2098	031	001
	SHAWO	2102-04-00	124	014
	MESSW	211 012	076	035
	ELUX	211461	107	021
	ELUX	211461	108	005
	ELUX	211463	107	022
	ELUX	211463	108	006
	ELUX	211533	107	020
	ELUX	211533	108	004
	VOLVO	21716	037	004
	KIRST	22 31 20 00	078	027
	KIRST	22 72 20 01	078	026
	KIRST	22 72 20 12	078	025
	SKF	22206 C	025	005
	SKF	225073 B	016	056
	KIRST	23 52 00 07	078	023
	KIRST	23 52 00 12	078	024
	VOLVO	231134	029	016
*	VOLVO	231155	030	016
*	VOLVO	231189	028	002
*	VOLVO	231189	029	002
*	VOLVO	231218	028	007
*	VOLVO	231218	029	007
*	VOLVO	231219	028	009
*	VOLVO	231219	029	009
*	VOLVO	231220	028	011
*	VOLVO	231220	029	011
*	VOLVO	231221	028	010
*	VOLVO	231221	029	010
*	VOLVO	233028	079	024
*	VOLVO	233262	058	002
*	VOLVO	233262	059	003
*	VOLVO	233264	058	004
*	VOLVO	233264	059	004
	SIKAB	233390	123	047
*	VOLVO	233667	066	044
*	VOLVO	233774	066	037
*	VOLVO	233775	066	040
*	VOLVO	233776	066	039
*	VOLVO	233836	058	009
*	VOLVO	233836	059	018
*	VOLVO	233863	061	006
*	VOLVO	233865	061	014
*	VOLVO	233872	061	055
*	VOLVO	234008	010	001
*	VOLVO	237023	009	065
*	VOLVO	237024	009	066
*	VOLVO	237025	009	067
*	VOLVO	237026	009	040
*	VOLVO	237058	009	076
*	VOLVO	237058	125	040
*	VOLVO	237100	009	062
*	VOLVO	237128	009	001
*	VOLVO	237149	009	007
*	VOLVO	237150	009	008
*	VOLVO	237151	009	009
*	VOLVO	237152	009	013
*	VOLVO	237153	009	015
*	VOLVO	237154	009	023
*	VOLVO	237156	009	030
*	VOLVO	237157	009	036
*	VOLVO	237158	009	034
*	VOLVO	237159	009	035
*	VOLVO	237160	009	044
*	VOLVO	237161	009	051
*	VOLVO	237163	009	052
*	VOLVO	237164	009	053
*	VOLVO	237165	009	054
*	VOLVO	237167	009	071
*	VOLVO	237193	009	059
*	VOLVO	237194	009	064
*	VOLVO	237264	009	056
*	VOLVO	237567	009	069
	BIXWE	238398	080	010
*	VOLVO	238441	076	045
*	VOLVO	238457	076	040
*	VOLVO	238621	066	001
*	VOLVO	238623	066	046
*	VOLVO	238640	066	054

BETECKNINGSREGISTER

Kod
4001

Fb-kod	Ritningsnummer Förrådsbeteckning	Bild	Pos
*	VOLVO 238762	076	002
*	VOLVO 238788	066	006
*	VOLVO 238789	066	005
*	VOLVO 238790	066	009
*	VOLVO 238791	066	010
*	VOLVO 238792	066	011
*	VOLVO 238793	066	017
*	VOLVO 238794	066	018
*	VOLVO 238795	066	019
*	VOLVO 238796	066	020
*	VOLVO 238797	066	021
*	VOLVO 238798	066	023
*	VOLVO 238799	066	022
*	VOLVO 238801	066	027
*	VOLVO 238802	066	051
*	VOLVO 238803	066	053
*	VOLVO 238804	066	032
*	VOLVO 238805	066	033
*	VOLVO 238806	066	034
*	VOLVO 238807	066	035
*	VOLVO 238809	061	007
*	VOLVO 238810	061	008
*	VOLVO 238811	061	013
*	VOLVO 238813	060	008
*	VOLVO 238813	061	016
*	VOLVO 238819	060	019
*	VOLVO 238819	061	041
*	VOLVO 238819	061A	013
*	VOLVO 238820	061	040
*	VOLVO 238821	061	039
*	VOLVO 238822	061	043
*	VOLVO 238823	061	042
*	VOLVO 238824	061	032
*	VOLVO 238826	061	035
*	VOLVO 238827	061	036
*	VOLVO 238850	058	003
*	VOLVO 238850	059	005
*	VOLVO 238852	058	005
*	VOLVO 238852	059	009
*	VOLVO 238859	058	011
*	VOLVO 238859	129	003
*	VOLVO 238866	066	008
*	VOLVO 239157	077	058
*	VOLVO 239240	057	027
*	VOLVO 239240	057	030
*	VOLVO 239331	076	004
*	VOLVO 239332	076	003
*	VOLVO 239340	060	037
*	VOLVO 239340	061A	021
*	VOLVO 239343	062	007
*	VOLVO 239344	062	008
*	VOLVO 239366	066	055
*	VOLVO 239367	066	056
*	VOLVO 239368	066	057
*	VOLVO 239430	129	010
*	VOLVO 239450	061	001
*	VOLVO 239541	061	011
*	VOLVO 239542	061	012
*	VOLVO 239546	061	046
*	VOLVO 239546	129	011
*	VOLVO 239547	061	052
*	VOLVO 239548	061	017
*	VOLVO 239550	061	020
*	VOLVO 239551	061	021
*	VOLVO 239552	061	056

Fb-kod	Ritningsnummer Förrådsbeteckning	Bild	Pos
*	VOLVO 239556	061	030
*	VOLVO 239557	061	023
*	VOLVO 239558	061	024
*	VOLVO 239559	061	026
*	VOLVO 239562	062	004
*	VOLVO 239563	062	005
*	VOLVO 239568	062	014
*	VOLVO 239569	062	015
*	VOLVO 239579	061	034
*	VOLVO 239778	073	002
*	VOLVO 239955	059	001
*	VOLVO 239956	057	011
*	VOLVO 239957	057	015
*	VOLVO 240184	057	032
*	VOLVO 240185	057	033
*	VOLVO 240186	057	023
*	VOLVO 240186	057	034
*	VOLVO 240187	057	035
*	VOLVO 240214	058	001
*	VOLVO 240247	059	023
*	VOLVO 240305	058	012
*	VOLVO 240315	076	049
*	VOLVO 240320	076	005
*	VOLVO 240321	076	006
*	VOLVO 240360	060	001
*	VOLVO 240499	060	047
*	VOLVO 240509	069	003
*	VOLVO 240533	076	008
*	VOLVO 240573	076	040
*	VOLVO 240580	058	006
*	VOLVO 240580	059	015
*	VOLVO 240581	058	007
*	VOLVO 240581	059	014
*	VOLVO 240582	058	008
*	VOLVO 240583	058	010
*	VOLVO 240585	058	014
*	VOLVO 240587	058	016
*	VOLVO 240587	059	019
*	VOLVO 240587	129	005
*	VOLVO 240588	058	017
*	VOLVO 240588	129	006
*	VOLVO 240591	058	020
*	VOLVO 240591	059	022
*	VOLVO 240591	129	007
*	VOLVO 240594	060	003
*	VOLVO 240595	060	002
*	VOLVO 240596	060	006
*	VOLVO 240597	060	004
*	VOLVO 240598	060	007
*	VOLVO 240599	060	013
*	VOLVO 240600	060	014
*	VOLVO 240601	060	023
*	VOLVO 240601	061A	014
*	VOLVO 240602	060	024
*	VOLVO 240602	061A	015
*	VOLVO 240603	060	025
*	VOLVO 240603	061A	016
*	VOLVO 240604	060	026
*	VOLVO 240604	129	011
*	VOLVO 240605	060	027
*	VOLVO 240606	060	035
*	VOLVO 240606	061A	019
*	VOLVO 240607	060	034
*	VOLVO 240608	060	033
*	VOLVO 240609	060	028

BETECKNINGSREGISTER

Kod
4001

	Fb-kod	Ritningsnummer Förrådsbeteckning	Bild	Pos
*	VOLVO	240610	060	029
*	VOLVO	240611	060	031
*	VOLVO	240612	060	032
*	VOLVO	240613	060	049
*	VOLVO	240614	060	050
*	VOLVO	240616	060	020
*	VOLVO	240617	060	021
*	VOLVO	240618	060	022
*	VOLVO	240619	060	017
*	VOLVO	240620	060	018
*	VOLVO	240620	061	033
*	VOLVO	240620	061A	012
*	VOLVO	240622	060	010
*	VOLVO	240623	060	038
*	VOLVO	240624	060	041
*	VOLVO	240626	060	039
*	VOLVO	240627	060	040
*	VOLVO	240628	060	048
*	VOLVO	240730	060	005
*	VOLVO	240731	060	015
*	VOLVO	241068	069	002
*	VOLVO	241096	069	002A
*	VOLVO	241130	057	098
*	VOLVO	241217	059	010
*	VOLVO	241227	059	026
*	VOLVO	241238	061	062
*	VOLVO	241300	061A	028
*	VOLVO	241305	060	009
*	VOLVO	241306	060	016
*	VOLVO	241312	061	015
*	VOLVO	241313	061	019
*	VOLVO	241314	061	022
*	VOLVO	241319	061	029
*	VOLVO	241322	061	044
*	VOLVO	241323	061	049
*	VOLVO	241324	061	054
*	VOLVO	241325	061	057
*	VOLVO	241326	061	059
*	VOLVO	241327	061	060
*	VOLVO	241329	062	006
*	VOLVO	241330	062	011
*	VOLVO	241331	062	012
*	VOLVO	241332	062	013
*	VOLVO	241334	062	019
*	VOLVO	241335	059	021
*	VOLVO	241335	129	003
*	VOLVO	241337	059	020
*	VOLVO	241338	059	016
*	VOLVO	241375	059	024
*	VOLVO	241381	059	006
	VOLVO	241608	057	024
	VOLVO	241608	057	028
	VOLVO	241608	057	031
	VOLVO	241608	078	112
*	VOLVO	241659	058	018
*	VOLVO	241659	129	002
*	VOLVO	241671	058	015
*	VOLVO	241671	059	017
*	VOLVO	241671	129	004
*	VOLVO	241674	061A	007
*	VOLVO	241703	059	007
*	VOLVO	241704	059	027
*	VOLVO	241705	059	028
*	VOLVO	241978	066	015
*	VOLVO	242109	065	021
*	VOLVO	242110	057	080
*	VOLVO	242111	067	001
*	VOLVO	242185	057	081
*	VOLVO	242214	057	096
*	VOLVO	242270	067	028
*	VOLVO	242271	067	029
*	VOLVO	242272	067	027
*	VOLVO	242273	067	025
*	VOLVO	242274	067	013
*	VOLVO	242275	067	012
*	VOLVO	242276	067	010
*	VOLVO	242277	067	011
*	VOLVO	242278	067	004
*	VOLVO	242279	067	005
*	VOLVO	242280	067	007
*	VOLVO	242281	067	009
*	VOLVO	242282	067	006
*	VOLVO	242282	129	009
*	VOLVO	242283	067	002
*	VOLVO	242284	067	003
*	VOLVO	242285	067	024
*	VOLVO	242286	067	017
*	VOLVO	242287	067	018
*	VOLVO	242288	067	019
*	VOLVO	242289	067	020
*	VOLVO	242290	067	014
*	VOLVO	242291	067	015
*	VOLVO	242292	067	016
*	VOLVO	242293	067	021
*	VOLVO	242294	067	023
*	VOLVO	242295	067	031
*	VOLVO	242296	067	032
*	VOLVO	242297	067	033
*	VOLVO	242298	067	036
*	VOLVO	242299	067	035
*	VOLVO	242300	067	034
*	VOLVO	242301	067	037
*	VOLVO	242302	067	039
*	VOLVO	242303	067	040
*	VOLVO	242304	067	038
*	VOLVO	242305	067	041
*	VOLVO	242306	067	043
*	VOLVO	242307	067	045
*	VOLVO	242308	067	046
*	VOLVO	242309	067	049
*	VOLVO	242310	067	050
*	VOLVO	24383	028	005
*	VOLVO	24383	029	005
*	VOLVO	243905	061A	002
*	VOLVO	243906	061A	003
*	VOLVO	243907	061A	004
*	VOLVO	243908	061A	010
	VOLVO	243909	061A	011
	VOLVO	243910	061A	017
	VOLVO	243911	061A	018
*	VOLVO	243912	061A	022
*	VOLVO	243913	061A	024
*	VOLVO	243914	061A	025
	LOCK	24971	044	006
	LOCK	24971	046	006
*	LOCK	24972	040	006
*	LOCK	24972	042	006
	KIRST	25 21 21 01	079	023
*	KIRST	25 21 21 04	079	021
	KIRST	25 22 01 02	079	022

BETECKNINGSREGISTER

Kod
4001

Fb-kod	Ritningsnummer Förrådsbeteckning	Bild	Pos
*	LOCK 25000	048	006
*	VOLVO 250100	036	002
	VOLVO 251809	053	003
	VOLVO 252092	007	033
*	VOLVO 253110	034	002
	VOLVO 253166	035	002
	VOLVO 253180	035	001
	VOLVO 254398	021	002
	VOLVO 254408	021	001
*	LOCK 25514	044	004
*	LOCK 25514	046	004
*	VOLVO 255252	032	002
	VOLVO 255590	032	001
*	VOLVO 25645	061	025
	VOLVO 257084	055	001
	VOLVO 257138	054	001
	VOLVO 257167	054	001
	VOLVO 257168	055	018
	VOLVO 260047	008	002
*	VOLVO 261017	057	040
	VOLVO 262028	030	001
*	VOLVO 262075	029	001
*	VOLVO 262076	028	001
	VOLVO 26694	107	070
	VOLVO 26699	079	027
	VOLVO 26704	012	003
	VOLVO 271003	003	064
	VOLVO 271003	125	035
	VOLVO 271004	003	065
	VOLVO 271004	125	036
	VOLVO 271051	003	060
	VOLVO 271051	125	031
	VOLVO 271052	003	061
	VOLVO 271052	125	032
	VOLVO 271053	003	062
	VOLVO 271053	125	033
	VOLVO 271204	003	027
	VOLVO 271204	125	029
	VOLVO 271205	003	028
	VOLVO 271205	125	030
	VOLVO 271214	003	023
	VOLVO 271214	125	025
	VOLVO 271215	003	024
	VOLVO 271215	125	026
	VOLVO 271216	003	025
	VOLVO 271216	125	027
	VOLVO 272000	003	032
	VOLVO 272000	125	001
	VOLVO 273019	127	003
	VOLVO 273020	127	002
	VOLVO 273029	053	081
	VOLVO 273029	053	120
	VOLVO 273029	128	002
	VOLVO 273067	126	002
	VOLVO 273458	007	019
*	VOLVO 273500	066	026
*	VOLVO 273500	129	008
*	VOLVO 273518	129	012
*	VOLVO 273521	058	019
	VOLVO 275159	003	037
	VOLVO 275159	125	006
	VOLVO 275160	003	039
	VOLVO 275160	125	008
	VOLVO 275161	003	041
	VOLVO 275161	125	010

Fb-kod	Ritningsnummer Förrådsbeteckning	Bild	Pos
	VOLVO 275162	003	043
	VOLVO 275162	125	012
	VOLVO 275190	003	033
	VOLVO 275190	125	002
	VOLVO 275191	003	034
	VOLVO 275191	125	003
	VOLVO 275192	003	035
	VOLVO 275192	125	004
	VOLVO 275193	003	036
	VOLVO 275193	125	005
	VOLVO 275194	003	038
	VOLVO 275194	125	007
	VOLVO 275195	003	040
	VOLVO 275195	125	009
	VOLVO 275196	003	042
	VOLVO 275196	125	011
	VOLVO 275197	003	044
	VOLVO 275197	125	013
*	LOCK 27522	040	004
*	LOCK 27522	042	004
	VOLVO 275282	003	050
	VOLVO 275282	125	014
	VOLVO 275283	003	051
	VOLVO 275283	125	015
	VOLVO 275284	003	052
	VOLVO 275284	125	016
	VOLVO 275285	003	053
	VOLVO 275285	125	017
	VOLVO 275286	003	054
	VOLVO 275286	125	018
	VOLVO 275411	125	022
	VOLVO 275418	125	041
	VOLVO 275439	125	023
	VOLVO 275494	125	021
	VOLVO 275660	129	001
	VOLVO 275701	125	019
	VOLVO 275897	039	009
	VOLVO 275897	041	009
	VOLVO 275897	043	009
	VOLVO 275897	045	009
*	VOLVO 275907	016	015
*	VOLVO 275907	126	001
*	VOLVO 275935	016	015
*	VOLVO 275935	126	001
*	VOLVO 276223	125	038
*	VOLVO 276224	125	039
	VOLVO 276286	125	042
	VOLVO 276290	125	043
	VOLVO 276294	001	006
	VOLVO 276294	125	024
*	VOLVO 276448	051	004
*	VOLVO 276448	127	001
*	VOLVO 276451	018	010
*	VOLVO 276451	126	003
	VOLVO 276496	128	001
*	VOLVO 276513	017	017
*	VOLVO 276513	126	004
	VOLVO 276556	127	005
	VOLVO 276596	127	004
	VOLVO 276665	003	063
	VOLVO 276665	125	034
	VOLVO 276701	003	026
	VOLVO 276701	125	028
*	LOCK 27678	048	009
	VOLVO 276862	001	001

BETECKNINGSREGISTER

Kod
4001

	Fb-kod	Ritningsnummer Förrådsbeteckning	Bild	Pos
	VOLVO	276863	001	001
	VOLVO	277253	088	051
*	VOLVO	277703	069	005
*	VOLVO	277703	079	016
*	VOLVO	277703	079	020
*	VOLVO	277715	076	062
*	VOLVO	277722	072	012
*	VOLVO	277730	069	004
*	VOLVO	277803	079	025
*	VOLVO	277815	076	062
*	VOLVO	277815	076	070
*	VOLVO	277824	072	012
*	VOLVO	277830	069	004
	SALTR	28N-NS4	034	078
	SALTR	28N-NS4	035	068
*	KIRST	29 01 21 22	076	017
*	HASPI	2-2-459	029	016
	HASPI	2-3-GB4218	028	007
	HASPI	2-3-GB4218	029	007
	HASPI	2EX-62-1344	030	016
	HASPI	2EX-63-1419	028	015
	HASPI	2EX-63-1420	029	015
	ALPHA	2H660	124	004
	SALTR	2HA-008-1	034	019
	SALTR	2HA-008-1	035	023
	SALTR	2HA-012	034	021
	SALTR	2HA-012	035	025
	SALTR	2HA-020	032	042
	SALTR	2HA-020	034	045
	SALTR	2HA-020	035	041
	SALTR	2HA-021	032	045
	SALTR	2HA-021	034	048
	SALTR	2HA-021	035	044
	SALTR	2HA-037	034	020
	SALTR	2HA-037	035	024
	SALTR	2HA-038	034	018
	SALTR	2HA-038	035	022
*	SALTR	2HA-041	032	038B
*	SALTR	2HA-041	034	042
*	SALTR	2HA-041	035	039B
*	SALTR	2HA-045	032	035B
*	SALTR	2HA-045	034	037
*	SALTR	2HA-045	035	036B
	BOSCH	3 131 007 000	066	007
	BOSCH	3 300 636 902	069	003
	BOSCH	3 340 522 000	076	080
	BOSCH	3 341 980 006	076	004
	BOSCH	3 341 980 040	076	005
	BOSCH	3 341 980 080	076	006
	BOSCH	3 343 340 010	076	003
*	KIRST	30 18 20 00	076	013
	VDO	301.251/13/1	080	005
	VDO	301.451/10/33	081	012
	VOLVO	304034	012	005
	VOLVO	304172	012	062
	VOLVO	304173	012	043
	BENDI	305546-0000	039	016
	BENDI	305546-0000	041	016
	BENDI	305546-0000	043	016
	BENDI	305546-0000	045	016
	VOLVO	306288	094	025
	VOLVO	306288	096	037
	VOLVO	306288	121	085
	VOLVO	308046	106	140
	VOLVO	308046	121	014A

	Fb-kod	Ritningsnummer Förrådsbeteckning	Bild	Pos
	VOLVO	308046	123	076
	BENDI	308579-0000	039	008
	BENDI	308579-0000	041	008
	BENDI	308579-0000	043	008
	BENDI	308579-0000	045	008
*	VOLVO	3101977	061A	005
	VOLVO	311689	012	018
*	LOCK	31223	048	013
	VOLVO	312632	093	012
	VOLVO	313705	008	022
*	RSK	3139-15	114	003
	BENDI	314648-0000	039	014
	BENDI	314648-0000	041	014
	BENDI	314648-0000	043	014
	BENDI	314648-0000	045	014
*	BENDI	314649-0000	039	015
*	BENDI	314649-0000	041	015
*	BENDI	314649-0000	043	015
*	BENDI	314649-0000	045	015
	VOLVO	315399	107	078
	VOLVO	316156	107	078
	LUCAS	31743 D	076	076
	VOLVO	317441	057	095
	VOLVO	319228	012	042
	VOLVO	319228	012	061
	HOFMA	320 RSS V3	067	039
	VOLVO	320203	088	045
	VOLVO	320312	079	003
	VOLVO	320312	079	008
	VOLVO	320551	088	040
	VOLVO	320551	088	043
	VOLVO	320589	088	062
	VOLVO	320590	088	057
	VOLVO	320591	088	056
	VOLVO	320592	088	054
	VOLVO	320593	088	055
	VOLVO	320594	088	060
	VOLVO	320595	088	052
	VOLVO	320596	088	053
	VOLVO	320597	088	061
	VOLVO	320609	088	063
	VOLVO	321191	008	023
*	VOLVO	323244	080	002
*	VOLVO	323246	080	005
*	VOLVO	323247	080	012
*	VOLVO	323249	080	016
*	VOLVO	323249	080	028
*	VOLVO	323250	080	017
*	VOLVO	323250	080	029
*	VOLVO	323251	080	015
*	VOLVO	323251	080	027
*	VOLVO	323257	080	026
*	VOLVO	323258	080	025
*	VOLVO	323259	080	030
	VOLVO	323286	001	103
	VOLVO	323909	012	039
	VOLVO	323909	012	058
	VOLVO	323911	012	057
	VOLVO	323912	012	038
	VOLVO	324560	012	056
	VOLVO	326347	012	032
*	VOLVO	327761	079	023
*	VOLVO	327762	076	011
	VOLVO	327765	079	021
	VOLVO	327903	063	022

BETECKNINGSREGISTER

Kod
4001

	Fb-kod	Ritningsnummer Förrådsbeteckning	Bild	Pos
	VOLVO	329032	007	072
	VOLVO	329414	078	028
	AMP	32957	122	042
	VOLVO	329634	076	019
	VOLVO	329774	097	076
	VOLVO	330941	079	013
*	VOLVO	331232	076	037
*	VOLVO	334319	080	014
	AMP	33465	078	044
	AMP	33466	078	045
	VOLVO	335328	078	050
	VOLVO	33625	011	008
*	VOLVO	337894	080	021
*	VOLVO	337895	080	022
	VOLVO	339175	079	046
*	KIRST	34 01 00 00	078	032
*	KIRST	34 20 00 00	078	033
	VOLVO	340009	106	077
	VOLVO	340340	076	012
	VOLVO	340778	075	020
	VOLVO	344213	089	013
	VOLVO	344964	069	006
	VOLVO	347490	075	008
	VOLVO	347757	108	037
	VOLVO	348112	107	093
	VOLVO	348112	114	040
	VOLVO	349308	076	017
	VOLVO	34934	098	010
	VOLVO	34934	099	010
*	KIRST	35 42 20 03	078	030
*	KIRST	35 46 20 03	078	028
*	KIRST	35 46 20 07	078	029
	GIRLI	350514W	017	013
*	ABIKO	3513	078	044
*	ABIKO	3518	078	045
	VOLVO	3519	037	002
*	VOLVO	35254	057	011
	VOLVO	354499	075	025
	VOLVO	354499	075	025
	VOLVO	356307	076	086
	VOLVO	362281	078	077
	VOLVO	362281	079	045
	GIRLI	362433	049	013
	GIRLI	362802	017	010
	GIRLI	362920	017	004
	GIRLI	363400	018	004
	KIRST	37 11 25 00	076	037
	GIRLI	370815	018	005
	GIRLI	377686W	018	003
	GIRLI	378230	017	014
	GIRLI	378641	017	009
*	GIRLI	378706	049	037
	GIRLI	378730	049	052
	GIRLI	378802	018	007
	GIRLI	378920	017	015
	GIRLI	378932	018	008
	GIRLI	378960	017	012
	VOLVO	380131	021	054
	VOLVO	380132	021	057
	VOLVO	380133	021	062
	VOLVO	380134	021	059
	VOLVO	380136	021	019
	VOLVO	380137	021	029
	VOLVO	380141	021	042
	VOLVO	380142	021	040
	VOLVO	380143	021	038
	VOLVO	380157	021	026
	VOLVO	380175	021	032
	VOLVO	380190	021	009
	VOLVO	380200	021	003
	VOLVO	380211	111	022
	VOLVO	380216	021	036
	VOLVO	380217	021	033
	VOLVO	380218	021	034
	VOLVO	380231	021	056
	VOLVO	380240	021	055
	VOLVO	380365	021	022
	VOLVO	380366	021	027
	VOLVO	380381	021	013
	VOLVO	380396	021	052
	VOLVO	380622	021	060
	VOLVO	380835	021	044
	VOLVO	381107	021	087
	VOLVO	384555	110	018
	BOBE	3874	016	016
	HASPI	3-14-39	028	014
	HASPI	3-14-39	029	014
	HASPI	3-15-33	028	012
	HASPI	3-15-33	029	012
	SALTR	3HA-075-6	032	027
	SALTR	3HA-075-6	034	024
	SALTR	3HA-075-6	035	028
*	SALTR	3HA-098-8	034	083
*	SALTR	3HA-098-8	035	073
	VOLVO	400605	006	007
	SWF	400.493 C	074	002
*	SWF	400.812/SPEC	074	002
	VOLVO	40136	078	106
	VOLVO	40136	090	016
	VOLVO	40136	107	034
	VOLVO	403515	001	021
	VOLVO	403546	011	003
	VOLVO	403717	005	011
	VOLVO	403877	064	007
	VOLVO	403877	064	015
	VOLVO	403877	065	006
	VOLVO	403877	065	015
	VOLVO	403879	065	007
	VOLVO	403894	064	005
	VOLVO	403894	064	013
	VOLVO	403894	065	013
	VOLVO	411140	005	028
	BPG	412FFE/S	122	027
	VOLVO	415035	005	013
	VOLVO	415058	007	006
	VOLVO	415223	003	058
	VOLVO	415266	005	002
	VOLVO	415273	005	012
	VOLVO	415424	005	014
	VOLVO	41570	097	083
	VOLVO	418204	005	001A
	VOLVO	418206	005	015
	VOLVO	418238	003	017
	VOLVO	418243	003	045
	VOLVO	418244	003	046
	VOLVO	418245	003	047
	VOLVO	418246	003	048
	VOLVO	418249	002	005
	VOLVO	418249	004	003

BETECKNINGSREGISTER

Kod
4001

	Fb-kod	Ritningsnummer Förrådsbeteckning	Bild	Pos
	VOLVO	418250	002	006
	VOLVO	418250	004	004
	VOLVO	418251	002	007
	VOLVO	418251	006	017
	VOLVO	418257	003	016
	VOLVO	418264	003	007
	VOLVO	418265	057	005
	VOLVO	418267	004	007
	VOLVO	418272	001	009
	VOLVO	418276	057	004
	VOLVO	418277	006	016
	VOLVO	418280	006	002
	VOLVO	418283	006	005
	VOLVO	418286	005	021
	VOLVO	418286	005	025
	VOLVO	418287	006	009
	VOLVO	418288	006	012
	VOLVO	418289	006	013
	VOLVO	418295	003	056
	VOLVO	418296	006	006
	VOLVO	418297	005	020
	VOLVO	418297	005	024
	VOLVO	418298	005	019
	VOLVO	418301	005	023
	VOLVO	418304	004	014
	VOLVO	418305	005	017
	VOLVO	418325	001	039
	VOLVO	418325	007	021
	VOLVO	418326	007	026
	VOLVO	418327	007	002
	VOLVO	418330	007	003
	VOLVO	418333	007	010
	VOLVO	418334	007	024
	VOLVO	418353	001	065
	VOLVO	418354	064	003
	VOLVO	418355	064	011
	VOLVO	418358	003	013
	VOLVO	418360	006	019
	VOLVO	418361	001	040
	VOLVO	418361	007	020
	VOLVO	418363	004	006
	VOLVO	418408	001	046
	VOLVO	418411	001	092
	VOLVO	418412	001	054
	VOLVO	418416	002	011
	VOLVO	418422	004	009
	VOLVO	418426	005	027
	VOLVO	418432	006	022
	VOLVO	418440	006	023
	VOLVO	418465	003	057
	VOLVO	418466	005	003
	VOLVO	418516	006	024
	VOLVO	418531	064	006
	VOLVO	418531	064	014
	VOLVO	418531	065	005
	VOLVO	418531	065	014
	VOLVO	418537	064	021
	VOLVO	418545	001	043
	VOLVO	418549	008	050
	VOLVO	418571	001	095
	VOLVO	418572	001	096
	VOLVO	418583	001	066
	VOLVO	418593	003	002
	VOLVO	418610	008	053
	VOLVO	418621	003	020
	VOLVO	418623	003	022
	VOLVO	418625	003	021
*	VOLVO	418638	016	002
	VOLVO	418643	006	020
	VOLVO	418645	006	021
	VOLVO	418655	007	008
	VOLVO	418657	007	009
	VOLVO	418663	003	004
	VOLVO	418668	001	011
	VOLVO	418669	001	091
	VOLVO	418672	001	094
	VOLVO	418672	114	016
	VOLVO	418677	002	008
	VOLVO	418677	004	005
	VOLVO	418692	006	028
	VOLVO	418693	001	010
	VOLVO	418729	007	025
	VOLVO	418732	079	039
	VOLVO	418768	005	006
	VOLVO	418771	005	007
	VOLVO	418862	001	018
	VOLVO	418870	001	045
*	VOLVO	418930	016	013
*	VOLVO	418931	016	014
	VOLVO	418954	001	113
	VOLVO	418982	001	109
	VOLVO	418990	001	016
	VOLVO	419276	057	026
	VOLVO	419280	057	029
	VOLVO	419292	005	010
	VOLVO	419368	005	009
	BOBE	4194	016	003
	VOLVO	419401	001	049
	VOLVO	419446	001	116
	VOLVO	419457	065	003
	VOLVO	419461	065	011
	VOLVO	419465	002	001
	VOLVO	419473	001	107
	VOLVO	419481	065	016
	VOLVO	419484	001	053
	VOLVO	419493	067	048
*	VOLVO	419494	057	099
	VOLVO	419500	001	058
	VOLVO	419537	003	055
	VOLVO	419539	006	018
*	VOLVO	419597	016	014
	BOBE	4196	016	006
	VOLVO	419634	003	012
	VOLVO	419678	001	019
	BOBE	4197	016	008
	BOBE	4198	016	010
	BOBE	4199	016	007
	VOLVO	430119	002	004
	VOLVO	430119	004	002
	VOLVO	430161	006	008
	VOLVO	43138	090	004
	KIRST	43750100	076	039
	CAV	440-24-2	065	023
	BOBE	4446	016	005
	CAV	448-2M	057	080
	VOLVO	460481	057	099
	VOLVO	460490	004	001A
	VOLVO	460511	003	010
	VOLVO	460678	008	041
	VOLVO	460783	003	009

BETECKNINGSREGISTER

Kod
4001

	Fb-kod	Ritningsnummer Förrådsbeteckning	Bild	Pos
	VOLVO	460839	007	004
	VOLVO	461181	007	014
	VOLVO	462640	007	007
	VOLVO	463587	006	025
	VOLVO	463830	001	059
	VOLVO	463856	061A	001
	VOLVO	463903	005	004
	VOLVO	463904	002	009
	VOLVO	463904	005	005
	VOLVO	468803	001	002
	BENDI	47638-0000	039	003
	BENDI	47638-0000	043	003
	BENDI	47639-0000	041	003
	BENDI	47639-0000	045	003
	BENDI	47958-0000	039	013
	BENDI	47958-0000	041	013
	BENDI	47958-0000	043	013
	BENDI	47958-0000	045	013
*	VOLVO	48015	057	092
*	VOLVO	48058	061	037
*	VOLVO	48060	061	038
*	VOLVO	48492	066	025
*	BENDI	49348-0000	039	004
*	BENDI	49348-0000	041	004
*	BENDI	49348-0000	043	004
*	BENDI	49348-0000	045	004
*	BENDI	49349-0000	039	006
*	BENDI	49349-0000	041	006
*	BENDI	49349-0000	043	006
*	BENDI	49349-0000	045	006
	VOLVO	496847	001	002
	VOLVO	496858	001	002
	VOLVO	496891	001	003
	VOLVO	49770	106	021
	VOLVO	49770	123	077
	VOLVO	49770	123	088
	GUT	4999-5,2X10,2	008	048
*	VDO	4,3 DIN 439	080	010
	HASPI	4-75-GB149	028	009
	HASPI	4-75-GB149	029	009
*	SALTR	4H-102 9X	032	044A
*	SALTR	4H-102 9X	034	047A
*	SALTR	4H-102-9X	035	043A
	SALTR	4HA-005-52	034	051
	SALTR	4HA-005-52	035	046A
	SALTR	4HA-005-53	034	050
	SALTR	4HA-005-53	035	046
	SALTR	4HA-005-57	032	047A
	SALTR	4HA-005-58	032	047
	SALTR	4HA-006-10	032	015
	SALTR	4HA-006-5	034	016
	SALTR	4HA-006-5	035	020
	SALTR	4HA-007	034	017
	SALTR	4HA-007	035	021
	SALTR	4HA-007-5	032	017
	SALTR	4HA-008	032	018
	SALTR	4HA-012-1	032	019
	SALTR	4HA-019	032	041
	SALTR	4HA-019	034	044
	SALTR	4HA-019	035	040
	SALTR	4HA-026	032	011
	SALTR	4HA-026	034	011
	SALTR	4HA-026	035	015
	SALTR	4HA-027-4	034	008

	Fb-kod	Ritningsnummer Förrådsbeteckning	Bild	Pos
	SALTR	4HA-027-4	035	012
	SALTR	4HA-027-5	032	008
	SALTR	4HA-029-1	032	060
	SALTR	4HA-031-2	034	082
	SALTR	4HA-031-2	035	072
	SALTR	4HA-031-3	032	054
*	SALTR	4HA-033-1	032	020
	SALTR	4HA-035-6	032	053
	SALTR	4HA-036	032	040
	SALTR	4HA-046	032	032
	SALTR	4HA-046	034	029
	SALTR	4HA-046	035	033
	SALTR	4HA-047	032	032A
	SALTR	4HA-047	034	030
	SALTR	4HA-047	035	033A
	SALTR	4HA-048	032	032B
	SALTR	4HA-048	034	031
	SALTR	4HA-048	035	033B
	SALTR	4HA-049	032	032C
	SALTR	4HA-049	034	032
	SALTR	4HA-049	035	033C
	SALTR	4HA-050-4	032	052
	SALTR	4HA-051-4	032	052A
	SALTR	4HA-052-4	032	052B
	SALTR	4HA-053-4	032	052C
	SALTR	4HA-053-4A	032	052D
*	SALTR	4HA-059	034	010
*	SALTR	4HA-059	035	014
*	SALTR	4HA-059-2	032	055
*	SALTR	4HA-059-2	034	007
*	SALTR	4HA-059-2	035	011
	SALTR	4HA-064	032	009
	SALTR	4HA-064	034	009
	SALTR	4HA-064	035	013
	SALTR	4HA-065-15	035	007
	SALTR	4HA-065-16	035	007A
	SALTR	4HA-065-17	035	008
	SALTR	4HA-074-2	032	028
	SALTR	4HA-074-2	034	025
	SALTR	4HA-074-2	035	029
	SALTR	4HA-077-2	034	072
	SALTR	4HA-077-2	034	080
	SALTR	4HA-077-2	035	063
	SALTR	4HA-077-2	035	070
	SALTR	4HA-082-11	032	014
	SALTR	4HA-082-7	034	015
	SALTR	4HA-082-7	035	019
	SALTR	4HA-091	034	079
	SALTR	4HA-091	035	069
	SALTR	4HA-091-1	034	077
	SALTR	4HA-091-1	035	067
*	SALTR	4HA-096	034	081
*	SALTR	4HA-096	035	071
	SALTR	4HA-101-51	034	003
	SALTR	4HA-101-53	032	003
	SALTR	4HA-103-3	034	053
	SALTR	4HA-103-3	035	048
	SALTR	4HA-103-6	034	074
	SALTR	4HA-103-6	035	064
	SALTR	4HA-105-17A	032	026
	SALTR	4HA-105-17A	034	023
	SALTR	4HA-105-17A	035	027
	SALTR	4HA-105-49	032	026A
	SALTR	4HA-105-49	034	023A
	SALTR	4HA-105-49	035	027A

BETECKNINGSREGISTER

Kod
4001

	Fb-kod	Ritningsnummer Förrådsbeteckning	Bild	Pos
	SALTR	4HA-109-3	032	022
	SALTR	4HA-110-30H	035	003
	SALTR	4HA-111-3	032	023
*	SALTR	4HA-111-4	032	024
	SALTR	4HA-112	032	025
	SALTR	4HA-115	032	039
	SALTR	4HA-118-4	034	056
	SALTR	4HA-118-4	035	050A
	SALTR	4HA-118-5	034	055
	SALTR	4HA-118-5	035	050
*	SALTR	4HA-119	034	063
*	SALTR	4HA-119	035	057
*	SALTR	4HA-120	034	066
*	SALTR	4HA-120	035	060
*	SALTR	4HA-120-1	034	067
*	SALTR	4HA-120-1	035	060A
*	SALTR	4HA-120-2	034	068
*	SALTR	4HA-120-2	035	060B
	SALTR	4HA-120-3	034	069
	SALTR	4HA-120-3	035	060C
	SALTR	4HA-121-1	034	059
	SALTR	4HA-121-1	035	053
	SALTR	4HA-122-1	034	058
	SALTR	4HA-122-1	035	052
	SALTR	4HA-124	034	060
	SALTR	4HA-124	035	054
*	SALTR	4HA-125-4	034	073
*	SALTR	4HA-125-4	035	063A
	SALTR	4HS-001-85	034	002
	HASPI	50043	034	052
	HASPI	50043	035	047
	BPG	501	123	055
	BPG	501	124	024
	BPG	501	124	031
*	ZAFRI	5012 201 001	022	004
	ZAFRI	5012 201 002	022	012
	ZAFRI	5012 203 003	022	042
	ZAFRI	5012 203 004	022	045
	ZAFRI	5012 209 001	022	055
	ZAFRI	5012 301 012	022	018
	ZAFRI	5012 301 014	022	017
	ZAFRI	5012 301 021	022	009
	ZAFRI	5012 301 026	022	014
	ZAFRI	5012 301 028	022	052
	ZAFRI	5012 301 033	022	002
	ZAFRI	5012 302 012	022	060
*	ZAFRI	5012 302 013	022	062
	ZAFRI	5012 302 014	022	021
	ZAFRI	5012 303 016	022	046
	ZAFRI	5012 303 017	022	047
	ZAFRI	5012 303 019	022	044
	ZAFRI	5012 303 023	022	043
	ZAFRI	5012 306 020	022	036
	ZAFRI	5012 306 021	022	035
	ZAFRI	5012 306 022	022	037
	ZAFRI	5012 306 023	022	038
	ZAFRI	5012 306 025	022	041
	ZAFRI	5012 306 028	022	034
	ZAFRI	5012 306 029	022	033
	ZAFRI	5012 306 030	022	040
	ZAFRI	5012 309 002	022	050
	ZAFRI	5012 309 003	022	057
	ZAFRI	5012 309 003	022	072
	ZAFRI	5012 309 007	022	051
	ZAFRI	5012 310 006	022	025
	ZAFRI	5012 310 009	022	031
*	ZAFRI	5012 310 017	022	026A
*	ZAFRI	5012 310 019	022	026C
	ZAFRI	5012 310 022	022	029
	ZAFRI	5012 310 023	022	056
	ZAFRI	5012 310 027	022	030
	ZAFRI	5012 310 028	022	032
	VOLVO	5014	050	032
	VOLVO	5014	050	043
	ELWEB	5028-1G1	123	046
	ELWEB	5029-1G1	123	045
*	AGB	503-1286	114	023
*	AGB	503-MV-62/1-300W	114	022
	BOBE	51091/20	016	014
	HELLA	52540	076	063
*	CAV	5293-57	067	026
*	DELPR	5313326	053	082
*	DELPR	5313326	053	121
	GMC	5313326	053	082
	GMC	5313326	053	121
*	DELPR	5313726	053	083
*	DELPR	5313726	053	122
	GMC	5313726	053	083
	GMC	5313726	053	122
	CAV	5330-423	067	050
	CAV	5332-49	067	007
	CAV	5335-411C	065	028
	CAV	5335-766A	065	029
	CAV	5335-807	067	043
	CAV	5337-64	067	021
	CAV	5337-64A	067	029
	CAV	5459-394	067	018
*	VOLVO	55192	012	040
*	VOLVO	55192	012	059
*	VOLVO	55192	107	035
	CAV	5551-144	065	030
	DELAC	5592046	010	021
	DELAC	5593404	010	020
	DELAC	5593866	010	014
	WAHED	55.00.118	031	002
	WAHED	55.01.01	031	003
	CAV	5658-110E	065	032
	CAV	5658-114E	057	096
	FEMOG	5778R54	032	043
	FEMOG	5778R54	034	046
	FEMOG	5778R54	035	042
	WIRO	5802-1/2	114	004
	WIRO	5804	114	005
	WIRO	5807	114	006
	CAV	5936-241	067	012
	CAV	5959-25	067	036
	SALTR	5HA-039	032	038D
	SALTR	5HA-039	034	040A
	SALTR	5HA-039	035	039D
	SALTR	5HA-040	032	038E
	SALTR	5HA-040	034	041A
	SALTR	5HA-040	035	039E
	SALTR	5HA-041	032	038F
	SALTR	5HA-041	034	042A
	SALTR	5HA-041	035	039F
	SALTR	5HA-042	032	038G
	SALTR	5HA-042	034	043A
	SALTR	5HA-042	035	039G
	CAV	6006-20	065	024

BETECKNINGSREGISTER

Kod
4001

	Fb-kod	Ritningsnummer Förrådsbeteckning	Bild	Pos
	CAV	6010-178	067	004
	VOLVO	60309	022	039
	VOLVO	60544	023	003
	VOLVO	60544	024	004
	CAV	6067-73	067	006
	CAV	6067-73	129	009
*	VOLVO	60799	059	025
*	VOLVO	61641	009	028
	VOLVO	61830	008	042
*	VOLVO	61944	010	010
*	WAHED	61.05.06	031	012
	SKF	6202	003	003
	SKF	6202	066	041
	SKF	6203	066	036
	SKF	6206	021	031
	SKF	6206	022	053
	SKF	6206	025	004
	SKF	6207ZNR	021	020
	SKF	6208NR	021	050
	GUT	62204	118	052A
	CAV	6220-103	067	034
	CAV	6220-104	067	033
*	CAV	6220-112	067	035
	CAV	6220-122	067	045
	CAV	6220-123A	067	031
*	CAV	6220-131	067	039
	CAV	6220-139	067	017
	CAV	6220-141	067	024
	CAV	6220-143	067	003
	CAV	6220-152	067	016
	CAV	6220-154	067	020
	CAV	6220-165	067	015
	CAV	6220-165A	067	014
	CAV	6220-171B	067	002
	CAV	6220-203	067	046
	CAV	6220-209C	067	040
	CAV	6220-214	067	019
	CAV	6220-246	067	005
	CAV	6220-306	067	028
	CAV	6220-307	067	037
	CAV	6220-321B	067	032
	CAV	6220-65	067	010
*	CAV	6221-10	057	081
	CAV	62220-242	067	038
	CAV	6243-9	065	031
*	VOLVO	625001	071	001
*	VOLVO	625124	121	021
*	VOLVO	625125	121	027
*	VOLVO	625125	123	097
	CAV	6251-13	065	022
	CAV	6251-40	065	025
	CAV	6251-52	065	027
	SKF	6306	110	008
	SKF	6306	111	017
*	VOLVO	631018	036	048
	VOLVO	631019	036	064
	VOLVO	631020	073	012
	VOLVO	631045	087	013
	VOLVO	631046	087	014
	VOLVO	631047	087	017
	VOLVO	631048	087	018
	VOLVO	631073	047	005
	VOLVO	631085	053	018
	VOLVO	631099	053	019
	VOLVO	631102	023	002
	VOLVO	631103	023	005
	VOLVO	631112	020	008
	VOLVO	631160	090	025
	VOLVO	631181	097	045
	VOLVO	631198	022	058
	VOLVO	631198	022	073
	VOLVO	631218	093	010
	VOLVO	631220	093	009
	VOLVO	631222	093	008
	VOLVO	631224	093	007
	VOLVO	631254	092	013
*	VOLVO	631283	032	066
*	VOLVO	631283	034	097
*	VOLVO	631283	035	086
	VOLVO	631284	032	070
*	VOLVO	631285	032	069
	VOLVO	631287	053	060
	VOLVO	631287	053	094
	VOLVO	631288	053	062
	VOLVO	631288	053	096
	VOLVO	631289	053	063
	VOLVO	631289	053	095
	VOLVO	631304	097	071
	VOLVO	631317	036	053
	VOLVO	631318	087	004
	VOLVO	631329	012	004
	VOLVO	631345	053	100
	VOLVO	631346	053	116
	VOLVO	631347	053	093
	VOLVO	631350	047	076
	VOLVO	631352	008	009
	VOLVO	631361	108	019
	VOLVO	631403	088	032
	VOLVO	631403	089	022
	VOLVO	631411	036	059
	VOLVO	631430	021	082
	VOLVO	631435	023	008
	VOLVO	631436	023	007
	VOLVO	631485	097	047
	VOLVO	631486	050	045
	VOLVO	631502	087	033
	VOLVO	631505	020	005
	VOLVO	631511	053	009
	VOLVO	631511	053	016
	VOLVO	631512	053	008
	VOLVO	631517	097	074
	VOLVO	631528	024	014
	VOLVO	631537	053	007
	VOLVO	631541	053	011
	VOLVO	631542	053	015
	VOLVO	631550	053	023
	VOLVO	631551	053	024
	VOLVO	631563	053	126
	VOLVO	631567	016	028
	VOLVO	631567	047	010
	VOLVO	631572	053	070
	VOLVO	631572	053	108
	VOLVO	631602	008	014
	VOLVO	631612	021	086
	VOLVO	631613	100	002
*	VOLVO	631641	036	004
*	VOLVO	631642	036	005
*	VOLVO	631644	036	036
*	VOLVO	631645	036	012
*	VOLVO	631647	036	020

BETECKNINGSREGISTER

Kod
4001

Fb-kod	Ritningsnummer Förrådsbeteckning	Bild	Pos
*	VOLVO 631648	036	022
*	VOLVO 631650	036	010
*	VOLVO 631651	036	011
*	VOLVO 631652	036	009
	VOLVO 631653	036	008
	VOLVO 631666	092	006
	VOLVO 631667	092	007
	VOLVO 631670	092	009
	VOLVO 631680	094	002
	VOLVO 631680	096	031
	VOLVO 631683	106	067
	VOLVO 631684	106	068
	VOLVO 631714	092	003
	VOLVO 631724	090	022
	VOLVO 631767	088	049
	VOLVO 631768	088	050
	VOLVO 631777	092	066
*	VOLVO 631793	092	035
*	VOLVO 631793	117	117
*	VOLVO 631795	092	036
*	VOLVO 631795	117	118
*	VOLVO 631797	092	037
*	VOLVO 631797	117	119
	VOLVO 631810	106	051
	VOLVO 631811	106	052
	VOLVO 631819	088	047
	VOLVO 631820	088	046
	VOLVO 631823	092	069
	VOLVO 631823	106	126
	VOLVO 631825	106	091
	VOLVO 631838	097	049
	VOLVO 631844	121	081
	VOLVO 631852	106	027
	VOLVO 631866	097	085
	VOLVO 631868	097	086
	VOLVO 631869	106	092
	VOLVO 631875	106	075
	VOLVO 631876	106	076
	VOLVO 631900	092	067
	VOLVO 631900	092	068
	VOLVO 631900	094	021
	VOLVO 631900	106	125
*	VOLVO 631903	032	046
*	VOLVO 631903	034	049
*	VOLVO 631903	035	045
*	VOLVO 631929	034	070
*	VOLVO 631929	035	061
*	VOLVO 631930	034	071
*	VOLVO 631930	035	062
	VOLVO 631931	034	067
	VOLVO 631931	035	060A
	VOLVO 631932	034	068
	VOLVO 631932	035	060B
	VOLVO 631935	022	006
	VOLVO 631937	022	062
*	VOLVO 631938	022	021
*	VOLVO 631939	022	046
*	VOLVO 631940	022	047
*	VOLVO 631942	022	014
*	VOLVO 631944	022	037
*	VOLVO 631945	022	052
	VOLVO 631946	022	010
	VOLVO 631948	022	026
*	VOLVO 631949	022	031
	VOLVO 631950	016	026
	VOLVO 631950	047	002
	VOLVO 631951	047	004
	VOLVO 631954	022	005
*	VOLVO 631957	022	017
*	VOLVO 631958	022	018
*	VOLVO 631963	022	060
*	VOLVO 631966	022	042
*	VOLVO 631967	022	043
*	VOLVO 631969	022	044
*	VOLVO 631973	022	012
	VOLVO 631978	022	016
	VOLVO 631978	022	028
*	VOLVO 631981	022	036
*	VOLVO 631982	022	035
*	VOLVO 631983	022	038
*	VOLVO 631985	022	041
*	VOLVO 631987	022	050
*	VOLVO 631989	022	055
*	VOLVO 631994	022	025
*	VOLVO 631995	022	030
*	VOLVO 631996	022	029
*	VOLVO 631997	022	032
	VOLVO 633000	022	071
*	VOLVO 633005	022	045
*	VOLVO 633007	022	056
	VOLVO 633008	022	004
*	VOLVO 633009	022	051
	VOLVO 633011	047	016
	VOLVO 633031	100	005
	VOLVO 633040	034	063
	VOLVO 633040	035	057
*	VOLVO 633065	048	001
	VOLVO 633067	088	065
	VOLVO 633068	088	066
	VOLVO 633070	088	075
	VOLVO 633099	023	016
	VOLVO 633104	034	014
	VOLVO 633104	035	018
*	VOLVO 633108	039	003
*	VOLVO 633108	043	003
*	VOLVO 633109	041	003
*	VOLVO 633109	045	003
	VOLVO 633110	039	004
	VOLVO 633110	041	004
	VOLVO 633110	043	004
	VOLVO 633110	045	004
	VOLVO 633111	039	006
	VOLVO 633111	041	006
	VOLVO 633111	043	006
	VOLVO 633111	045	006
*	VOLVO 633115	039	008
*	VOLVO 633115	041	008
*	VOLVO 633115	043	008
*	VOLVO 633115	045	008
	VOLVO 633116	039	011
	VOLVO 633116	041	011
	VOLVO 633116	043	011
	VOLVO 633116	045	011
*	VOLVO 633117	039	013
*	VOLVO 633117	041	013
*	VOLVO 633117	043	013
*	VOLVO 633117	045	013
*	VOLVO 633119	039	016
*	VOLVO 633119	041	016
*	VOLVO 633119	043	016

BETECKNINGSREGISTER

Kod
4001

	Fb-kod	Ritningsnummer Förrådsbeteckning	Bild	Pos
*	VOLVO	633119	045	016
	VOLVO	633127	088	069
	VOLVO	633132	088	008
	VOLVO	633132	091	057
	VOLVO	633133	088	009
	VOLVO	633133	091	058
	VOLVO	633134	088	010
	VOLVO	633134	091	046
	VOLVO	633135	088	011
	VOLVO	633135	091	052
	VOLVO	633156	025	010
	VOLVO	633159	025	019
	VOLVO	633160	025	009
	VOLVO	633161	025	018
	VOLVO	633162	025	015
	VOLVO	633162	111	019
	VOLVO	633164	025	003
	VOLVO	633166	089	002
	VOLVO	633168	089	003
	VOLVO	633170	089	006
	VOLVO	633173	012	002
	VOLVO	633177	047	020
	VOLVO	633178	111	003
	VOLVO	633181	111	006
	VOLVO	633187	111	031
	VOLVO	633189	025	001A
	VOLVO	633190	025	022
	VOLVO	633191	111	002
	VOLVO	633194	110	003
	VOLVO	633196	110	004
	VOLVO	633196	110	016
	VOLVO	633201	110	015
	VOLVO	633203	110	033
	VOLVO	633212	110	022
	VOLVO	633214	110	010
	VOLVO	633216	110	041
	VOLVO	633221	110	017
	VOLVO	633222	110	011
	VOLVO	633223	110	023
	VOLVO	633227	087	010
	VOLVO	633238	110	040
	VOLVO	633240	110	070
	VOLVO	633243	110	071
	VOLVO	633246	110	076
	VOLVO	633249	110	072
	VOLVO	633250	110	075
	VOLVO	633253	110	086
	VOLVO	633253	110	092
	VOLVO	633255	110	105
	VOLVO	633260	025	025
	VOLVO	633279	053	053
	VOLVO	633281	053	054
	VOLVO	633284	107	002
	VOLVO	633285	107	011
	VOLVO	633287	107	014
	VOLVO	633289	107	031
*	VOLVO	633306	022	034
	VOLVO	633320	111	014
	VOLVO	633321	111	013
	VOLVO	633322	111	015
	VOLVO	633328	050	063
*	VOLVO	633329	051	001
	VOLVO	633334	087	036
	VOLVO	633335	087	040
	VOLVO	633336	087	001
	VOLVO	633337	087	001
	VOLVO	633338	087	046
	VOLVO	633345	087	019
	VOLVO	633346	091	068
	VOLVO	633347	091	069
	VOLVO	633348	087	044
	VOLVO	633349	087	045
*	VOLVO	633355	048	003
	VOLVO	633356	048	005
	VOLVO	633357	048	007
	VOLVO	633358	048	010
	VOLVO	633359	048	011
	VOLVO	633360	048	012
	VOLVO	633361	048	013
	VOLVO	633362	107	015
	VOLVO	633364	090	002
	VOLVO	633372	090	019
	VOLVO	633374	090	007
	VOLVO	633376	090	008
	VOLVO	633377	090	029
	VOLVO	633379	091	044
	VOLVO	633380	091	050
	VOLVO	633387	088	020
	VOLVO	633387	091	080
	VOLVO	633394	088	022
	VOLVO	633394	089	036
	VOLVO	633394	091	083
	VOLVO	633395	090	015
	VOLVO	633396	090	003
	VOLVO	633401	093	003
	VOLVO	633404	093	004
	VOLVO	633404	094	003
	VOLVO	633404	095	011
	VOLVO	633404	096	032
	VOLVO	633405	092	021
	VOLVO	633406	092	024
	VOLVO	633407	092	023
	VOLVO	633408	092	022
	VOLVO	633411	097	029
	VOLVO	633430	025	029
	VOLVO	633439	034	066
	VOLVO	633439	035	060
*	VOLVO	633440	034	069
*	VOLVO	633440	035	060C
	VOLVO	633452	092	060
	VOLVO	633453	092	062
	VOLVO	633456	092	019
	VOLVO	633457	092	020
	VOLVO	633460	088	023
	VOLVO	633460	089	037
	VOLVO	633460	091	084
	VOLVO	633466	092	064
	VOLVO	633473	024	005
	VOLVO	633476	088	003
	VOLVO	633477	088	006
	VOLVO	633500	011	021
	VOLVO	633501	011	006
	VOLVO	633503	110	090
	VOLVO	633506	110	101
	VOLVO	633508	110	060
	VOLVO	633510	110	061
	VOLVO	633514	011	002
	VOLVO	633523	087	024
	VOLVO	633527	087	007
	VOLVO	633530	089	030

BETECKNINGSREGISTER

Kod
4001

	Fb-kod	Ritningsnummer Förrådsbeteckning	Bild	Pos
	VOLVO	633533	088	002
	VOLVO	633534	088	005
	VOLVO	633535	089	019
	VOLVO	633536	087	005
	VOLVO	633537	087	006
	VOLVO	633538	089	035
	VOLVO	633545	093	011
	VOLVO	633548	093	002
	VOLVO	633549	087	003
	VOLVO	633557	007	049
	VOLVO	633558	007	050
	VOLVO	633559	007	051
	VOLVO	633570	069	016
	VOLVO	633573	069	008
	VOLVO	633592	036	042
	VOLVO	633593	053	028
	VOLVO	633601	053	041
	VOLVO	633603	053	042
	VOLVO	633604	110	084
*	VOLVO	633611	076	039
*	VOLVO	633612	076	009
*	VOLVO	633613	080	001
	VOLVO	633614	088	028
	VOLVO	633614	091	089
	VOLVO	633615	088	029
	VOLVO	633615	091	090
	VOLVO	633618	076	031
	VOLVO	633619	097	064
	VOLVO	633620	108	002
	VOLVO	633621	108	007
	VOLVO	633628	088	048
*	VOLVO	633630	074	007
*	VOLVO	633632	074	009
	VOLVO	633635	053	006
	VOLVO	633639	053	005
	VOLVO	633640	053	004
	VOLVO	633641	037	013
	VOLVO	633644	037	021
	VOLVO	633649	021	014
	VOLVO	633651	021	051
	VOLVO	633652	021	049
	VOLVO	633653	022	067
	VOLVO	633654	021	015
	VOLVO	633657	021	075
	VOLVO	633660	088	024
	VOLVO	633660	089	040
	VOLVO	633660	091	085
	VOLVO	633661	008	026
	VOLVO	633662	008	027
	VOLVO	633663	088	025
	VOLVO	633663	089	041
	VOLVO	633663	091	086
	VOLVO	633668	007	042
*	VOLVO	633672	022	002
	VOLVO	633673	092	028
	VOLVO	633674	092	031
	VOLVO	633681	097	020
	VOLVO	633692	097	025
*	VOLVO	633701	022	009
*	VOLVO	633702	022	033
	VOLVO	633703	022	070
	VOLVO	633705	050	002
	VOLVO	633708	050	003
	VOLVO	633709	050	016
	VOLVO	633712	050	011

	Fb-kod	Ritningsnummer Förrådsbeteckning	Bild	Pos
	VOLVO	633714	050	022
	VOLVO	633718	050	033
	VOLVO	633719	050	039
	VOLVO	633720	024	002
	VOLVO	633725	024	003
	VOLVO	633728	053	033
	VOLVO	633729	053	034
	VOLVO	633733	092	073
	VOLVO	633734	092	074
	VOLVO	633735	092	075
	VOLVO	633736	092	076
	VOLVO	633740	087	034
	VOLVO	633741	087	035
	VOLVO	633743	050	024
	VOLVO	633744	057	041
	VOLVO	633751	057	048
	VOLVO	633751	057	066
	VOLVO	633758	092	010
	VOLVO	633759	092	011
	VOLVO	633760	092	012
	VOLVO	633761	037	001A
	VOLVO	633762	092	008
	VOLVO	633763	001	100
	VOLVO	633764	001	100
	VOLVO	633777	053	025
	VOLVO	633779	053	026
	VOLVO	633800	087	015
	VOLVO	633801	087	016
	VOLVO	633848	087	037
	VOLVO	633848	087	039
	VOLVO	633853	087	027
	VOLVO	633854	087	028
	VOLVO	633872	087	025
	VOLVO	633873	087	026
	VOLVO	633876	087	031
	VOLVO	633877	087	032
	VOLVO	633916	087	023
	VOLVO	633919	087	030
	VOLVO	633930	087	008
	VOLVO	633934	087	009
	VOLVO	634007	087	041
	VOLVO	634007	087	043
	VOLVO	634047	007	031
	VOLVO	634049	007	044
	VOLVO	634050	011	013
	VOLVO	634054	087	047
	VOLVO	634057	097	044
	VOLVO	634104	087	029
	VOLVO	634149	012	025
	VOLVO	634153	012	017
	VOLVO	634155	037	016
	VOLVO	634156	087	002
	VOLVO	634157	087	020
	VOLVO	634158	087	021
	VOLVO	634159	037	017
*	VOLVO	634160	092	034
*	VOLVO	634160	117	116
	VOLVO	634165	087	002
	VOLVO	634175	092	056
	VOLVO	634176	092	058
	VOLVO	634180	007	062
	VOLVO	634182	007	063
	VOLVO	634184	007	064
	VOLVO	634186	107	048
	VOLVO	634188	107	044

BETECKNINGSREGISTER

Kod
4001

	Fb-kod	Ritningsnummer Förrådsbeteckning	Bild	Pos
	VOLVO	634190	107	047
	VOLVO	634193	097	069
	VOLVO	634198	047	075
	VOLVO	634199	108	029
	VOLVO	634208	111	027
	VOLVO	634212	007	061
	VOLVO	634219	007	077
	VOLVO	634224	094	013
	VOLVO	634225	007	058
	VOLVO	634227	007	069
	VOLVO	634231	097	062
	VOLVO	634232	087	038
	VOLVO	634233	087	042
	VOLVO	634264	090	010
*	VOLVO	634265	107	019
*	VOLVO	634265	108	003
	VOLVO	634266	101	023
	VOLVO	634267	021	068
	VOLVO	634268	021	076
	VOLVO	634270	101	021
	VOLVO	634271	101	022
	VOLVO	634273	097	061
	VOLVO	634277	107	053
	VOLVO	634278	107	054
	VOLVO	634280	107	050
	VOLVO	634283	106	026
	VOLVO	634285	107	004
	VOLVO	634291	079	004
	VOLVO	634292	094	026
	VOLVO	634292	095	002
	VOLVO	634296	094	027
	VOLVO	634296	095	003
	VOLVO	634297	094	028
	VOLVO	634297	095	004
	VOLVO	634299	011	019
	VOLVO	634304	097	087
	VOLVO	634310	020	022
	VOLVO	634312	107	083
	VOLVO	634315	114	013
	VOLVO	634318	008	072
	VOLVO	634320	008	080
	VOLVO	634321	008	086
	VOLVO	634324	097	098
	VOLVO	634332	097	082
	VOLVO	634332	113	035
	VOLVO	634335	069	017
	VOLVO	634344	101	018
	VOLVO	634345	101	014
	VOLVO	634346	101	015
	VOLVO	634347	101	016
	VOLVO	634348	101	019
	VOLVO	634349	101	020
	VOLVO	634350	101	017
	VOLVO	634361	088	030
	VOLVO	634365	076	025
	VOLVO	634367	078	034
	VOLVO	634373	092	049
*	VOLVO	634373	117	129
	VOLVO	634375	092	046
	VOLVO	634375	102	032
	VOLVO	634376	092	045
	VOLVO	634379	094	029
	VOLVO	634379	095	005
	VOLVO	634387	092	002
	VOLVO	634405	106	123

	Fb-kod	Ritningsnummer Förrådsbeteckning	Bild	Pos
	VOLVO	634409	077	006
	VOLVO	634410	077	007
	VOLVO	634411	077	005
	VOLVO	634413	077	002
	VOLVO	634414	077	003
	VOLVO	634415	077	004
	VOLVO	634416	077	012
	VOLVO	634417	077	011
	VOLVO	634418	077	020
	VOLVO	634419	077	009
	VOLVO	634420	077	015
	VOLVO	634422	077	021
	VOLVO	634422	077	022
	VOLVO	634423	077	023
	VOLVO	634424	077	025
	VOLVO	634465	092	048
	VOLVO	634465	102	033
	VOLVO	634466	092	047
*	VOLVO	634467	092	050
*	VOLVO	634467	117	115
	VOLVO	634506	057	060
	VOLVO	634506	097	040
	VOLVO	634506	097	046
	VOLVO	634508	107	030
	VOLVO	634511	021	081
	VOLVO	634512	021	078
	VOLVO	634514	032	062
	VOLVO	634514	034	092
	VOLVO	634514	035	081
	VOLVO	634515	032	064
	VOLVO	634515	034	095
	VOLVO	634515	035	084
	VOLVO	634517	023	013
*	VOLVO	634518	034	003
*	VOLVO	634519	034	008
*	VOLVO	634519	035	012
*	VOLVO	634520	032	009
*	VOLVO	634520	034	009
*	VOLVO	634520	035	013
*	VOLVO	634521	032	011
*	VOLVO	634521	034	011
*	VOLVO	634521	035	015
*	VOLVO	634522	034	015
*	VOLVO	634522	035	019
*	VOLVO	634523	032	026
*	VOLVO	634523	034	023
*	VOLVO	634523	035	027
*	VOLVO	634524	032	041
*	VOLVO	634524	034	044
*	VOLVO	634524	035	040
	VOLVO	634525	032	044
	VOLVO	634525	034	047
	VOLVO	634525	035	043
*	VOLVO	634526	034	050
*	VOLVO	634526	035	046
*	VOLVO	634527	034	051
*	VOLVO	634527	035	046A
*	VOLVO	634528	034	052
*	VOLVO	634528	035	047
*	VOLVO	634529	034	054
*	VOLVO	634529	035	049
*	VOLVO	634530	034	055
*	VOLVO	634530	035	050
*	VOLVO	634531	034	056
*	VOLVO	634531	035	050A

BETECKNINGSREGISTER

Kod
4001

Fb-kod	Ritningsnummer Förrådsbeteckning	Bild	Pos
*	VOLVO 634532	034	058
*	VOLVO 634532	035	052
*	VOLVO 634533	034	059
*	VOLVO 634533	035	053
*	VOLVO 634534	034	060
*	VOLVO 634534	035	054
*	VOLVO 634536	034	080
*	VOLVO 634536	035	070
	VOLVO 634537	034	081
	VOLVO 634537	035	071
*	VOLVO 634538	032	003
*	VOLVO 634539	032	008
*	VOLVO 634540	032	014
*	VOLVO 634541	032	047
*	VOLVO 634542	032	047A
	VOLVO 634544	107	085
*	VOLVO 634561	036	003
*	VOLVO 634562	036	035
*	VOLVO 634563	036	019
*	VOLVO 634564	036	007
*	VOLVO 634565	036	023
	VOLVO 634566	032	055
	VOLVO 634566	034	007
	VOLVO 634566	035	011
	VOLVO 634567	032	071
	VOLVO 634567	034	083
	VOLVO 634567	035	073
*	VOLVO 634568	034	016
*	VOLVO 634568	035	020
*	VOLVO 634569	034	017
*	VOLVO 634569	035	021
*	VOLVO 634570	034	018
*	VOLVO 634570	035	022
*	VOLVO 634571	034	019
*	VOLVO 634571	035	023
*	VOLVO 634572	034	020
*	VOLVO 634572	035	024
*	VOLVO 634573	034	021
*	VOLVO 634573	035	025
*	VOLVO 634574	032	028
*	VOLVO 634574	034	025
*	VOLVO 634574	035	029
*	VOLVO 634575	032	032
*	VOLVO 634575	034	029
*	VOLVO 634575	035	033
*	VOLVO 634576	032	032A
*	VOLVO 634576	034	030
*	VOLVO 634576	035	033A
*	VOLVO 634577	032	032B
*	VOLVO 634577	034	031
*	VOLVO 634577	035	033B
*	VOLVO 634578	032	032C
*	VOLVO 634578	034	032
*	VOLVO 634578	035	033C
*	VOLVO 634579	032	039
*	VOLVO 634580	032	040
*	VOLVO 634581	034	053
*	VOLVO 634581	035	048
*	VOLVO 634582	034	074
*	VOLVO 634582	035	064
*	VOLVO 634583	034	077
*	VOLVO 634583	035	067
*	VOLVO 634584	034	078
*	VOLVO 634584	035	068
*	VOLVO 634585	034	079

Fb-kod	Ritningsnummer Förrådsbeteckning	Bild	Pos
*	VOLVO 634585	035	069
*	VOLVO 634586	034	082
*	VOLVO 634586	035	072
*	VOLVO 634590	032	015
*	VOLVO 634593	032	018
*	VOLVO 634594	032	019
	VOLVO 634595	032	020
	VOLVO 634596	032	021
*	VOLVO 634598	032	023
	VOLVO 634599	032	024
*	VOLVO 634600	032	025
*	VOLVO 634602	032	050
*	VOLVO 634603	032	051
*	VOLVO 634604	032	053
*	VOLVO 634605	032	052
*	VOLVO 634606	032	052A
*	VOLVO 634607	032	052B
*	VOLVO 634608	032	052C
*	VOLVO 634609	032	052D
*	VOLVO 634610	032	054
	VOLVO 634611	110	085
	VOLVO 634611	110	091
	VOLVO 634613	107	084
	VOLVO 634614	053	056
	VOLVO 634618	037	028
	VOLVO 634618	037	042
	VOLVO 634620	110	102
	VOLVO 634621	037	024
*	VOLVO 634685	022	040
	VOLVO 634689	106	033
*	VOLVO 634692	051	002
*	VOLVO 634693	051	003
*	VOLVO 634694	051	007
*	VOLVO 634695	051	008
*	VOLVO 634696	051	009
*	VOLVO 634698	080	013
*	VOLVO 634699	080	024
	VOLVO 634702	077	027
	VOLVO 634703	077	028
	VOLVO 634704	023	017
	VOLVO 634708	007	074
	VOLVO 634710	092	089
	VOLVO 634721	101	008
	VOLVO 634733	101	011
	VOLVO 634735	007	065
	VOLVO 634735	088	015
	VOLVO 634739	053	058
	VOLVO 634745	110	026
	VOLVO 634749	012	025
	VOLVO 634749	110	029
	VOLVO 634758	024	005
	VOLVO 634777	110	002
	VOLVO 634779	110	036
	VOLVO 634780	110	035
	VOLVO 634781	110	051
	VOLVO 634782	110	045
	VOLVO 634785	053	035
	VOLVO 634811	091	028
*	VOLVO 634831	081	003
*	VOLVO 634832	081	009
*	VOLVO 634833	081	006
*	VOLVO 634834	081	012
	VOLVO 634838	110	052
	VOLVO 634843	091	035
	VOLVO 634857	069	019

BETECKNINGSREGISTER

Kod
4001

	Fb-kod	Ritningsnummer Förrådsbeteckning	Bild	Pos
	VOLVO	634872	077	002
	VOLVO	634873	077	003
	VOLVO	634877	031	001
	VOLVO	634878	081	002
	VOLVO	634879	079	009
	VOLVO	634907	107	062
	VOLVO	634908	037	023
	VOLVO	634909	091	059
	VOLVO	634912	090	032
	VOLVO	634937	091	060
	VOLVO	634947	091	020
	VOLVO	634957	091	021
	VOLVO	634964	108	002
	VOLVO	634968	007	030
	VOLVO	634969	012	036
	VOLVO	634978	012	037
	VOLVO	634981	077	026
	VOLVO	634983	034	093
	VOLVO	634983	035	082
	VOLVO	634984	037	025
	VOLVO	634985	037	025A
	VOLVO	634986	037	027
	VOLVO	634990	022	026A
	VOLVO	634991	022	026B
	VOLVO	634992	022	026C
*	VOLVO	634994	032	048
	VOLVO	634995	092	042
	VOLVO	635343	089	027
	VOLVO	636004	097	088
	VOLVO	636005	097	089
	VOLVO	636012	110	006
	VOLVO	636063	034	100
	VOLVO	636109	090	031
	VOLVO	636111	091	040
	VOLVO	636112	101	060
	VOLVO	636115	088	014
	VOLVO	636115	091	047
	VOLVO	636115	091	053
	VOLVO	636125	101	046
	VOLVO	636128	101	050
	VOLVO	636132	101	063
	VOLVO	636138	091	061
	VOLVO	636139	091	062
	VOLVO	636140	101	053
	VOLVO	636141	101	054
	VOLVO	636143	101	048
	VOLVO	636145	101	049
	VOLVO	636148	101	029
	VOLVO	636149	101	032
	VOLVO	636150	101	033
	VOLVO	636151	101	034
	VOLVO	636152	101	035
	VOLVO	636153	101	042
	VOLVO	636154	101	036
	VOLVO	636155	101	037
	VOLVO	636156	091	082
	VOLVO	636167	101	051
	VOLVO	636168	101	052
	VOLVO	636169	101	038
	VOLVO	636171	101	041
	VOLVO	636174	094	014
	VOLVO	636175	094	015
	VOLVO	636187	090	037
	VOLVO	636188	090	033
	VOLVO	636189	101	030
	VOLVO	636193	101	068
	VOLVO	636195	022	054
*	VOLVO	636197	022	057
*	VOLVO	636197	022	072
	VOLVO	636199	011	035
	VOLVO	636201	101	047
	VOLVO	636210	114	010
	VOLVO	636211	108	038
	VOLVO	636211	114	015
	VOLVO	636212	002	014
	VOLVO	636219	097	093
	VOLVO	636224	036	040
	VOLVO	636237	091	024
	VOLVO	636243	101	027
	VOLVO	636243	101	028
	VOLVO	636246	089	016
	VOLVO	636247	089	017
	VOLVO	636251	097	030
	VOLVO	636252	090	034
	VOLVO	636253	088	035
	VOLVO	636254	088	036
	VOLVO	636255	088	041
	VOLVO	636256	088	042
	VOLVO	636257	088	038
	VOLVO	636258	088	039
	VOLVO	636259	088	044
	VOLVO	636264	101	041
	VOLVO	636265	101	039
	VOLVO	636265	101	040
	VOLVO	636266	101	037
	VOLVO	636268	101	009
	VOLVO	636269	101	010
	VOLVO	636275	097	012
	VOLVO	636302	106	127
	VOLVO	636306	106	129
	VOLVO	636321	089	009
	VOLVO	636324	076	057
	VOLVO	636334	089	026
	VOLVO	636339	089	025
	VOLVO	636340	114	007
	VOLVO	636341	076	055
	VOLVO	636341	089	029
	VOLVO	636342	110	098
	VOLVO	636343	076	054
	VOLVO	636343	110	099
	VOLVO	636344	087	022
	VOLVO	636344	088	004
	VOLVO	636344	091	045
	VOLVO	636345	088	007
	VOLVO	636345	091	051
*	VOLVO	636347	114	006
	VOLVO	636348	092	093
	VOLVO	636348	097	017
	VOLVO	636348	101	070
	VOLVO	636362	114	024
	VOLVO	636366	107	062
	VOLVO	636367	107	078
*	VOLVO	636371	040	001
*	VOLVO	636372	042	001
*	VOLVO	636373	044	001
*	VOLVO	636374	046	001
	VOLVO	636382	091	094
	VOLVO	636384	089	049
	VOLVO	636384	091	005
	VOLVO	636384	097	048
	VOLVO	636386	091	056

BETECKNINGSREGISTER

Kod
4001

	Fb-kod	Ritningsnummer Förrådsbeteckning	Bild	Pos
	VOLVO	636388	022	024
*	VOLVO	636396	039	014
*	VOLVO	636396	041	014
*	VOLVO	636396	043	014
*	VOLVO	636396	045	014
	VOLVO	636398	098	002
	VOLVO	636398	099	002
	VOLVO	636399	022	063
	VOLVO	636401	022	061
	VOLVO	636402	022	066
	VOLVO	636403	107	038
	VOLVO	636406	022	001
*	VOLVO	636423	107	019
*	VOLVO	636423	108	003
	VOLVO	636446	111	012
*	VOLVO	636463	079	022
	VOLVO	636494	040	003
	VOLVO	636494	042	003
	VOLVO	636495	044	003
	VOLVO	636495	046	003
*	VOLVO	636581	031	003
*	VOLVO	636582	031	004
*	VOLVO	636583	031	006
*	VOLVO	636584	031	007
	VOLVO	636595	053	130
	VOLVO	636614	088	016
	VOLVO	636614	091	076
	VOLVO	636615	091	073
	VOLVO	636645	025	007
	VOLVO	636650	088	070
	VOLVO	636656	057	064
	VOLVO	636669	034	088
	VOLVO	636669	035	078
	VOLVO	636670	107	005
	VOLVO	636671	107	006
	VOLVO	636677	086	032
	VOLVO	636678	086	037
	VOLVO	636681	088	019
	VOLVO	636681	091	079
	VOLVO	636690	077	006
	VOLVO	636717	110	034
	VOLVO	636720	110	050
	VOLVO	636723	037	014
	VOLVO	636724	037	018
	VOLVO	636728	012	030
	VOLVO	636730	012	046
	VOLVO	636731	012	048
	VOLVO	636759	090	035
	VOLVO	636761	090	036
	VOLVO	636762	088	072
	VOLVO	636764	023	012
	VOLVO	636787	101	064
	VOLVO	636806	077	010
	VOLVO	636807	077	016
	VOLVO	636869	034	087
	VOLVO	636869	035	077
	VOLVO	636870	025	043
	VOLVO	636874	025	044
	VOLVO	636875	025	039
	VOLVO	636876	025	034
	VOLVO	636894	034	073
	VOLVO	636894	035	063A
*	VOLVO	636943	008	056
	VOLVO	636960	025	035
	VOLVO	636972	008	012

	Fb-kod	Ritningsnummer Förrådsbeteckning	Bild	Pos
	VOLVO	636980	008	082
	VOLVO	636991	025	033
	VOLVO	637005	077	024
	VOLVO	637007	089	044
	VOLVO	637008	086	020
	VOLVO	637009	086	021
	VOLVO	637012	106	127
	VOLVO	637013	106	127
	VOLVO	637047	086	030
	VOLVO	637050	086	027
	VOLVO	637055	121	065
	VOLVO	637060	123	025
	VOLVO	637064	123	026
*	VOLVO	637074	122	002
	VOLVO	637076	122	003
	VOLVO	637079	122	008
	VOLVO	637080	122	009
	VOLVO	637081	089	042
*	VOLVO	637090	052	002
	VOLVO	637092	123	013
	VOLVO	637093	123	012
	VOLVO	637094	122	030
	VOLVO	637095	076	038A
	VOLVO	637095	122	031
	VOLVO	637097	057	052
	VOLVO	637098	057	057
	VOLVO	637099	057	053
	VOLVO	637100	057	065
	VOLVO	637105	121	002
	VOLVO	637123	121	023
	VOLVO	637124	121	015
*	VOLVO	637127	035	008
	VOLVO	637128	053	027
*	VOLVO	637129	035	007
*	VOLVO	637130	035	007A
	VOLVO	637146	106	103
	VOLVO	637147	106	104
	VOLVO	637150	106	105
	VOLVO	637152	106	106
*	VOLVO	637154	070	001
	VOLVO	637155	096	022
	VOLVO	637157	096	027
	VOLVO	637157	096	038
*	VOLVO	637162	074	002
	VOLVO	637164	074	002
*	VOLVO	637167	122	014
	VOLVO	637168	096	015
	VOLVO	637170	096	016
	VOLVO	637171	096	013
	VOLVO	637172	096	017
	VOLVO	637173	096	002
	VOLVO	637174	096	003
	VOLVO	637178	096	004
*	VOLVO	637179	122	027
*	VOLVO	637180	122	023
*	VOLVO	637181	122	022
*	VOLVO	637182	122	018
*	VOLVO	637185	123	009
*	VOLVO	637219	121	032
*	VOLVO	637219	121	075
*	VOLVO	637226	121	017
*	VOLVO	637231	123	104
*	VOLVO	637232	123	044
*	VOLVO	637233	123	050
*	VOLVO	637234	124	018

BETECKNINGSREGISTER

Kod
4001

Fb-kod	Ritningsnummer Förrådsbeteckning	Bild	Pos
*	VOLVO 637235	124	025
*	VOLVO 637236	123	053
*	VOLVO 637236	124	028
*	VOLVO 637237	123	087
*	VOLVO 637238	123	007
*	VOLVO 637241	121	101
*	VOLVO 637242	121	096
*	VOLVO 637243	121	089
*	VOLVO 637244	121	088
*	VOLVO 637245	121	087
*	VOLVO 637246	123	093
*	VOLVO 637250	123	094
	VOLVO 637251	121	053
*	VOLVO 637263	123	098
*	VOLVO 637264	123	099
*	VOLVO 637265	123	102
*	VOLVO 637266	124	002
*	VOLVO 637267	124	003
	VOLVO 637269	124	007
*	VOLVO 637270	124	008
*	VOLVO 637270	124	033
*	VOLVO 637271	124	009
	VOLVO 637284	123	107
	VOLVO 637285	123	108
*	VOLVO 637286	121	086
	VOLVO 637287	122	001
	VOLVO 637294	106	102
*	VOLVO 637295	123	008
	VOLVO 637296	124	032
	VOLVO 637298	124	035
	VOLVO 637299	124	034
	VOLVO 637316	063	026
	VOLVO 637317	063	027
*	VOLVO 637326	053	082
*	VOLVO 637326	053	121
	VOLVO 637327	121	022
	VOLVO 637333	121	049
	VOLVO 637338	121	044
	VOLVO 637341	106	134
	VOLVO 637343	123	063
	VOLVO 637344	123	067
	VOLVO 637345	123	059
	VOLVO 637346	121	050
	VOLVO 637352	008	009
	VOLVO 637356	123	017
	VOLVO 637357	121	072
	VOLVO 637361	121	074
	VOLVO 637368	106	042
	VOLVO 637375	106	043
	VOLVO 637378	123	040
	VOLVO 637381	100	013
	VOLVO 637382	100	014
	VOLVO 637383	100	015
	VOLVO 637384	100	016
	VOLVO 637385	090	003
	VOLVO 637387	088	069
	VOLVO 637398	091	002
	VOLVO 637407	123	057
	VOLVO 637417	101	046
	VOLVO 637421	101	047
	VOLVO 637423	076	077
	VOLVO 637425	053	101
	VOLVO 637431	121	080
	VOLVO 637444	108	031
*	VOLVO 637447	076	063

Fb-kod	Ritningsnummer Förrådsbeteckning	Bild	Pos
	VOLVO 637450	122	037
	VOLVO 637451	122	039
	VOLVO 637453	121	073
	VOLVO 637455	011	045
	VOLVO 637457	123	002
	VOLVO 637461	101	007
	VOLVO 637466	091	003
	VOLVO 637472	091	004
	VOLVO 637474	121	092
	VOLVO 637475	101	003
	VOLVO 637476	101	004
	VOLVO 637477	101	005
	VOLVO 637478	101	006
*	VOLVO 637480	122	032
*	VOLVO 637481	122	033
	VOLVO 637484	086	026
	VOLVO 637486	106	025
	VOLVO 637487	097	090
	VOLVO 637489	121	006
	VOLVO 637494	121	009
	VOLVO 637509	101	060
	VOLVO 637515	076	071
	VOLVO 637517	091	068
	VOLVO 637518	091	044
	VOLVO 637519	091	050
	VOLVO 637520	101	050
	VOLVO 637521	113	032
	VOLVO 637525	121	026
	VOLVO 637528	091	091
	VOLVO 637533	101	054
	VOLVO 637534	101	053
	VOLVO 637535	121	095
	VOLVO 637536	101	051
	VOLVO 637537	101	052
	VOLVO 637539	101	043
	VOLVO 637539	101	044
	VOLVO 637541	101	031
	VOLVO 637543	106	086
	VOLVO 637547	101	048
	VOLVO 637548	123	080
	VOLVO 637551	096	028
	VOLVO 637551	096	039
	VOLVO 637555	122	054
	VOLVO 637556	122	055
	VOLVO 637557	122	067
	VOLVO 637558	087	001
	VOLVO 637562	092	065
	VOLVO 637566	092	055
	VOLVO 637567	092	057
	VOLVO 637570	092	059
	VOLVO 637571	092	061
	VOLVO 637574	092	063
	VOLVO 637576	092	065A
	VOLVO 637582	122	056
*	VOLVO 637585	122	062
*	VOLVO 637586	122	061
	VOLVO 637587	106	128
	VOLVO 637590	096	023
*	VOLVO 637591	008	064
	VOLVO 637592	121	071
	VOLVO 637597	075	028
	VOLVO 637597	075	028
	VOLVO 637603	091	010
*	VOLVO 637604	035	003
	VOLVO 637605	077	013

BETECKNINGSREGISTER

Kod
4001

	Fb-kod	Ritningsnummer Förrådsbeteckning	Bild	Pos
	VOLVO	637606	077	014
	VOLVO	637607	077	018
	VOLVO	637608	077	017
	VOLVO	637609	077	019
	VOLVO	637610	078	035
	VOLVO	637611	077	008
	VOLVO	637612	057	070
	VOLVO	637613	047	087
	VOLVO	637614	063	023
*	VOLVO	637615	057	089
	VOLVO	637616	057	091
	VOLVO	637617	057	090
	VOLVO	637618	057	088
	VOLVO	637619	057	093
	VOLVO	637620	057	094
*	VOLVO	637625	032	017
*	VOLVO	637626	032	022
	VOLVO	637628	047	086
	VOLVO	637631	123	109
	VOLVO	637633	123	022
	VOLVO	637634	123	021
	VOLVO	637639	053	077
	VOLVO	637640	053	078
	VOLVO	637647	076	082
	VOLVO	637648	076	057
	VOLVO	637649	008	060
	VOLVO	637649	008	068
	VOLVO	637651	091	015
	VOLVO	637652	091	016
	VOLVO	637655	053	123
	VOLVO	637658	123	072
	VOLVO	637661	123	074
*	VOLVO	637662	122	063
	VOLVO	637665	123	035
	VOLVO	637666	011	039
	VOLVO	637667	011	028
	VOLVO	637668	011	029
	VOLVO	637671	124	001
	VOLVO	637739	047	029
*	VOLVO	637740	067	028A
	VOLVO	637742	032	069
	VOLVO	637744	037	034
	VOLVO	637745	037	035
	VOLVO	637746	037	033
	VOLVO	637747	011	027
	VOLVO	637918	101	045
	VOLVO	637925	121	094
	VOLVO	637966	016	057
	VOLVO	637967	047	092
	VOLVO	638046	121	055
*	VOLVO	638051	123	103
	VOLVO	638052	057	068
	VOLVO	638147	030	017
	VOLVO	638802	034	010
	VOLVO	638802	035	014
	VOLVO	639006	011	044
	VOLVO	639024	008	004
	VOLVO	639235	039	007
	VOLVO	639235	041	007
	VOLVO	639235	043	007
	VOLVO	639235	045	007
*	VOLVO	639280	076	065
	VOLVO	639345	039	010
	VOLVO	639345	041	010
	VOLVO	639345	043	010
	VOLVO	639345	045	010
	VOLVO	639378	098	004
	VOLVO	639378	099	004
	VOLVO	639527	011	039A
	GIRLI	64049132	049	001
	GIRLI	64067594	017	001
	GIRLI	64067805	018	001
	GIRLI	64100025	049	044
*	GIRLI	64110040	049	036
*	GIRLI	64110326	049	026
*	GIRLI	64110326	049	029
*	GIRLI	64110326	049	043
*	GIRLI	64110326	049	048
	GIRLI	64150452	049	016
	GIRLI	64150503	049	009
	VOLVO	643725	035	003A
	VOLVO	643726	032	003A
*	VOLVO	644006	032	038E
	GIRLI	64473616	017	003
	GIRLI	64473639	049	051
*	VOLVO	644804	032	026A
*	VOLVO	644804	034	023A
*	VOLVO	644804	035	027A
*	VOLVO	644805	032	038D
*	VOLVO	644805	034	040A
*	VOLVO	644805	035	039D
*	VOLVO	644806	034	041A
*	VOLVO	644806	035	039E
*	VOLVO	644807	032	038F
*	VOLVO	644807	034	042A
*	VOLVO	644807	035	039F
*	VOLVO	644808	032	038G
*	VOLVO	644808	034	043A
*	VOLVO	644808	035	039G
	GIRLI	64490202	049	028
	GIRLI	64490204	049	050
	GIRLI	64490217	049	038
	GIRLI	64490220	049	039
	GIRLI	64490249	049	020
	GIRLI	64490251	049	025
	GIRLI	64490285	049	022
*	GIRLI	64490302	049	003
	GIRLI	64490305	049	007
	GIRLI	64490307	049	008
	GIRLI	64490308	049	010
	GIRLI	64490329	049	012
	GIRLI	64490348	049	005
	GIRLI	64490361	049	006
	GIRLI	64490387	049	004
	GIRLI	64490521	049	033
	GIRLI	64490526	049	040
	GIRLI	6449058	049	002
	GIRLI	64490584	049	046
	GIRLI	64490585	049	045
	GIRLI	64490802	049	027
	GIRLI	64490843	049	021
	GIRLI	64490862	049	047
	VOLVO	64501	011	024
	VOLVO	64501	011	032
	GIRLI	64673391	017	008
	GIRLI	64673398	017	016
	GIRLI	64673407	017	006
	GIRLI	64673424	017	005
*	GIRLI	64673425	017	007
	GIRLI	64673678	018	006

BETECKNINGSREGISTER

Kod
4001

	Fb-kod	Ritningsnummer Förrådsbeteckning	Bild	Pos
	GIRLI	64675432	017	011
*	GIRLI	64677022	016	045
	VOLVO	64757	008	039
	VOLVO	65041	012	037
*	VOLVO	651990	016	005
*	VOLVO	653092	017	013
*	VOLVO	653094	017	001
	VOLVO	653150	069	013
	VOLVO	653199	107	003
	VOLVO	653203	107	009
	VOLVO	653203	108	021
	VOLVO	653207	107	010
	VOLVO	653207	108	022
	VOLVO	653214	107	023
	VOLVO	653214	108	008
	VOLVO	653433	016	046
	VOLVO	653449	050	010
	VOLVO	653466	050	008
	VOLVO	653777	047	068
	VOLVO	653820	047	081
	VOLVO	653925	016	029
	VOLVO	653925	047	015
	VOLVO	653941	016	055
	VOLVO	654442	076	015
	VOLVO	654493	047	080
	VOLVO	654507	123	056
	VOLVO	654541	078	105
	VOLVO	654980	050	005
	VOLVO	655478	107	064
	VOLVO	655727	079	030
	VOLVO	655874	107	016
	VOLVO	655874	108	011
	VOLVO	655875	108	010
	VOLVO	656138	021	041
	VOLVO	656183	076	014
	VOLVO	656183	076	018
*	VOLVO	656355	017	008
*	VOLVO	656356	017	009
*	VOLVO	656357	017	010
*	VOLVO	656358	017	011
*	VOLVO	656359	017	012
*	VOLVO	656455	018	003
*	VOLVO	656456	018	004
*	VOLVO	656459	018	007
*	VOLVO	656460	018	008
*	VOLVO	656479	017	003
*	VOLVO	656480	017	004
*	VOLVO	656484	017	014
*	VOLVO	656485	017	015
*	VOLVO	656486	017	016
	VOLVO	656505	021	011
	VOLVO	656512	021	028
	VOLVO	656514	021	045
	VOLVO	656517	021	004
	VOLVO	656518	021	047
	VOLVO	656537	021	058
	VOLVO	656542	021	083
	VOLVO	656547	021	071
	VOLVO	656549	021	061
	VOLVO	656551	021	025
	VOLVO	656553	021	063
	VOLVO	656574	021	070
	VOLVO	656575	021	073
	VOLVO	656576	021	074
*	VOLVO	656695	009	020

	Fb-kod	Ritningsnummer Förrådsbeteckning	Bild	Pos
*	VOLVO	656707	036	013
*	VOLVO	656708	036	014
*	VOLVO	656709	036	015
*	VOLVO	656710	036	016
*	VOLVO	656713	036	024
*	VOLVO	656714	036	025
*	VOLVO	656715	036	026
*	VOLVO	656716	036	027
*	VOLVO	656717	036	028
*	VOLVO	656718	036	029
*	VOLVO	656719	036	030
*	VOLVO	656720	036	031
*	VOLVO	656721	036	032
*	VOLVO	656722	036	033
	VOLVO	656785	122	034
	VOLVO	656877	016	038
	VOLVO	657504	076	010
	VOLVO	657513	097	024
	VOLVO	657593	016	048
*	AES	6575-9	101	069
	VOLVO	657894	016	044
*	VOLVO	657897	049	050
	VOLVO	658152	039	015
	VOLVO	658152	041	015
	VOLVO	658152	043	015
	VOLVO	658152	045	015
	VOLVO	658191	076	016
	VOLVO	658326	050	007
	VOLVO	658332	050	004
	VOLVO	658479	057	049
*	VOLVO	658927	075	014
	VOLVO	659048	016	027
	VOLVO	659048	047	003
*	VOLVO	659248	075	011
*	VOLVO	659248	075	036
*	VOLVO	659248	075	036
	VOLVO	659302	057	047
	VOLVO	659603	050	006
	VOLVO	659809	075	030
	VOLVO	659809	075	030
	VOLVO	659819	079	019
*	VOLVO	6605147	066	059
	VOLVO	661241	107	039
	VOLVO	661324	075	020
*	VOLVO	661421	078	013
	VOLVO	661428	106	050
	VOLVO	661804	106	036
	VOLVO	662025	053	012
	VOLVO	662025	053	020
	VOLVO	662109	076	058
	VOLVO	662168	073	007
	VOLVO	662206	007	015
	VOLVO	662463	008	020
*	VOLVO	662750	049	013
*	VOLVO	662751	049	006
*	VOLVO	662752	049	010
*	VOLVO	662753	049	011
*	VOLVO	662756	049	023
*	VOLVO	662757	049	024
*	VOLVO	662760	049	028
*	VOLVO	662762	049	012
*	VOLVO	662763	049	014
*	VOLVO	662764	049	015
*	VOLVO	662765	049	016
*	VOLVO	662766	049	017

BETECKNINGSREGISTER

Kod
4001

	Fb-kod	Ritningsnummer Förrådsbeteckning	Bild	Pos
*	VOLVO	662767	049	018
	VOLVO	662768	049	019
*	VOLVO	662772	049	031
*	VOLVO	662773	049	032
*	VOLVO	662775	049	038
*	VOLVO	662777	049	041
*	VOLVO	662778	049	042
*	VOLVO	662779	049	044
	VOLVO	662783	016	004
*	VOLVO	662785	016	016
	VOLVO	662793	097	003
	VOLVO	662799	097	002
*	VOLVO	662899	049	039
	VOLVO	663031	007	029
	VOLVO	663497	007	055
*	VOLVO	663633	018	005
*	VOLVO	663634	018	006
	VOLVO	663641	075	026
	VOLVO	663641	075	026
	VOLVO	663748	076	013
	VOLVO	663778	114	002
*	VOLVO	663780	114	003
*	VOLVO	663781	114	004
	VOLVO	663994	016	054
*	VOLVO	665067	076	076
	VOLVO	665330	047	035
	VOLVO	665330	070	002
	VOLVO	665331	025	048
	VOLVO	665334	075	017
	VOLVO	666124	049	003
*	VOLVO	666125	049	004
*	VOLVO	666126	049	005
*	VOLVO	666127	049	007
*	VOLVO	666128	049	008
*	VOLVO	666129	049	009
	VOLVO	666205	075	006
*	VOLVO	666296	114	005
	VOLVO	666539	076	060
	VOLVO	667075	078	111
*	VOLVO	667352	075	027
*	VOLVO	667352	075	027
*	VOLVO	66843	028	014
*	VOLVO	66843	029	014
*	VOLVO	66844	028	012
*	VOLVO	66844	029	012
*	VOLVO	66845	028	013
*	VOLVO	66845	029	013
*	VOLVO	668675	076	035
*	VOLVO	669589	049	022
*	VOLVO	669590	049	021
*	VOLVO	669591	049	025
*	VOLVO	669592	049	051
	VOLVO	669730	075	004
*	VOLVO	669782	018	001
*	VOLVO	669948	017	005
*	VOLVO	669949	017	006
	VOLVO	669950	017	007
	WAHED	66.01.10	031	004
	GUT	67022-1515	101	069
*	VOLVO	670239	075	015
*	VOLVO	670240	075	016
*	VOLVO	67089	021	065
*	VOLVO	67089	025	013
*	VOLVO	671071	049	040
*	VOLVO	671075	049	045
*	VOLVO	671076	049	046
*	VOLVO	671077	049	047
	VOLVO	671723	075	002
	VOLVO	671740	069	020
*	VOLVO	671921	107	021
*	VOLVO	671921	108	005
*	VOLVO	671925	107	022
*	VOLVO	671925	108	006
*	VOLVO	671984	107	020
*	VOLVO	671984	108	004
	VOLVO	672750	079	014
	VOLVO	673032	016	045
	VOLVO	673034	018	009
	VOLVO	673035	018	009A
	VOLVO	673424	075	007
	VOLVO	673580	063	021
	VOLVO	673989	007	056
	AMPHE	67-968	122	061
	VOLVO	6868194	032	063
	VOLVO	687252	075	005
	VOLVO	688400	075	003
*	VOLVO	688690	080	023
*	VOLVO	688690	081	005
*	VOLVO	688690	081	008
*	VOLVO	688690	081	011
*	VOLVO	688690	081	014
	WAHED	68.09.00	031	007
	VOLVO	692075	088	031
	VOLVO	692075	101	002
	VOLVO	69425	110	056
*	VOLVO	69556	062	018
	ALPHA	6H660	124	005
*	SALTR	6SB-NF17	034	014
*	SALTR	6SB-NF17	035	018
*	VOLVO	70498	010	006
	VOLVO	711320	106	058
	VOLVO	711322	106	060
	VOLVO	711323	106	059
	VOLVO	711584	036	052
	VOLVO	711737	098	009
	VOLVO	711738	098	008
	VOLVO	711738	099	008
	VOLVO	711739	099	009
	VOLVO	711740	099	001
	VOLVO	711741	098	001
	VOLVO	711742	090	023
*	VOLVO	71188	009	072
*	VOLVO	711959	072	006
	VOLVO	713528	020	012
	VOLVO	713529	020	013
*	VOLVO	714088	071	006
*	VOLVO	714089	071	002
	VOLVO	714160	098	005
	VOLVO	714160	099	005
	VOLVO	714284	106	053
	VOLVO	714325	097	016
	VOLVO	714328	076	020
	VOLVO	714465	106	009
	VOLVO	714468	106	010
	VOLVO	714468	106	016
	VOLVO	714469	106	017
	VOLVO	714470	106	011
	VOLVO	714471	106	018
	VOLVO	714486	106	020
	VOLVO	714529	078	078

BETECKNINGSREGISTER

Kod
4001

Fb-kod	Ritningsnummer Förrådsbeteckning	Bild	Pos
	VOLVO 714529	079	047
	VOLVO 714529	123	060
	VOLVO 714529	123	064
	VOLVO 714538	100	004
*	VOLVO 714632	072	001
	VOLVO 714990	100	003
*	VOLVO 71683	009	014
*	VOLVO 71686	009	048
*	VOLVO 71689	009	047
*	VOLVO 71695	009	031
*	VOLVO 71708	009	039
*	VOLVO 71709	009	038
*	VOLVO 71715	009	017
*	VOLVO 71716	009	018
*	VOLVO 71726	009	061
*	VOLVO 71727	009	063
*	VOLVO 71890	009	011
*	VOLVO 71916	009	003
*	VOLVO 71917	009	005
*	VOLVO 71920	009	010
*	VOLVO 71921	009	012
*	VOLVO 71924	009	016
*	VOLVO 71927	009	024
*	VOLVO 71929	009	032
*	VOLVO 71930	009	033
*	VOLVO 71934	009	037
*	VOLVO 71936	009	042
*	VOLVO 71938	009	045
*	VOLVO 71939	009	050
*	VOLVO 71944	009	055
*	VOLVO 71945	009	057
*	VOLVO 71946	009	058
*	VOLVO 71948	009	060
*	VOLVO 71951	009	068
*	VOLVO 71954	009	073
*	VOLVO 71955	009	074
*	VOLVO 71956	009	075
*	VOLVO 72201	061	027
	DELAC 7223811	008	061
	DELAC 7223811	008	069
*	VOLVO 72306	076	049
*	VOLVO 72471	061	010
*	VOLVO 72483	061	018
	ZAFRI 7315 036 102	036	021
	ZAFRI 7315 303 115	036	012
	ZAFRI 7325 012 121	036	048
	ZAFRI 7325 027 101	036	009
	ZAFRI 7325 030 105	036	024
	ZAFRI 7325 033 102	036	013
	ZAFRI 7325 033 103	036	014
	ZAFRI 7325 033 104	036	015
	ZAFRI 7325 033 105	036	016
	ZAFRI 7325 034 101	036	010
	ZAFRI 7325 034 102	036	011
	ZAFRI 7325 034 104	036	022
	ZAFRI 7325 225 101	036	020
	ZAFRI 7325 618 145	036	019
	ZAFRI 7325 623 102	036	004
	ZAFRI 7326 033 102	036	036
	ZAFRI 7326 302 105	036	035
	ZAFRI 7327 617 164	036	007
*	ZAFRI 7328 031 105	036	040
	ZAFRI 7328 300 279	036	002
	ZAFRI 7328 601 320 FL 239	036	003
	ZAFRI 7328 605 318	036	023
	ZAFRI 7348 032 118	036	025
	ZAFRI 7348 032 119	036	026
	ZAFRI 7348 032 120	036	027
	ZAFRI 7348 032 121	036	028
	ZAFRI 7348 032 122	036	029
	ZAFRI 7348 032 123	036	030
	ZAFRI 7348 032 124	036	031
	ZAFRI 7348 032 125	036	032
	ZAFRI 7348 032 126	036	033
*	VOLVO 73536	010	016
*	VOLVO 73537	010	018
*	VOLVO 73539	010	021
*	VOLVO 73575	010	019
*	VOLVO 73580	010	014
*	VOLVO 73582	010	015
*	VOLVO 73601	010	002
*	VOLVO 73602	010	003
*	VOLVO 73609	008	062
*	VOLVO 73609	008	070
*	VOLVO 73610	008	061
*	VOLVO 73610	008	069
	BRNSF 7370/K2	076	024
*	CUTLE 7370/K2	076	024
	BOBE 75218-2	016	013
*	VOLVO 76601	061	047
*	VOLVO 76603	061	045
*	VOLVO 76604	061	051
*	VOLVO 76605	061	053
*	VOLVO 76841	076	080
	TRICO 768523	075	011
	TRICO 768523	075	036
	TRICO 768523	075	036
*	VOLVO 77511	066	024
*	VOLVO 77612	077	056
*	VOLVO 77674	066	007
*	VOLVO 77691	066	038
*	VOLVO 77802	061	005
*	BOBE 7799	016	004
	VOLVO 79012	098	003
	VOLVO 79012	099	003
*	VOLVO 79361	072	002
	DELAC 7950581	010	001
	DELAC 7950582	010	003
*	DELAC 7969237	008	056
	GMC 7969237	008	056
	AVCO 800076	123	117
	AVCO 800086	123	114
	AVCO 800123	123	118
	AVCO 800176-1	123	116
	AVCO 800219	123	115
	TRICO 801742	075	014
	VOLVO 80432	012	035
*	VOLVO 80459	032	005
*	VOLVO 80459	034	005
*	VOLVO 80459	035	005
*	VOLVO 80508	032	042
*	VOLVO 80508	034	045
*	VOLVO 80508	035	041
	VOLVO 80749	053	066
	VOLVO 80749	053	104
	VOLVO 80750	053	
	VOLVO 80869	037	009
	VOLVO 80870	037	011
	VOLVO 80871	037	010
	VOLVO 80872	037	008

BETECKNINGSREGISTER

Kod
4001

	Fb-kod	Ritningsnummer Förrådsbeteckning	Bild	Pos
	VOLVO	80873	037	012
	VOLVO	80939	016	039
	VOLVO	80939	047	082
	VOLVO	80940	016	037
	HELLA	81/15	076	079
	VOLVO	81052	007	043
	VOLVO	81052	097	078
	VOLVO	81053	097	079
	TRICO	81153-IC	075	015
	VOLVO	81260	028	016
	VOLVO	81260	029	019
*	VOLVO	81369	034	022
*	VOLVO	81369	035	026
	VOLVO	81379	032	038
	VOLVO	81379	034	040
	VOLVO	81379	035	039
	VOLVO	81380	032	038A
	VOLVO	81380	034	041
	VOLVO	81380	035	039A
	VOLVO	81382	032	038C
	VOLVO	81382	034	043
	VOLVO	81382	035	039C
	VOLVO	81383	032	035
	VOLVO	81383	034	035
	VOLVO	81383	035	036
	VOLVO	81384	032	035A
	VOLVO	81384	034	036
	VOLVO	81384	035	036A
*	VOLVO	81388	032	045
*	VOLVO	81388	034	048
*	VOLVO	81388	035	044
*	LOCK	81401	048	005
*	VOLVO	81415	047	050
*	VOLVO	81426	044	004
*	VOLVO	81426	046	004
	TRICO	81653	075	016
	VOLVO	81803	097	043
	VOLVO	81803	107	008
	VOLVO	81803	108	020
	VOLVO	82159	079	017
	VOLVO	82385	079	018
	VOLVO	82429	008	079
	VOLVO	82429	097	042
	VOLVO	82429	097	070
	VOLVO	82429	106	110
	VOLVO	82430	088	078
	VOLVO	82660	097	077
	VOLVO	82660	107	067
*	VOLVO	82693	040	004
*	VOLVO	82693	042	004
	VOLVO	82694	040	005
	VOLVO	82694	042	005
	VOLVO	82744	114	014
	VOLVO	82745	002	013
	VOLVO	82745	007	034
	VOLVO	83153	053	071
	VOLVO	83153	053	109
	VOLVO	83247	053	073
	VOLVO	83247	053	111
*	VOLVO	833727	061A	006
	VOLVO	83741	032	044A
	VOLVO	83741	034	047A
	VOLVO	83741	035	043A
*	VOLVO	837878	057	019
*	VOLVO	837878	076	073
*	AMPHE	83-1R	124	006
	VOLVO	84090	113	026
	VOLVO	84422	097	009
	VOLVO	84470	106	015
*	DELAC	846740	007	035
	GMC	846740	007	035
	DELAC	855493	010	022
	DELAC	856035	010	004
*	VOLVO	85612	036	021
	DELAC	856927	010	007
	DELAC	856961	010	008
	VOLVO	86284	036	038
*	VOLVO	86287	061A	023
*	VOLVO	86421	048	004
*	VOLVO	86602	048	006
*	VOLVO	86604	048	009
*	VOLVO	86660	044	005
*	VOLVO	86660	046	005
	VOLVO	86713	021	043
	VOLVO	86713	021	046
*	VOLVO	870690	058	013
	VOLVO	87176	021	024
	VOLVO	87413	036	057
	VOLVO	87414	036	058
*	VOLVO	87461	044	006
*	VOLVO	87461	046	006
	VOLVO	87462	040	007
	VOLVO	87462	042	007
	VOLVO	87462	044	007
	VOLVO	87462	046	007
	VOLVO	87572	016	049
	VOLVO	87573	016	052
	VOLVO	87574	016	053
	VOLVO	87612	036	060
	VOLVO	87695	047	073
	VOLVO	87696	047	074
	VOLVO	87732	023	006
*	VOLVO	87842	007	035
*	VOLVO	87941	030	003
*	VOLVO	87941	031	011
*	VOLVO	87942	030	004
*	VOLVO	87944	030	011
*	VOLVO	87946	030	006
*	VOLVO	87948	030	002
*	VOLVO	87959	016	003
*	VOLVO	87962	016	006
*	VOLVO	87963	016	007
*	VOLVO	87964	016	008
*	VOLVO	87965	016	009
*	VOLVO	87968	016	010
	VOLVO	87972	021	066
	VOLVO	87972	025	014
	TIMKE	88010	035	038C
	VOLVO	88018	079	035
	TIMKE	88043	035	037A
	TIMKE	88043	035	037C
	VOLVO	88273	047	045
	VOLVO	88273	047	048
	VOLVO	88273	069	007
	VOLVO	88273	078	107
	VOLVO	88273	079	048
	VOLVO	88495	007	073
	VOLVO	88495	076	007
	VOLVO	88495	076	053
	VOLVO	88495	089	028

BETECKNINGSREGISTER

Kod
4001

	Fb-kod	Ritningsnummer Förrådsbeteckning	Bild	Pos
	VOLVO	88495	114	G08
*	VOLVO	88726	032	029
*	VOLVO	88726	034	026
*	VOLVO	88726	035	030
*	VOLVO	88744	072	010
	VOLVO	88783	012	041
	VOLVO	88783	012	060
	VOLVO	88783	107	036
	VOLVO	88932	040	006
	VOLVO	88932	042	006
	VOLVO	89047	122	035
*	VOLVO	89427	080	006
*	VOLVO	89428	080	009
	VOLVO	89566	055	017
*	VOLVO	89567	053	083
*	VOLVO	89567	053	122
	VOLVO	89577	053	086
	VOLVO	89791	037	003
	VOLVO	89865	008	005
	SALTR	8B-NC36	032	005
	SALTR	8B-NC36	034	005
	SALTR	8B-NC36	035	005
	BOSCH	9 001 240 037	129	012
	BOSCH	9 101 240 026	061A	021
	BOSCH	9 101 240 026	129	010
	BOSCH	9 231 240 051	059	020
	BOSCH	9 231 240 052	059	016
	BOSCH	9 300 241 033	069	002
*	BOSCH	9 301 240 075	069	013
	BOSCH	9 310 249 002	070	001
	BOSCH	9 311 240 071	079	024
	BOSCH	9 340 240 004	076	028
*	BOSCH	9 350 240 501	057	092
*	BOSCH	9 350 240 501	078	022
	BOSCH	9 351 240 052	078	046
	BOSCH	9 351 240 053	078	047
*	VOLVO	905391	086	028
*	VOLVO	905438	094	035
*	VOLVO	905438	095	012
	VOLVO	90626	097	004
*	VOLVO	907176	098	012
*	VOLVO	907176	099	012
*	VOLVO	907823	016	025
*	VOLVO	907824	050	035
*	VOLVO	907824	050	047
*	VOLVO	907825	024	017
*	VOLVO	907825	047	014
*	VOLVO	907825	090	012
*	VOLVO	907825	110	104
*	VOLVO	907835	088	080
*	VOLVO	907835	090	006
*	VOLVO	907835	093	013
*	VOLVO	907848	089	018
*	VOLVO	907850	024	
*	VOLVO	907855	022	013
*	VOLVO	907859	089	015
*	VOLVO	907862	012	
*	VOLVO	907865	032	061
*	VOLVO	907876	036	041
*	VOLVO	908005	053	014
*	VOLVO	908005	053	022
*	VOLVO	909354	110	014
*	VOLVO	910112	021	077
*	VOLVO	910115	066	045
*	VOLVO	910116	067	047

	Fb-kod	Ritningsnummer Förrådsbeteckning	Bild	Pos
*	VOLVO	910118	004	011
*	VOLVO	910118	036	063
*	VOLVO	910122	110	027
*	VOLVO	910123	003	006
	VOLVO	913121	110	103
*	VOLVO	913124	024	015
	VOLVO	913125	050	034
	VOLVO	913125	050	046
*	VOLVO	913127	024	016
*	VOLVO	913142	024	010
	VOLVO	913149	025	046
	VOLVO	913164	089	005
	VOLVO	91395	078	108
	VOLVO	91395	107	028
	VOLVO	91395	108	017
*	VOLVO	914169	037	007
	VOLVO	91435	108	039
	VOLVO	91435	114	037
*	VOLVO	914454	096	014
*	VOLVO	914454	110	048
*	VOLVO	914454	110	074
*	VOLVO	914456	005	029
*	VOLVO	914459	110	028
*	VOLVO	914467	111	016
*	VOLVO	914478	110	044
*	VOLVO	914510	003	049
*	VOLVO	914528	110	047
*	VOLVO	914533	025	006
*	VOLVO	914537	110	007
	VOLVO	921692	003	011
	VOLVO	92505	089	012
*	VOLVO	925053	025	012
*	VOLVO	925059	110	049
*	VOLVO	925060	057	003
*	VOLVO	937249	123	095
*	VOLVO	940090	049	
*	VOLVO	940092	007	
*	VOLVO	940094	093	017
	VOLVO	940096	001	022
*	VOLVO	940097	008	
*	VOLVO	940098	008	054
*	VOLVO	940100	003	
*	VOLVO	940108	020	
*	VOLVO	940109	012	044
*	VOLVO	940109	012	063
*	VOLVO	940109	050	058
*	VOLVO	940110	036	044
*	VOLVO	940110	053	103
*	VOLVO	940110	113	018
*	VOLVO	940110	113	028
*	VOLVO	940110	113	034
*	VOLVO	940113	039	018
*	VOLVO	940113	041	018
*	VOLVO	940113	043	018
*	VOLVO	940113	045	018
*	VOLVO	940114	037	
*	VOLVO	940115	007	
*	VOLVO	940116	113	033
*	VOLVO	940117	001	067
*	VOLVO	940117	121	018
*	VOLVO	940119	097	008
*	VOLVO	940119	106	133
*	VOLVO	940121	097	007
*	VOLVO	940121	106	131
*	VOLVO	940121	121	091

BETECKNINGSREGISTER

Kod
4001

	Fb-kod	Ritningsnummer Förrådsbeteckning	Bild	Pos
*	VOLVO	940121	122	060
*	VOLVO	940133	022	022
*	VOLVO	940133	091	041
*	VOLVO	940134	113	027
*	VOLVO	940135	001	
*	VOLVO	940136	011	016
*	VOLVO	940136	054	015
*	VOLVO	940136	055	014
*	VOLVO	940136	055	033
*	VOLVO	940136	111	008
*	VOLVO	940140	012	045
*	VOLVO	940140	012	064
*	VOLVO	940143	053	085
*	VOLVO	940143	053	128
*	VOLVO	940145	050	
*	VOLVO	940147	020	004
*	VOLVO	940147	078	097
*	VOLVO	940147	094	024
*	VOLVO	940147	096	036
*	VOLVO	940154	053	048
*	VOLVO	940155	008	
*	VOLVO	940157	036	045
*	VOLVO	940157	057	039
*	VOLVO	940157	065	010
*	VOLVO	940157	113	036
*	VOLVO	940158	001	013
*	VOLVO	940159	008	
*	VOLVO	940160	001	060
*	VOLVO	940160	113	017
*	VOLVO	940161	007	012
*	VOLVO	940161	065	017
*	VOLVO	940162	001	062
*	VOLVO	940162	022	068
*	VOLVO	940162	036	049
*	VOLVO	940176	113	031
*	VOLVO	940179	057	
*	VOLVO	940184	057	037
*	VOLVO	940186	047	024
*	VOLVO	940186	092	025
*	VOLVO	940186	121	012
*	VOLVO	940204	049	026
*	VOLVO	940204	049	029
*	VOLVO	940204	049	043
*	VOLVO	940204	049	048
*	VOLVO	940335	078	044
*	VOLVO	940336	078	045
*	VOLVO	940337	063	020
*	VOLVO	940340	078	046
*	VOLVO	940341	078	047
	VOLVO	940366	034	089
	VOLVO	940366	035	079
	VOLVO	940367	034	090
	VOLVO	940367	035	079A
	VOLVO	940390	001	114
	VOLVO	940394	021	053
	VOLVO	941111	078	030
	VOLVO	941112	078	031
	VOLVO	941117	063	006
	VOLVO	941118	063	010
	VOLVO	941265	078	110
	VOLVO	941386	054	013
	VOLVO	941425	107	042
	VOLVO	941425	107	043
	VOLVO	941476	032	065
	VOLVO	941476	034	096
	VOLVO	941476	035	085
	VOLVO	941476	052	003
	VOLVO	941583	037	019
*	VOLVO	941730	077	057
	VOLVO	941744	037	044
*	VOLVO	941841	121	028
*	VOLVO	941841	121	033
*	VOLVO	941841	121	076
	VOLVO	941906	001	014
	VOLVO	941906	003	019
	VOLVO	941906	057	007
*	VOLVO	941907	001	
*	VOLVO	941909	001	061
*	VOLVO	941909	057	038
*	VOLVO	941909	065	009
	VOLVO	942060	106	035
*	VOLVO	942206	106	109
	VOLVO	942336	001	064
	VOLVO	942336	064	009
*	VOLVO	942338	091	029
*	VOLVO	942378	123	027
	VOLVO	942390	001	108
	VOLVO	942436	008	032
	VOLVO	942458	057	097
	VOLVO	942567	055	031
*	VOLVO	942603	101	062
*	VOLVO	942604	072	
*	VOLVO	942605	057	
*	VOLVO	942606	077	046
*	VOLVO	942606	077	048
*	VOLVO	942606	078	099
*	VOLVO	942606	091	042
	VOLVO	942624	006	031
	VOLVO	942663	077	039
	VOLVO	942663	077	040
	VOLVO	942664	077	042
	VOLVO	942665	077	035
	VOLVO	942665	077	049
	VOLVO	942665	077	052
	VOLVO	942714	077	047
	VOLVO	942738	001	089
	VOLVO	942738	047	041
	VOLVO	942771	063	006
	VOLVO	942772	063	010
	VOLVO	942834	063	018
*	VOLVO	942905	032	043
*	VOLVO	942905	034	046
*	VOLVO	942905	035	042
*	VOLVO	943368	107	
	VOLVO	943473	107	059
	VOLVO	943473	108	040
	VOLVO	943473	114	019
	VOLVO	943706	008	025
	VOLVO	943722	075	
	VOLVO	943727	075	010
	VOLVO	943727	075	034
	VOLVO	943727	075	034
	VOLVO	943727	075	035
	VOLVO	943727	075	035
	VOLVO	944531	069	012
*	VOLVO	945654	037	037
*	VOLVO	945654	037	045
	VOLVO	945752	047	053
	VOLVO	945753	047	063
*	VOLVO	946177	076	021

BETECKNINGSREGISTER

Kod
4001

	Fb-kod	Ritningsnummer Förrådsbeteckning	Bild	Pos
*	VOLVO	946177	078	084
	VOLVO	947908	001	
	VOLVO	94942	121	069
*	HASPI	94-GB2459	028	006
*	HASPI	94-GB2459	029	006
	HASPI	94-GB4321	028	010
	HASPI	94-GB4321	029	010
	HASPI	94-GB4324	028	011
	HASPI	94-GB4324	029	011
*	VOLVO	950003	010	017
*	VOLVO	950003	106	130
*	VOLVO	950010	097	022
*	VOLVO	950010	123	031
*	VOLVO	950011	057	016
*	VOLVO	950011	057	020
*	VOLVO	950011	073	008
*	VOLVO	950011	076	046
*	VOLVO	950011	091	017
*	VOLVO	950013	057	082
*	VOLVO	950019	108	023
*	VOLVO	950020	012	
*	VOLVO	950021	007	
*	VOLVO	950022	047	
*	VOLVO	950023	047	
*	VOLVO	950024	072	007
*	VOLVO	950024	106	031
*	VOLVO	950025	106	072
*	VOLVO	950025	114	028
*	VOLVO	950033	007	
*	VOLVO	950034	050	018
*	VOLVO	950034	075	021
*	VOLVO	950034	086	009
*	VOLVO	950034	086	013
*	VOLVO	950034	097	095
*	VOLVO	950035	075	021
*	VOLVO	950035	079	042
*	VOLVO	950035	092	052
*	VOLVO	950037	117	123
*	VOLVO	950044	089	033
*	VOLVO	950044	107	060
*	VOLVO	950045	001	
*	VOLVO	950046	036	
*	VOLVO	950047	012	
*	VOLVO	950048	088	067
*	VOLVO	950049	090	026
*	VOLVO	950049	091	065
*	VOLVO	950049	092	038
*	VOLVO	950049	097	031
*	VOLVO	950050	025	036
*	VOLVO	950050	047	069
*	VOLVO	950050	097	032
*	VOLVO	950051	094	019
*	VOLVO	950059	106	047
*	VOLVO	950059	107	045
*	VOLVO	950060	097	013
*	VOLVO	950064	078	083
*	VOLVO	950105	106	130
*	VOLVO	950113	106	107
*	VOLVO	950123	053	117
*	VOLVO	950123	121	066
*	VOLVO	950134	106	098
*	VOLVO	950145	096	019
*	VOLVO	950158	089	007
*	VOLVO	950213	097	006
*	VOLVO	950227	091	006
*	VOLVO	950228	088	026
*	VOLVO	950228	089	038
*	VOLVO	950228	091	087
*	VOLVO	950231	076	036
*	VOLVO	950263	088	021
*	VOLVO	950263	091	081
*	VOLVO	950332	121	056
*	VOLVO	950352	092	041
*	VOLVO	950352	097	034
*	VOLVO	950352	106	029
*	VOLVO	950353	021	080
*	VOLVO	950353	047	026
*	VOLVO	950353	050	013
*	VOLVO	950353	092	017
*	VOLVO	950354	023	019
*	VOLVO	950354	053	076
*	VOLVO	950354	053	114
*	VOLVO	950354	123	024
*	VOLVO	950355	097	084
*	VOLVO	950356	023	015
*	VOLVO	950364	020	017
*	VOLVO	950366	089	048
*	VOLVO	950374	037	030
*	VOLVO	950376	037	031
*	VOLVO	950383	008	074
*	VOLVO	950384	064	010
*	VOLVO	950388	025	017
*	VOLVO	950388	111	021
*	VOLVO	950586	111	007
*	VOLVO	950885	009	004
*	VOLVO	950885	009	006
	VOLVO	951187	047	065
	VOLVO	951187	047	066
	VOLVO	951188	078	053
	VOLVO	951188	079	028
	VOLVO	951188	123	069
	VOLVO	951189	008	037
	VOLVO	951189	078	054
	VOLVO	951189	079	031
	VOLVO	951189	079	051
	VOLVO	951189	121	046
	VOLVO	951190	007	037
	VOLVO	951190	047	036
	VOLVO	951190	078	055
	VOLVO	951190	110	066
	VOLVO	951191	078	056
	VOLVO	951191	121	047
	VOLVO	951192	078	057
	VOLVO	951193	078	058
	VOLVO	951193	121	060
	VOLVO	951194	078	059
	VOLVO	951195	078	060
	VOLVO	951195	106	087
*	VOLVO	951263	107	024
*	VOLVO	951263	108	009
*	VOLVO	951666	088	064
*	VOLVO	951666	097	063
*	VOLVO	951669	021	085
*	VOLVO	951672	106	032
*	VOLVO	951672	106	055
*	VOLVO	951672	106	085
*	VOLVO	951673	102	036
*	VOLVO	951739	023	
*	VOLVO	951740	037	022
*	VOLVO	951740	053	115

BETECKNINGSREGISTER

Kod
4001

	Fb-kod	Ritningsnummer Förrådsbeteckning	Bild	Pos
*	VOLVO	951740	110	089
*	VOLVO	951741	012	006
*	VOLVO	951741	037	026
*	VOLVO	951741	050	048
*	VOLVO	951741	110	095
*	VOLVO	951786	001	118
*	VOLVO	951797	008	013
*	VOLVO	951797	008	085
*	VOLVO	951798	008	081
*	VOLVO	951901	021	008
*	VOLVO	951951	037	015
*	VOLVO	951965	021	064
*	VOLVO	952006	031	012
*	VOLVO	952075	001	044
*	VOLVO	952075	002	010
*	VOLVO	952076	001	097
*	VOLVO	952358	021	007
*	VOLVO	952358	022	003
*	VOLVO	952358	111	026
*	VOLVO	952359	032	010
*	VOLVO	952359	034	057
*	VOLVO	952359	035	051
*	VOLVO	952359	110	005
*	VOLVO	952444	039	012
*	VOLVO	952444	041	012
*	VOLVO	952444	043	012
*	VOLVO	952444	045	012
*	VOLVO	952493	016	016
*	VOLVO	952495	110	062
*	VOLVO	952517	021	072
	VOLVO	95258	107	074
*	VOLVO	952625	078	064
*	VOLVO	952626	078	065
*	VOLVO	952626	079	041
*	VOLVO	952626	123	082
*	VOLVO	952627	078	066
*	VOLVO	952627	122	044
*	VOLVO	952629	078	067
*	VOLVO	952629	114	031
*	VOLVO	952629	123	070
*	VOLVO	952629	123	083
*	VOLVO	952629	124	036
*	VOLVO	952630	114	032
*	VOLVO	952631	078	068
*	VOLVO	952633	078	069
*	VOLVO	952634	123	085
	VOLVO	953237	001	052
	VOLVO	953238	001	048
	VOLVO	953240	001	047
*	VOLVO	953259	011	004
*	VOLVO	953259	022	069
	VOLVO	95362	107	063
	VOLVO	95366	107	065
	VOLVO	95368	107	072
	VOLVO	95369	107	068
	VOLVO	95370	107	071
	VOLVO	95371	107	066
	VOLVO	953883	053	091
	VOLVO	953963	012	016
	VOLVO	953965	012	036
	VOLVO	954312	079	026
	VOLVO	954313	047	
	VOLVO	954314	008	045
	VOLVO	954314	016	032
	VOLVO	954314	016	035

	Fb-kod	Ritningsnummer Förrådsbeteckning	Bild	Pos
	VOLVO	954315	008	034
	VOLVO	954316	047	034
	VOLVO	954321	008	046
	VOLVO	954321	016	033
	VOLVO	954321	016	036
	VOLVO	954322	008	035
	VOLVO	954327	047	054
	VOLVO	954328	016	034
	VOLVO	954335	008	047
	VOLVO	954343	008	036
	VOLVO	954393	047	049
*	VOLVO	954427	078	002
*	VOLVO	954443	078	003
*	VOLVO	954445	078	005
*	VOLVO	954446	078	006
*	VOLVO	954447	078	007
*	VOLVO	954449	078	009
*	VOLVO	954450	078	010
*	VOLVO	954451	078	012
*	VOLVO	954469	078	015
*	VOLVO	954475	122	051
*	VOLVO	954483	077	055
*	VOLVO	954499	063	007
*	VOLVO	954499	063	011
*	VOLVO	954501	063	007
*	VOLVO	954501	063	011
*	VOLVO	954501	063	015
*	VOLVO	954502	063	003
*	VOLVO	954503	063	017
*	VOLVO	954504	063	004
*	VOLVO	954504	063	008
*	VOLVO	954504	063	016
*	VOLVO	954508	063	005
*	VOLVO	954508	063	013
	VOLVO	954509	063	009
	VOLVO	954509	063	012
	VOLVO	954534	012	022
	VOLVO	954595	012	011
	VOLVO	95497	079	015
	VOLVO	955083	005	018
*	VOLVO	955113	065	036
*	VOLVO	955113	067	028B
*	VOLVO	955114	008	024
*	VOLVO	955116	123	081
*	VOLVO	955118	076	074
*	VOLVO	955118	076	081
*	VOLVO	955118	121	093
*	VOLVO	955118	122	068
*	VOLVO	955118	123	073
*	VOLVO	955119	047	067
*	VOLVO	955119	106	057
*	VOLVO	955120	091	095
*	VOLVO	955120	121	016
*	VOLVO	955120	121	045
*	VOLVO	955120	121	090
*	VOLVO	955126	007	
*	VOLVO	955127	075	
*	VOLVO	955129	101	059
*	VOLVO	955129	101	065
*	VOLVO	955129	123	061
*	VOLVO	955132	101	067
*	VOLVO	955135	106	124
*	VOLVO	955137	011	
*	VOLVO	955138	008	
*	VOLVO	955139	077	043

BETECKNINGSREGISTER

Kod
4001

	Fb-kod	Ritningsnummer Förrådsbeteckning	Bild	Pos
*	VOLVO	955139	092	043
*	VOLVO	955140	086	038
*	VOLVO	955140	094	022
*	VOLVO	955141	123	078
*	VOLVO	955156	097	091
*	VOLVO	955165	106	141
	VOLVO	955193	024	008
*	VOLVO	955271	062	002
*	VOLVO	955271	074	008
*	VOLVO	955271	093	005
*	VOLVO	955272	094	005
*	VOLVO	955272	096	025
*	VOLVO	955272	096	034
*	VOLVO	955273	096	040
*	VOLVO	955274	096	029
*	VOLVO	955295	036	061
*	VOLVO	955296	036	037
*	VOLVO	955321	037	036
*	VOLVO	955327	037	043
*	VOLVO	955341	053	061
*	VOLVO	955341	053	097
*	VOLVO	955512	001	
*	VOLVO	955513	006	010
*	VOLVO	955513	025	020
*	VOLVO	955513	091	092
*	VOLVO	955513	096	008
*	VOLVO	955513	100	006
*	VOLVO	955514	001	012
*	VOLVO	955514	047	077
*	VOLVO	955514	086	043
*	VOLVO	955515	057	006
*	VOLVO	955522	090	013
*	VOLVO	955523	006	
*	VOLVO	955524	001	
*	VOLVO	955525	025	
*	VOLVO	955526	007	027
*	VOLVO	955526	016	042
*	VOLVO	955528	011	036
*	VOLVO	955528	011	041
*	VOLVO	955534	007	
*	VOLVO	955535	001	063
*	VOLVO	955535	053	030
*	VOLVO	955535	053	036
*	VOLVO	955535	073	003
*	VOLVO	955536	022	027
*	VOLVO	955538	050	060
*	VOLVO	955539	023	018
*	VOLVO	955540	020	015
*	VOLVO	955541	123	023
*	VOLVO	955542	020	016
*	VOLVO	955543	053	075
*	VOLVO	955543	053	113
*	VOLVO	955548	053	102
*	VOLVO	955549	011	007
*	VOLVO	955549	097	080
*	VOLVO	955552	036	043
*	VOLVO	955557	065	008
*	VOLVO	955558	047	006
*	VOLVO	955562	113	029
*	VOLVO	955566	089	043
*	VOLVO	955567	097	075
*	VOLVO	955634	110	038
*	VOLVO	955634	110	053
*	VOLVO	955636	012	047
*	VOLVO	955636	123	018

	Fb-kod	Ritningsnummer Förrådsbeteckning	Bild	Pos
*	VOLVO	955655	034	061
*	VOLVO	955655	035	055
*	VOLVO	955655	049	036
*	VOLVO	955656	008	075
*	VOLVO	955657	034	101
*	VOLVO	955658	050	015
*	VOLVO	955672	110	057
*	VOLVO	955673	037	020
*	VOLVO	955674	032	012
*	VOLVO	955674	034	012
*	VOLVO	955674	034	075
*	VOLVO	955674	035	016
*	VOLVO	955674	035	065
*	VOLVO	955675	035	009
*	VOLVO	955675	064	008
*	VOLVO	955675	110	019
*	VOLVO	955676	034	064
*	VOLVO	955676	035	058
*	VOLVO	955678	037	029
*	VOLVO	955778	076	023
*	VOLVO	955778	076	068
*	VOLVO	955778	078	101
*	VOLVO	955778	122	026
*	VOLVO	955778	122	066
*	VOLVO	955779	122	
*	VOLVO	955780	009	027
*	VOLVO	955780	066	014
*	VOLVO	955780	088	059
*	VOLVO	955780	107	077
*	VOLVO	955781	057	
*	VOLVO	955782	060	045
*	VOLVO	955782	061A	027
*	VOLVO	955782	062	017
*	VOLVO	955782	078	102
*	VOLVO	955783	050	056
*	VOLVO	955784	053	065
*	VOLVO	955784	053	099
*	VOLVO	955791	050	054
*	VOLVO	955791	110	055
*	VOLVO	955800	050	031
*	VOLVO	955800	050	042
*	VOLVO	955801	024	009
	VOLVO	955813	053	055
	VOLVO	955813	053	092
	VOLVO	955818	053	087
	VOLVO	955818	053	129
	VOLVO	955823	089	021
*	VOLVO	955825	001	
*	VOLVO	955826	001	
*	VOLVO	955827	021	
*	VOLVO	955833	053	045
*	VOLVO	955833	088	074
*	VOLVO	955834	011	026
*	VOLVO	955835	108	028
*	VOLVO	955835	110	087
*	VOLVO	955835	110	093
*	VOLVO	955839	001	115
*	VOLVO	955846	057	079
*	VOLVO	955847	005	
*	VOLVO	955850	001	104
*	VOLVO	955856	012	015
*	VOLVO	955856	065	035
*	VOLVO	955858	035	010
*	VOLVO	955860	094	032
*	VOLVO	955860	095	008

BETECKNINGSREGISTER

Kod
4001

	Fb-kod	Ritningsnummer Förrådsbeteckning	Bild	Pos
*	VOLVO	955860	114	009
*	VOLVO	955867	050	051
*	VOLVO	955890	124	017
*	VOLVO	955891	012	
*	VOLVO	955892	010	005
*	VOLVO	955892	050	019
*	VOLVO	955892	106	100
*	VOLVO	955892	123	062
*	VOLVO	955892	123	066
*	VOLVO	955893	006	
*	VOLVO	955894	001	
*	VOLVO	955895	024	011
*	VOLVO	955895	092	029
*	VOLVO	955897	012	033
*	VOLVO	955897	089	014
*	VOLVO	955898	047	008
*	VOLVO	955898	089	047
*	VOLVO	955900	050	050
*	VOLVO	955903	089	020
*	VOLVO	955903	094	031
*	VOLVO	955903	095	006
*	VOLVO	955906	032	049
*	VOLVO	955915	076	022
*	VOLVO	955915	124	013
*	VOLVO	955917	009	
*	VOLVO	955918	007	
*	VOLVO	955919	060	
*	VOLVO	955920	007	
*	VOLVO	955921	001	
*	VOLVO	955922	110	059
*	VOLVO	955923	053	064
*	VOLVO	955923	053	098
*	VOLVO	955924	001	105
*	VOLVO	955924	047	007
*	VOLVO	955924	110	031
*	VOLVO	955924	113	030
*	VOLVO	955926	066	047
*	VOLVO	955944	076	067
*	VOLVO	955944	122	025
*	VOLVO	955944	122	050
*	VOLVO	955944	122	065
*	VOLVO	955945	008	
*	VOLVO	955946	009	
*	VOLVO	955947	007	
*	VOLVO	955948	078	095
*	VOLVO	955949	008	
*	VOLVO	955950	032	
*	VOLVO	955951	032	006
*	VOLVO	955951	034	006
*	VOLVO	955951	035	006
*	VOLVO	955951	053	047
*	VOLVO	955954	053	068
*	VOLVO	955954	053	106
*	VOLVO	955954	076	038
*	VOLVO	956043	122	049
*	VOLVO	956045	076	066
*	VOLVO	956058	060	036
*	VOLVO	956058	066	028
*	VOLVO	956058	066	030
*	VOLVO	956059	060	046
*	VOLVO	956059	061	048
*	VOLVO	956059	061A	020
*	VOLVO	956059	122	019
*	VOLVO	956060	097	005
*	VOLVO	956061	122	010

	Fb-kod	Ritningsnummer Förrådsbeteckning	Bild	Pos
*	VOLVO	956062	066	052
*	VOLVO	956073	061	061
*	VOLVO	956073	074	010
*	VOLVO	956074	066	060
*	VOLVO	956076	009	025
*	VOLVO	956079	060	042
*	VOLVO	956080	107	075
*	VOLVO	956095	066	058
*	VOLVO	956164	122	004
*	VOLVO	956205	096	024
	VOLVO	956505	063	009
	VOLVO	956505	063	012
	VOLVO	956507	063	008
*	VOLVO	956567	047	017
*	VOLVO	956567	110	106
*	VOLVO	956585	021	016
*	VOLVO	956601	020	003
*	VOLVO	956601	122	045
*	VOLVO	956601	124	037
*	VOLVO	956694	094	016
*	VOLVO	956903	008	063
*	VOLVO	956903	008	071
*	VOLVO	956903	057	067
*	VOLVO	956904	078	104
*	VOLVO	956924	122	042
*	VOLVO	956928	078	036
*	VOLVO	956929	078	037
*	VOLVO	956930	078	038
*	VOLVO	956931	078	039
*	VOLVO	956933	078	040
*	VOLVO	956934	078	041
*	VOLVO	956936	078	042
*	VOLVO	957223	063	019
*	VOLVO	958201	078	048
*	VOLVO	958220	078	043
*	VOLVO	958236	121	084
*	VOLVO	958236	123	041
*	VOLVO	958236	123	084
*	VOLVO	958236	123	086
*	VOLVO	958297	078	027
*	VOLVO	959046	078	051
	VOLVO	959081	050	055
*	VOLVO	959617	012	012
*	VOLVO	959617	012	023
	VOLVO	960138	007	
*	VOLVO	960139	096	030
*	VOLVO	960139	096	041
*	VOLVO	960140	057	
*	VOLVO	960141	076	056
*	VOLVO	960148	007	057
*	VOLVO	960148	020	018
*	VOLVO	960148	110	079
	GIRLI	960613	049	034
	GIRLI	960614	049	042
	VOLVO	960696	032	016
	GIRLI	962121	049	011
	GIRLI	962200	049	018
	GIRLI	963103	049	031
	VOLVO	96443	078	109
*	VOLVO	964844	016	024
*	VOLVO	964844	047	013
*	VOLVO	964857	024	006
	GIRLI	978464	049	041
	GIRLI	978480	049	032
	GIRLI	978581	049	015

BETECKNINGSREGISTER

Kod
4001

	Fb-kod	Ritningsnummer Förrådsbeteckning	Bild	Pos
	GIRLI	978591	049	017
	GIRLI	978814	049	014
	GIRLI	978842	049	024
	GIRLI	978942	049	023
	GIRLI	984402	049	035
*	ABIKO	A 1507 FL	078	046
*	ABIKO	A 1565 R	078	043
*	ABIKO	A 2507 FL	078	047
*	ABIKO	A 2507 FLH	077	057
	WINEM	A 2507 FLH	077	057
*	ABIKO	A 2543 R	078	036
*	ABIKO	A 2553 R	078	037
*	ABIKO	A 2565 R	078	038
*	ABIKO	A 2585 R	078	039
*	ABIKO	A 4607 FL	078	048
	WINEM	A 4607 FL	078	048
*	ABIKO	A 4610 R	078	042
*	ABIKO	A 4653 R	078	040
*	ABIKO	A 4665 R	078	041
	USHOE	AD 46 H	091	075
	USHOE	AD 46 H	121	082
	SAAB	AS261206-2	057	092
	SAAB	AS261206-2	078	022
	AVCO	AT-912	123	113
	BUFAB	BI-LOC 10 BH8 FZB	037	037
	BUFAB	BI-LOC 10 BH8 FZB	037	045
	ZENCA	BP17333 Z	009	076
	ZENCA	BP17333 Z	125	040
	EBE	BV9041 0173	122	057
	RUBGW	C 2759	052	002
	ZENCA	C1757	009	001
	CRL	CK62AX222K	122	062
*	SALTR	DB17-2HA-040	032	038C
*	SALTR	DB17-2HA-040	034	043
*	SALTR	DB17-2HA-040	035	039C
	DNA	DIN 5401-5/16RFR	021	065
	DNA	DIN 5401-5/16RFR	025	013
	DNA	DIN137B-8 FZB	001	
	DNA	DIN5401-6	110	042
	DNA	DIN6797J-10,5 FZB	012	044
	DNA	DIN6797J-10,5 FZB	012	063
	DNA	DIN6797J-10,5 FZB	050	058
	DNA	DIN6797J-12,5 FZB	053	085
	DNA	DIN6797J-12,5 FZB	053	128
	DNA	DIN6797J-13,2 FZB	032	006
	DNA	DIN6797J-13,2 FZB	034	006
	DNA	DIN6797J-13,2 FZB	035	006
	DNA	DIN6797J-13,2 FZB	053	047
	DNA	DIN6797J-19 FZB	053	068
	DNA	DIN6797J-19 FZB	053	106
	DNA	DIN6797J-19 FZB	076	038
	DNA	DIN6797J-3,2 FZB	076	067
	DNA	DIN6797J-3,2 FZB	122	025
	DNA	DIN6797J-3,2 FZB	122	050
	DNA	DIN6797J-3,2 FZB	122	065
	DNA	DIN6797J-3,7 FZB	097	007
	DNA	DIN6797J-3,7 FZB	106	131
	DNA	DIN6797J-3,7 FZB	121	091
	DNA	DIN6797J-3,7 FZB	122	060
	DNA	DIN6797J-4,3 FZB	008	
	DNA	DIN6797J-5,1 FZB	009	
	DNA	DIN6797J-5,3 FZB	007	
	DNA	DIN6797J-6,4 FZB	078	095
	DNA	DIN6797J-8,2 FZB	008	
	DNA	DIN6798A-4,3 FZB	076	047
	DNA	DIN6798A-4,3 FZB	076	075
	DNA	DIN6798A-4,3 FZB	101	062
	DNA	DIN6798A-5,3 FZB	072	
	DNA	DIN6798J-6,4 FZB	088	068
	DNA	DIN6798J-8,4 FZB	121	108
	DNA	DIN7603A-12X18 CU	111	025
	DNA	DIN7991-M12X40 12K KAD	118	086
	DNA	DIN934-M10X1 8G FZB	024	009
	DNA	DIN934-M8X1 8G FZB	050	031
	DNA	DIN934-M8X1 8G FZB	050	042
	DNA	DIN936-M10X1 8G,FZB	012	045
	DNA	DIN936-M10X1 8G,FZB	012	064
	DNA	DIN960-M8X1X22 8G FZB	012	012
	DNA	DIN960-M8X1X22 8G FZB	012	023
	DNA	DIN982-M10-8 FZB	117	025
	DNA	DIN982-M10-8 FZB	119	014
	DNA	DIN982-M10-8 FZB	119	039
	DNA	DIN982-M12-8 FZB	118	078
	DNA	DIN982-M12-8 FZB	119	037
	DNA	DIN982-M5-8 FZB	117	039
	DNA	DIN982-M6-8 FZB	120	012
	DNA	DIN982-M8-8 FZB	117	
	SEG	E 10 440 32	078	011
	SEG	E 12 525 23	122	028
	SEG	E 12 530 23	122	029
	SEG	E 13 150 14	122	063
	SEG	E 18 810 25	063	013
	SEG	E 18 810 35	063	005
	SEG	E 18 810 35	063	013
*	DELAC	E/AC1844-B	008	064
	GMC	E/AC1844-B	008	064
	HELLA	E2.1067.01	076	065
	UTF	ENL DIN6797J-11,6 FZB	020	004
	UTF	ENL DIN6797J-11,6 FZB	078	097
	UTF	ENL DIN6797J-11,6 FZB	094	024
	UTF	ENL DIN6797J-11,6 FZB	096	036
	UTF	ENL DIN6797J-9,9 FZB	032	
	UTF	ENL SMS1757 RXS B10X14	077	043
	UTF	ENL SMS1757 RXS B10X14	092	043
	UTF	ENL SMS1757 RXS B10X6,5	106	124
-	UTF	ENL SMS1757 RXS B4X8 YTHÄRD	008	024
-	UTF	ENL SMS1757 RXS B6X8 YTHÄRD	076	074
-	UTF	ENL SMS1757 RXS B6X8 YTHÄRD	076	081
-	UTF	ENL SMS1757 RXS B6X8 YTHÄRD	121	093
-	UTF	ENL SMS1757 RXS B6X8 YTHÄRD	122	068
-	UTF	ENL SMS1757 RXS B6X8 YTHÄRD	123	073
-	UTF	ENL SMS19 KS W3/16X6,STÅL D	076	026
-	UTF	ENL SMS1943 U6S 3/8UNC X 95	053	075
-	UTF	ENL SMS1943 U6S 3/8UNC X 95	053	113
-	UTF	ENL SMS1943 U6S 7/16UNC X 1	065	008
-	UTF	ENL SMS1943 U6S 7/16UNC X 2	053	102
-	UTF	ENL SMS1943 U6S 7/16UNC X 2	113	033
-	UTF	ENL SMS1943 U6S 7/16UNC X 3	001	060
-	UTF	ENL SMS1943 U6S 7/16UNC X 3	113	017
-	UTF	ENL SMS1943 U6S 7/16UNC X 3	113	027
-	UTF	ENL SMS1943 U6S 7/16UNC X 4	011	007
-	UTF	ENL SMS1943 U6S 7/16UNC X 4	097	080
-	UTF	ENL SMS1943 U6S 7/16UNC X 6	036	043
-	UTF	ENL SMS1943 U6S 7/16UNC X 9	057	037
-	UTF	ENL SMS1969 MRX 5X6 STÅL 4.	061	061
-	UTF	ENL SMS1969 MRX 5X6 STÅL 4.	074	010
-	UTF	ENL SMS1989 U6M 7/16UNC STÅ	036	045
-	UTF	ENL SMS1989 U6M 7/16UNC STÅ	057	039
-	UTF	ENL SMS1989 U6M 7/16UNC STÅ	065	010
-	UTF	ENL SMS1989 U6M 7/16UNC STÅ	113	036

BETECKNINGSREGISTER

Kod
4001

	Fb-kod	Ritningsnummer Förrådsbeteckning	Bild	Pos
-	UTF	ENL SMS2187 SSS 12X35 STÅL	118	089
-	UTF	ENL SMS2187 SSS 12X40,STÅL	118	008
-	UTF	ENL SMS2187 SSS 4X5 STÅL D6	119	035
	UTF	ENL SMS66 SP 1,6X30 FZB	090	018
	TF	F1001-000290	117	001
	TF	F1001-000310	118	001
		F1001-000380	120	014
	TF	F1001-000380	120	014
		F1001-000390	120	004
	TF	F1001-000390	120	004
	TF	F1001-101040	119	001
	TF	F1001-101050	119	005
		F1001-101070	117	103
	TF	F1001-101070	117	103
	TF	F1001-101090	117	048
	TF	F1001-101100	118	002
	TF	F1001-101110	118	005
	TF	F1001-101120	117	005
	TF	F1001-101130	117	004
		F1001-101140	117	112
	TF	F1001-101140	117	112
		F1001-101150	117	111
	TF	F1001-101150	117	111
	TF	F1001-101210	118	012
	TF	F1001-101220	118	013
	TF	F1001-101220/2	118	015
	TF	F1001-101230	118	042
		F1001-101290	117	125
	TF	F1001-101290	117	125
		F1001-101300	117	126
	TF	F1001-101300	117	126
		F1002-001560	119	002
	TF	F1002-001560	119	002
		F1002-001570	119	016
	TF	F1002-001570	119	016
		F1002-001580	117	110
	TF	F1002-001580	117	110
		F1002-001590	117	104
	TF	F1002-001590	117	104
	TF	F1002-001600	120	002
		F1002-001610	120	007
	TF	F1002-001610	120	007
	TF	F1002-001620	117	049
	TF	F1002-001630	117	072
		F1002-001640	117	074
	TF	F1002-001640	117	074
		F1002-001670	118	084
	TF	F1002-001670	118	084
		F1002-001680	118	085
	TF	F1002-001680	118	085
		F1002-001690	118	044
	TF	F1002-001690	118	044
	TF	F1002-001700	118	069
		F1002-001710	117	032
	TF	F1002-001710	117	032
	TF	F1002-001720	117	009
	TF	F1002-001730	117	031
		F1002-001780	118	045
	TF	F1002-001780	118	045
		F1002-002910	117	105
	TF	F1002-002910	117	105
		F1003-002620	119	044
	TF	F1003-002620	119	044
		F1003-002630	117	102
	TF	F1003-002630	117	102
	TF	F1003-002640	095	014
	TF	F1003-002650	095	013
		F1003-002660	120	003
	TF	F1003-002660	120	003
		F1003-002670	118	016
	TF	F1003-002670	118	016
		F1003-002680	120	005
	TF	F1003-002680	120	005
	TF	F1003-002690	120	008
		F1003-002700	117	069
	TF	F1003-002700	117	069
		F1003-002710	117	070
	TF	F1003-002710	117	070
	TF	F1003-002720	117	050
		F1003-002730	117	076
	TF	F1003-002730	117	076
		F1003-002740	117	075
	TF	F1003-002740	117	075
	TF	F1003-002750	117	073
		F1003-002760	117	083
	TF	F1003-002760	117	083
		F1003-002770	117	089
	TF	F1003-002770	117	089
	TF	F1003-002780	117	088
		F1003-002790	117	095
	TF	F1003-002790	117	095
		F1003-002830	118	091
	TF	F1003-002830	118	091
		F1003-002840	118	098
	TF	F1003-002840	118	098
		F1003-002850	118	043
	TF	F1003-002850	118	043
		F1003-002860	118	055
	TF	F1003-002860	118	055
		F1003-002870	118	058
	TF	F1003-002870	118	058
		F1003-002880	119	006
	TF	F1003-002880	119	006
		F1003-002890	118	073
	TF	F1003-002890	118	073
		F1003-002900	117	106
	TF	F1003-002900	117	106
		F1003-002920	117	107
	TF	F1003-002920	117	107
		F1003-002990	118	047
	TF	F1003-002990	118	047
		F1003-003000	118	049
	TF	F1003-003000	118	049
		F1003-003070	119	017
	TF	F1003-003070	119	017
		F1003-003080	119	018
	TF	F1003-003080	119	018
	TF	F1003-003090	119	020
		F1003-003100	119	021
	TF	F1003-003100	119	021
	TF	F1003-003280	117	051
		F1003-003300	117	010
	TF	F1003-003300	117	010
		F1003-003310	118	092
	TF	F1003-003310	118	092
		F1003-003320	118	099
	TF	F1003-003320	118	099
		F1003-003400	119	007
	TF	F1003-003400	119	007
		F1003-004160	120	020

BETECKNINGSREGISTER

Kod
4001

Fb-kod	Ritningsnummer Förrådsbeteckning	Bild	Pos
TF	F1003-004160	120	020
	F1003-006270	118	004
TF	F1003-006270	118	004
	F1003-006280	118	120
TF	F1003-006280	118	120
	F1004-007360	119	043
TF	F1004-007360	119	043
* TF	F1004-007370	090	003
TF	F1004-007390	095	015
TF	F1004-007400	095	016
	F1004-007410	120	006
	F1004-007410	120	013
TF	F1004-007410	120	006
TF	F1004-007410	120	013
	F1004-007420	120	010
TF	F1004-007420	120	010
	F1004-007430	120	009
TF	F1004-007430	120	009
	F1004-007440	117	068
TF	F1004-007440	117	068
	F1004-007450	117	062
TF	F1004-007450	117	062
	F1004-007460	117	054
TF	F1004-007460	117	054
	F1004-007470	117	063
TF	F1004-007470	117	063
	F1004-007480	117	064
TF	F1004-007480	117	064
	F1004-007490	117	078
	F1004-007490	117	086
	F1004-007490	117	092
	F1004-007490	117	098
TF	F1004-007490	117	078
TF	F1004-007490	117	086
TF	F1004-007490	117	092
TF	F1004-007490	117	098
	F1004-007500	117	077
	F1004-007500	117	085
TF	F1004-007500	117	077
TF	F1004-007500	117	085
	F1004-007510	117	084
TF	F1004-007510	117	084
TF	F1004-007520	117	082
	F1004-007530	117	091
TF	F1004-007530	117	091
	F1004-007540	117	090
TF	F1004-007540	117	090
	F1004-007550	117	097
TF	F1004-007550	117	097
	F1004-007560	117	096
TF	F1004-007560	117	096
TF	F1004-007570	117	094
	F1004-007630	118	105
TF	F1004-007630	118	105
	F1004-007640	118	006
TF	F1004-007640	118	006
	F1004-007650	118	106
TF	F1004-007650	118	106
	F1004-007660	118	107
TF	F1004-007660	118	107
	F1004-007670	118	080
TF	F1004-007670	118	080
	F1004-007680	118	077
TF	F1004-007680	118	077
	F1004-007690	118	079
TF	F1004-007690	118	079
	F1004-007700	118	074
TF	F1004-007700	118	074
	F1004-007710	118	070
TF	F1004-007710	118	070
	F1004-007720	118	072
TF	F1004-007720	118	072
	F1004-007730	118	071
TF	F1004-007730	118	071
	F1004-007740	117	020
TF	F1004-007740	117	020
	F1004-007750	118	019
TF	F1004-007750	118	019
	F1004-007760	118	076
TF	F1004-007760	118	076
	F1004-007770	118	025
TF	F1004-007770	118	025
	F1004-007780	118	027
TF	F1004-007780	118	027
	F1004-007790	118	054
TF	F1004-007790	118	054
	F1004-007800	118	056
TF	F1004-007800	118	056
	F1004-007810	118	061
TF	F1004-007810	118	061
	F1004-007820	118	059
TF	F1004-007820	118	059
	F1004-007830	092	035
	F1004-007830	117	117
TF	F1004-007830	092	035
TF	F1004-007830	117	117
	F1004-007840	092	037
	F1004-007840	117	119
TF	F1004-007840	092	037
TF	F1004-007840	117	119
	F1004-007850	117	113
	F1004-007850	117	127
TF	F1004-007850	117	113
TF	F1004-007850	117	127
	F1004-007860	092	034
	F1004-007860	117	116
TF	F1004-007860	092	034
TF	F1004-007860	117	116
	F1004-007870	092	036
	F1004-007870	117	118
TF	F1004-007870	092	036
TF	F1004-007870	117	118
	F1004-007880	117	128
TF	F1004-007880	117	128
	F1004-007890	092	050
	F1004-007890	117	115
TF	F1004-007890	092	050
TF	F1004-007890	117	115
	F1004-007950	117	071
TF	F1004-007950	117	071
	F1004-007960	117	108
TF	F1004-007960	117	108
	F1004-007970	117	109
TF	F1004-007970	117	109
	F1004-007980	118	023
TF	F1004-007980	118	023
	F1004-007990	118	030
	F1004-007990	119	030
TF	F1004-007990	118	030
TF	F1004-007990	119	030

BETECKNINGSREGISTER

Kod
4001

Fb-kod	Ritningsnummer Förrådsbeteckning	Bild	Pos
	F1004-008000	118	028
TF	F1004-008000	118	028
	F1004-008100	118	020
TF	F1004-008100	118	020
	F1004-008110	118	029
TF	F1004-008110	118	029
	F1004-008120	118	046
TF	F1004-008120	118	046
	F1004-008130	118	048
TF	F1004-008130	118	048
	F1004-008140	118	050
TF	F1004-008140	118	050
	F1004-008150	118	051
TF	F1004-008150	118	051
	F1004-008200	119	019
TF	F1004-008200	119	019
	F1004-008210	119	022
TF	F1004-008210	119	022
	F1004-008220	119	023
TF	F1004-008220	119	023
	F1004-008230	119	024
TF	F1004-008230	119	024
	F1004-008240	119	025
TF	F1004-008240	119	025
	F1004-008250	119	026
TF	F1004-008250	119	026
	F1004-008260	119	027
TF	F1004-008260	119	027
	F1004-008270	119	028
TF	F1004-008270	119	028
	F1004-008280	119	029
TF	F1004-008280	119	029
	F1004-008290	119	031
TF	F1004-008290	119	031
	F1004-008300	119	032
TF	F1004-008300	119	032
	F1004-008310	119	033
TF	F1004-008310	119	033
	F1004-008320	119	034
TF	F1004-008320	119	034
	F1004-008330	117	114
TF	F1004-008330	117	114
	F1004-008810	117	129
TF	F1004-008810	117	129
	F1004-008820	118	017
TF	F1004-008820	118	017
	F1004-008830	118	018
TF	F1004-008830	118	018
	F1004-008840	118	024
TF	F1004-008840	118	024
	F1004-008850	118	026
TF	F1004-008850	118	026
	F1004-008860	117	052
TF	F1004-008860	117	052
	F1004-008870	117	056
TF	F1004-008870	117	056
	F1004-008880	117	053
TF	F1004-008880	117	053
	F1004-008890	117	057
TF	F1004-008890	117	057
	F1004-008900	117	055
	F1004-008900	117	058
TF	F1004-008900	117	055
TF	F1004-008900	117	058
	F1004-008910	117	059

Fb-kod	Ritningsnummer Förrådsbeteckning	Bild	Pos
TF	F1004-008910	117	059
	F1004-008920	117	060
TF	F1004-008920	117	060
	F1004-008930	117	061
TF	F1004-008930	117	061
	F1004-008940	117	006
TF	F1004-008940	117	006
	F1004-008950	117	007
TF	F1004-008950	117	007
	F1004-008960	117	008
TF	F1004-008960	117	008
	F1004-009010	117	011
TF	F1004-009010	117	011
	F1004-009020	117	012
TF	F1004-009020	117	012
	F1004-009030	117	013
TF	F1004-009030	117	013
	F1004-009040	117	014
TF	F1004-009040	117	014
	F1004-009050	117	015
TF	F1004-009050	117	015
	F1004-009060	119	003
TF	F1004-009060	119	003
	F1004-009070	118	093
TF	F1004-009070	118	093
	F1004-009080	118	100
TF	F1004-009080	118	100
	F1004-009140	117	041
TF	F1004-009140	117	041
	F1004-009150	117	040
TF	F1004-009150	117	040
	F1004-009160	117	042
TF	F1004-009160	117	042
	F1004-009170	117	043
TF	F1004-009170	117	043
	F1004-009180	117	035
TF	F1004-009180	117	035
	F1004-009190	117	036
TF	F1004-009190	117	036
	F1004-009200	117	037
TF	F1004-009200	117	037
	F1004-009210	119	008
TF	F1004-009210	119	008
	F1004-009220	119	009
TF	F1004-009220	119	009
	F1004-009240	119	010
TF	F1004-009240	119	010
	F1004-009250	119	011
TF	F1004-009250	119	011
	F1004-009260	119	012
TF	F1004-009260	119	012
	F1004-010730	117	065
TF	F1004-010730	117	065
	F1004-013130	118	003
TF	F1004-013130	118	003
TF	F1032-017060	092	080A
TF	F1033-021780	037	035A
	F1034-001910	007	078
TF	F1034-001910	007	078
	F1034-008580	122	014
TF	F1034-008580	122	014
* TF	F1034-044510	092	080A
* TF	F1041-101200	121	032
* TF	F1041-101200	121	075
TF	F1042-008980	123	119

BETECKNINGSREGISTER

Kod
4001

	Fb-kod	Ritningsnummer Förrådsbeteckning	Bild	Pos
		F1043-001430	123	102
	TF	F1043-001430	123	102
*	TF	F1043-001430/3	123	102
	TF	F1043-004260	123	103
		F1043-007260	123	044
	TF	F1043-007260	123	044
	TF	F1043-007310	124	003
		F1043-007320	124	002
	TF	F1043-007320	124	002
		F1043-021310	121	106
	TF	F1043-021310	121	106
		F1043-022590	123	009
	TF	F1043-022590	123	009
		F1044-002330	123	053
		F1044-002330	124	021
		F1044-002330	124	028
	TF	F1044-002330	123	053
	TF	F1044-002330	124	021
	TF	F1044-002330	124	028
	TF	F1044-010690	123	050
*	TF	F1044-012770	123	108
*	TF	F1044-012860	123	107
	TF	F1044-013090	124	025
	TF	F1044-026740	123	112
	TF	F1044-041700	124	018
	TF	F1045-000760	123	096
		F1058-346990	117	033
		F1061-700670	121	032
		F1061-700670	121	075
		F1062-705040	117	034
		F1062-734890	121	096
		F1062-771340	121	017
		F1063-730640	123	008
		F1063-734910	121	101
		F1063-915740	121	086
		F1064-005630	123	094
		F1064-009960	123	111
		F1064-735620	121	087
		F1064-735630	121	088
		F1064-735640	121	089
		F1064-763510	123	099
		F1067-500880	076	029
		F1069-525450	123	007
	TEGUF	F108	095	019
		F2002-000002	010	019
		F2002-000003	010	018
		F2002-000004	010	010
		F2002-000005	010	002
		F2002-000006	010	013
		F2002-000007	010	012
		F2002-000008	010	009
		F2002-000009	010	015
		F2002-000010	010	014
		F2002-000011	010	021
		F2002-000012	010	020
		F2002-000013	010	001
		F2002-000014	010	003
		F2002-000015	010	004
		F2002-000016	010	007
		F2002-000017	010	008
		F2002-000018	010	006
		F2002-000019	010	011
		F2002-000020	010	022
		F2002-000024	008	062
		F2002-000024	008	070

Fb-kod	Ritningsnummer Förrådsbeteckning	Bild	Pos
	F2002-000025	008	061
	F2002-000025	008	069
	F2038-000021	118	119
	F2226-000001	123	117
	F2226-000003	123	118
	F2226-000005	123	114
	F2226-000006	121	027
	F2226-000006	123	097
	F2226-000008	123	116
	F2226-000009	123	115
	F2319-000230	080	010
	F2349-000002	016	014
	F2349-000005	016	013
	F2349-000023	016	014
	F2349-000024	016	015
	F2349-000024	126	001
	F2349-000025	016	002
	F2350-000293	061	007
	F2350-000294	061	032
	F2350-000298	060	019
	F2350-000298	061	041
	F2350-000298	061A	013
	F2350-000299	061	039
	F2350-000300	061	037
	F2350-000301	061	051
	F2350-000303	061	006
	F2350-000326	066	032
	F2350-000327	066	034
	F2350-000328	066	037
	F2350-000329	066	040
	F2350-000330	066	021
	F2350-000331	066	022
	F2350-000332	066	035
	F2350-000333	066	010
	F2350-000334	066	046
	F2350-000335	066	020
	F2350-000336	066	051
	F2350-000337	066	005
	F2350-000338	066	006
	F2350-000340	066	019
	F2350-000341	066	025
	F2350-000346	076	040
	F2350-000350	062	008
	F2350-000353	062	007
	F2350-000362	076	002
	F2350-000366	066	007
	F2350-000368	060	008
	F2350-000368	061	016
	F2350-000370	061	045
	F2350-000371	066	039
	F2350-000372	066	038
	F2350-000375	061	043
	F2350-000376	061	042
	F2350-000381	066	011
	F2350-000383	066	024
	F2350-000389	061	009
	F2350-000393	061	010
	F2350-000396	061	036
	F2350-000397	061	034
	F2350-000399	066	027
	F2350-000400	061	053
	F2350-000404	066	008
	F2350-000406	061	035
	F2350-000410	076	028
	F2350-000415	057	027

BETECKNINGSREGISTER

Kod
4001

Fb-kod	Ritningsnummer Förrådsbeteckning	Bild	Pos
	F2350-000415	057	030
	F2350-000429	066	009
	F2350-000430	066	018
	F2350-000431	066	017
	F2350-000444	061	004
	F2350-000444	066	004
	F2350-000451	061	055
	F2350-000452	066	044
	F2350-000453	061	038
	F2350-000455	066	033
	F2350-000462	061	058
	F2350-000462	061A	023
	F2350-000463	061	050
	F2350-000465	061	014
	F2350-000473	066	023
	F2350-000475	061	013
	F2350-000476	061	008
	F2350-000480	066	049
	F2350-000513	058	002
	F2350-000513	059	003
	F2350-000514	058	003
	F2350-000514	059	005
	F2350-000532	058	006
	F2350-000532	059	015
	F2350-000533	058	007
	F2350-000533	059	014
	F2350-000535	058	004
	F2350-000535	059	004
	F2350-000539	058	009
	F2350-000539	059	018
	F2350-000544	059	025
	F2350-000547	066	048
	F2350-000569	076	008
	F2350-000577	066	059
	F2350-000703	061	027
	F2350-000724	066	015
	F2350-000777	066	012
	F2350-000833	076	003
	F2350-000835	079	024
	F2350-001111	058	011
	F2350-001111	129	003
	F2350-001112	129	012
	F2350-001113	061A	021
	F2350-001113	129	010
	F2350-001272	077	058
	F2350-001284	066	001
	F2350-001287	057	011
	F2350-001375	059	023
	F2350-001429	076	049
	F2350-001506	066	054
	F2350-001520	076	049
	F2350-001664	061	049
	F2350-001709	060	028
	F2350-001710	060	030
	F2350-001711	060	029
	F2350-001728	061	047
	F2350-001881	059	028
	F2350-002439	062	018
	F2350-002447	061	057
	F2350-002541	061	001
	F2350-002542	057	011
	F2350-002543	059	001
	F2350-002544	062	001
	F2350-002546	061	054
	F2350-002547	061	019

Fb-kod	Ritningsnummer Förrådsbeteckning	Bild	Pos
	F2350-002548	061	060
	F2350-002549	062	013
	F2350-002550	066	056
	F2350-002551	059	006
	F2350-002552	059	026
	F2350-002553	059	007
	F2350-002554	059	027
	F2350-002555	057	032
	F2350-002556	057	033
	F2350-002557	057	023
	F2350-002557	057	034
	F2350-002558	057	035
	F2350-002560	062	004
	F2350-002561	062	011
	F2350-002562	062	006
	F2350-002563	061	012
	F2350-002564	061	011
	F2350-002565	061	017
	F2350-002566	061	015
	F2350-002567	061	044
	F2350-002569	059	020
	F2350-002582	057	015
	F2350-002757	059	010
	F2350-002934	058	012
	F2350-003231	060	026
	F2350-003231	129	011
	F2350-003277	061	046
	F2350-003277	129	011
	F2350-003279	059	024
	F2350-003280	059	021
	F2350-003280	129	003
	F2350-003352	058	018
	F2350-003352	129	002
	F2350-003580	058	017
	F2350-003580	129	006
	F2350-003936	061	031
	F2350-004261	060	038
	F2350-004264	076	040
	F2350-004271	066	026
	F2350-004271	129	008
	F2350-004284	069	003
	F2370-001158	039	016
	F2370-001158	041	016
	F2370-001158	043	016
	F2370-001158	045	016
	F2370-001159	039	008
	F2370-001159	041	008
	F2370-001159	043	008
	F2370-001159	045	008
	F2370-001160	039	014
	F2370-001160	041	014
	F2370-001160	043	014
	F2370-001160	045	014
	F2370-001162	039	013
	F2370-001162	041	013
	F2370-001162	043	013
	F2370-001162	045	013
	F2370-005564	039	003
	F2370-005564	043	003
	F2370-005565	041	003
	F2370-005565	045	003
	F2423-000003	123	055
	F2423-000003	124	024
	F2423-000003	124	031
	F2620-000304	065	023

BETECKNINGSREGISTER

Kod
4001

Fb-kod	Ritningsnummer Förrådsbeteckning	Bild	Pos
	F2620-000305	065	021
	F2620-000306	057	080
	F2620-000311	065	024
	F2620-000341	065	025
	F2620-000378	067	011
	F2620-000379	067	001
	F2620-000380	065	026
	F2620-000381	067	007
	F2620-000382	065	028
	F2620-000383	067	043
	F2620-000384	067	021
	F2620-000385	067	029
	F2620-000386	067	018
	F2620-000387	065	030
	F2620-000388	065	032
	F2620-000389	057	096
	F2620-000390	067	036
	F2620-000391	067	004
	F2620-000392	067	006
	F2620-000392	129	009
	F2620-000393	067	034
	F2620-000394	067	033
	F2620-000395	067	045
	F2620-000396	067	031
	F2620-000397	067	017
	F2620-000398	067	024
	F2620-000399	067	003
	F2620-000400	067	016
	F2620-000401	067	020
	F2620-000402	067	015
	F2620-000403	067	014
	F2620-000404	067	002
	F2620-000405	067	046
	F2620-000406	067	040
	F2620-000407	067	019
	F2620-000408	067	005
	F2620-000409	067	028
	F2620-000410	067	037
	F2620-000411	067	032
	F2620-000412	067	010
	F2620-000413	067	038
	F2620-000414	065	031
	F2620-000415	065	022
	F2620-000416	065	027
	F2620-000421	065	029
	F2620-000524	067	041
	F2620-000526	067	027
	F2620-000527	067	013
	F2620-000531	067	009
	F2620-000533	067	023
	F2620-000534	067	025
	F2620-000536	067	049
	F2620-000559	067	050
	F2620-000610	067	012
	F3080-000145	107	019
	F3080-000145	108	003
	F3080-000165	107	019
	F3080-000165	108	003
	F3229-000002	122	057
	F3327-000001	072	001
	F3327-000002	072	002
	F3327-000003	072	004
	F3327-000004	072	010
	F3327-000005	072	005
	F3327-000006	072	006

Fb-kod	Ritningsnummer Förrådsbeteckning	Bild	Pos
	F3443-000018	032	043
	F3443-000018	034	046
	F3443-000018	035	042
	F3510-000311	010	016
	F3510-001871	053	083
	F3510-001871	053	122
	F3510-001897	007	035
	F3510-002606	010	024
	F3510-002606	125	038
	F3510-002660	010	025
	F3510-002660	125	039
	F3510-002661	008	056
	F3618-000001	017	001
	F3618-000002	017	011
	F3618-000003	017	013
	F3618-000006	018	006
	F3618-000007	017	010
	F3618-000008	017	004
	F3618-000009	018	004
	F3618-000010	017	016
	F3618-000012	018	005
	F3618-000014	018	003
	F3618-000015	017	008
	F3618-000016	017	014
	F3618-000017	017	003
	F3618-000018	017	009
	F3618-000019	018	007
	F3618-000021	018	001
	F3618-000023	017	015
	F3618-000024	018	008
	F3618-000025	017	012
	F3618-000052	017	017
	F3618-000052	126	004
	F3618-000054	018	010
	F3618-000054	126	003
	F3618-000057	017	006
	F4194-000002	076	011
	F4194-000004	076	039
	F4321-000056	044	006
	F4321-000056	046	006
	F5679-000001	127	001
	F5940-002551	122	032
	F5940-002552	122	033
	F5950-000005	123	047
	F5983-000005	028	013
	F5983-000005	029	013
	F5983-000020	028	005
	F5983-000020	029	005
	F5983-000022	028	014
	F5983-000022	029	014
	F5983-000023	028	012
	F5983-000023	029	012
	F5983-000070	032	066
	F5983-000070	034	097
	F5983-000070	035	086
	F5983-000071	034	052
	F5983-000071	035	047
	F5983-000090	028	002
	F5983-000090	029	002
	F5983-000101	028	001
	F5983-000102	029	001
	F6004-000025	110	021
	F6324-000001	032	029
	F6324-000001	034	026
	F6324-000001	035	030

BETECKNINGSREGISTER

Kod
4001

Fb-kod	Ritningsnummer Förrådsbeteckning	Bild	Pos
	F6324-000003	032	042
	F6324-000003	034	045
	F6324-000003	035	041
	F6324-000024	032	038D
	F6324-000024	034	040A
	F6324-000024	035	039D
	F6324-000025	032	038E
	F6324-000025	034	041A
	F6324-000025	035	039E
	F6324-000026	032	038F
	F6324-000026	034	042A
	F6324-000026	035	039F
	F6324-000027	032	038G
	F6324-000027	034	043A
	F6324-000027	035	039G
	F6324-000044	032	046
	F6324-000044	034	049
	F6324-000044	035	045
	F6324-000054	032	005
	F6324-000054	034	005
	F6324-000054	035	005
	F6324-000055	032	026
	F6324-000055	034	023
	F6324-000055	035	027
	F6324-000056	034	054
	F6324-000056	035	049
	F6324-000057	032	048
	F6324-000058	034	078
	F6324-000058	035	068
	F6324-000059	034	051
	F6324-000059	035	046A
	F6324-000060	034	050
	F6324-000060	035	046
	F6324-000061	032	047A
	F6324-000062	032	047
	F6324-000063	032	041
	F6324-000063	034	044
	F6324-000063	035	040
	F6324-000064	032	011
	F6324-000064	034	011
	F6324-000064	035	015
	F6324-000065	034	008
	F6324-000065	035	012
	F6324-000066	032	008
	F6324-000067	032	060
	F6324-000068	034	082
	F6324-000068	035	072
	F6324-000069	032	040
	F6324-000070	032	032
	F6324-000070	034	029
	F6324-000070	035	033
	F6324-000071	032	032A
	F6324-000071	034	030
	F6324-000071	035	033A
	F6324-000072	032	032B
	F6324-000072	034	031
	F6324-000072	035	033B
	F6324-000073	032	032C
	F6324-000073	034	032
	F6324-000073	035	033C
	F6324-000074	032	052
	F6324-000075	032	052A
	F6324-000076	032	052B
	F6324-000077	032	052C
	F6324-000078	032	052D

Fb-kod	Ritningsnummer Förrådsbeteckning	Bild	Pos
	F6324-000079	032	014
	F6324-000080	034	015
	F6324-000080	035	019
	F6324-000081	034	079
	F6324-000081	035	069
	F6324-000082	034	077
	F6324-000082	035	067
	F6324-000083	034	053
	F6324-000083	035	048
	F6324-000084	034	074
	F6324-000084	035	064
	F6324-000085	034	059
	F6324-000085	035	053
	F6324-000086	034	058
	F6324-000086	035	052
	F6324-000087	034	060
	F6324-000087	035	054
	F6324-000088	034	002
	F6324-000089	032	054
	F6324-000090	034	072
	F6324-000090	034	080
	F6324-000090	035	063
	F6324-000090	035	070
	F6324-000094	032	002
	F6324-000095	032	039
	F6324-000096	032	015
	F6324-000097	032	018
	F6324-000098	032	053
	F6324-000099	032	028
	F6324-000099	034	025
	F6324-000099	035	029
	F6324-000100	034	019
	F6324-000100	035	023
	F6324-000101	034	021
	F6324-000101	035	025
	F6324-000102	034	020
	F6324-000102	035	024
	F6324-000103	034	018
	F6324-000103	035	022
	F6324-000104	034	016
	F6324-000104	035	020
	F6324-000105	034	017
	F6324-000105	035	021
	F6324-000106	035	007
	F6324-000107	035	007A
	F6324-000108	034	003
	F6324-000109	034	056
	F6324-000109	035	050A
	F6324-000110	034	055
	F6324-000110	035	050
	F6324-000114	034	069
	F6324-000114	035	060C
	F6325-000036	075	027
	F6325-000036	075	027
	F6325-000037	074	007
	F6325-000040	074	009
	F6325-000041	074	002
	F6536-000050	118	052A
	F6634-000004	075	014
	F6634-000007	075	011
	F6634-000007	075	036
	F6634-000007	075	036
	F6634-000008	075	015
	F6634-000009	075	016
	F6913-000002	030	003

BETECKNINGSREGISTER

Kod
4001

Fb-kod	Ritningsnummer Förrådsbeteckning	Bild	Pos
	F6913-000002	031	011
	F6913-000004	030	014
	F6913-000004	031	010
	F6916-000002	080	021
	F6916-000003	080	022
	F6916-000004	080	015
	F6916-000004	080	027
	F6916-000006	080	025
	F6916-000007	080	026
	F6916-000008	080	014
	F6916-000009	080	017
	F6916-000009	080	029
	F6916-000010	080	016
	F6916-000010	080	028
	F6916-000011	080	030
	F6916-000012	080	002
	F6916-000016	080	012
	F6916-000019	080	031
	F6916-000020	080	023
	F6916-000020	081	005
	F6916-000020	081	008
	F6916-000020	081	011
	F6916-000020	081	014
	F6916-000072	080	024
	F6916-000073	080	013
	F6916-000076	080	005
	F6916-000078	081	003
	F6916-000079	081	004
	F6916-000080	081	013
	F6916-000081	081	010
	F6916-000082	081	009
	F6916-000083	081	006
	F6916-000085	081	012
	F6916-000087	081	007
	F6916-000229	080	001
	F6963-000001	114	005
	F6963-000002	114	006
	F7050-003519	037	002
	F7050-005014	050	032
	F7050-005014	050	043
	F7050-010503	037	005
	F7050-010817	030	021
	F7050-010817	031	016
	F7050-010844	012	013
	F7050-010981	053	017
	F7050-011411	077	031
	F7050-011411	077	032
	F7050-011524	077	029
	F7050-011524	077	030
	F7050-011827	063	002
	F7050-011965	025	016
	F7050-011965	111	020
	F7050-011982	001	106
	F7050-011982	053	084
	F7050-011982	053	127
	F7050-011992	049	037
	F7050-011992	090	014
	F7050-011992	111	010
	F7050-013309	090	030
	F7050-014923	069	021
	F7050-016218	079	040
	F7050-016322	111	024
	F7050-016324	032	007
	F7050-016335	008	021
	F7050-016945	053	010

Fb-kod	Ritningsnummer Förrådsbeteckning	Bild	Pos
	F7050-017428	106	062
	F7050-017660	054	017
	F7050-017660	055	016
	F7050-017660	055	035
	F7050-017860	097	092
	F7050-017896	009	019
	F7050-018027	021	069
	F7050-018130	006	004
	F7050-018335	012	052
	F7050-018335	078	052
	F7050-018335	107	079
	F7050-018335	107	092
	F7050-018368	078	070
	F7050-018373	092	082
	F7050-018373	106	082
	F7050-018387	078	071
	F7050-018387	079	049
	F7050-018394	078	061
	F7050-018395	106	071
	F7050-018696	021	084
	F7050-018981	078	062
	F7050-018986	078	072
	F7050-019567	021	023
	F7050-019730	002	012
	F7050-019883	110	032
	F7050-021716	037	004
	F7050-026694	107	070
	F7050-026699	079	027
	F7050-026704	012	003
	F7050-033625	011	008
	F7050-034934	098	010
	F7050-034934	099	010
	F7050-040136	078	106
	F7050-040136	090	016
	F7050-040136	107	034
	F7050-041570	097	083
	F7050-043138	090	004
	F7050-049770	106	021
	F7050-049770	123	077
	F7050-049770	123	088
	F7050-060309	022	039
	F7050-060544	023	003
	F7050-060544	024	004
	F7050-061830	008	042
	F7050-064501	011	024
	F7050-064501	011	032
	F7050-064757	008	039
	F7050-065041	012	037
	F7050-069425	110	056
	F7050-079012	098	003
	F7050-079012	099	003
	F7050-080432	012	035
	F7050-080749	053	066
	F7050-080749	053	104
	F7050-080750	053	
	F7050-080869	037	009
	F7050-080870	037	011
	F7050-080871	037	010
	F7050-080872	037	008
	F7050-080873	037	012
	F7050-080939	016	039
	F7050-080939	047	082
	F7050-080940	016	037
	F7050-081052	007	043
	F7050-081052	097	078

BETECKNINGSREGISTER

Kod
4001

Fb-kod	Ritningsnummer Förrådsbeteckning	Bild	Pos
	F7050-081053	097	079
	F7050-081260	028	016
	F7050-081260	029	019
	F7050-081379	032	038
	F7050-081379	034	040
	F7050-081379	035	039
	F7050-081380	032	038A
	F7050-081380	034	041
	F7050-081380	035	039A
	F7050-081382	032	038C
	F7050-081382	034	043
	F7050-081382	035	039C
	F7050-081383	032	035
	F7050-081383	034	035
	F7050-081383	035	036
	F7050-081384	032	035A
	F7050-081384	034	036
	F7050-081384	035	036A
	F7050-081803	097	043
	F7050-081803	107	008
	F7050-081803	108	020
	F7050-082159	079	017
	F7050-082385	079	018
	F7050-082429	008	079
	F7050-082429	097	042
	F7050-082429	097	070
	F7050-082429	106	110
	F7050-082430	088	078
	F7050-082660	097	077
	F7050-082660	107	067
	F7050-082694	040	005
	F7050-082694	042	005
	F7050-082744	114	014
	F7050-082745	002	013
	F7050-082745	007	034
	F7050-083153	053	071
	F7050-083153	053	109
	F7050-083247	053	073
	F7050-083247	053	111
	F7050-083741	032	044A
	F7050-083741	034	047A
	F7050-083741	035	043A
	F7050-084090	113	026
	F7050-084422	097	009
	F7050-084470	106	015
	F7050-086284	036	038
	F7050-086713	021	043
	F7050-086713	021	046
	F7050-087176	021	024
	F7050-087413	036	057
	F7050-087414	036	058
	F7050-087462	040	007
	F7050-087462	042	007
	F7050-087462	044	007
	F7050-087462	046	007
	F7050-087572	016	049
	F7050-087573	016	052
	F7050-087574	016	053
	F7050-087612	036	060
	F7050-087695	047	073
	F7050-087696	047	074
	F7050-087732	023	006
	F7050-087972	021	066
	F7050-087972	025	014
	F7050-088018	079	035

Fb-kod	Ritningsnummer Förrådsbeteckning	Bild	Pos
	F7050-088273	047	045
	F7050-088273	047	048
	F7050-088273	069	007
	F7050-088273	078	107
	F7050-088273	079	048
	F7050-088495	007	073
	F7050-088495	076	007
	F7050-088495	076	053
	F7050-088495	089	028
	F7050-088495	114	008
	F7050-088783	012	041
	F7050-088783	012	060
	F7050-088783	107	036
	F7050-088932	040	006
	F7050-088932	042	006
	F7050-089047	122	035
	F7050-089566	055	017
	F7050-089577	053	086
	F7050-089791	037	003
	F7050-089865	008	005
	F7050-090626	097	004
	F7050-091395	078	108
	F7050-091395	107	028
	F7050-091395	108	017
	F7050-091435	108	039
	F7050-091435	114	037
	F7050-092505	089	012
	F7050-094942	121	069
	F7050-095258	107	074
	F7050-095366	107	065
	F7050-095368	107	072
	F7050-095369	107	068
	F7050-095370	107	071
	F7050-095371	107	066
	F7050-095497	079	015
	F7050-096443	078	109
	F7050-102701	016	011
	F7050-102753	030	018
	F7050-102754	030	019
	F7050-102754	031	014
	F7050-102951	110	030
	F7050-106940	069	018
	F7050-112215	047	064
	F7050-114013	022	011
	F7050-118013	048	008
	F7050-120006	097	019
	F7050-120065	097	081
	F7050-120067	020	014
	F7050-120115	110	073
	F7050-120150	008	007
	F7050-120150	106	132
	F7050-120265	011	010
	F7050-120265	011	017
	F7050-120265	011	037
	F7050-120265	011	042
	F7050-120621	032	038B
	F7050-120621	034	042
	F7050-120621	035	039B
	F7050-120623	032	035B
	F7050-120623	034	037
	F7050-120623	035	036B
	F7050-120661	098	011
	F7050-120661	099	011
	F7050-121580	107	055
	F7050-121585	047	085

BETECKNINGSREGISTER

Kod
4001

Fb-kod	Ritningsnummer Förrådsbeteckning	Bild	Pos
	F7050-150169	004	012
	F7050-181120	021	030
	F7050-181330	021	035
	F7050-181331	021	037
	F7050-190060	036	034
	F7050-190065	047	009
	F7050-190229	078	073
	F7050-190279	047	042
	F7050-190279	047	084
	F7050-190339	121	010
	F7050-190364	075	029
	F7050-190364	075	029
	F7050-190364	093	022
	F7050-190364	106	136
	F7050-190524	007	011
	F7050-190524	008	043
	F7050-190664	114	038
	F7050-190683	078	049
	F7050-190737	021	021
	F7050-190763	007	045
	F7050-190768	036	018
	F7050-190784	016	031
	F7050-190798	006	026
	F7050-190814	021	021A
	F7050-190815	021	021B
	F7050-190819	021	089
	F7050-190848	050	009
	F7050-190853	078	063
	F7050-190890	053	051
	F7050-190890	053	090
	F7050-190991	025	045
	F7050-190994	094	004
	F7050-190994	096	033
	F7050-190994	106	135
	F7050-191026	008	003
	F7050-191035	034	091
	F7050-191035	035	080
	F7050-191105	021	021C
	F7050-191172	008	018
	F7050-191172	021	079
	F7050-191172	047	025
	F7050-191172	064	017
	F7050-191172	065	019
	F7050-191267	050	049
	F7050-191269	078	074
	F7050-191274	054	013
	F7050-191274	055	012
	F7050-191275	092	051
	F7050-191275	102	034
	F7050-191401	016	023
	F7050-191401	047	011
	F7050-191410	003	059
	F7050-191410	032	059
	F7050-191493	021	039
	F7050-191494	021	039A
	F7050-191495	021	039B
	F7050-191496	021	005
	F7050-191497	021	048
	F7050-191498	021	048A
	F7050-191499	021	048B
	F7050-191523	001	017
	F7050-191529	021	006
	F7050-191557	047	051
	F7050-191639	111	023
	F7050-191680	110	046

Fb-kod	Ritningsnummer Förrådsbeteckning	Bild	Pos
	F7050-191685	021	010
	F7050-191687	002	003
	F7050-191689	005	016
	F7050-191748	110	009
	F7050-191753	003	015
	F7050-191778	050	053
	F7050-191780	029	017
	F7050-191848	003	005
	F7050-191855	106	038
	F7050-191873	003	014
	F7050-191954	078	076
	F7050-191955	069	014
	F7050-192040	011	047
	F7050-192061	053	046
	F7050-192062	063	014
	F7050-192111	050	041
	F7050-192112	050	029
	F7050-192130	023	014
	F7050-192203	011	015
	F7050-192203	011	034
	F7050-192203	011	040
	F7050-192204	011	014
	F7050-192207	012	024
	F7050-192240	034	084
	F7050-192240	035	074
	F7050-192278	053	052
	F7050-192287	086	
	F7050-192326	016	050
	F7050-192334	001	093
	F7050-192342	007	053
	F7050-192355	094	030
	F7050-192355	095	007
	F7050-192385	078	075
	F7050-192400	007	059
	F7050-192417	078	029
	F7050-192495	032	057
	F7050-192495	121	004
	F7050-192502	110	037
	F7050-192551	110	043
	F7050-192574	008	083
	F7050-192574	008	084
	F7050-192622	021	012
	F7050-192644	032	056
	F7050-192645	032	056A
	F7050-192649	077	033
	F7050-192649	077	034
	F7050-200130	055	010
	F7050-200132	055	007
	F7050-200133	055	008
	F7050-200134	054	008
	F7050-200136	054	011
	F7050-200137	054	012
	F7050-200184	055	004
	F7050-200185	055	003
	F7050-200186	055	002
	F7050-200187	055	005
	F7050-200188	054	006
	F7050-200189	054	004
	F7050-200190	054	003
	F7050-200191	054	002
	F7050-200197	054	002
	F7050-200198	054	003
	F7050-200199	054	004
	F7050-200200	054	006
	F7050-200201	054	007

BETECKNINGSREGISTER

Kod
4001

Fb-kod	Ritningsnummer Förrådsbeteckning	Bild	Pos
	F7050-200202	054	008
	F7050-200203	054	010
	F7050-200204	055	019
	F7050-200205	055	020
	F7050-200206	055	021
	F7050-200207	055	022
	F7050-200208	055	024
	F7050-200209	055	025
	F7050-200210	055	026
	F7050-200211	055	027
	F7050-200212	055	029
	F7050-200213	055	030
	F7050-207687	012	029
	F7050-207739	050	044
	F7050-207750	024	013
	F7050-207853	050	014
	F7050-207913	012	029
	F7050-208002	054	005
	F7050-208002	054	009
	F7050-208002	055	006
	F7050-208002	055	023
	F7050-208003	054	009
	F7050-208003	055	009
	F7050-208003	055	028
	F7050-231134	029	016
	F7050-241608	057	024
	F7050-241608	057	028
	F7050-241608	057	031
	F7050-241608	078	112
	F7050-251809	053	003
	F7050-252092	007	033
	F7050-253180	035	001
	F7050-254398	021	002
	F7050-254408	021	001
	F7050-255590	032	001
	F7050-257084	055	001
	F7050-257138	054	001
	F7050-257167	054	001
	F7050-257168	055	018
	F7050-260047	008	002
	F7050-262028	030	001
	F7050-271003	003	064
	F7050-271003	125	035
	F7050-271004	003	065
	F7050-271004	125	036
	F7050-271052	003	061
	F7050-271052	125	032
	F7050-272000	003	032
	F7050-272000	125	001
	F7050-273019	127	003
	F7050-273020	127	002
	F7050-273029	053	081
	F7050-273029	053	120
	F7050-273029	128	002
	F7050-273067	126	002
	F7050-275159	003	037
	F7050-275159	125	006
	F7050-275160	003	039
	F7050-275160	125	008
	F7050-275161	003	041
	F7050-275161	125	010
	F7050-275162	003	043
	F7050-275162	125	012
	F7050-275190	003	033
	F7050-275190	125	002

Fb-kod	Ritningsnummer Förrådsbeteckning	Bild	Pos
	F7050-275191	003	034
	F7050-275191	125	003
	F7050-275192	003	035
	F7050-275192	125	004
	F7050-275193	003	036
	F7050-275193	125	005
	F7050-275194	003	038
	F7050-275194	125	007
	F7050-275195	003	040
	F7050-275195	125	009
	F7050-275196	003	042
	F7050-275196	125	011
	F7050-275197	003	044
	F7050-275197	125	013
	F7050-275282	003	050
	F7050-275282	125	014
	F7050-275283	003	051
	F7050-275283	125	015
	F7050-275284	003	052
	F7050-275284	125	016
	F7050-275285	003	053
	F7050-275285	125	017
	F7050-275286	003	054
	F7050-275286	125	018
	F7050-275411	125	022
	F7050-275418	125	041
	F7050-275439	125	023
	F7050-275494	125	021
	F7050-275660	129	001
	F7050-275701	125	019
	F7050-275897	039	009
	F7050-275897	041	009
	F7050-275897	043	009
	F7050-275897	045	009
	F7050-276286	125	042
	F7050-276290	125	043
	F7050-276294	001	006
	F7050-276294	125	024
	F7050-276496	128	001
	F7050-276556	127	005
	F7050-276596	127	004
	F7050-276665	003	063
	F7050-276665	125	034
	F7050-277253	088	051
	F7050-304034	012	005
	F7050-304172	012	062
	F7050-304173	012	043
	F7050-306288	094	025
	F7050-306288	096	037
	F7050-306288	121	085
	F7050-308046	106	140
	F7050-308046	121	014A
	F7050-308046	123	076
	F7050-311689	012	018
	F7050-312632	093	012
	F7050-313705	008	022
	F7050-315399	107	078
	F7050-316156	107	078
	F7050-317441	057	095
	F7050-319228	012	042
	F7050-319228	012	061
	F7050-320312	079	003
	F7050-320312	079	008
	F7050-320551	088	040
	F7050-320551	088	043

BETECKNINGSREGISTER

Kod
4001

Fb-kod	Ritningsnummer Förrådsbeteckning	Bild	Pos
	F7050-320589	088	062
	F7050-320590	088	057
	F7050-320591	088	056
	F7050-320592	088	054
	F7050-320593	088	055
	F7050-320594	088	060
	F7050-320595	088	052
	F7050-320596	088	053
	F7050-320597	088	061
	F7050-320609	088	063
	F7050-321191	008	023
	F7050-323909	012	039
	F7050-323909	012	058
	F7050-323911	012	057
	F7050-323912	012	038
	F7050-324560	012	056
	F7050-326347	012	032
	F7050-327765	079	021
	F7050-327903	063	022
	F7050-329032	007	072
	F7050-329414	078	028
	F7050-329634	076	019
	F7050-329774	097	076
	F7050-330941	079	013
	F7050-335328	078	050
	F7050-339175	079	046
	F7050-340009	106	077
	F7050-340340	076	012
	F7050-340778	075	020
	F7050-344964	069	006
	F7050-347490	075	008
	F7050-347757	108	037
	F7050-348112	107	093
	F7050-348112	114	040
	F7050-349308	076	017
	F7050-354499	075	025
	F7050-354499	075	025
	F7050-356307	076	086
	F7050-380131	021	054
	F7050-380132	021	057
	F7050-380133	021	062
	F7050-380134	021	059
	F7050-380136	021	019
	F7050-380137	021	029
	F7050-380141	021	042
	F7050-380142	021	040
	F7050-380143	021	038
	F7050-380157	021	026
	F7050-380175	021	032
	F7050-380190	021	009
	F7050-380211	111	022
	F7050-380216	021	036
	F7050-380217	021	033
	F7050-380218	021	034
	F7050-380231	021	056
	F7050-380240	021	055
	F7050-380365	021	022
	F7050-380366	021	027
	F7050-380381	021	013
	F7050-380396	021	052
	F7050-380622	021	060
	F7050-381107	021	087
	F7050-384555	110	018
	F7050-400605	006	007
	F7050-403515	001	021

Fb-kod	Ritningsnummer Förrådsbeteckning	Bild	Pos
	F7050-403546	011	003
	F7050-403717	005	011
	F7050-403877	064	007
	F7050-403877	064	015
	F7050-403877	065	006
	F7050-403877	065	015
	F7050-403879	065	007
	F7050-403894	064	005
	F7050-403894	064	013
	F7050-403894	065	013
	F7050-411140	005	028
	F7050-415035	005	013
	F7050-415058	007	006
	F7050-415223	003	058
	F7050-415266	005	002
	F7050-415273	005	012
	F7050-415424	005	014
	F7050-418204	005	001A
	F7050-418206	005	015
	F7050-418238	003	017
	F7050-418243	003	045
	F7050-418244	003	046
	F7050-418245	003	047
	F7050-418246	003	048
	F7050-418249	002	005
	F7050-418249	004	003
	F7050-418250	002	006
	F7050-418250	004	004
	F7050-418251	002	007
	F7050-418251	006	017
	F7050-418257	003	016
	F7050-418264	003	007
	F7050-418265	057	005
	F7050-418267	004	007
	F7050-418272	001	009
	F7050-418276	057	004
	F7050-418277	006	016
	F7050-418280	006	002
	F7050-418283	006	005
	F7050-418286	005	021
	F7050-418286	005	025
	F7050-418287	006	009
	F7050-418288	006	012
	F7050-418289	006	013
	F7050-418295	003	056
	F7050-418296	006	006
	F7050-418297	005	020
	F7050-418297	005	024
	F7050-418298	005	019
	F7050-418301	005	023
	F7050-418304	004	014
	F7050-418305	005	017
	F7050-418325	001	039
	F7050-418325	007	021
	F7050-418326	007	026
	F7050-418327	007	002
	F7050-418330	007	003
	F7050-418333	007	010
	F7050-418334	007	024
	F7050-418353	001	065
	F7050-418354	064	003
	F7050-418355	064	011
	F7050-418358	003	013
	F7050-418360	006	019
	F7050-418361	001	040

BETECKNINGSREGISTER

Kod
4001

Fb-kod	Ritningsnummer Förrådsbeteckning	Bild	Pos
	F7050-418361	007	020
	F7050-418363	004	006
	F7050-418408	001	046
	F7050-418411	001	092
	F7050-418412	001	054
	F7050-418416	002	011
	F7050-418422	004	009
	F7050-418426	005	027
	F7050-418432	006	022
	F7050-418440	006	023
	F7050-418465	003	057
	F7050-418466	005	003
	F7050-418516	006	024
	F7050-418531	064	006
	F7050-418531	064	014
	F7050-418531	065	005
	F7050-418531	065	014
	F7050-418545	001	043
	F7050-418549	008	050
	F7050-418571	001	095
	F7050-418572	001	096
	F7050-418583	001	066
	F7050-418593	003	002
	F7050-418610	008	053
	F7050-418621	003	020
	F7050-418623	003	022
	F7050-418625	003	021
	F7050-418643	006	020
	F7050-418645	006	021
	F7050-418655	007	008
	F7050-418657	007	009
	F7050-418663	003	004
	F7050-418668	001	011
	F7050-418669	001	091
	F7050-418672	001	094
	F7050-418672	114	016
	F7050-418677	002	008
	F7050-418677	004	005
	F7050-418692	006	028
	F7050-418693	001	010
	F7050-418729	007	025
	F7050-418732	079	039
	F7050-418768	005	006
	F7050-418771	005	007
	F7050-418862	001	018
	F7050-418870	001	045
	F7050-418990	001	016
	F7050-419292	005	010
	F7050-419368	005	009
	F7050-419401	001	049
	F7050-419457	065	003
	F7050-419461	065	011
	F7050-419465	002	001
	F7050-419481	065	016
	F7050-419484	001	053
	F7050-419493	067	048
	F7050-419500	001	058
	F7050-419678	001	019
	F7050-430119	002	004
	F7050-430119	004	002
	F7050-460481	057	099
	F7050-496891	001	003
	F7050-631019	036	064
	F7050-631020	073	012
	F7050-631045	087	013

Fb-kod	Ritningsnummer Förrådsbeteckning	Bild	Pos
	F7050-631046	087	014
	F7050-631047	087	017
	F7050-631048	087	018
	F7050-631073	047	005
	F7050-631085	053	018
	F7050-631099	053	019
	F7050-631102	023	002
	F7050-631103	023	005
	F7050-631112	020	008
	F7050-631160	090	025
	F7050-631181	097	045
	F7050-631218	093	010
	F7050-631220	093	009
	F7050-631222	093	008
	F7050-631224	093	007
	F7050-631254	092	013
	F7050-631284	032	070
	F7050-631287	053	060
	F7050-631287	053	094
	F7050-631288	053	062
	F7050-631288	053	096
	F7050-631289	053	063
	F7050-631289	053	095
	F7050-631304	097	071
	F7050-631317	036	053
	F7050-631318	087	004
	F7050-631329	012	004
	F7050-631345	053	100
	F7050-631346	053	116
	F7050-631347	053	093
	F7050-631350	047	076
	F7050-631352	008	009
	F7050-631361	108	019
	F7050-631403	088	032
	F7050-631403	089	022
	F7050-631411	036	059
	F7050-631430	021	082
	F7050-631435	023	008
	F7050-631436	023	007
	F7050-631485	097	047
	F7050-631486	050	045
	F7050-631502	087	033
	F7050-631505	020	005
	F7050-631511	053	009
	F7050-631511	053	016
	F7050-631512	053	008
	F7050-631517	097	074
	F7050-631528	024	014
	F7050-631537	053	007
	F7050-631541	053	011
	F7050-631542	053	015
	F7050-631550	053	023
	F7050-631551	053	024
	F7050-631563	053	126
	F7050-631567	016	028
	F7050-631567	047	010
	F7050-631572	053	070
	F7050-631572	053	108
	F7050-631602	008	014
	F7050-631612	021	086
	F7050-631613	100	002
	F7050-631653	036	008
	F7050-631666	092	006
	F7050-631667	092	007
	F7050-631670	092	009

BETECKNINGSREGISTER

Kod
4001

Fb-kod	Ritningsnummer Förrådsbeteckning	Bild	Pos
	F7050-631680	094	002
	F7050-631680	096	031
	F7050-631683	106	067
	F7050-631684	106	068
	F7050-631714	092	003
	F7050-631724	090	022
	F7050-631767	088	049
	F7050-631768	088	050
	F7050-631777	092	066
	F7050-631810	106	051
	F7050-631811	106	052
	F7050-631819	088	047
	F7050-631820	088	046
	F7050-631823	092	069
	F7050-631823	106	126
	F7050-631825	106	091
	F7050-631838	097	049
	F7050-631844	121	081
	F7050-631852	106	027
	F7050-631866	097	085
	F7050-631868	097	086
	F7050-631875	106	075
	F7050-631876	106	076
	F7050-631900	092	067
	F7050-631900	092	068
	F7050-631900	094	021
	F7050-631900	106	125
	F7050-631931	034	067
	F7050-631931	035	060A
	F7050-631932	034	068
	F7050-631932	035	060B
	F7050-631935	022	006
	F7050-631937	022	062
	F7050-631946	022	010
	F7050-631948	022	026
	F7050-631950	016	026
	F7050-631950	047	002
	F7050-631951	047	004
	F7050-631954	022	005
	F7050-631978	022	016
	F7050-631978	022	028
	F7050-633000	022	071
	F7050-633008	022	004
	F7050-633011	047	016
	F7050-633031	100	005
	F7050-633040	034	063
	F7050-633040	035	057
	F7050-633067	088	065
	F7050-633068	088	066
	F7050-633070	088	075
	F7050-633099	023	016
	F7050-633104	034	014
	F7050-633104	035	018
	F7050-633110	039	004
	F7050-633110	041	004
	F7050-633110	043	004
	F7050-633110	045	004
	F7050-633111	039	006
	F7050-633111	041	006
	F7050-633111	043	006
	F7050-633111	045	006
	F7050-633116	039	011
	F7050-633116	041	011
	F7050-633116	043	011
	F7050-633116	045	011

Fb-kod	Ritningsnummer Förrådsbeteckning	Bild	Pos
	F7050-633127	088	069
	F7050-633132	088	008
	F7050-633132	091	057
	F7050-633133	088	009
	F7050-633133	091	058
	F7050-633134	088	010
	F7050-633134	091	046
	F7050-633135	088	011
	F7050-633135	091	052
	F7050-633156	025	010
	F7050-633159	025	019
	F7050-633160	025	009
	F7050-633161	025	018
	F7050-633162	025	015
	F7050-633162	111	019
	F7050-633164	025	003
	F7050-633166	089	002
	F7050-633168	089	003
	F7050-633170	089	006
	F7050-633173	012	002
	F7050-633177	047	020
	F7050-633178	111	003
	F7050-633181	111	006
	F7050-633187	111	031
	F7050-633189	025	001A
	F7050-633190	025	022
	F7050-633191	111	002
	F7050-633194	110	003
	F7050-633196	110	004
	F7050-633196	110	016
	F7050-633201	110	015
	F7050-633203	110	033
	F7050-633212	110	022
	F7050-633214	110	010
	F7050-633216	110	041
	F7050-633221	110	017
	F7050-633222	110	011
	F7050-633223	110	023
	F7050-633227	087	010
	F7050-633238	110	040
	F7050-633243	110	071
	F7050-633246	110	076
	F7050-633249	110	072
	F7050-633250	110	075
	F7050-633253	110	086
	F7050-633253	110	092
	F7050-633255	110	105
	F7050-633260	025	025
	F7050-633279	053	053
	F7050-633281	053	054
	F7050-633284	107	002
	F7050-633285	107	011
	F7050-633287	107	014
	F7050-633289	107	031
	F7050-633320	111	014
	F7050-633321	111	013
	F7050-633322	111	015
	F7050-633334	087	036
	F7050-633335	087	040
	F7050-633337	087	001
	F7050-633338	087	046
	F7050-633345	087	019
	F7050-633346	091	068
	F7050-633347	091	069
	F7050-633348	087	044

BETECKNINGSREGISTER

Kod
4001

Fb-kod	Ritningsnummer Förrådsbeteckning	Bild	Pos
	F7050-633349	087	045
	F7050-633356	048	005
	F7050-633357	048	007
	F7050-633358	048	010
	F7050-633359	048	011
	F7050-633360	048	012
	F7050-633361	048	013
	F7050-633362	107	015
	F7050-633364	090	002
	F7050-633372	090	019
	F7050-633374	090	007
	F7050-633376	090	008
	F7050-633377	090	029
	F7050-633379	091	044
	F7050-633380	091	050
	F7050-633387	088	020
	F7050-633387	091	080
	F7050-633394	088	022
	F7050-633394	089	036
	F7050-633394	091	083
	F7050-633395	090	015
	F7050-633396	090	003
	F7050-633401	093	003
	F7050-633404	093	004
	F7050-633404	094	003
	F7050-633404	095	011
	F7050-633404	096	032
	F7050-633405	092	021
	F7050-633406	092	024
	F7050-633407	092	023
	F7050-633408	092	022
	F7050-633411	097	029
	F7050-633430	025	029
	F7050-633439	034	066
	F7050-633439	035	060
	F7050-633452	092	060
	F7050-633453	092	062
	F7050-633456	092	019
	F7050-633457	092	020
	F7050-633460	088	023
	F7050-633460	089	037
	F7050-633460	091	084
	F7050-633466	092	064
	F7050-633473	024	005
	F7050-633476	088	003
	F7050-633477	088	006
	F7050-633500	011	021
	F7050-633501	011	006
	F7050-633503	110	090
	F7050-633506	110	101
	F7050-633508	110	060
	F7050-633510	110	061
	F7050-633514	011	002
	F7050-633523	087	024
	F7050-633527	087	007
	F7050-633530	089	030
	F7050-633533	088	002
	F7050-633534	088	005
	F7050-633535	089	019
	F7050-633536	087	005
	F7050-633537	087	006
	F7050-633538	089	035
	F7050-633545	093	011
	F7050-633548	093	002
	F7050-633549	087	003

Fb-kod	Ritningsnummer Förrådsbeteckning	Bild	Pos
	F7050-633557	007	049
	F7050-633558	007	050
	F7050-633559	007	051
	F7050-633570	069	016
	F7050-633573	069	008
	F7050-633592	036	042
	F7050-633593	053	028
	F7050-633601	053	041
	F7050-633603	053	042
	F7050-633604	110	084
	F7050-633614	088	028
	F7050-633614	091	089
	F7050-633615	088	029
	F7050-633615	091	090
	F7050-633618	076	031
	F7050-633619	097	064
	F7050-633620	108	002
	F7050-633621	108	007
	F7050-633628	088	048
	F7050-633635	053	006
	F7050-633639	053	005
	F7050-633640	053	004
	F7050-633641	037	013
	F7050-633644	037	021
	F7050-633649	021	014
	F7050-633651	021	051
	F7050-633652	021	049
	F7050-633653	022	067
	F7050-633654	021	015
	F7050-633657	021	075
	F7050-633660	088	024
	F7050-633660	089	040
	F7050-633660	091	085
	F7050-633661	008	026
	F7050-633662	008	027
	F7050-633663	088	025
	F7050-633663	089	041
	F7050-633663	091	086
	F7050-633668	007	042
	F7050-633673	092	028
	F7050-633674	092	031
	F7050-633681	097	020
	F7050-633692	097	025
	F7050-633703	022	070
	F7050-633705	050	002
	F7050-633708	050	003
	F7050-633709	050	016
	F7050-633712	050	011
	F7050-633714	050	022
	F7050-633718	050	033
	F7050-633719	050	039
	F7050-633720	024	002
	F7050-633725	024	003
	F7050-633728	053	033
	F7050-633729	053	034
	F7050-633733	092	073
	F7050-633734	092	074
	F7050-633735	092	075
	F7050-633736	092	076
	F7050-633740	087	034
	F7050-633741	087	035
	F7050-633743	050	024
	F7050-633744	057	041
	F7050-633751	057	048
	F7050-633751	057	066

BETECKNINGSREGISTER

Kod
4001

Fb-kod	Ritningsnummer Förrådsbeteckning	Bild	Pos
	F7050-633758	092	010
	F7050-633759	092	011
	F7050-633760	092	012
	F7050-633761	037	001A
	F7050-633762	092	008
	F7050-633763	001	100
	F7050-633764	001	100
	F7050-633777	053	025
	F7050-633779	053	026
	F7050-633800	087	015
	F7050-633801	087	016
	F7050-633848	087	037
	F7050-633848	087	039
	F7050-633872	087	025
	F7050-633873	087	026
	F7050-633876	087	031
	F7050-633877	087	032
	F7050-633916	087	023
	F7050-633919	087	030
	F7050-633930	087	008
	F7050-633934	087	009
	F7050-634007	087	041
	F7050-634007	087	043
	F7050-634047	007	031
	F7050-634049	007	044
	F7050-634050	011	013
	F7050-634054	087	047
	F7050-634057	097	044
	F7050-634104	087	029
	F7050-634149	012	025
	F7050-634153	012	017
	F7050-634155	037	016
	F7050-634156	087	002
	F7050-634157	087	020
	F7050-634158	087	021
	F7050-634159	037	017
	F7050-634165	087	002
	F7050-634175	092	056
	F7050-634176	092	058
	F7050-634180	007	062
	F7050-634182	007	063
	F7050-634184	007	064
	F7050-634186	107	048
	F7050-634188	107	044
	F7050-634190	107	047
	F7050-634193	097	069
	F7050-634198	047	075
	F7050-634199	108	029
	F7050-634208	111	027
	F7050-634212	007	061
	F7050-634219	007	077
	F7050-634224	094	013
	F7050-634225	007	058
	F7050-634227	007	069
	F7050-634231	097	062
	F7050-634232	087	038
	F7050-634233	087	042
	F7050-634264	090	010
	F7050-634267	021	068
	F7050-634268	021	076
	F7050-634273	097	061
	F7050-634277	107	053
	F7050-634278	107	054
	F7050-634280	107	050
	F7050-634283	106	026

Fb-kod	Ritningsnummer Förrådsbeteckning	Bild	Pos
	F7050-634285	107	004
	F7050-634291	079	004
	F7050-634292	094	026
	F7050-634292	095	002
	F7050-634296	094	027
	F7050-634296	095	003
	F7050-634297	094	028
	F7050-634297	095	004
	F7050-634299	011	019
	F7050-634304	097	087
	F7050-634310	020	022
	F7050-634312	107	083
	F7050-634315	114	013
	F7050-634318	008	072
	F7050-634320	008	080
	F7050-634321	008	086
	F7050-634332	097	082
	F7050-634332	113	035
	F7050-634335	069	017
	F7050-634361	088	030
	F7050-634365	076	025
	F7050-634367	078	034
	F7050-634373	092	049
	F7050-634375	092	046
	F7050-634375	102	032
	F7050-634376	092	045
	F7050-634379	094	029
	F7050-634379	095	005
	F7050-634387	092	002
	F7050-634405	106	123
	F7050-634465	092	048
	F7050-634465	102	033
	F7050-634466	092	047
	F7050-634506	057	060
	F7050-634506	097	040
	F7050-634506	097	046
	F7050-634508	107	030
	F7050-634511	021	081
	F7050-634512	021	078
	F7050-634514	032	062
	F7050-634514	034	092
	F7050-634514	035	081
	F7050-634515	032	064
	F7050-634515	034	095
	F7050-634515	035	084
	F7050-634517	023	013
	F7050-634525	032	044
	F7050-634525	034	047
	F7050-634525	035	043
	F7050-634537	034	081
	F7050-634537	035	071
	F7050-634544	107	085
	F7050-634566	032	055
	F7050-634566	034	007
	F7050-634566	035	011
	F7050-634567	032	071
	F7050-634567	034	083
	F7050-634567	035	073
	F7050-634595	032	020
	F7050-634596	032	021
	F7050-634599	032	024
	F7050-634611	110	085
	F7050-634611	110	091
	F7050-634613	107	084
	F7050-634614	053	056

BETECKNINGSREGISTER

Kod
4001

Fb-kod	Ritningsnummer Förrådsbeteckning	Bild	Pos
	F7050-634618	037	028
	F7050-634618	037	042
	F7050-634620	110	102
	F7050-634621	037	024
	F7050-634689	106	033
	F7050-634702	077	027
	F7050-634703	077	028
	F7050-634704	023	017
	F7050-634708	007	074
	F7050-634710	092	089
	F7050-634721	101	008
	F7050-634733	101	011
	F7050-634735	007	065
	F7050-634735	088	015
	F7050-634739	053	058
	F7050-634745	110	026
	F7050-634749	012	025
	F7050-634749	110	029
	F7050-634758	024	005
	F7050-634779	110	036
	F7050-634780	110	035
	F7050-634781	110	051
	F7050-634782	110	045
	F7050-634785	053	035
	F7050-634811	091	028
	F7050-634838	110	052
	F7050-634843	091	035
	F7050-634857	069	019
	F7050-634877	031	001
	F7050-634878	081	002
	F7050-634879	079	009
	F7050-634907	107	062
	F7050-634908	037	023
	F7050-634909	091	059
	F7050-634912	090	032
	F7050-634937	091	060
	F7050-634947	091	020
	F7050-634957	091	021
	F7050-634964	108	002
	F7050-634968	007	030
	F7050-634969	012	036
	F7050-634978	012	037
	F7050-634983	034	093
	F7050-634983	035	082
	F7050-634984	037	025
	F7050-634985	037	025A
	F7050-634986	037	027
	F7050-634990	022	026A
	F7050-634991	022	026B
	F7050-634992	022	026C
	F7050-634995	092	042
	F7050-635343	089	027
	F7050-636004	097	088
	F7050-636005	097	089
	F7050-636012	110	006
	F7050-636063	034	100
	F7050-636109	090	031
	F7050-636111	091	040
	F7050-636112	101	060
	F7050-636115	088	014
	F7050-636115	091	047
	F7050-636115	091	053
	F7050-636125	101	046
	F7050-636132	101	063
	F7050-636138	091	061
	F7050-636139	091	062
	F7050-636140	101	053
	F7050-636141	101	054
	F7050-636143	101	048
	F7050-636145	101	049
	F7050-636153	101	042
	F7050-636154	101	036
	F7050-636156	091	082
	F7050-636174	094	014
	F7050-636175	094	015
	F7050-636187	090	037
	F7050-636188	090	033
	F7050-636195	022	054
	F7050-636198	022	058
	F7050-636198	022	073
	F7050-636199	011	035
	F7050-636201	101	047
	F7050-636210	114	010
	F7050-636211	108	038
	F7050-636211	114	015
	F7050-636212	002	014
	F7050-636219	097	093
	F7050-636224	036	040
	F7050-636237	091	024
	F7050-636243	101	027
	F7050-636243	101	028
	F7050-636246	089	016
	F7050-636247	089	017
	F7050-636251	097	030
	F7050-636252	090	034
	F7050-636253	088	035
	F7050-636254	088	036
	F7050-636255	088	041
	F7050-636256	088	042
	F7050-636257	088	038
	F7050-636258	088	039
	F7050-636259	088	044
	F7050-636264	101	041
	F7050-636265	101	039
	F7050-636265	101	040
	F7050-636266	101	037
	F7050-636275	097	012
	F7050-636302	106	127
	F7050-636321	089	009
	F7050-636324	076	057
	F7050-636334	089	026
	F7050-636339	089	025
	F7050-636340	114	007
	F7050-636341	076	055
	F7050-636341	089	029
	F7050-636342	110	098
	F7050-636343	076	054
	F7050-636343	110	099
	F7050-636344	087	022
	F7050-636344	088	004
	F7050-636344	091	045
	F7050-636345	088	007
	F7050-636345	091	051
	F7050-636348	092	093
	F7050-636348	097	017
	F7050-636348	101	070
	F7050-636362	114	024
	F7050-636366	107	062
	F7050-636367	107	078
	F7050-636382	091	094

BETECKNINGSREGISTER

Kod
4001

Fb-kod	Ritningsnummer Förrådsbeteckning	Bild	Pos
	F7050-636384	089	049
	F7050-636384	091	005
	F7050-636384	097	048
	F7050-636386	091	056
	F7050-636388	022	024
	F7050-636398	098	002
	F7050-636398	099	002
	F7050-636399	022	063
	F7050-636401	022	061
	F7050-636402	022	066
	F7050-636403	107	038
	F7050-636406	022	001
	F7050-636446	111	012
	F7050-636494	040	003
	F7050-636494	042	003
	F7050-636495	044	003
	F7050-636495	046	003
	F7050-636595	053	130
	F7050-636614	088	016
	F7050-636614	091	076
	F7050-636615	091	073
	F7050-636645	025	007
	F7050-636650	088	070
	F7050-636656	057	064
	F7050-636669	034	088
	F7050-636669	035	078
	F7050-636670	107	005
	F7050-636671	107	006
	F7050-636677	086	032
	F7050-636678	086	037
	F7050-636681	088	019
	F7050-636681	091	079
	F7050-636717	110	034
	F7050-636720	110	050
	F7050-636723	037	014
	F7050-636724	037	018
	F7050-636728	012	030
	F7050-636730	012	046
	F7050-636731	012	048
	F7050-636759	090	035
	F7050-636761	090	036
	F7050-636762	088	072
	F7050-636764	023	012
	F7050-636869	034	087
	F7050-636869	035	077
	F7050-636870	025	043
	F7050-636874	025	044
	F7050-636875	025	039
	F7050-636876	025	034
	F7050-636894	034	073
	F7050-636894	035	063A
	F7050-636960	025	035
	F7050-636972	008	012
	F7050-636980	008	082
	F7050-636991	025	033
	F7050-637007	089	044
	F7050-637008	086	020
	F7050-637009	086	021
	F7050-637012	106	127
	F7050-637013	106	127
	F7050-637047	086	030
	F7050-637050	086	027
	F7050-637055	121	065
	F7050-637060	123	025
	F7050-637064	123	026

Fb-kod	Ritningsnummer Förrådsbeteckning	Bild	Pos
	F7050-637076	122	003
	F7050-637079	122	008
	F7050-637080	122	009
	F7050-637081	089	042
	F7050-637092	123	013
	F7050-637093	123	012
	F7050-637094	122	030
	F7050-637095	076	038A
	F7050-637095	122	031
	F7050-637097	057	052
	F7050-637098	057	057
	F7050-637099	057	053
	F7050-637100	057	065
	F7050-637105	121	002
	F7050-637123	121	023
	F7050-637124	121	015
	F7050-637128	053	027
	F7050-637146	106	103
	F7050-637147	106	104
	F7050-637150	106	105
	F7050-637152	106	106
	F7050-637155	096	022
	F7050-637157	096	027
	F7050-637157	096	038
	F7050-637164	074	002
	F7050-637168	096	015
	F7050-637170	096	016
	F7050-637171	096	013
	F7050-637172	096	017
	F7050-637173	096	002
	F7050-637174	096	003
	F7050-637178	096	004
	F7050-637251	121	053
	F7050-637269	124	007
	F7050-637284	123	107
	F7050-637285	123	108
	F7050-637287	122	001
	F7050-637294	106	102
	F7050-637296	124	032
	F7050-637298	124	035
	F7050-637299	124	034
	F7050-637316	063	026
	F7050-637317	063	027
	F7050-637327	121	022
	F7050-637333	121	049
	F7050-637338	121	044
	F7050-637343	123	063
	F7050-637344	123	067
	F7050-637345	123	059
	F7050-637346	121	050
	F7050-637352	008	009
	F7050-637356	123	017
	F7050-637357	121	072
	F7050-637361	121	074
	F7050-637368	106	042
	F7050-637375	106	043
	F7050-637378	123	040
	F7050-637381	100	013
	F7050-637382	100	014
	F7050-637383	100	015
	F7050-637384	100	016
	F7050-637385	090	003
	F7050-637387	088	069
	F7050-637398	091	002
	F7050-637407	123	057

BETECKNINGSREGISTER

Kod
4001

Fb-kod	Ritningsnummer Förrådsbeteckning	Bild	Pos
	F7050-637417	101	046
	F7050-637421	101	047
	F7050-637423	076	077
	F7050-637425	053	101
	F7050-637431	121	080
	F7050-637444	108	031
	F7050-637450	122	037
	F7050-637451	122	039
	F7050-637453	121	073
	F7050-637455	011	045
	F7050-637457	123	002
	F7050-637461	101	007
	F7050-637466	091	003
	F7050-637472	091	004
	F7050-637474	121	092
	F7050-637477	101	005
	F7050-637478	101	006
	F7050-637484	086	026
	F7050-637486	106	025
	F7050-637487	097	090
	F7050-637489	121	006
	F7050-637494	121	009
	F7050-637509	101	060
	F7050-637515	076	071
	F7050-637517	091	068
	F7050-637518	091	044
	F7050-637519	091	050
	F7050-637520	101	050
	F7050-637521	113	032
	F7050-637525	121	026
	F7050-637528	091	091
	F7050-637533	101	054
	F7050-637534	101	053
	F7050-637535	121	095
	F7050-637536	101	051
	F7050-637537	101	052
	F7050-637543	106	086
	F7050-637547	101	048
	F7050-637548	123	080
	F7050-637551	096	028
	F7050-637551	096	039
	F7050-637555	122	054
	F7050-637556	122	055
	F7050-637557	122	067
	F7050-637562	092	065
	F7050-637566	092	055
	F7050-637567	092	057
	F7050-637570	092	059
	F7050-637571	092	061
	F7050-637574	092	063
	F7050-637576	092	065A
	F7050-637582	122	056
	F7050-637587	106	128
	F7050-637590	096	023
	F7050-637592	121	071
	F7050-637597	075	028
	F7050-637597	075	028
	F7050-637603	091	010
	F7050-637610	078	035
	F7050-637612	057	070
	F7050-637613	047	087
	F7050-637614	063	023
	F7050-637616	057	091
	F7050-637617	057	090
	F7050-637618	057	088

Fb-kod	Ritningsnummer Förrådsbeteckning	Bild	Pos
	F7050-637619	057	093
	F7050-637620	057	094
	F7050-637628	047	086
	F7050-637631	123	109
	F7050-637633	123	022
	F7050-637634	123	021
	F7050-637639	053	077
	F7050-637640	053	078
	F7050-637647	076	082
	F7050-637648	076	057
	F7050-637649	008	060
	F7050-637649	008	068
	F7050-637652	091	016
	F7050-637655	053	123
	F7050-637658	123	072
	F7050-637661	123	074
	F7050-637665	123	035
	F7050-637666	011	039
	F7050-637667	011	028
	F7050-637668	011	029
	F7050-637671	124	001
	F7050-637739	047	029
	F7050-637742	032	069
	F7050-637744	037	034
	F7050-637745	037	035
	F7050-637746	037	033
	F7050-637747	011	027
	F7050-637925	121	094
	F7050-637966	016	057
	F7050-637967	047	092
	F7050-638046	121	055
	F7050-638052	057	068
	F7050-638147	030	017
	F7050-638802	034	010
	F7050-638802	035	014
	F7050-639006	011	044
	F7050-639024	008	004
	F7050-639235	039	007
	F7050-639235	041	007
	F7050-639235	043	007
	F7050-639235	045	007
	F7050-639345	039	010
	F7050-639345	041	010
	F7050-639345	043	010
	F7050-639345	045	010
	F7050-639378	098	004
	F7050-639378	099	004
	F7050-653150	069	013
	F7050-653199	107	003
	F7050-653203	107	009
	F7050-653203	108	021
	F7050-653207	107	010
	F7050-653207	108	022
	F7050-653214	107	023
	F7050-653214	108	008
	F7050-653433	016	046
	F7050-653449	050	010
	F7050-653466	050	008
	F7050-653777	047	068
	F7050-653820	047	081
	F7050-653925	016	029
	F7050-653925	047	015
	F7050-653941	016	055
	F7050-654442	076	015
	F7050-654493	047	080

BETECKNINGSREGISTER

Kod 4001

Fb-kod	Ritningsnummer Förrådsbeteckning	Bild	Pos
	F7401-000027	036	024
	F7401-000028	036	013
	F7401-000029	036	014
	F7401-000030	036	015
	F7401-000031	036	016
	F7401-000032	036	020
	F7401-000033	036	019
	F7401-000034	036	004
	F7401-000035	036	036
	F7401-000036	036	035
	F7401-000037	036	007
	F7401-000039	036	023
	F7401-000040	036	002
	F7401-000041	036	025
	F7401-000042	036	026
	F7401-000043	036	027
	F7401-000044	036	028
	F7401-000045	036	029
	F7401-000046	036	030
	F7401-000047	036	031
	F7401-000048	036	032
	F7401-000049	036	033
	F7401-000051	022	052
	F7401-000052	022	021
	F7401-000053	022	047
	F7401-000054	022	037
	F7401-000055	022	057
	F7401-000055	022	072
	F7401-000056	022	031
	F7401-000057	022	032
	F7401-000058	036	009
	F7401-000059	036	010
	F7401-000060	036	011
	F7401-000061	036	022
	F7401-000251	036	048
	F7401-000289	022	018
	F7401-000290	022	017
	F7401-000497	022	002
	F7401-000499	036	003
	F7401-000500	036	039
	F7401-000501	022	034
	F7401-000502	022	033
	F7402-000034	009	001
	F7402-000035	009	075
	F7402-000037	009	074
	F7402-000038	009	028
	F7402-000039	009	038
	F7402-000040	009	047
	F7402-000041	009	061
	F7402-000042	009	039
	F7402-000043	009	014
	F7402-000044	009	024
	F7402-000045	009	052
	F7402-000046	009	053
	F7402-000048	009	073
	F7402-000049	009	072
	F7402-000051	009	032
	F7402-000052	009	010
	F7402-000054	009	054
	F7402-000057	009	044
	F7402-000058	009	071
	F7402-000059	009	060
	F7402-000060	009	005
	F7402-000061	009	003
	F7402-000062	009	012
	F7402-000063	009	057
	F7402-000064	009	037
	F7402-000065	009	042
	F7402-000066	009	022
	F7402-000067	009	016
	F7402-000068	009	033
	F7402-000069	009	050
	F7402-000070	009	015
	F7402-000071	009	045
	F7402-000072	009	067
	F7402-000073	009	066
	F7402-000074	009	041
	F7402-000075	009	040
	F7402-000076	009	020
	F7402-000077	009	069
	F7402-000078	009	065
	F7402-000079	009	068
	F7402-000080	009	013
	F7402-000081	009	008
	F7402-000082	009	035
	F7402-000083	009	062
	F7402-000084	009	009
	F7402-000085	009	051
	F7402-000086	009	030
	F7402-000087	009	034
	F7402-000088	009	036
	F7402-000089	009	023
	F7402-000090	009	007
	F7402-000091	009	018
	F7402-000092	009	017
	F7402-000094	009	031
	F7402-000095	009	048
	F7402-000096	009	058
	F7402-000097	009	063
	F7402-000098	009	070
	F7402-000098	059	008
	F7402-000099	009	011
	F7402-000139	009	076
	F7402-000139	125	040
*	WAGNE FC 10456	048	010
*	WAGNE FC 12300	048	013
*	WAGNE FC 14297	048	007
*	WAGNE FC 1496	040	005
*	WAGNE FC 1496	042	005
	WAGNE FC 1499	044	004
	WAGNE FC 1499	046	004
	WAGNE FC 16500	048	003
*	WAGNE FC 17494	048	005
*	WAGNF FC 2927	048	008
	WAGNE FC 2936	040	004
	WAGNE FC 2936	042	004
	WAGNE FC 3024	044	005
	WAGNE FC 3024	046	005
*	WAGNE FC 32645	048	012
*	WAGNE FC 34179	044	003
*	WAGNE FC 34179	046	003
*	WAGNE FC 42533	040	003
*	WAGNE FC 42533	042	003
*	WAGNF FC 46370	048	011
*	WAGNE FC 5901	040	006
*	WAGNE FC 5901	042	006
*	WAGNE FC 5994	044	006
*	WAGNE FC 5994	046	006
	WAGNE FC 6019	048	004
*	WAGNE FC 6446	040	007

BETECKNINGSREGISTER

Kod
4001

	Fb-kod	Ritningsnummer Förrådsbeteckning	Bild	Pos
*	WAGNE	FC 6446	042	007
*	WAGNE	FC 6446	044	007
*	WAGNE	FC 6446	046	007
	WAGNE	FD 2108	048	009
	WAGNE	FD 2109	048	006
	WAGNE	FD 42180	040	001
	WAGNE	FD 42181	042	001
	WAGNE	FD 42182	043	017
	WAGNE	FD 42182	044	001
	WAGNE	FD 42183	046	001
	WAGNE	FE 32646	048	001
	TRAOR	FK21	121	120
	SIEM	FL 19-5000 C1	122	032
	SIEM	FL 19-5000 D3	122	033
	HASPI	GB22	030	002
	EEC	GS150/75	057	081
*	SALTR	HA-059	032	010
*	SALTR	HA-059	034	057
*	SALTR	HA-059	035	051
*	COGUW	HC 38 9,5/1025LA	057	099
	TIMKE	HM89410	032	034A
	TIMKE	HM89410	034	034A
	TIMKE	HM89410	035	035A
	TIMKE	HM89446	032	033A
	TIMKE	HM89446	034	033A
	TIMKE	HM-89446	035	034A
	KIRST	I 14 08 21 00	076	011
	SCEFL	K 38X46X20	022	065
	SCEFL	K 38X46X32	022	064
*	HASPI	K1239 R	030	003
*	HASPI	K1239 R	031	011
	HASPI	K1-14 GB19	030	006
	HASPI	K1-15 GB13	030	008
	HASPI	K1-16 GB13	030	007
	HASPI	K1-3-GB18	030	004
	HASPI	K1-76-GB17	030	011
*	HASPI	K1-7-GB19	030	014
*	HASPI	K1-7-GB19	031	010
	HASPI	K1-86-GB19	030	012
	HASPI	K2-7-GB19	028	005
	HASPI	K2-7-GB19	029	005
	HASPI	K3-16-43	028	013
	HASPI	K3-16-43	029	013
	HASPI	K5-LGB166	028	002
	HASPI	K5-LGB166	029	002
	SKF	K-02820	032	037
	SKF	K-02820	034	039
	SKF	K-02820	035	038
	SKF	K-02872	032	036
	SKF	K-02872	034	038
	SKF	K-02872	035	037
	SKF	K-11520	034	071
	SKF	K-11520	035	062
	SKF	K-11590	034	070
	SKF	K-11590	035	061
	SKF	K-14131	022	048
	SKF	K-14276	022	049
	SKF	K-25523	032	031
	SKF	K-25523	034	028
	SKF	K-25523	035	032
	SKF	K-25577	032	030
	SKF	K-25577	034	027
	SKF	K-25577	035	031
	SKF	K-2735 X	032	051
	SKF	K-2788	032	050

	Fb-kod	Ritningsnummer Förrådsbeteckning	Bild	Pos
	SKF	K-31520	032	034
	SKF	K-31520	034	034
	SKF	K-31520	035	035
	SKF	K-31594	032	033
	SKF	K-31594	034	033
	SKF	K-31594	035	034
	SKF	K-L 102810	034	094
	SKF	K-L 102810	035	083
	SKF	K-L 102849	034	086
	SKF	K-L 102849	035	076
*	LOCK	KLF 72209	048	011
	ELUX	KS 3442/200	107	019
	ELUX	KS 3442/200	108	003
	ELUX	KS 3442/280	107	019
	ELUX	KS 3442/280	108	003
	ZENCA	L1177	009	075
	ZENCA	L2033	009	074
	BOSCH	LJRJ 8 L 10	066	046
	MITMA	LK11	121	122
	MONRO	LL 70	117	021
		M1026-076179	101	069
		M1026-076190	089	050
		M1027-102081	107	
		M1027-801011	078	020
		M1027-801581	078	018
		M1027-801591	078	019
		M1027-801591	122	038
		M1027-801631	078	021
		M1027-801631	122	053
		M1027-851582	008	048
		M1030-162153	012	040
		M1030-162153	012	059
		M1030-162153	107	035
		M1057-801065	057	092
		M1057-801065	078	022
		M1062-200090	063	019
		M1062-200100	063	007
		M1062-200100	063	011
		M1062-200110	063	007
		M1062-200110	063	011
		M1062-200110	063	015
		M1062-200112	063	003
		M1062-201050	078	012
		M1062-201060	078	013
		M1062-201070	078	014
		M1062-201072	078	015
		M1062-201080	122	051
		M1062-201090	077	055
		M1062-213001	078	011
		M1062-725030	078	002
		M1062-725040	078	003
		M1062-725041	078	004
		M1062-725042	078	005
		M1062-725044	078	006
		M1062-725045	078	007
		M1062-725046	078	008
		M1062-725048	078	009
		M1062-725049	078	010
		M1063-703044	078	016
		M1063-703048	078	017
		M1066-050060	123	054
		M1066-050060	124	022
		M1066-050060	124	029
		M1101-111015	021	077
		M1101-111018	066	045

BETECKNINGSREGISTER

Kod
4001

Fb-kod	Ritningsnummer Förrådsbeteckning	Bild	Pos
	M1101-111019	067	047
	M1101-111021	004	011
	M1101-111021	036	063
	M1101-111025	110	027
	M1101-111026	003	006
	M1101-122501	110	014
	M1104-010023	110	042
	M1104-011028	021	065
	M1104-011028	025	013
	M1105-111404	024	016
	M1105-111457	024	010
	M1105-112349	118	037
	M1105-112402	024	015
	M1105-112403	016	024
	M1105-112403	047	013
	M1105-112455	118	034
	M1105-112456	024	006
	M1105-112514	118	067
	M1105-112514	119	040
	M1105-112518	117	017
	M1105-112566	118	063
	M1105-112615	118	031
	M1107-111353	118	021
	M1107-111541	117	022
	M1107-151209	098	012
	M1107-151209	099	012
	M1107-821353	025	011
	M1107-821454	111	007
	M1108-112199	118	033
	M1108-112200	117	028
	M1108-114146	090	018
	M1108-114150	118	039
	M1108-114152	016	025
	M1108-114153	050	035
	M1108-114153	050	047
	M1108-114154	024	017
	M1108-114154	047	014
	M1108-114154	090	012
	M1108-114154	110	104
	M1108-114167	088	080
	M1108-114167	090	006
	M1108-114167	093	013
	M1108-114180	118	036
	M1108-114180	119	041
	M1108-114183	089	018
	M1108-114183	118	040
	M1108-114185	024	
	M1108-114195	117	019
	M1108-114195	117	024
	M1108-114197	089	015
	M1108-114197	118	065
	M1108-114197	119	042
	M1108-114200	012	
	M1108-114203	032	061
	M1108-114218	036	041
	M1108-141252	037	015
	M1108-141308	021	064
	M1108-141419	031	012
	M1115-121312	124	016
	M1115-121554	118	022
	M1115-121554	118	121
	M1115-121574	118	053
	M1115-121712	053	014
	M1115-121712	053	022
	M1115-221312	071	007

Fb-kod	Ritningsnummer Förrådsbeteckning	Bild	Pos
	M1115-221418	097	018
	M1115-811269	039	012
	M1115-811269	041	012
	M1115-811269	043	012
	M1115-811269	045	012
	M1115-812269	016	016
	M1115-812273	110	062
	M1115-812431	021	072
	M1115-812536	106	063
	M1116-857190	091	075
	M1116-857190	121	082
	M1150-104010	001	118
	M1150-110010	007	032
	M1150-112010	064	022
	M1150-115010	008	013
	M1150-115010	008	085
	M1150-116010	008	081
	M1150-329098	122	063
	M1150-376005	078	064
	M1150-376006	078	065
	M1150-376006	079	041
	M1150-376006	123	082
	M1150-376007	078	066
	M1150-376007	122	044
	M1150-376009	078	067
	M1150-376009	114	031
	M1150-376009	123	070
	M1150-376009	123	083
	M1150-376009	124	036
	M1150-376010	114	032
	M1150-376011	078	068
	M1150-376013	078	069
	M1150-376014	123	085
	M1150-496610	122	028
	M1150-990169	122	029
	M1163-031010	092	081
	M1163-031010	106	081
	M1170-112124	124	017
	M1170-112136	012	
	M1170-112146	049	
	M1170-112153	010	
	M1170-112156	006	
	M1170-112165	001	
	M1170-112171	008	
	M1170-112173	007	057
	M1170-112173	020	018
	M1170-112173	110	079
	M1170-112173	117	026
	M1170-112178	012	033
	M1170-112178	089	014
	M1170-112178	117	018
	M1170-112178	117	023
	M1170-112178	118	068
	M1170-112179	047	008
	M1170-112179	089	047
	M1170-112183	118	064
	M1170-112186	050	050
	M1170-112186	118	032
	M1170-112186	119	045
	M1170-112192	089	020
	M1170-112192	094	031
	M1170-112192	095	006
	M1170-112200	032	049
	M1170-122173	024	011
	M1170-122173	092	029

BETECKNINGSREGISTER

Kod
4001

Fb-kod	Ritningsnummer Förrådsbeteckning	Bild	Pos
	M1170-122173	118	035
	M1170-714153	096	030
	M1170-714153	096	041
	M1170-714156	057	
	M1170-714165	076	056
	M1170-714901	011	023
	M1170-714901	011	031
	M1170-714901	096	009
	M1170-714901	106	048
	M1170-714903	078	090
	M1170-714903	091	074
	M1170-714903	121	083
	M1170-714904	101	013
	M1170-714904	101	056
	M1170-714904	101	066
	M1170-714905	050	040
	M1170-714906	106	048
	M1170-714906	121	029
	M1170-714906	121	034
	M1170-714906	121	077
	M1170-714908	007	068
	M1170-714908	036	055
	M1170-714908	097	054
	M1170-714908	106	030
	M1170-714908	123	004
	M1170-714910	050	057
	M1170-714912	078	091
	M1170-714912	123	032
	M1170-714913	071	008
	M1170-714914	106	069
	M1170-714917	106	037
	M1170-816156	117	124
	M1171-122124	076	022
	M1171-122124	124	013
	M1171-122136	009	
	M1171-122146	007	
	M1171-122153	060	
	M1171-122156	007	
	M1171-122165	001	
	M1171-122171	020	
	M1171-122173	110	059
	M1171-122176	036	044
	M1171-122176	053	103
	M1171-122176	113	018
	M1171-122176	113	028
	M1171-122176	113	034
	M1171-122178	053	064
	M1171-122178	053	098
	M1171-122178	118	087
	M1171-122178	118	097
	M1171-122178	118	104
	M1171-122179	001	105
	M1171-122179	047	007
	M1171-122179	110	031
	M1171-122179	113	030
	M1171-122179	118	111
	M1171-122186	066	047
	M1171-132153	088	068
	M1171-132165	121	108
	M1171-142136	076	047
	M1171-142136	076	075
	M1171-142136	101	062
	M1171-142146	072	
	M1171-142156	057	
	M1171-142170	077	046

Fb-kod	Ritningsnummer Förrådsbeteckning	Bild	Pos
	M1171-142170	077	048
	M1171-142170	078	099
	M1171-142170	091	042
	M1171-152124	076	067
	M1171-152124	122	025
	M1171-152124	122	050
	M1171-152124	122	065
	M1171-152130	097	007
	M1171-152130	106	131
	M1171-152130	121	091
	M1171-152130	122	060
	M1171-152136	008	
	M1171-152143	009	
	M1171-152146	007	
	M1171-152153	078	095
	M1171-152156	008	
	M1171-152164	008	
	M1171-152171	032	
	M1171-152173	012	044
	M1171-152173	012	063
	M1171-152173	050	058
	M1171-152176	020	004
	M1171-152176	078	097
	M1171-152176	094	024
	M1171-152176	096	036
	M1171-152178	053	085
	M1171-152178	053	128
	M1171-152179	032	006
	M1171-152179	034	006
	M1171-152179	035	006
	M1171-152179	053	047
	M1171-152190	053	068
	M1171-152190	053	106
	M1171-152190	076	038
	M1171-826165	001	
	M1171-826176	001	061
	M1171-826176	057	038
	M1171-826176	065	009
	M1172-111122	096	014
	M1172-111122	110	048
	M1172-111122	110	074
	M1172-111124	005	029
	M1172-111126	110	028
	M1172-111136	111	016
	M1172-111150	110	044
	M1172-121124	003	049
	M1172-121142	110	047
	M1172-121148	025	006
	M1172-121153	110	007
	M1172-131107	088	064
	M1172-131107	097	063
	M1172-131110	021	085
	M1176-320173	118	014
	M1176-320173	118	052
	M1176-320233	119	004
	M1176-321174	117	016
	M1178-335010	080	008
	M1345-736010	110	070
	M1375-001010	113	002
	M1400-034500	119	038
	M1400-034542	119	036
	M1400-038368	062	002
	M1400-038368	074	008
	M1400-038368	093	005
	M1400-038370	094	005

BETECKNINGSREGISTER

Kod
4001

Fb-kod	Ritningsnummer Förrådsbeteckning	Bild	Pos
	M1400-038370	096	025
	M1400-038370	096	034
	M1400-038370	120	011
	M1400-038371	096	040
	M1400-038372	096	029
	M1400-038449	117	044
	M1400-038449	117	079
	M1400-038449	117	100
	M1400-038449	121	107
	M1400-038451	036	061
	M1400-038452	036	037
	M1400-038452	095	017
	M1400-038452	117	029
	M1400-038452	120	017
	M1400-038460	120	015
	M1400-038463	117	045
	M1400-038500	037	036
	M1400-038506	037	043
	M1400-038538	053	061
	M1400-038538	053	097
	M1401-228452	012	012
	M1401-228452	012	023
	M1404-011289	118	110
	M1406-053107	001	
	M1406-053109	003	
	M1406-053110	006	010
	M1406-053110	025	020
	M1406-053110	091	092
	M1406-053110	096	008
	M1406-053110	100	006
	M1406-053112	093	017
	M1406-053113	001	012
	M1406-053113	047	077
	M1406-053113	086	043
	M1406-053116	001	067
	M1406-053116	121	018
	M1406-053118	057	006
	M1406-053120	001	013
	M1406-053145	090	013
	M1406-053148	039	018
	M1406-053148	041	018
	M1406-053148	043	018
	M1406-053148	045	018
	M1406-053150	006	
	M1406-053151	001	
	M1406-053153	001	
	M1406-053154	025	
	M1406-053157	008	
	M1406-053159	047	024
	M1406-053159	092	025
	M1406-053159	121	012
	M1406-053161	007	012
	M1406-053161	065	017
	M1406-053162	007	027
	M1406-053162	016	042
	M1406-053165	011	016
	M1406-053165	054	015
	M1406-053165	055	014
	M1406-053165	055	033
	M1406-053165	111	008
	M1406-053166	011	036
	M1406-053166	011	041
	M1406-053175	011	022
	M1406-053175	011	030
	M1406-053188	008	054

Fb-kod	Ritningsnummer Förrådsbeteckning	Bild	Pos
	M1406-053190	022	022
	M1406-053190	091	041
	M1406-053191	007	
	M1406-053193	037	
	M1406-053194	007	
	M1406-053197	001	063
	M1406-053197	053	030
	M1406-053197	053	036
	M1406-053197	073	003
	M1406-053199	001	062
	M1406-053199	022	068
	M1406-053199	036	049
	M1406-053201	022	027
	M1406-053203	050	060
	M1406-053205	023	018
	M1406-053206	020	015
	M1406-053207	123	023
	M1406-053209	020	016
	M1406-053211	053	075
	M1406-053211	053	113
	M1406-053215	091	029
	M1406-053236	053	102
	M1406-053237	113	033
	M1406-053240	113	027
	M1406-053242	001	060
	M1406-053242	113	017
	M1406-053244	011	007
	M1406-053244	097	080
	M1406-053248	036	043
	M1406-053254	057	037
	M1406-053255	065	008
	M1406-053278	047	006
	M1406-053286	113	029
	M1406-053292	089	043
	M1406-053293	097	075
	M1407-053103	110	038
	M1407-053103	110	053
	M1407-053107	012	047
	M1407-053107	123	018
	M1407-053150	034	061
	M1407-053150	035	055
	M1407-053150	049	036
	M1407-053151	008	075
	M1407-053153	034	101
	M1407-053154	050	015
	M1407-053188	110	012
	M1407-053190	110	057
	M1407-053191	037	020
	M1407-053193	032	012
	M1407-053193	034	012
	M1407-053193	034	075
	M1407-053193	035	016
	M1407-053193	035	065
	M1407-053194	035	009
	M1407-053194	064	008
	M1407-053194	110	019
	M1407-053197	034	064
	M1407-053197	035	058
	M1407-053201	037	029
	M1410-128329	117	038
	M1410-128451	118	082
	M1410-128536	118	095
	M1410-128540	117	066
	M1410-128541	118	102
	M1410-140540	118	086

BETECKNINGSREGISTER

Kod
4001

Fb-kod	Ritningsnummer Förrådsbeteckning	Bild	Pos
	M1416-119150	047	017
	M1416-119150	110	106
	M1416-119197	021	016
	M1416-119240	020	003
	M1416-119240	122	045
	M1416-119240	124	037
	M1420-240329	095	020
	M1420-298220	122	059
	M1420-298222	124	012
	M1420-298224	122	064
	M1420-298289	066	042
	M1420-299777	122	015
	M1424-256171	076	026
	M1430-460228	076	021
	M1430-460228	078	084
	M1430-466368	096	024
	M1430-476222	076	066
	M1430-476285	060	036
	M1430-476285	066	028
	M1430-476285	066	030
	M1430-476287	060	046
	M1430-476287	061	048
	M1430-476287	061A	020
	M1430-476287	122	019
	M1430-476289	097	005
	M1430-476291	122	010
	M1430-476292	066	052
	M1430-476321	061	061
	M1430-476321	074	010
	M1430-476323	066	060
	M1430-476327	009	025
	M1430-476332	107	075
	M1430-476370	066	058
	M1436-460253	097	006
	M1436-460308	091	006
	M1436-460310	088	026
	M1436-460310	089	038
	M1436-460310	091	087
	M1436-460314	076	036
	M1436-461340	088	037
	M1436-466109	096	019
	M1436-466151	089	007
	M1436-467151	088	021
	M1436-467151	091	081
	M1436-476104	089	033
	M1436-476104	107	060
	M1436-476107	001	
	M1436-476109	036	
	M1436-476110	012	
	M1436-476112	088	067
	M1436-476113	090	026
	M1436-476113	091	065
	M1436-476113	092	038
	M1436-476113	097	031
	M1436-476113	117	120
	M1436-476116	025	036
	M1436-476116	047	069
	M1436-476116	097	032
	M1436-476118	094	019
	M1436-476150	106	047
	M1436-476150	107	045
	M1436-476151	097	013
	M1436-476159	078	083
	M1436-477248	010	017
	M1436-477248	106	130

Fb-kod	Ritningsnummer Förrådsbeteckning	Bild	Pos
	M1436-477277	097	022
	M1436-477277	123	031
	M1436-477280	057	016
	M1436-477280	057	020
	M1436-477280	073	008
	M1436-477280	076	046
	M1436-477280	091	017
	M1436-477283	057	082
	M1436-477304	108	023
	M1436-477305	012	
	M1436-477308	007	
	M1436-477310	047	
	M1436-477311	047	
	M1436-477313	072	007
	M1436-477313	106	031
	M1436-477314	106	072
	M1436-477314	114	028
	M1436-477335	007	
	M1436-477337	050	018
	M1436-477337	075	021
	M1436-477337	086	009
	M1436-477337	086	013
	M1436-477337	097	095
	M1436-477338	075	021
	M1436-477338	079	042
	M1436-477338	092	052
	M1436-477341	117	123
	M1436-478247	106	130
	M1436-478280	106	107
	M1436-478310	053	117
	M1436-478310	121	066
	M1436-478337	106	098
	M1437-477305	049	026
	M1437-477305	049	029
	M1437-477305	049	043
	M1437-477305	049	048
	M1440-123284	119	035
	M1440-123540	118	008
	M1440-145493	118	010
	M1440-161323	117	067
	M1446-187331	107	024
	M1446-187331	108	009
	M1460-151499	118	108
	M1466-142200	011	004
	M1466-142200	022	069
	M1466-161151	092	018
	M1466-161161	094	016
	M1479-120278	086	028
	M1479-120283	121	024
	M1479-120454	094	035
	M1479-120454	095	012
	M1479-213105	076	030
	M1479-213118	009	004
	M1479-213118	009	006
	M1479-213169	123	110
	M1479-229221	065	036
	M1479-229221	067	028B
	M1479-229221	120	019
	M1479-229223	008	024
	M1479-229227	123	081
	M1479-229277	076	074
	M1479-229277	076	081
	M1479-229277	121	093
	M1479-229277	122	068
	M1479-229277	123	073

BETECKNINGSREGISTER

Kod
4001

Fb-kod	Ritningsnummer Förrådsbeteckning	Bild	Pos
	M1479-229279	047	067
	M1479-229279	106	057
	M1479-229281	091	095
	M1479-229281	121	016
	M1479-229281	121	045
	M1479-229281	121	090
	M1479-229340	007	
	M1479-229342	075	
	M1479-229344	101	059
	M1479-229344	101	065
	M1479-229344	123	061
	M1479-229348	101	067
	M1479-229404	106	124
	M1479-229408	011	
	M1479-229410	008	
	M1479-229411	077	043
	M1479-229411	092	043
	M1479-229412	086	038
	M1479-229412	094	022
	M1479-229413	123	078
	M1479-229448	121	084
	M1479-229448	123	041
	M1479-229448	123	084
	M1479-229448	123	086
	M1479-231283	097	091
	M1479-231347	106	141
	M1490-048120	037	037
	M1490-048120	037	045
	M1490-113114	095	021
	M1490-113118	095	018
	M1490-117114	117	039
	M1490-117116	120	012
	M1490-117118	117	
	M1490-117120	117	025
	M1490-117120	119	014
	M1490-117120	119	039
	M1490-117122	118	078
	M1490-117122	119	037
	M1490-157310	076	023
	M1490-157310	076	068
	M1490-157310	078	101
	M1490-157310	122	026
	M1490-157310	122	066
	M1490-157312	122	
	M1490-157314	009	027
	M1490-157314	066	014
	M1490-157314	088	059
	M1490-157314	107	077
	M1490-157316	057	
	M1490-157318	060	045
	M1490-157318	061A	027
	M1490-157318	062	017
	M1490-157318	078	102
	M1490-157318	121	109
	M1490-157320	050	056
	M1490-157322	053	065
	M1490-157322	053	099
	M1490-157322	118	088
	M1490-157322	118	096
	M1490-157322	118	103
	M1490-157398	122	017
	M1490-171312	080	011
	M1490-171312	080	020
	M1490-197314	124	042
	M1490-209310	124	015

Fb-kod	Ritningsnummer Förrådsbeteckning	Bild	Pos
	M1490-209314	124	011
	M1490-209320	118	011
	M1490-209320	118	109
	M1490-209322	118	009
	M1490-209322	118	090
	M1490-209322	119	015
	M1490-212320	050	054
	M1490-212320	110	055
	M1490-289124	050	051
	M1490-306116	079	005
	M1491-367320	012	045
	M1491-367320	012	064
	M1491-373318	050	031
	M1491-373318	050	042
	M1491-373320	024	009
	M1494-138305	118	112
	M1496-102108	106	109
	M1496-102109	106	032
	M1496-102109	106	055
	M1496-102109	106	085
	M1496-102110	102	036
	M1496-103102	016	021
	M1496-106103	020	017
	M1496-107103	007	046
	M1496-107103	007	048
	M1496-107103	007	054
	M1496-116301	001	
	M1496-116302	001	
	M1496-116303	021	
	M1496-116304	036	045
	M1496-116304	057	039
	M1496-116304	065	010
	M1496-116304	113	036
	M1496-116305	113	031
	M1496-117301	092	041
	M1496-117301	097	034
	M1496-117301	106	029
	M1496-117301	117	122
	M1496-117302	021	080
	M1496-117302	047	026
	M1496-117302	050	013
	M1496-117302	092	017
	M1496-117303	023	019
	M1496-117303	053	076
	M1496-117303	053	114
	M1496-117303	123	024
	M1496-117304	097	084
	M1496-117305	023	015
	M1496-120301	053	045
	M1496-120301	088	074
	M1496-120302	011	026
	M1496-120303	108	028
	M1496-120303	110	087
	M1496-120303	110	093
	M1496-120308	001	115
	M1496-133307	097	008
	M1496-133307	106	133
	M1496-133308	057	
	M1496-133309	007	
	M1496-133310	050	
	M1496-306101	008	063
	M1496-306101	008	071
	M1496-306101	057	067
	M1496-306102	078	104
	M1497-106102	008	074

BETECKNINGSREGISTER

Kod
4001

Fb-kod	Ritningsnummer Förrådsbeteckning	Bild	Pos
	M1497-106103	064	010
	M1497-106107	025	017
	M1497-106107	111	021
	M1497-116301	057	079
	M1497-116302	005	
	M1497-116305	001	104
	M1497-117105	037	031
	M1497-120301	012	015
	M1497-120301	065	035
	M1497-120302	016	047
	M1497-120303	035	010
	M1497-120305	053	048
	M1497-120308	094	032
	M1497-120308	095	008
	M1497-120308	114	009
	M1501-301010	001	044
	M1501-301010	002	010
	M1501-302010	001	097
	M1501-313010	021	007
	M1501-313010	022	003
	M1501-313010	111	026
	M1501-314010	032	010
	M1501-314010	034	057
	M1501-314010	035	051
	M1501-314010	110	005
	M1501-319010	021	008
	M1521-067185	111	025
	M1536-211305	025	012
	M1536-211404	110	049
	M1536-211405	057	003
	M1536-301820	016	030
	M1536-301820	016	040
	M1536-301820	047	043
	M1536-301820	047	072
	M1536-301820	047	083
	M1536-301822	047	052
	M1536-301827	047	050
	M1536-301830	006	027
	M1537-702500	025	008
	M1537-702500	111	018
	M1606-097501	057	099
	M1607-212150	118	118
	M1610-620200	003	003
	M1610-620200	066	041
	M1610-620300	066	036
	M1610-620600	021	031
	M1610-620600	022	053
	M1610-620600	025	004
	M1610-620780	021	020
	M1610-620860	021	050
	M1610-630600	110	008
	M1610-630600	111	017
	M1610-800210	016	056
	M1613-220600	025	005
	M1617-038013	022	065
	M1617-038023	022	064
	M1618-002788	032	050
	M1618-002872	032	036
	M1618-002872	034	038
	M1618-002872	035	037
	M1618-011590	034	070
	M1618-011590	035	061
	M1618-014131	022	048
	M1618-025577	032	030
	M1618-025577	034	027

Fb-kod	Ritningsnummer Förrådsbeteckning	Bild	Pos
	M1618-025577	035	031
	M1618-031594	032	033
	M1618-031594	034	033
	M1618-031594	035	034
	M1618-082735	032	051
	M1618-082820	032	037
	M1618-082820	034	039
	M1618-082820	035	038
	M1618-102849	034	086
	M1618-102849	035	076
	M1618-802810	034	094
	M1618-802810	035	083
	M1618-811520	034	071
	M1618-811520	035	062
	M1618-814276	022	049
	M1618-825523	032	031
	M1618-825523	034	028
	M1618-825523	035	032
	M1618-831520	032	034
	M1618-831520	034	034
	M1618-831520	035	035
	M1619-900360	067	035
	M1619-900370	067	039
	M1631-160810	052	002
	M1632-165002	052	004
	M1633-165005	052	005
	M1681-042330	118	041
	M1681-042330	119	013
	M1684-300110	122	058
	M1703-358809	008	047
	M1703-523279	047	049
	M1706-263113	114	004
	M1762-011326	118	094
	M1762-011326	118	101
	M1762-031646	037	007
	M1762-031720	023	
	M1762-031740	037	022
	M1762-031740	053	115
	M1762-031740	110	089
	M1762-031760	012	006
	M1762-031760	037	026
	M1762-031760	050	048
	M1762-031760	110	095
	M1762-032720	028	006
	M1762-032720	029	006
	M1762-822120	030	015
	M1812-050514	123	103
	M1812-771255	123	098
	M1812-832810	123	112
	M1814-805010	123	050
	M1814-805110	124	018
	M1814-805210	124	025
	M1820-840029	063	013
	M1820-840149	063	020
	M1820-840183	063	005
	M1820-840183	063	013
	M1820-840447	063	004
	M1820-840447	063	008
	M1820-840447	063	016
	M1820-840448	063	017
	M1820-840466	124	014
	M1820-840564	063	008
	M1820-840565	063	009
	M1820-840565	063	012
	M1820-840566	063	009

BETECKNINGSREGISTER

Kod
4001

Fb-kod	Ritningsnummer Förrådsbeteckning	Bild	Pos
	M1820-840566	063	012
	M1821-003000	124	008
	M1821-003000	124	033
	M1821-840358	078	036
	M1821-840359	078	037
	M1821-840361	078	040
	M1821-840362	078	041
	M1821-840404	078	046
	M1821-840405	078	047
	M1821-840581	078	043
	M1821-840582	078	038
	M1821-840583	078	039
	M1821-840584	078	042
	M1821-840585	078	044
	M1821-840586	078	045
	M1821-840587	077	057
	M1821-840854	078	048
	M1825-006010	123	093
	M1830-023510	122	023
	M1830-201445	122	027
	M1830-556540	057	089
	M1830-606310	122	061
	M1830-609910	123	104
	M1830-770110	123	046
	M1830-770210	123	045
	M1830-837411	106	111
	M1830-908040	067	028A
	M1831-101212	123	105
	M1831-101227	122	018
	M1833-101850	076	045
	M1833-101850	123	016
	M1833-720010	114	023
	M1834-101000	124	004
	M1834-999019	124	005
	M1835-001000	123	052
	M1835-001000	124	020
	M1835-001000	124	027
	M1835-202000	124	006
	M1835-605010	123	051
	M1835-605010	124	019
	M1835-605010	124	026
	M1921-505010	123	087
	M1921-537010	123	113
	M2220-440010	001	001
	M2220-440020	001	001
	M2300-043010	114	003
	M2410-800010	123	096
	M2421-848948	058	005
	M2421-848948	059	009
	M2421-848950	077	056
	M2424-850566	122	062
	M2480-840002	076	024
	M2480-840090	122	022
	M2480-842440	076	009
	M2480-842508	076	035
	M2486-840079	078	032
	M2486-840766	078	033
	M2486-841128	057	081
	M2486-841331	121	054
	M2491-844910	121	120
	M2491-844911	121	119
	M2520-102010	121	021
	M2672-101020	057	040
	M2731-106412	072	012
	M2731-106532	072	012

Fb-kod	Ritningsnummer Förrådsbeteckning	Bild	Pos
	M2731-262645	076	062
	M2731-262665	076	062
	M2731-262665	076	070
	M2731-619772	069	004
	M2731-619873	069	004
	M2731-923720	069	005
	M2731-923720	079	016
	M2731-923720	079	020
	M2731-923840	079	025
	M2731-923940	069	005
	M2760-080010	071	002
	M2760-080020	071	006
	M2767-722010	071	001
	M2767-731020	070	001
	M2795-222020	123	119
	M2811-340410	057	025
	M2811-340610	057	025
	M2830-251010	114	022
	M3926-990069	121	123
	M3955-990089	121	122
TRAOR	M40332	121	123
	M5123-9030	091	000
	M5123-903011	001	
	M5123-903022	025	
	M5123-903111	006	000
	M5180-903311	001	
	M5190-903211	001	
	M5190-903311	067	000
	M6155-805710	121	121
	M7082-111010	106	056
TIMKE	M88010	032	037B
TIMKE	M88010	032	037C
TIMKE	M88010	035	038B
TIMKE	M88018	032	037A
TIMKE	M88018	034	039A
TIMKE	M88018	035	038A
TIMKE	M88040	032	036B
TIMKE	M88040	035	037B
TIMKE	M88043	032	036A
TIMKE	M88043	032	036C
TIMKE	M88043	034	038A
LME	MKNB 1X0,75 SVART	078	002
LME	MKNB 1X1,5 BLÅ	078	008
LME	MKNB 1X1,5 BRUN	078	004
LME	MKNB 1X1,5 GRÅ	078	009
LME	MKNB 1X1,5 GRÖN	078	007
LME	MKNB 1X1,5 GUL	078	006
LME	MKNB 1X1,5 RÖD	078	005
LME	MKNB 1X1,5 SVART	078	003
LME	MKNB 1X1,5 VIT	078	010
USDOD	MS3102E-20-14P	067	028A
USDOD	MS3106E-20-14S	057	089
USDOD	MS35168-88C	123	052
USDOD	MS35168-88C	124	020
USDOD	MS35168-88C	124	027
AVCO	MT-1029	121	027
AVCO	MT-1029	123	097
CANIC	MV-62/1-300W	114	022
GCONN	MW10F(M)A17G2	123	104
ZAFRI	N7 14X1,5	036	006
CAV	NS37-14Z1	067	041
VDO	NT11 129 02/12	080	031
VDO	NT11 193 02/57	080	023
VDO	NT11 193 02/57	081	005
VDO	NT11 193 02/57	081	008

BETECKNINGSREGISTER

Kod 4001

	Fb-kod	Ritningsnummer Förrådsbeteckning	Bild	Pos
	VDO	NT11 193 02/57	081	011
	VDO	NT11 193 02/57	081	014
*	VDO	NT14 016 130	080	008
	VDO	NT15 089 05/12	080	021
	VDO	NT15 089 09/12	080	022
	VDO	NT16 029 05/208	080	015
	VDO	NT16 029 05/208	080	027
	VDO	NT16 328 01/1	080	025
	VDO	NT26 047 04/5	080	026
	VDO	NT26 047 05/1059	080	014
	VDO	NT26 068 01/163	080	017
	VDO	NT26 068 01/163	080	029
	VDO	NT84.031.05	080	007
	VDO	NT84.083.01	080	006
	VDO	NT89 037 01	080	016
	VDO	NT89 037 01	080	028
	VDO	NT99.173.01	080	009
	CAV	NU10-11T	067	027
	CAV	NU2-5T	067	013
	CAV	NW1-10T1	067	009
	CAV	NW1-14T1	067	023
	CAV	NW1-15T1	067	025
	CAV	NW1-39Z1	067	049
	CAV	NW2-24T1	067	011
	BOSCH	0 332 003 018	057	019
	BOSCH	0 332 003 018	076	073
	ZENCA	P17093	009	028
	WINEM	P1-12310/2,5-4	078	036
	WINEM	P1-12310/2,5-5	078	037
	WINEM	P1-12310/6-5	078	040
	WINEM	P1-12310/6-6	078	041
	WINEM	PI-12310/1,5-6	078	043
	WINEM	PI-12310/2,5-6	078	038
	WINEM	PI-12310/2,5-8	078	039
	WINEM	PI-12310/6-10	078	042
	LME	RGL1012	121	121
	BORFA	RKKB 8X1,5 SVART	078	017
	LME	RKKB4X1,5	078	016
*	SALTR	RP-4-22	032	021
*	LME	RPT 6602	124	004
*	LME	RPY 1021	124	005
*	SALTR	S-112-2 HA 043	032	035
*	SALTR	S-112-2 HA 043	034	035
*	SALTR	S-112-2 HA 043	035	036
*	SALTR	S-113-2 HA 044	032	035A
*	SALTR	S-113-2 HA 044	034	036
*	SALTR	S-113-2 HA 044	035	036A
*	SALTR	S-638-1 2 HA 040	032	038A
*	SALTR	S-638-1 2 HA 040	034	041
*	SALTR	S-638-1 2 HA 040	035	039A
*	SALTR	S-638-2 HA 039	032	038
*	SALTR	S-638-2 HA 039	034	040
*	SALTR	S-638-2 HA 039	035	039
	SIS	SEN0803-12/57K	057	040
	SIS	SEN240201/MK 16 SVART	063	019
	SIS	SEN240201/MK 25 SVART	063	007
	SIS	SEN240201/MK 25 SVART	063	011
	SIS	SEN240201/MK 35 SVART	063	007
	SIS	SEN240201/MK 35 SVART	063	011
	SIS	SEN240201/MK 35 SVART	063	015
	SIS	SEN240201/RK 10 SVART	122	051
	SIS	SEN240201/RK 16 SVART	077	055
	SIS	SEN240201/RK 2,5SVART	078	012
	SIS	SEN240201/RK 4 SVART	078	013
	SIS	SEN240201/RK 6 SVART	078	014
	SIS	SEN240246/RDO 2X2,5	123	106
	SIS	SEN242111-12X0,8 SVART	078	021
	SIS	SEN242111-12X0,8 SVART	122	053
	SIS	SEN242111-4X0,5 SVART	078	020
	SIS	SEN242111-5X0,6 SVART	078	018
	SIS	SEN242111-6X0,6 SVART	078	019
	SIS	SEN242111-6X0,6 SVART	122	038
	SIS	SEN430312/HK 50-3-1A	123	054
	SIS	SEN430312/HK 50-3-1A	124	022
	SIS	SEN430312/HK 50-3-1A	124	029
	SIS	SEN5203/KL4PM/17	123	105
	SIS	SEN5203/KL4UB	122	018
	SIS	SIS1774-05 RUND-1,5 RING	012	040
	SIS	SIS1774-05 RUND-1,5 RING	012	059
	SIS	SIS1774-05 RUND-1,5 RING	107	035
	SIS	SIS248225 6KP/KVCM 16MM	107	
	SIS	SMS1007-15	114	003
	SIS	SMS11 WK 3X13	021	077
	SIS	SMS11 WK 4X16	066	045
	SIS	SMS11 WK 4X19	067	047
	SIS	SMS11 WK 5X19	004	011
	SIS	SMS11 WK 5X19	036	063
	SIS	SMS11 WK 6X25	110	027
	SIS	SMS11 WK 6X28	003	006
	SIS	SMS1331 RPA 3X18	098	012
	SIS	SMS1331 RPA 3X18	099	012
-	SIS	SMS1413 S6S W1/2X50,STÅL D4	118	110
-	SIS	SMS1418 ECS 2,3X6,STÅL D60	122	015
	SIS	SMS1426 B6M W1/2,STÅL D80	118	112
	SIS	SMS1427 2,3,STÅL D80 FZB	122	017
	SIS	SMS1429 LB6M 5,MSG FNMA	124	042
	SIS	SMS1440 KN 3X10	124	016
	SIS	SMS1440 KN 3X10,AL	071	007
	SIS	SMS1440 KN 4X12,AL	097	018
	SIS	SMS1440 KN 6X16	118	022
	SIS	SMS1440 KN 6X16	118	121
	SIS	SMS1440 KN 6X50	118	053
	SIS	SMS1440 KN 8X20	053	014
	SIS	SMS1440 KN 8X20	053	022
	SIS	SMS1442 BN 4X10 KPR	117	081
	SIS	SMS1442 BN 4X10 KPR	117	087
	SIS	SMS1442 BN 4X10 KPR	117	093
	SIS	SMS1442 BN 4X10 KPR	117	099
-	SIS	SMS1473 BLKM 16,STÅL D80 FZ	050	051
	SIS	SMS1524 LS 10X55 STÅL FZB	123	027
-	SIS	SMS1549 KDS NR 00X5 YTHÄRDA	076	030
-	SIS	SMS1549 KDS NR 0X3 YTHÄRDAT	009	004
-	SIS	SMS1549 KDS NR 0X3 YTHÄRDAT	009	006
-	SIS	SMS1549 KDS NR 2X5 YTHÄRDAT	123	110
	SIS	SMS1568 AH KR1/8TUM	118	094
	SIS	SMS1568 AH KR1/8TUM	118	101
	SIS	SMS1575 KST 12X1 STÅL 5.8	094	035
	SIS	SMS1575 KST 12X1 STÅL 5.8	095	012
	SIS	SMS1575 KST 4X1/4 STÅL 5.8	086	031
	SIS	SMS1575 KST 6X3/8 STÅL 5.8	086	028
	SIS	SMS1575 KST 6X5/8 STÅL 5.8	121	024
	SIS	SMS1581 SGA 20	096	014
	SIS	SMS1581 SGA 20	110	048
	SIS	SMS1581 SGA 20	110	074
	SIS	SMS1581 SGA 22	005	029
	SIS	SMS1581 SGA 25	110	028
	SIS	SMS1581 SGA 38	111	016
	SIS	SMS1581 SGA 65	110	044
	SIS	SMS1582 SGH 22	003	049
	SIS	SMS1582 SGH 50	110	047

BETECKNINGSREGISTER

Kod
4001

	Fb-kod	Ritningsnummer Förrådsbeteckning	Bild	Pos
	SIS	SMS1582 SGH 62	025	006
	SIS	SMS1582 SGH 72	110	007
	SIS	SMS1583-3,2	088	064
	SIS	SMS1583-3,2	097	063
	SIS	SMS1583-6	021	085
	SIS	SMS1585 AH 1/4-28 SAE-LT	023	
-	SIS	SMS1585 AH 1/4TUM-28 SAE-LT	028	006
-	SIS	SMS1585 AH 1/4TUM-28 SAE-LT	029	006
	SIS	SMS1585 BH 1/4-28 SAE-LT	037	022
	SIS	SMS1585 BH 1/4-28 SAE-LT	053	115
	SIS	SMS1585 BH 1/4-28 SAE-LT	110	089
	SIS	SMS1585 BH 1/8-27 PTF	037	007
	SIS	SMS1585 CH 1/4-28 SAE-LT	012	006
	SIS	SMS1585 CH 1/4-28 SAE-LT	037	026
	SIS	SMS1585 CH 1/4-28 SAE-LT	050	048
	SIS	SMS1585 CH 1/4-28 SAE-LT	110	095
	SIS	SMS1586/1-19,2X3	110	049
	SIS	SMS1586/1-22,2X3	057	003
	SIS	SMS1586/1-7,3X2,4	025	012
	SIS	SMS1633 RX 3X16,MSG	076	021
	SIS	SMS1633 RX 3X16,MSG	078	084
-	SIS	SMS1634 FX 6X16,STÅL 5.8 FZ	096	024
	SIS	SMS1659 PHN 3,6X6,5,MSG	039	012
	SIS	SMS1659 PHN 3,6X6,5,MSG	041	012
	SIS	SMS1659 PHN 3,6X6,5,MSG	043	012
	SIS	SMS1659 PHN 3,6X6,5,MSG	045	012
	SIS	SMS1660 FHN 3,6X6,5,MSG	016	016
	SIS	SMS1660 FHN 3,6X9,5,MSG	110	062
	SIS	SMS1660 FHN 4,8X16,MSG	021	072
	SIS	SMS1660 FHN 5,6X13,MSG	106	063
	SIS	SMS1663 FRP 10X40	031	012
	SIS	SMS1663 FRP 4X12	037	015
	SIS	SMS1663 FRP 5X20	021	064
-	SIS	SMS1757 RXS B10X13 YTHÄRDAT	008	
-	SIS	SMS1757 RXS B10X16 YTHÄRDAT	086	038
-	SIS	SMS1757 RXS B10X16 YTHÄRDAT	094	022
-	SIS	SMS1757 RXS B10X19 YTHÄRDAT	123	078
-	SIS	SMS1757 RXS B10X9,5 YTHÄRDA	011	
-	SIS	SMS1757 RXS B12X13 YTHÄRDAT	121	084
-	SIS	SMS1757 RXS B12X13 YTHÄRDAT	123	041
-	SIS	SMS1757 RXS B12X13 YTHÄRDAT	123	084
-	SIS	SMS1757 RXS B12X13 YTHÄRDAT	123	086
-	SIS	SMS1757 RXS B4X13 YTHÄRDAT	123	081
-	SIS	SMS1757 RXS B4X6,5 YTHÄRDAT	065	036
-	SIS	SMS1757 RXS B4X6,5 YTHÄRDAT	067	028B
-	SIS	SMS1757 RXS B4X6,5 YTHÄRDAT	120	019
-	SIS	SMS1757 RXS B6X13 YTHÄRDAT	091	095
-	SIS	SMS1757 RXS B6X13 YTHÄRDAT	121	016
-	SIS	SMS1757 RXS B6X13 YTHÄRDAT	121	045
-	SIS	SMS1757 RXS B6X13 YTHÄRDAT	121	090
-	SIS	SMS1757 RXS B6X9,5 YTHÄRDAT	047	067
-	SIS	SMS1757 RXS B6X9,5 YTHÄRDAT	106	057
-	SIS	SMS1757 RXS B8X13 YTHÄRDAT	075	
-	SIS	SMS1757 RXS B8X16 YTHÄRDAT	101	059
-	SIS	SMS1757 RXS B8X16 YTHÄRDAT	101	065
-	SIS	SMS1757 RXS B8X16 YTHÄRDAT	123	061
-	SIS	SMS1757 RXS B8X25 YTHÄRDAT	101	067
-	SIS	SMS1757 RXS B8X9,5 YTHÄRDAT	007	
-	SIS	SMS1759 KFXS B6X16 YTHÄRDAT	097	091
-	SIS	SMS1759 KFXS B8X22 YTHÄRDAT	106	141
	SIS	SMS1777 30X5	118	057
	SIS	SMS1777 30X5	118	060
-	SIS	SMS1936 UVBF 5/16UNC X 19 S	092	018
-	SIS	SMS1936 UVBF 5/16UNC X 45 S	094	016
-	SIS	SMS1938 UVM 1/4UNC STÅL 4 F	008	063
-	SIS	SMS1938 UVM 1/4UNC STÅL 4 F	008	071
-	SIS	SMS1938 UVM 1/4UNC STÅL 4 F	057	067
-	SIS	SMS1938 UVM 5/16UNC STÅL 4	078	104
-	SIS	SMS1943 U6S 1/2UNC X 19,STÅ	047	006
-	SIS	SMS1943 U6S 1/2UNC X 38,STÅ	113	029
-	SIS	SMS1943 U6S 1/2UNC X 64,STÅ	089	043
-	SIS	SMS1943 U6S 1/2UNC X 70,STÅ	097	075
-	SIS	SMS1943 U6S 1/4UNC X 13,STÅ	001	
-	SIS	SMS1943 U6S 1/4UNC X 16,STÅ	003	
-	SIS	SMS1943 U6S 1/4UNC X 19,STÅ	006	010
-	SIS	SMS1943 U6S 1/4UNC X 19,STÅ	025	020
-	SIS	SMS1943 U6S 1/4UNC X 19,STÅ	091	092
-	SIS	SMS1943 U6S 1/4UNC X 19,STÅ	096	008
-	SIS	SMS1943 U6S 1/4UNC X 19,STÅ	100	006
-	SIS	SMS1943 U6S 1/4UNC X 22,STÅ	093	017
-	SIS	SMS1943 U6S 1/4UNC X 25,STÅ	001	012
-	SIS	SMS1943 U6S 1/4UNC X 25,STÅ	047	077
-	SIS	SMS1943 U6S 1/4UNC X 25,STÅ	086	043
-	SIS	SMS1943 U6S 1/4UNC X 32,STÅ	001	067
-	SIS	SMS1943 U6S 1/4UNC X 32,STÅ	121	018
-	SIS	SMS1943 U6S 1/4UNC X 38,STÅ	057	006
-	SIS	SMS1943 U6S 1/4UNC X 45,STÅ	001	013
-	SIS	SMS1943 U6S 3/8UNC X 114,ST	091	029
-	SIS	SMS1943 U6S 3/8UNC X 13,STÅ	008	054
-	SIS	SMS1943 U6S 3/8UNC X 16,STÅ	022	022
-	SIS	SMS1943 U6S 3/8UNC X 16,STÅ	091	041
-	SIS	SMS1943 U6S 3/8UNC X 19,STÅ	007	
-	SIS	SMS1943 U6S 3/8UNC X 22,STÅ	037	
-	SIS	SMS1943 U6S 3/8UNC X 25,STÅ	007	
-	SIS	SMS1943 U6S 3/8UNC X 32,STÅ	001	063
-	SIS	SMS1943 U6S 3/8UNC X 32,STÅ	053	030
-	SIS	SMS1943 U6S 3/8UNC X 32,STÅ	053	036
-	SIS	SMS1943 U6S 3/8UNC X 32,STÅ	073	003
-	SIS	SMS1943 U6S 3/8UNC X 38,STÅ	001	062
-	SIS	SMS1943 U6S 3/8UNC X 38,STÅ	022	068
-	SIS	SMS1943 U6S 3/8UNC X 38,STÅ	036	049
-	SIS	SMS1943 U6S 3/8UNC X 45,STÅ	022	027
-	SIS	SMS1943 U6S 3/8UNC X 57,STÅ	050	060
-	SIS	SMS1943 U6S 3/8UNC X 64,STÅ	023	018
-	SIS	SMS1943 U6S 3/8UNC X 70,STÅ	020	015
-	SIS	SMS1943 U6S 3/8UNC X 76,STÅ	123	023
-	SIS	SMS1943 U6S 3/8UNC X 83,STÅ	020	016
-	SIS	SMS1943 U6S 5/16UNC X 114,S	011	022
-	SIS	SMS1943 U6S 5/16UNC X 114,S	011	030
-	SIS	SMS1943 U6S 5/16UNC X 13,ST	039	018
-	SIS	SMS1943 U6S 5/16UNC X 13,ST	041	018
-	SIS	SMS1943 U6S 5/16UNC X 13,ST	043	018
-	SIS	SMS1943 U6S 5/16UNC X 13,ST	045	018
-	SIS	SMS1943 U6S 5/16UNC X 16,ST	006	
-	SIS	SMS1943 U6S 5/16UNC X 19,ST	001	
-	SIS	SMS1943 U6S 5/16UNC X 22,ST	001	
-	SIS	SMS1943 U6S 5/16UNC X 25,ST	025	
-	SIS	SMS1943 U6S 5/16UNC X 32,ST	008	
-	SIS	SMS1943 U6S 5/16UNC X 38,ST	047	024
-	SIS	SMS1943 U6S 5/16UNC X 38,ST	092	025
-	SIS	SMS1943 U6S 5/16UNC X 38,ST	121	012
-	SIS	SMS1943 U6S 5/16UNC X 45,ST	007	012
-	SIS	SMS1943 U6S 5/16UNC X 45,ST	065	017
-	SIS	SMS1943 U6S 5/16UNC X 51,ST	007	027
-	SIS	SMS1943 U6S 5/16UNC X 51,ST	016	042
-	SIS	SMS1943 U6S 5/16UNC X 64,ST	011	016
-	SIS	SMS1943 U6S 5/16UNC X 64,ST	054	015
-	SIS	SMS1943 U6S 5/16UNC X 64,ST	055	014
-	SIS	SMS1943 U6S 5/16UNC X 64,ST	055	033
-	SIS	SMS1943 U6S 5/16UNC X 64,ST	111	008

BETECKNINGSREGISTER

Kod
4001

	Fb-kod	Ritningsnummer Förrådsbeteckning	Bild	Pos
-	SIS	SMS1943 U6S 5/16UNC X 70,ST	011	036
-	SIS	SMS1943 U6S 5/16UNC X 70,ST	011	041
-	SIS	SMS1943 U6S 5/16UNC X 9,5,S	090	013
-	SIS	SMS1944 U6S 1/4UNF X 13,STA	012	047
-	SIS	SMS1944 U6S 1/4UNF X 13,STA	123	018
-	SIS	SMS1944 U6S 1/4UNF X 7,9 ST	110	038
-	SIS	SMS1944 U6S 1/4UNF X 7,9 ST	110	053
-	SIS	SMS1944 U6S 3/8UNF X 13,STA	110	012
-	SIS	SMS1944 U6S 3/8UNF X 16,STA	110	057
-	SIS	SMS1944 U6S 3/8UNF X 19,STA	037	020
-	SIS	SMS1944 U6S 3/8UNF X 22,STA	032	012
-	SIS	SMS1944 U6S 3/8UNF X 22,STA	034	012
-	SIS	SMS1944 U6S 3/8UNF X 22,STA	034	075
-	SIS	SMS1944 U6S 3/8UNF X 22,STA	035	016
-	SIS	SMS1944 U6S 3/8UNF X 22,STA	035	065
-	SIS	SMS1944 U6S 3/8UNF X 25,STA	035	009
-	SIS	SMS1944 U6S 3/8UNF X 25,STA	064	008
-	SIS	SMS1944 U6S 3/8UNF X 25,STA	110	019
-	SIS	SMS1944 U6S 3/8UNF X 32,STA	034	064
-	SIS	SMS1944 U6S 3/8UNF X 32,STA	035	058
-	SIS	SMS1944 U6S 3/8UNF X 45,STA	037	029
-	SIS	SMS1944 U6S 5/16UNF X 16,ST	034	061
-	SIS	SMS1944 U6S 5/16UNF X 16,ST	035	055
-	SIS	SMS1944 U6S 5/16UNF X 16,ST	049	036
-	SIS	SMS1944 U6S 5/16UNF X 19,ST	008	075
-	SIS	SMS1944 U6S 5/16UNF X 22,ST	034	101
-	SIS	SMS1944 U6S 5/16UNF X 25,ST	050	015
-	SIS	SMS1960 UC6S 3/8UNC X 32,ST	021	016
-	SIS	SMS1960 UC6S 5/16UNC X 16,S	047	017
-	SIS	SMS1960 UC6S 5/16UNC X 16,S	110	106
-	SIS	SMS1960 UC6S 7/16UNC X 32,S	020	003
-	SIS	SMS1960 UC6S 7/16UNC X 32,S	122	045
-	SIS	SMS1960 UC6S 7/16UNC X 32,S	124	037
-	SIS	SMS1965 URX 1/4UNC X 13,STA	001	
-	SIS	SMS1965 URX 1/4UNC X 16,STA	036	
-	SIS	SMS1965 URX 1/4UNC X 19,STA	012	
-	SIS	SMS1965 URX 1/4UNC X 22,STA	088	067
-	SIS	SMS1965 URX 1/4UNC X 25,STA	090	026
-	SIS	SMS1965 URX 1/4UNC X 25,STA	091	065
-	SIS	SMS1965 URX 1/4UNC X 25,STA	092	038
-	SIS	SMS1965 URX 1/4UNC X 25,STA	097	031
-	SIS	SMS1965 URX 1/4UNC X 25,STA	117	120
-	SIS	SMS1965 URX 1/4UNC X 32,STA	025	036
-	SIS	SMS1965 URX 1/4UNC X 32,STA	047	069
-	SIS	SMS1965 URX 1/4UNC X 32,STA	097	032
-	SIS	SMS1965 URX 1/4UNC X 38,STA	094	019
-	SIS	SMS1965 URX 1/4UNC X 9,5,ST	089	033
-	SIS	SMS1965 URX 1/4UNC X 9,5,ST	107	060
-	SIS	SMS1965 URX 5/16UNC X 16,ST	106	047
-	SIS	SMS1965 URX 5/16UNC X 16,ST	107	045
-	SIS	SMS1965 URX 5/16UNC X 19,ST	097	013
-	SIS	SMS1965 URX 5/16UNC X 38,ST	078	083
-	SIS	SMS1966 UFX 1/4UNC X 16,STA	096	019
-	SIS	SMS1966 UFX 5/16UNC X 19,ST	089	007
-	SIS	SMS1967 UKFX 5/16UNC X 19,S	088	021
-	SIS	SMS1967 UKFX 5/16UNC X 19,S	091	081
-	SIS	SMS1969 MRX 3X12 STAL 4.8 F	122	024
-	SIS	SMS1969 MRX 3X5 STAL 4.8 FZ	122	049
-	SIS	SMS1969 MRX 3X8 STAL 4.8 FZ	076	066
-	SIS	SMS1969 MRX 4X10 STAL 4.8 F	097	005
-	SIS	SMS1969 MRX 4X12 STAL 4.8 F	122	010
-	SIS	SMS1969 MRX 4X14 STAL 4.8 F	066	052
-	SIS	SMS1969 MRX 4X50 STAL 4.8 F	122	036
-	SIS	SMS1969 MRX 4X6 STAL 4.8 FZ	060	036
-	SIS	SMS1969 MRX 4X6 STAL 4.8 FZ	066	028
-	SIS	SMS1969 MRX 4X6 STAL 4.8 FZ	066	030
-	SIS	SMS1969 MRX 4X8 STAL 4.8 FZ	060	046
-	SIS	SMS1969 MRX 4X8 STAL 4.8 FZ	061	048
-	SIS	SMS1969 MRX 4X8 STAL 4.8 FZ	061A	020
-	SIS	SMS1969 MRX 4X8 STAL 4.8 FZ	122	019
-	SIS	SMS1969 MRX 5X12 STAL 4.8 F	009	025
-	SIS	SMS1969 MRX 5X20 STAL 4.8 F	060	042
-	SIS	SMS1969 MRX 5X22 STAL 4.8 F	107	075
-	SIS	SMS1969 MRX 5X8 STAL 4.8 FZ	066	060
-	SIS	SMS1969 MRX 6X20 STAL 4.8 F	066	058
-	SIS	SMS1989 U6M 1/2UNC STAL 8 F	113	031
-	SIS	SMS1989 U6M 1/4UNC STAL 8 F	001	
-	SIS	SMS1989 U6M 3/8UNC STAL 8 F	021	
-	SIS	SMS1989 U6M 5/16UNC STAL 8	001	
-	SIS	SMS1990 U6M 1/2UNF STAL 8 F	001	104
-	SIS	SMS1990 U6M 1/4UNF STAL 8 F	057	079
-	SIS	SMS1990 U6M 5/16UNF STAL 8	005	
-	SIS	SMS1991 UL6M 1/4UNC,STAL 8	053	045
-	SIS	SMS1991 UL6M 1/4UNC,STAL 8	088	074
-	SIS	SMS1991 UL6M 3/4UNC,STAL 8	001	115
-	SIS	SMS1991 UL6M 3/8UNC,STAL 8	108	028
-	SIS	SMS1991 UL6M 3/8UNC,STAL 8	110	087
-	SIS	SMS1991 UL6M 3/8UNC,STAL 8	110	093
-	SIS	SMS1991 UL6M 5/16UNC,STAL 8	011	026
-	SIS	SMS1992 UL6M 1/2UNF,STAL 8	053	048
-	SIS	SMS1992 UL6M 1/4UNF,STAL 8	012	015
-	SIS	SMS1992 UL6M 1/4UNF,STAL 8	065	035
-	SIS	SMS1992 UL6M 3/4UNF,STAL 8	094	032
-	SIS	SMS1992 UL6M 3/4UNF,STAL 8	095	008
-	SIS	SMS1992 UL6M 3/4UNF,STAL 8	114	009
-	SIS	SMS1992 UL6M 3/8UNF,STAL 8	035	010
-	SIS	SMS1992 UL6M 5/16UNF,STAL 8	016	047
	SIS	SMS206 VM 6 STAL 4 FZB	079	005
	SIS	SMS2070-12A-1 79 LÄNKAR MED	118	118
-	SIS	SMS2165 M6S 10X45,STAL 8.8	037	036
	SIS	SMS2165 M6S 10X45,STAL 8.8	119	038
-	SIS	SMS2165 M6S 10X75,STAL 8.8	037	043
-	SIS	SMS2165 M6S 12X35,STAL 8.8	053	061
-	SIS	SMS2165 M6S 12X35,STAL 8.8	053	097
	SIS	SMS2165 M6S 12X50,STAL 8.8	119	036
-	SIS	SMS2165 M6S 6X16,STAL 8.8 F	062	002
-	SIS	SMS2165 M6S 6X16,STAL 8.8 F	074	008
-	SIS	SMS2165 M6S 6X16,STAL 8.8 F	093	005
-	SIS	SMS2165 M6S 6X20,STAL 8.8 F	094	005
-	SIS	SMS2165 M6S 6X20,STAL 8.8 F	096	025
-	SIS	SMS2165 M6S 6X20,STAL 8.8 F	096	034
-	SIS	SMS2165 M6S 6X20,STAL 8.8 F	120	011
-	SIS	SMS2165 M6S 6X22,STAL 8.8 F	096	040
-	SIS	SMS2165 M6S 6X25,STAL 8.8 F	096	029
-	SIS	SMS2165 M6S 8X16,STAL 8.8 F	117	044
-	SIS	SMS2165 M6S 8X16,STAL 8.8 F	117	079
-	SIS	SMS2165 M6S 8X16,STAL 8.8 F	117	100
-	SIS	SMS2165 M6S 8X16,STAL 8.8 F	121	107
-	SIS	SMS2165 M6S 8X20,STAL 8.8 F	036	061
-	SIS	SMS2165 M6S 8X22,STAL 8.8 F	036	037
-	SIS	SMS2165 M6S 8X22,STAL 8.8 F	095	017
-	SIS	SMS2165 M6S 8X22,STAL 8.8 F	117	029
-	SIS	SMS2165 M6S 8X22,STAL 8.8 F	120	017
-	SIS	SMS2165 M6S 8X45,STAL 8.8 F	120	015
-	SIS	SMS2165 M6S 8X60,STAL 8.8 F	117	045
-	SIS	SMS2166 MC6S 12X30,STAL 12.	118	095
-	SIS	SMS2166 MC6S 12X40,STAL 12.	117	066
-	SIS	SMS2166 MC6S 12X45,STAL 12.	118	102
-	SIS	SMS2166 MC6S 5X16,STAL 12.9	117	038
-	SIS	SMS2166 MC6S 8X20,STAL 12.9	118	082

BETECKNINGSREGISTER

Kod
4001

Fb-kod	Ritningsnummer Förrådsbeteckning	Bild	Pos
SIS	SMS2167 MCS 3X10,STÅL 5.8 F	122	064
SIS	SMS2167 MCS 3X6,STÅL 5.8 FZ	122	059
SIS	SMS2167 MCS 3X8,STÅL 5.8 FZ	124	012
SIS	SMS2167 MCS 4X10,STÅL 5.8 F	066	042
SIS	SMS2169 KFS 5X16,STÅL 5.8	095	020
SIS	SMS2175 M6M 10 STÅL 8 FZB	050	056
SIS	SMS2175 M6M 12 STÅL 8 FZB	053	065
SIS	SMS2175 M6M 12 STÅL 8 FZB	053	099
SIS	SMS2175 M6M 12 STÅL 8 FZB	118	088
SIS	SMS2175 M6M 12 STÅL 8 FZB	118	096
SIS	SMS2175 M6M 12 STÅL 8 FZB	118	103
SIS	SMS2175 M6M 3 STÅL 8 FZB	076	023
SIS	SMS2175 M6M 3 STÅL 8 FZB	076	068
SIS	SMS2175 M6M 3 STÅL 8 FZB	078	101
SIS	SMS2175 M6M 3 STÅL 8 FZB	122	026
SIS	SMS2175 M6M 3 STÅL 8 FZB	122	066
SIS	SMS2175 M6M 4 MSG SIS5236	080	011
SIS	SMS2175 M6M 4 MSG SIS5236	080	020
SIS	SMS2175 M6M 4 STÅL 8 FZB	122	
SIS	SMS2175 M6M 5 STÅL 8 FZB	009	027
SIS	SMS2175 M6M 5 STÅL 8 FZB	066	014
SIS	SMS2175 M6M 5 STÅL 8 FZB	088	059
SIS	SMS2175 M6M 5 STÅL 8 FZB	107	077
SIS	SMS2175 M6M 6 STÅL 8 FZB	057	
SIS	SMS2175 M6M 8 STÅL 8 FZB	060	045
SIS	SMS2175 M6M 8 STÅL 8 FZB	061A	027
SIS	SMS2175 M6M 8 STÅL 8 FZB	062	017
SIS	SMS2175 M6M 8 STÅL 8 FZB	078	102
SIS	SMS2175 M6M 8 STÅL 8 FZB	121	109
SIS	SMS2176 ML6M 10 STÅL 5 FZB	118	011
SIS	SMS2176 ML6M 10 STÅL 5 FZB	118	109
- SIS	SMS2176 ML6M 10,STÅL D80 FZ	050	054
- SIS	SMS2176 ML6M 10,STÅL D80 FZ	110	055
SIS	SMS2176 ML6M 12 STÅL 5 FZB	118	009
SIS	SMS2176 ML6M 12 STÅL 5 FZB	118	090
SIS	SMS2176 ML6M 12 STÅL 5 FZB	119	015
SIS	SMS2176 ML6M 3 STÅL 5 FZB	124	015
SIS	SMS2176 ML6M 5 STÅL 5 FZB	124	011
- SIS	SMS2183 S6SS 10X25,STÅL HRC	118	010
SIS	SMS2188 SKSS 5X8,STÅL D60	117	067
SIS	SMS2298-14	001	118
SIS	SMS2298-38	007	032
SIS	SMS2298-50	064	022
SIS	SMS2298-65	008	013
SIS	SMS2298-65	008	085
SIS	SMS2298-75	008	081
SIS	SMS2360 HCB 10X22,FZB	118	034
SIS	SMS2360 HCB 10X28	024	010
SIS	SMS2360 HCB 16X30,FZB	118	031
SIS	SMS2360 HCB 8X22,FZB	024	015
SIS	SMS2360 HCB 8X28	024	016
SIS	SMS2373 CBH 10X25 FZB	024	006
SIS	SMS2373 CBH 12X35 FZB	118	067
SIS	SMS2373 CBH 12X35 FZB	119	040
SIS	SMS2373 CBH 12X45 FZB	117	017
SIS	SMS2373 CBH 12X90 FZB	117	027
SIS	SMS2373 CBH 14X35 FZB	118	063
SIS	SMS2373 CBH 14X40 FZB	118	066
SIS	SMS2373 CBH 6X12 FZB	118	037
SIS	SMS2373 CBH 8X25 FZB	016	024
SIS	SMS2373 CBH 8X25 FZB	047	013
SIS	SMS2374 CP H8 10X20 STÅL	111	007
SIS	SMS2374 CP H8 6X20 STÅL	025	011
SIS	SMS2374 CP M6 12X140	117	022
SIS	SMS2374 CP M6 6X20	118	021

Fb-kod	Ritningsnummer Förrådsbeteckning	Bild	Pos
SIS	SMS59 T4SS 10X40,STÅL 5.8	118	108
SIS	SMS66 SP 2,5X20 FZB	088	080
SIS	SMS66 SP 2,5X20 FZB	090	006
SIS	SMS66 SP 2,5X20 FZB	093	013
SIS	SMS66 SP 2X12 FZB	118	039
SIS	SMS66 SP 2X16 FZB	016	025
SIS	SMS66 SP 2X18 FZB	050	035
SIS	SMS66 SP 2X18 FZB	050	047
SIS	SMS66 SP 2X20 FZB	024	017
SIS	SMS66 SP 2X20 FZB	047	014
SIS	SMS66 SP 2X20 FZB	090	012
SIS	SMS66 SP 2X20 FZB	110	104
SIS	SMS66 SP 3,2X18 FZB	118	036
SIS	SMS66 SP 3,2X18 FZB	119	041
SIS	SMS66 SP 3,2X25 FZB	089	018
SIS	SMS66 SP 3,2X25 FZB	118	040
SIS	SMS66 SP 3,2X32 FZB	024	
SIS	SMS66 SP 4X20 FZB	117	019
SIS	SMS66 SP 4X20 FZB	117	024
SIS	SMS66 SP 4X25 FZB	089	015
SIS	SMS66 SP 4X25 FZB	118	065
SIS	SMS66 SP 4X25 FZB	119	042
SIS	SMS66 SP 4X32,KAD	118	033
SIS	SMS66 SP 4X36 FZB	012	
SIS	SMS66 SP 4X36,KAD	117	028
SIS	SMS66 SP 4X50 FZB	032	061
SIS	SMS66 SP 5X50 FZB	036	041
SIS	SMS695 R 14X9X50 SL	110	014
SIS	SMS695 R 8X7X35 SL 3	118	081
SIS	SMS695 T 12X8X40	118	116
SIS	SMS70 BRB 10,5X18 FZB	024	011
SIS	SMS70 BRB 10,5X18 FZB	092	029
SIS	SMS70 BRB 10,5X18 FZB	118	035
SIS	SMS70 BRB 10,5X22 FZB	007	057
SIS	SMS70 BRB 10,5X22 FZB	020	018
SIS	SMS70 BRB 10,5X22 FZB	110	079
SIS	SMS70 BRB 10,5X22 FZB	117	026
SIS	SMS70 BRB 10X18 FZB	008	
SIS	SMS70 BRB 13,5X24 FZB	047	008
SIS	SMS70 BRB 13,5X24 FZB	089	047
SIS	SMS70 BRB 13X24 FZB	012	033
SIS	SMS70 BRB 13X24 FZB	089	014
SIS	SMS70 BRB 13X24 FZB	117	018
SIS	SMS70 BRB 13X24 FZB	117	023
SIS	SMS70 BRB 13X24 FZB	118	068
SIS	SMS70 BRB 15X26 FZB	118	064
SIS	SMS70 BRB 17X30 FZB	050	050
SIS	SMS70 BRB 17X30 FZB	118	032
SIS	SMS70 BRB 17X30 FZB	119	045
SIS	SMS70 BRB 21X36 FZB	089	020
SIS	SMS70 BRB 21X36 FZB	094	031
SIS	SMS70 BRB 21X36 FZB	095	006
SIS	SMS70 BRB 26X45 FZB	032	049
SIS	SMS70 BRB 3,2X6 FZB	124	017
SIS	SMS70 BRB 4,3X8 FZB	012	
SIS	SMS70 BRB 5,3X10 FZB	049	
SIS	SMS70 BRB 6,4X12 FZB	010	
SIS	SMS70 BRB 6,7X14 FZB	006	
SIS	SMS70 BRB 6,7X16	117	124
SIS	SMS70 BRB 8,4X16 FZB	001	
- SIS	SMS777 12 F7/18X16 SINTERBR	117	016
- SIS	SMS778 MED FLÄNS 12 F7X12 T	118	014
- SIS	SMS778 MED FLÄNS 12 F7X12 T	118	052
- SIS	SMS778 MED FLÄNS 20 F7X20 T	119	004
SIS	SMS84 FBB 10,2 FZB	110	059

BETECKNINGSREGISTER

Kod
4001

Fb-kod	Ritningsnummer Förrådsbeteckning	Bild	Pos
SIS	SMS84 FBB 11,3 FZB	036	044
SIS	SMS84 FBB 11,3 FZB	053	103
SIS	SMS84 FBB 11,3 FZB	113	018
SIS	SMS84 FBB 11,3 FZB	113	028
SIS	SMS84 FBB 11,3 FZB	113	034
SIS	SMS84 FBB 12,2 FZB	053	064
SIS	SMS84 FBB 12,2 FZB	053	098
SIS	SMS84 FBB 12,2 FZB	118	087
SIS	SMS84 FBB 12,2 FZB	118	097
SIS	SMS84 FBB 12,2 FZB	118	104
SIS	SMS84 FBB 13 FZB	001	105
SIS	SMS84 FBB 13 FZB	047	007
SIS	SMS84 FBB 13 FZB	110	031
SIS	SMS84 FBB 13 FZB	113	030
SIS	SMS84 FBB 13 FZB	118	111
SIS	SMS84 FBB 16,2 FZB	066	047
SIS	SMS84 FBB 3,1 FZB	076	022
SIS	SMS84 FBB 3,1 FZB	124	013
SIS	SMS84 FBB 4,1 FZB	009	
SIS	SMS84 FBB 5,1 FZB	007	
SIS	SMS84 FBB 6,1 FZB	060	
SIS	SMS84 FBB 6,5 FZB	007	
SIS	SMS84 FBB 8,2 FZB	001	
SIS	SMS84 FBB 9,7 FZB	020	
GIRLI	SP1967	017	017
GIRLI	SP1967	126	004
GIRLI	SP2001	018	010
GIRLI	SP2001	126	003
ALBIN	SVV-2/30.1/NEDATAXEL	118	119
TF	TA6-52545	123	007
TF	TA6-52548/2	123	087
TF	TD10-50088	076	029
TF	TD2-9970	113	002
TF	TD3-18191/1/1,3-6	071	001
TF	TD3-34699	117	033
TF	TF1-70067	121	032
TF	TF1-70067	121	075
TF	TF2-70504	117	034
TF	TF2-73489	121	096
TF	TF2-77134	121	017
TF	TF3-0558	123	093
TF	TF3-61565/2	071	002
TF	TF3-61565/5	071	006
TF	TF3-70913/1	121	086
TF	TF3-73064	123	008
TF	TF3-73491	121	101
TF	TF4-0562	123	095
TF	TF4-0563	123	094
TF	TF4-0996	123	111
TF	TF4-29350	124	009
TF	TF4-5011	124	008
TF	TF4-5011	124	033
TF	TF4-60376	106	056
TF	TF4-73562	121	087
TF	TF4-73563	121	088
TF	TF4-73564	121	089
TF	TF4-76350/1	123	098
TF	TF4-76351	123	099
BOBE	TL 75026	016	015
BOBE	TL 75026	126	001
TRAOR	TR011	121	021
SUCO	UDFK-50	123	051
SUCO	UDFK-50	124	019
SUCO	UDFK-50	124	026
WESTO	W 250162050 RL8A	025	008
WESTO	W 250162050 RL8A	111	018
TUDOR	W NEG	063	017
TUDOR	W POS	063	004
TUDOR	W POS	063	008
TUDOR	W POS	063	016
SWF	WB 100.860	074	009
SWF	WOMF 100-236	074	007